股票代號：2308

2007 年報
Annual Report

台達電子工業股份有限公司
DELTA ELECTRONICS, INC.

本公司網站：http://www.delta.com.tw　台灣證券交易所公開資訊觀測站網址：http://newmops.tse.com.tw　刊印日期：民國97年4月15日

一、本公司發言人

姓名：海英俊
職稱：副董事長暨執行長
電話：(02)8797-2088
電子郵件信箱：2308@delta.com.tw

代理發言人

姓名：范植祿
職稱：投資人服務部資深處長
電話：(02)8797-2088
電子郵件信箱：2308tw@delta.com.tw

二、公司及工廠所在地

總公司：桃園縣龜山鄉山頂村興邦路 31-1 號
電話：(03)362-6301
台北辦公室：台北市內湖區瑞光路 186 號
電話：(02)8797-2088
桃園廠：桃園縣龜山鄉山頂村興邦路 31-1 號
電話：(03)362-6301
桃園二廠：桃園縣龜山鄉山鶯路 252 號
電話：(03)359-1968
中壢廠：中壢市東園路 3 號
電話：(03)452-6107
台南分公司：台南縣善化鎮環東路二段 39 號
電話：(06)505-6565

三、股票過戶機構

名稱：元富證券股份有限公司
地址：台北市敦化南路二段 97 號 6 樓
網址：http://www.masterlink.com.tw/stock/index.htm
電話：(02)2325-3800

四、最近年度財務報告簽證會計師

簽證會計師：蔡金拋、曾惠瑾
事務所名稱：資誠會計師事務所
地址：台北市基隆路一段 333 號 27 樓
網址：http://www.pwc.com/tw
電話：(02)2729-6666

五、海外有價證券掛牌買賣之交易場所名稱及查詢該海外有價證券資訊之方式

海外有價證券掛牌買賣之交易場所名稱：盧森堡證券交易所
查詢該海外有價證券資訊之方式：
http://www.bourse.lu/Accueil.jsp

六、公司網址：www.delta.com.tw

2007 年報 ANNUAL REPORT | 目錄

壹・致股東報告書 4

貳・公司簡介 6

參・公司治理報告 8

一、組織系統 8
二、董事、監察人、總經理、副總經理、協理、各部門及分支機構主管資料 10
三、公司治理運作情形 17
四、會計師公費資訊 25
五、更換會計師資訊 25
六、公司之董事長、總經理、負責財務或會計事務之經理人，最近一年內曾任職於簽證會計師所屬事務所或其關係企業者： 25
七、最近年度及截至年報刊印日止，董事、監察人、經理人及大股東股權變動、移轉及質押情形 26
八、持股比例占前十名之股東，其相互間之關係資料 26
九、公司、公司之董事、監察人、經理人及公司直接或間接控制之事業對同一轉投資事業之持股數與綜合持股比例 27

肆・募資情形 28

一、資本及股份 28
二、公司債辦理情形 32
三、特別股辦理情形 32
四、海外存託憑證辦理情形 32
五、員工認股權憑證辦理情形 33
六、併購或受讓他公司股份發行新股辦理情形 33
七、資金運用計畫執行情形 33

伍・營運概況 34

一、業務內容 34
二、市場及產銷概況 41
三、最近二年度及截至年報刊印日止從業員工資訊 47
四、環保支出資訊 47
五、勞資關係 48
六、重要契約 50

陸・財務概況 52

一、最近年度經會計師查核簽證之母子公司合併財務報表 52
二、最近年度財務報表 139
三、最近年度財務報告之監察人審查報告 207
四、最近五年度簡明資產負債表及損益表 208
五、最近五年度財務分析 210
六、母子公司簡明合併財務資料 211
七、公司及其關係企業財務周轉情形 212

柒・財務狀況及經營結果之檢討分析與風險事項 213

一、財務狀況 213
二、經營結果 214
三、現金流量 214
四、最近年度重大資本支出對財務業務之影響 215
五、最近年度轉投資政策、其獲利或虧損之主要原因、改善計畫及未來投資計畫 216
六、最近年度及截至年報刊印日止之風險事項 216
七、其他重要事項 218

捌・特別記載事項 219

一、關係企業相關資料 219
二、最近年度及截至年報刊印日止私募有價證券辦理情形 228
三、最近年度及截至年報刊印日止子公司持有或處分本公司股票情形 228
四、其他必要補充說明事項 228
五、發生證券交易法第三十六條第二項第二款所定對股東權益或證券價格有重大影響之事項 228

各位親愛的股東女士、先生：

台達電子在 96 年的表現續創佳績，不僅營收、利潤與市值再次締造歷史新高，在電源供應器及零組件領域的既有領導地位更為鞏固外，太陽能電池、機電及網路產品等事業也成功獲得市場及客戶的支持。台達去年各事業部的表現都相當可圈可點，以下謹向各位股東簡要報告台達過去一年之營運成果與展望。

96 年度台達合併營業額為新台幣 1,306 億元，較 95 年度成長 24%；營業毛利為 274 億元，較 95 年度成長 22%；營業淨利為新台幣 157 億元，成長 26%；稅後淨利為新台幣 151 億元，成長 33%，換算為每股之稅後盈餘（EPS）為 7.15 元。台達每年在營運預算的編列都非常積極，而去年都有達成主要營運指標的預定水準，這點我要特別感謝經營團隊及全體同仁的辛勤付出。

在電源事業方面，台達已是公認全球電子業交換式電源供應器之領導廠商，在伺服器、工作站、個人電腦、筆記型電腦、電子遊戲機等產品之市佔率穩居全球第一。以台達深厚的技術基礎及研發能力，我們有信心能為客戶持續提供符合市場趨勢、更具環保節能效益之創新產品。此外，去年台達在平面電視電源、通信電源及不斷電電源系統等市場也大有斬獲，不僅推出嶄新產品成功贏得客戶訂單，更積極整合全球營運體系及資源，提供客戶整體電源管理服務方案，並建立與客戶更緊密的合作關係，全面強化台達在全球電源市場的競爭優勢。

在零組件事業方面，除各項零組件繼續保持穩健成長外，透過新產品的開發創造更高附加價值是成長的主要動能。以高轉速直流風扇及散熱模組為例，台達與客戶緊密合作，成功解決電子產品輕薄短小但功能越來越強所造成的散熱問題，也讓客戶順利取得市場先機。在機電事業方面，台達透過自行設計生產的伺服馬達搶攻客戶，而變頻器、人機介面等工業產品在中國、美國、歐洲及日本的業務拓展也相當順利。在視訊事業方面，我們在高階投影技術的開發已經相當成熟，台達所研發生產的高階投影機，不論就畫質、色彩或解析度而言，與目前國際大廠之品質相比是有過之而無不及，相信在業務團隊的努力下，不久的將來一定能大放異彩。而網路產品事業在過去一年的績效也非常顯著，達創已成功建立與國際網通大廠的合作關係，營收及利潤也持續大幅成長，成為台達重要的獲利來源之一。

「環保節能」是台達的企業使命，也一直落實在我們產品開發及日常營運中。以台達設計製造的交換電源來說，台達盡其所能地設法提高電源轉換效率，不斷將絕大多數的產品效率提升到現在的 90% 以上，這呼應了 2006 年底 Intel 技術長與 Google 工程師在英特爾開發者論壇（IDF）中提出的嚴正呼籲。依 Google 提供的計算資料，這些電源供應器只要被世界上 1 億台電腦採用，每台電腦每天工作 8 小時，三年內就可以為地球省下 400 億度電，以美國加州的電費計算，可節省 50 億美元。但更重要的是減少大量二氧化碳的排放，這才是對環境最有幫助的部分。我們的產品力求不僅符合更要超越國際環保認證標準，如美國的 ENERGY STAR 標章即為一例。台達同時也加入 Climate Savers Computing Initiative 成為贊助會員，希望能透過我們的努力做更多的貢獻。在泛歐四十餘國擁有廣大讀者群的 CNBC 歐洲商業雜誌（CNBC European Business magazine）於今年 1/2 月號公佈第二屆「全球百大低碳企業」名單中，台達不僅光榮上榜，且是唯一入榜的台灣企業，我們對此感到欣慰，同時也期許有更多企業能加入我們的行列。在新產品開發方面，是否具有環保節能效益是台達在篩選時的最高指導原則，而我們今年的重點除了替代性能源領域外，會放在 LED 及電池車的相關零組件，希望除了電子產品外，我們也能針對照明、交通運輸等高耗能產業開發出無污染且具前瞻性的新產品，讓生活更健康，讓工作更有意義。

技術是台達的根基，員工則是台達最重要的資產。為因應未來的快速成長，我們除不斷延攬優秀人才加入陣容外，對現有員工的培育更是不遺餘力。過去兩年我們對於全球中堅幹部及事業領導種子團隊已分別制定系統化發展培訓計畫，並針對海內外儲備幹部進行為期數日的密集團訓，讓員工的成長能充分吻合公司的發展方向，不僅增加對公司的認同與向心力，同時讓彼此對不同市場、文化及運作模式有更進一步的交流與了解。去年底台達在組織上做了大幅調整，除整併部分產品及營運單位以充分發揮組織綜效外，也擴大表現優異的經營團隊之權責範疇，希望藉此養成更多能獨當一面的國際管理人才，為未來業務的成長儲備充裕的資源。

台達與客戶深厚而緊密的合作關係是我們能一直成長的主要原因之一。去年我們得到 Nortel、富士康集團、華碩等客戶頒發最佳供應商獎及最佳合作夥伴等獎項，對台達的肯定不言而喻。除了客戶外，台達也一直努力實踐企業必須肩負的社會責任，追求股東、員工、及社會整體的最大價值。台達連續六年獲得天下雜誌評鑑為電子業標竿企業第一名、連續三年獲得遠見雜誌評選為企業社會責任科技組首獎就是最好的證明。去年台達獲證基會評鑑為資料揭露 A+ 級公司，更躋身 Forbes 亞洲頂尖五十強企業之列。我們希望台達能成為真正令人尊敬的國際企業，並對社會帶來深遠且正面的貢獻。

展望今年，我們面臨由美國次級房貸所引發對全球經濟成長的疑慮、台灣員工分紅費用化以及大陸持續調高最低基本工資與施行勞動合同法對利潤的衝擊，這些看似危機，其實是加速鞭策企業朝向多元化市場發展與提高人力附加價值之契機。以台達穩健的全球運作及過去幾年開發新興市場的努力，我們認為這次景氣的衝擊影響應該有限。針對員工分紅費用化議題我們做了深入的研究分析，在保持員工整體穩定收入及兼顧公司長遠發展與股東權益的前提下，對因應方式及配套措施也已有定見。而大陸的勞動成本高漲，對所有當地企業都是個壓力，所幸工資在台達的整體成本結構中僅佔一小部份，透過生產流程持續改善、生產自動化及提高產品附加價值等方式，我們有信心今年度的營運可以維持理想的水準。

我要再次感謝全體同仁過去對公司的貢獻，讓台達能夠達成設定的目標，我也非常感謝台達的董監事、股東、客戶、供應商長期以來的支持與肯定，讓我們能持續健康地成長。今年我們定將秉持一貫永續經營的理念，審慎積極、全力以赴來達成大家對我們的期望。希望各位董監事也能繼續給予我們鼓勵，讓公司營運蒸蒸日上。最後敬祝大家

身體健康，萬事如意

董事長 劉常軍

貳．公司簡介

一、設立日期：民國六十四年八月二十日 (改組為股份有限公司)

二、公司沿革

民國 60 年 04 月 — 成立台達電子工業有限公司於新莊民安路，生產電視線圈及電子零組件
民國 64 年 08 月 — 變更登記為台達電子工業股份有限公司
民國 69 年 04 月 — 開始生產交換式電源供應器之變壓器及電感元件
民國 70 年 07 月 — 國內首家開發成功雜訊濾波器，開始進入量產
民國 72 年 03 月 — 開始生產交換式電源供應器
民國 75 年 02 月 — 榮獲美國 Rockwell International 頒發品質成就獎
民國 75 年 04 月 — 開始生產表面黏著（Surface-Mounting）方式設計之交換式電源供應器，為國內首家採用此項先進技術之交換式電源供應器廠家
民國 77 年 01 月 — 投資美國 Dastek 公司，進入世界最先進的薄膜技術領域
民國 77 年 06 月 — 開始生產無碳刷式直流風扇
民國 77 年 12 月 — 19 日股票公開上市
民國 78 年 03 月 — 投資泰國泰達電子股份有限公司，從事製造及銷售電腦、電子設備之零組件業務
民國 78 年 08 月 — 與美國 Virginia Polytechnic Institute & State University 合作成立 R&D 實驗室，開發高效率、高功率密度之電源供應器
民國 79 年 04 月 — 榮獲美國 IBM 頒發績優廠商獎
民國 79 年 05 月 — 榮獲美國 Trish Associates 公司評選為全美優良電源供應器廠商第二名
民國 80 年 11 月 — 榮獲美國惠普 HP 頒發績優廠商獎
民國 81 年 01 月 — 筆記型電腦專用電源供應器開始量產
民國 82 年 04 月 — 榮獲美國 IBM 頒發績優廠商獎
民國 82 年 12 月 — 依據美國 Micro-tech Consultant 報導，本公司交換式電源供應器在美銷售市場佔有率名列第一，全球銷售市場名列第五
民國 83 年 02 月 — 榮獲日本 NEC 頒發優良廠商獎
民國 83 年 07 月 — 榮獲美國安規 UL 授予自我認證 TCP（Total Certificated Program）殊榮
民國 83 年 09 月 — 推出通信用直流供電系統
民國 84 年 05 月 — 推出變頻式馬達控制器
民國 84 年 08 月 — 榮獲美國 GE LIGHTING 頒發優良廠商獎
民國 84 年 10 月 — 榮獲美國 BAY NETWORKS 頒發優良品質協力廠商獎
民國 85 年 03 月 — 榮獲美國 Intel 頒發優良廠商獎
民國 85 年 04 月 — 榮獲美國 Micro-tech Consultant 評選為美國及全球交換式電源供應器銷售量第一名廠商
民國 85 年 07 月 — 推出不斷電電源系統
民國 86 年 06 月 — 榮獲日本富士通頒發優良廠商獎
民國 86 年 10 月 — 榮獲日本松下電器優秀賞及三菱頒發優良廠商獎
民國 87 年 11 月 — 中壢廠通過 ISO – 14001 認證並獲美國 HP 頒發傑出協力廠商獎
民國 87 年 12 月 — 不斷電電源系統榮獲中華民國國家精品獎
民國 88 年 01 月 — 原網路產品事業部獨立為達創科技股份有限公司
民國 88 年 03 月 — 榮獲美國 DELL 頒發白金級全球最佳供應商獎
民國 88 年 12 月 — 投資成立翰立光電股份有限公司，從事高分子發光平面顯示器的開發與製造
民國 89 年 04 月 — 榮獲日本 NEC 頒發優良廠商獎
民國 89 年 05 月 — 加入美國麻省理工學院（MIT）活氧計劃（Oxygen Project）聯盟
民國 89 年 10 月 — 大陸東莞各廠通過 ISO – 14001 認證

民國 90 年 03 月 — 榮獲美國 Intel 頒發傑出技術與品質廠商獎
民國 90 年 05 月 — 轉投資公司乾坤科技股份有限公司上市
民國 90 年 06 月 — 榮獲日本富士通頒發傑出協力廠商獎
民國 90 年 12 月 — 大陸吳江廠完工啟用，並通過 ISO – 9000 認證
民國 91 年 01 月 — 大陸吳江廠通過 TL – 9000 認證
民國 91 年 03 月 — 榮獲美國 Intel 頒發優良廠商獎及傑出品質廠商獎
民國 91 年 09 月 — 榮獲日本 SONY 頒發 PS2 優良廠商獎
民國 91 年 10 月 — 推出 42 吋 4：3 DLP 內投影電視
民國 91 年 12 月 — 榮獲美國 Intel 頒發優異的合作與支援廠商獎
民國 92 年 03 月 — 榮獲韓國 Samsung 及美國 Black & Decker 頒發優良廠商獎
民國 92 年 08 月 — 榮獲日本 NEC 頒發優良廠商獎
民國 92 年 12 月 — 榮獲 Asset 雜誌之 Asset Benchmark Research 評選為亞洲地區公司治理最佳典範獎
民國 92 年 12 月 — 榮獲美國 Micro-tech Consultant 評選為 2003 年全球電源供應器銷售量第一名廠商
民國 93 年 06 月 — 56 吋 16：9 DLP 內投影電視榮獲總統親頒第十二屆國家產品形象金質獎
民國 93 年 07 月 — 榮獲美國 Microsoft 頒發全球最佳供應商獎
民國 93 年 08 月 — 榮獲日本 NEC 頒發技術榮譽獎及美國 Black & Decker 頒發優良廠商獎
民國 93 年 11 月 — 投資成立旺能光電股份有限公司，從事太陽能電池之研究開發與製造
民國 93 年 12 月 — 榮獲美國 Cisco 頒發全球最佳供應商獎
民國 94 年 01 月 — 榮獲日本 SONY 頒發最佳合作夥伴獎
民國 94 年 06 月 — 榮獲遠見雜誌第一屆企業社會責任獎科技組首獎
民國 94 年 11 月 — 台南綠色廠房完工遷入
民國 94 年 12 月 — 榮獲德國 Siemens Communications 頒發最佳供應商首獎
民國 94 年 12 月 — 榮獲美國 Black & Decker 頒發優秀供應商獎
民國 94 年 12 月 — 投資 US$135 million 於子公司 Delta International Holding Limited
民國 95 年 02 月 — 連續三年榮獲美國 Microsoft 頒發最佳供應商獎
民國 95 年 04 月 — 榮獲日本 SONY 頒發最有價值供應商獎
民國 95 年 05 月 — 投資成立奇達光電股份有限公司，從事無汞平面燈之研究開發與製造
民國 95 年 07 月 — 榮獲標準普爾評選為台灣前 50 大信評優良企業
民國 95 年 08 月 — 台南廠經內政部評定為台灣第一座「黃金級」綠建築，並獲頒綠建築標章證書
民國 95 年 11 月 — 榮獲德國 Fujitsu Siemens 頒發優選供應商獎
民國 95 年 12 月 — 年營收首度破千億，2006 年合併營業額為新台幣 1,052.16 億元
民國 96 年 03 月 — 榮獲美國 Intel 頒發最佳品質供應商獎 (PQS)
民國 96 年 05 月 — 連續三年蟬聯遠見雜誌企業社會責任獎科技組首獎
民國 96 年 05 月 — 榮獲證基會評定為「資訊揭露評鑑系統」A+ 級公司
民國 96 年 07 月 — 榮獲加拿大 Nortel 頒發年度最佳供應商獎
民國 96 年 10 月 — 連續六年蟬聯天下雜誌標竿企業電子業第一名
民國 96 年 11 月 — 榮獲經濟部評定為「企業電子化評量制度」A+ 級公司
民國 96 年 12 月 — 榮獲富士康集團頒發 2007 年度最佳戰略合作夥伴獎
民國 96 年 12 月 — 榮獲 Forbes 評選為「Asia's Fabulous 50」
民國 97 年 02 月 — 榮獲 CNBC 歐洲商業雜誌評選為「全球百大低碳企業」
民國 97 年 02 月 — 榮獲和聯、永碩電腦頒發 2007 年最佳供應商獎
民國 97 年 03 月 — 榮獲行政院環保署評定為 2007 年綠色採購績優廠商
民國 97 年 03 月 — 連續二年蟬聯天下雜誌頒發「天下企業公民獎」
民國 97 年 04 月 — 榮獲遠見雜誌頒發「企業社會責任」榮譽獎

一、組織系統

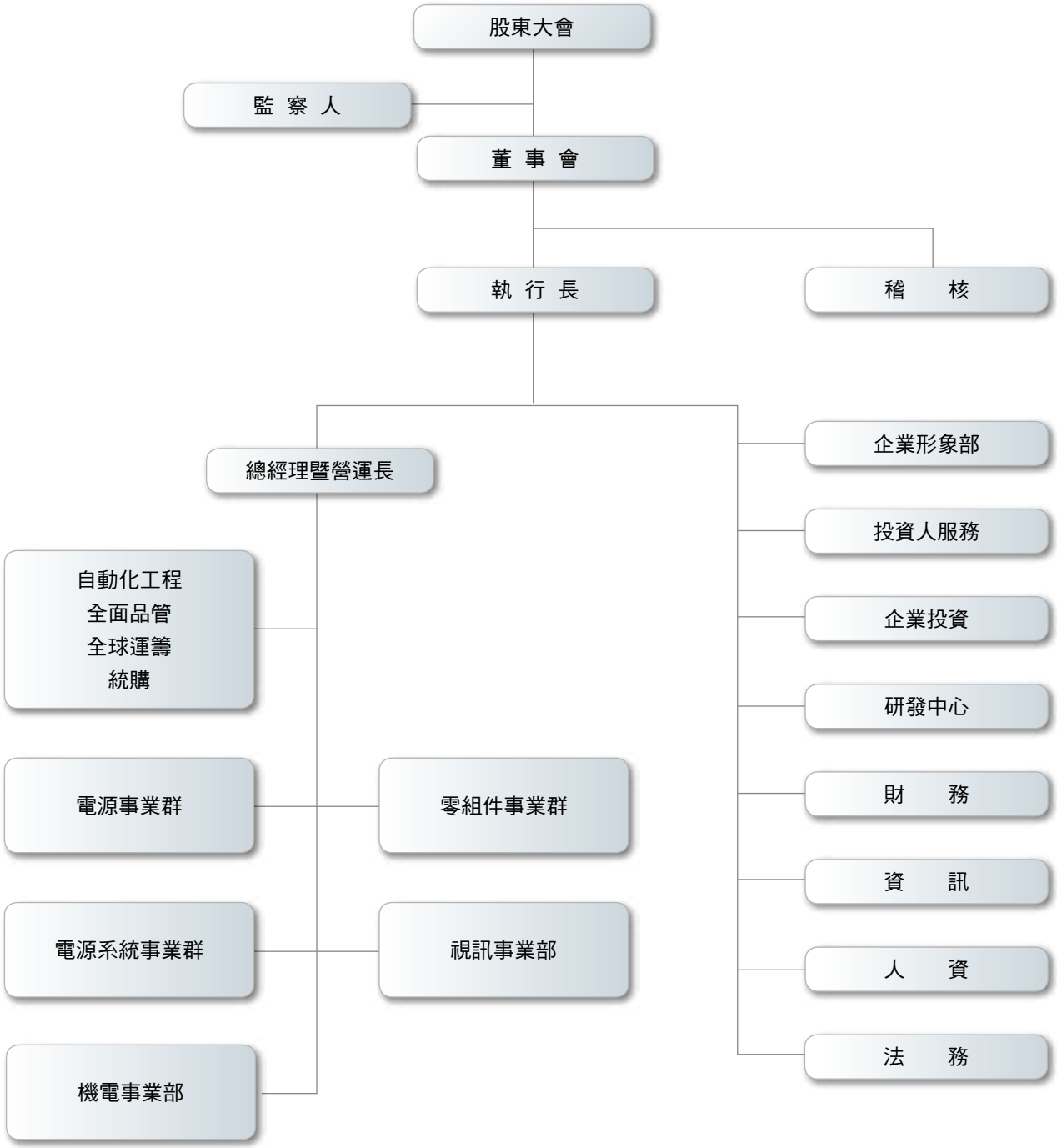
股東大會
監 察 人
董 事 會
執 行 長
稽 核
總經理暨營運長
自動化工程
全面品管
全球運籌
統購
電源事業群
零組件事業群
電源系統事業群
視訊事業部
機電事業部
企業形象部
投資人服務
企業投資
研發中心
財 務
資 訊
人 資
法 務

主要部門	所營業務
電源事業群	設計、製造與銷售各種應用於電腦、辦公室自動化設備及消費性電子產品之電源供應器，主要產品有交換式電源供應器、筆記型電腦用電源供應器、高效能電子式安定器…等。
電源系統事業群	設計、製造與銷售各種應用於通訊、資訊、網路及再生能源之電源供應器 / 轉換器。主要產品有高功率密度直流電源轉換器、不斷電電源系統、大功率太陽能逆變器、通訊及工業設備用之電源系統…等。
零組件事業群	設計、製造與銷售各種應用於電腦、資訊、通訊、家電、個人消費電子與汽車之電子零組件，主要產品有磁性元件、電源雜訊濾波器、精密馬達、風扇及風扇模組、散熱模組、微波通訊元件、藍芽 (Bluetooth) 模組、光纖傳輸模組、網路元件、LCD 背光電源模組、LCD 背光用冷陰極螢光燈管、DLP 投影機光學元件及模組…等。
視訊事業部	專業設計、製造與銷售專業用高階數位投影機、數位影劇院與家庭劇院用投影機、視訊會議系統專用數位投影機、教育用與可攜式數位投影機、遊戲機專用投影機、數位視訊顯示牆、Digital Signage Display(數位廣告顯示裝置)…等。
機電事業部	設計、製造與銷售可程式邏輯控制器、節能交流馬達驅動變頻器、交流伺服馬達及其驅動器、觸控式人機介面操作器、溫度控制器…等機電產品。
稽核	督導內部控制和稽核流程之建立，完成年度稽核計劃。
企業形象部	推廣及提昇公司企業形象，並作重要訊息發布，策劃並執行企業網站（Internet & Intranet）、公司簡介 DVD 等視訊影像製作物，及其他推廣宣傳品。整合相關企業訊息，開拓業務並作風險評估及危機控管。
投資人服務	規劃與建立股務管理作業，辦理董事會和股東大會，督導除權、除息作業與例行股務作業。綜觀全公司法人關係業務，並擔任董事會秘書及代表公司對外發言。
企業投資	協助設定投資策略、評估投資項目、 執行投資計劃及管理與處置被投資事業。
研發中心	新產品、新製程、新材料及新技術之研究發展，研發策略、技術發展層次及新產品開發作業之規劃及擬定，新產品開發所需之環境及架構之設計。
財務	建構高效率及高品質的財務平台，提供透明及可信度之財務資訊、營運分析及改善方案，藉由嚴謹控管及稽核、以期達到良好的公司治理。並提供長期投資及融資等相關財務決策之評估，以及適法之稅務規劃、信用風險控管及財務危機預測之模型， 以降低企業風險。
資訊	規劃與建立全公司的資訊管理體系，發展公司各項業務發展所需之電腦化作業流程與系統，維護公司之資訊設備及確保公司資訊系統安全，提供管理者快速有效的營運管理資訊。
人資	規劃及發展公司人力資源管理體系之各種人力發展、人事管理、薪酬福利及教育訓練等制度，使組織和人力資源能充分運作，確保良好、和諧的勞資關係。
法務	審核各項契約和提供法律諮詢業務，協助處理專利、商標及其他智慧財產權相關法律事務，責任保險續保及理賠作業，處理法律紛爭及訴訟。
自動化工程	各項製程自動化之研究與開發。
全面品管	品質策略之制訂、原物料、成品品質之控制及辦理品質改善活動。
全球運籌	規劃與執行各項原物料、機器設備、成品等進出口作業；控管及改善各項運輸成本及品質，蒐集並熟悉各項進出口稅則及法規；全球貨物流動風險管理及保險續保理賠作業。
統購	統籌及執行公司機器設備及物料之採購。

二、董事、監察人、總經理、副總經理、協理、各部門及分支機構主管資料

(一) 董事及監察人資料

97年3月31日

職稱	姓名	選(就)任日期	任期	初次選任日期	選任時持有股份		現在持有股數		配偶、未成年子女現在持有股份		利用他人名義持有股份		主要學/經歷	目前兼任本公司及其他公司之職務	具配偶或二親等以內關係之其他主管、董事或監察人		
					股數	持股比率	股數	持股比率	股數	持股比率	股數	持股比率			職稱	姓名	關係
董事長	鄭崇華	95.5.18	3 年	64.8.20	121,889,436	6.6229%	132,283,102	6.2800%	42,862,821	2.0348%	0	0	成功大學電機系 / 台達電子工業股份有限公司董事長	Delta Networks, Inc. 董事、Delta International Holding Ltd. 董事…等	監察人 董事	謝逸英 鄭平	配偶 父子
副董事長	海英俊	95.5.18	3 年	92.5.6	175,599	0.0095%	727,196	0.0345%	0	0	0	0	美國德州大學達拉斯分校國際企管碩士 / G.E. Capital, Country Manager、台達電子工業股份有限公司全球策略規劃部副總裁	台達電子工業股份有限公司執行長、Delta Networks, Inc. 董事、中鼎工程股份有限公司獨立董事、富邦金融控股股份有限公司獨立董事…等	無	無	無
董事	柯子興	95.5.18	3 年	90.5.16	787,411	0.0427%	734,057	0.0348%	0	0	400,000 (註 1)	0.0189%	交通大學控制工程系 / 台達電子工業股份有限公司電源事業群副總裁	台達電子工業股份有限公司總經理暨營運長、Delta International Holding Ltd. 董事…等	無	無	無
董事	梁克勇	95.5.18	3 年	95.5.18	1,299,281	0.0705%	(註 2)	-	-	-	-	-	美國密西西比大學電機工程碩士 / 友訊科技總經理	達創科技股份有限公司董事長…等	無	無	無
董事	許榮源	95.5.18	3 年	77.3.19 (註 3)	1,619,399	0.0879%	1,936,823	0.0919%	600,418	0.0285%	0	0	美國 KANSAS FRIENDS UNIVERSITY 人力資源管理系 / 台達電子工業股份有限公司零組件事業群副總裁	台達電子工業股份有限公司副總經理，零組件事業群副總裁、Delta International Holding Ltd. 董事…等	無	無	無
董事	鄭平	95.5.18	3 年	90.5.16	5,713,144	0.3104%	6,759,741	0.3209%	0	0	0	0	美國加州 HAYWARD 大學企管系/台達集團東莞區總經理	台達電子工業股份有限公司副總經理、台達集團大陸區副總裁、Delta International Holding Ltd. 董事、Delta Electronics (Thailand) Public Co., Ltd. 顧問…等	董事長 監察人	鄭崇華 謝逸英	父子 母子
董事	張訓海	95.5.18	3 年	95.5.18	208,908	0.0113%	609,370	0.0289%	29,333	0.0013%	0	0	中原大學 EMBA 結業正修科技大學電機科系畢業 / 台達電子機電事業部總經理	台達電子工業股份有限公司副總經理、銀泰電子陶瓷股份有限公司董事…等	無	無	無
董事	FRED CHAI YAN LEE (李澤元)	95.5.18	3 年	92.5.6	0	0	0	0	0	0	0	0	Ph. D. 1974, Duke University, Durham, North Carolina. / Member of Technical Staff, TRW System、Professor, Va. Tech	VPT, Inc. 董事、台達能源技術(上海)有限公司董事、乾坤科技股份有限公司董事…等	無	無	無

職稱 姓名	選(就)任日期	任期	初次選任日期	選任時持有股份		現在持有股數		配偶、未成年子女現在持有股份		利用他人名義持有股份		主要學/經歷	目前兼任本公司及其他公司之職務	具配偶或二親等以內關係之其他主管、董事或監察人		
				股數	持股比率	股數	持股比率	股數	持股比率	股數	持股比率			職稱	姓名	關係
獨立董事 羅益強	95.5.18	3 年	92.5.6	231,136	0.0125%	254,826	0.0120%	0	0	0	0	成功大學物理系/Executive Vice President of Royal Philips Electronics、Philips Components Chairman & CEO	無	無	無	無
監察人 謝逸英	95.5.18	3 年	76.12.11	38,895,983	2.1134%	42,862,821	2.0348%	132,283,102	6.2800%	0	0	中興大學會統系/台南商職教員、台達電子工業股份有限公司監察人	華智投資股份有限公司監察人	董事長 董事	鄭崇華 鄭平	配偶 母子
獨立監察人 黃崇興	95.5.18	3 年	92.5.6	0	0	0	0	0	0	0	0	美國奧斯汀德州大學管理博士/台灣大學管理學院專任副教授、台灣大學進修推廣部代理主任	台灣大學管理學院專任副教授、台灣大學進修推廣部代理主任	無	無	無

註 1：柯子興先生係將股票交付信託，保留運用決定權信託股數為 400,000 股。
註 2：梁克勇先生因達創科技公務繁忙，於民國 96 年 7 月 5 日請辭本公司董事一職。
註 3：許榮源先生係於民國 77 年 3 月 19 日初次當選董事，於民國 83 年 5 月 9 日解任，後於民國 90 年 5 月 16 日當選董事，就任至今。

法人股東之主要股東：無

董事及監察人資料

條件 / 姓名	是否具有五年以上工作經驗及下列專業資格			符合獨立性情形（註）										兼任其他公開發行公司獨立董事家數
	商務、法務、財務、會計或公司業務所須相關科系之公私立大專院校講師以上	法官、檢察官、律師、會計師或其他與公司業務所需之國家考試及格領有證書之專門職業及技術人員	商務、法務、財務、會計或公司業務所須之工作經驗	1	2	3	4	5	6	7	8	9	10	
鄭崇華			V	V				V	V	V		V	V	0
海英俊			V			V	V	V		V	V	V	V	2
柯子興			V			V	V	V		V	V	V	V	0
許榮源			V				V	V		V	V	V	V	0
鄭平			V					V		V		V	V	0
張訓海			V			V	V	V	V	V	V	V	V	0
FRED CHAI YAN LEE (李澤元)	V		V			V	V	V	V	V	V	V	V	0
羅益強			V	V	V	V	V	V	V	V	V	V	V	0
謝逸英			V	V				V	V	V		V	V	0
黃崇興	V		V	V	V	V	V	V	V	V	V	V	V	0

註：各董事、監察人於選任前二年及任職期間符合下述各條件者，於各條件代號下方空格中打“V”。
(1) 非為公司或其關係企業之受僱人。
(2) 非公司或其關係企業之董事、監察人 (但如為公司或其母公司、公司直接及間接持有表決權之股份超過百分之五十之子公司之獨立董事者，不在此限)。
(3) 非本人及其配偶、未成年子女或以他人名義持有公司已發行股份總額百分之一以上或持股前十名之自然人股東。
(4) 非前三款所列人員之配偶、二親等以內親屬或五親等以內直系血親親屬。
(5) 非直接持有公司已發行股份總額百分之五以上法人股東之董事、監察人或受僱人，或持股前五名法人股東之董事、監察人或受僱人。
(6) 非與公司有財務或業務往來之特定公司或機構之董事（理事）、監察人（監事）、經理人或持股百分之五以上股東。
(7) 非為公司或關係企業提供商務、法務、財務、會計等服務或諮詢之專業人士、獨資、合夥、公司或機構之企業主、合夥人、董事（理事）、監察人（監事）、經理人及其配偶。
(8) 未與其他董事間具有配偶或二親等以內之親屬關係。
(9) 未有公司法第 30 條各款情事之一。
(10) 未有公司法第 27 條規定以政府、法人或其代表人當選。

(二) 總經理、副總經理、協理、各部門及分支機構主管資料

97年3月31日

職 稱	姓 名	選(就)任日期	持有股份		配偶、未成年子女持有股份		利用他人名義持有股份		主要學 / 經歷	目前兼任其他公司之職務	具配偶或二親等以內關係之經理人		
			股數	持股比率	股數	持股比率	股數	持股比率			職稱	姓名	關係
執行長	海英俊	93.1.1	727,196	0.0345%	0	0	0	0	美國德州大學達拉斯分校國際企管碩士 / G.E. Capital, Country Manager、台達電子工業股份有限公司全球策略規劃部副總裁	Delta Networks, Inc.董事、中鼎工程股份有限公司獨立董事、富邦金融控股股份有限公司獨立董事…等	無	無	無
總經理暨營運長	柯子興	93.1.1	734,057	0.0348%	0	0	400,000 (註)	0.0189%	交通大學控制工程系 / 台達電子工業股份有限公司電源事業群副總裁	Delta International Holding Ltd. 董事…等	無	無	無
副總經理	許榮源	94.1.6	1,936,823	0.0919%	600,418	0.0285%	0	0	美國KANSAS FRIENDS UNIVERSITY 人力資源管理系 / 台達電子工業股份有限公司零組件事業群副總裁	Delta International Holding Ltd. 董事…等	無	無	無
副總經理	鄭 平	94.1.6	6,759,741	0.3209%	0	0	0	0	美國加州 HAYWARD 大學企管系 / 台達集團東莞區總經理	台達集團大陸區副總裁、Delta International Holding Ltd.董事、Delta Electronics (Thailand) Public Co., Ltd.顧問…等	無	無	無
副總經理	張訓海	95.5.18	609,370	0.0289%	29,333	0.0013%	0	0	中原大學 EMBA 結業正修科技大學電機科系畢業 / 台達電子機電事業部總經理	銀泰電子陶瓷股份有限公司董事…等	無	無	無
資深副總裁暨總財務長	朱知遠	75.4.14	379,610	0.0180%	20,144	0.0009%	0	0	文化大學經濟系 / 台達電子工業股份有限公司財務主管兼會計主管	Delta Electronics (Thailand) Public Co., Ltd. 董事…等	無	無	無
經理(台南分公司)	蔡文蔭	94.10.28	80,784	0.0038%	0	0	0	0	成功大學電機博士 / 台達電子工業股份有限公司台南廠廠長	無	無	無	無

註 : 柯子興先生係將股票交付信託，保留運用決定權信託股數為 400,000 股。

(三) 最近年度支付董事、監察人、總經理及副總經理之酬金

1. 董事 (含獨立董事) 之酬金

單位：新台幣仟元

職稱	姓名 (註1)	董事酬金						A、B及C等三項總額占稅後純益之比例 (註11)		兼任員工領取相關酬金								A、B、C、D及E等五項總額占稅後純益之比例 (註11)		有無領取來自子公司以外轉投資事業酬金 (註12)
		報酬(A) (註2)		盈餘分配之酬勞(B) (註3)		業務執行費用(C) (註4)				薪資、獎金及特支費等(D) (註5)		盈餘分配員工紅利(E) (註6)				員工認股權憑證得認購股數(F) (註7)				
												本公司		合併報表內所有公司(註8)						
		本公司	合併報表內所有公司 (註8)	本公司	合併報表內所有公司 (註8)	本公司 (註13)	合併報表內所有公司 (註8)	本公司	合併報表內所有公司 (註8)	本公司	合併報表內所有公司 (註8)	現金紅利金額	股票紅利金額	現金紅利金額	股票紅利金額	本公司	合併報表內所有公司 (註8)	本公司	合併報表內所有公司 (註8)	
董事	鄭崇華	0	0	12,700	12,700	0	0	0.08%	0.08%	17,557	18,388	17,000	188,700	17,000	188,700	3,665,000	3,665,000	1.57%	1.57%	有
董事	海英俊																			
董事	柯子興																			
董事	張訓海																			
董事	鄭　平																			
董事	許榮源																			
董事	FRED CHAI YAN LEE (李澤元)																			
獨立董事	羅益強																			

酬金級距表

給付本公司各個董事酬金級距	董事姓名			
	前三項酬金總額(A+B+C)		前五項酬金總額(A+B+C+D+E)	
	本公司(註9)	所有轉投資事業 (註10) G	本公司(註9)	所有轉投資事業 (註10) H
低於 2,000,000 元	海英俊、柯子興、張訓海、鄭平、許榮源	海英俊、柯子興、張訓海、鄭平、許榮源	-	-
2,000,000 元（含）～ 5,000,000 元（不含）	鄭崇華、羅益強、李澤元	鄭崇華、羅益強、李澤元	鄭崇華、羅益強、李澤元	鄭崇華、羅益強、李澤元
5,000,000 元（含）～ 10,000,000 元（不含）	-	-	-	-
10,000,000 元（含）～ 15,000,000 元（不含）	-	-	-	-
15,000,000 元（含）～ 30,000,000 元（不含）	-	-	-	-
30,000,000 元（含）～ 50,000,000 元（不含）	-	-	鄭平、許榮源、張訓海	鄭平、許榮源、張訓海
50,000,000 元（含）～ 100,000,000 元（不含）	-	-	海英俊、柯子興	海英俊、柯子興
100,000,000 元以上	-	-	-	-
總計	8 人	8 人	8 人	8 人

註 1：董事按姓名分別列示，以彙總方式揭露各項給付金額。若董事兼任總經理或副總經理者，填列於本表及下表 (3) 總經理及副總經理之酬金。
註 2：係指最近年度董事之報酬 (包括董事薪資、職務加給、退職退休金、離職金、各種獎金、獎勵金等等)。
註 3：係填列最近年度盈餘分配議案股東會前經董事會通過擬議配發之董事酬勞金額。
註 4：係指最近年度董事之相關業務執行費用 (包括車馬費、特支費、各種津貼、宿舍、配車等實物提供等等)。如提供房屋、汽車及其他交通工具或專屬個人之支出時，應揭露所提供資產之性質及成本、實際或按公平市價設算之租金、油資及其他給付。另如配有司機者，請附註說明公司給付該司機之相關報酬，但不計入酬金。
註 5：係指最近年度董事兼任員工（包括兼任總經理、副總經理、其他經理人及員工）所領取包括薪資、職務加給、退職退休金、離職金、各種獎金、獎勵金、車馬費、特支費、各種津貼、宿舍、配車等實物提供等等。如提供房屋、汽車及其他交通工具或專屬個人之支出時，應揭露所提供資產之性質及成本、實際或按公平市價設算之租金、油資及其他給付。另如配有司機者，請附註說明公司給付該司機之相關報酬，但不計入酬金。
註 6：係指最近年度董事兼任員工（包括兼任總經理、副總經理、其他經理人及員工）取得員工紅利（含股票紅利及現金紅利）者，應揭露最近年度盈餘分配議案股東會前經董事會通過擬議配發員工紅利金額，若無法預估者則按去年實際配發比例計算今年擬議配發數，並另應填列附表（配發員工紅利之經理人姓名及配發情形）。其股票紅利金額上市上櫃公司應以證券發行人財務報告編製準則規定公平價值（係指資產負債表日之收盤價）計算之；若非上市上櫃公司則以盈餘所屬年度會計期間結束日之淨值計算之。
註 7：係指截至年報刊印日止董事兼任員工（包括兼任總經理、副總經理、其他經理人及員工）取得員工認股權憑證得認購股數 (不包括已執行部分)，除填列本表外，尚應填列附表 (取得員工認股權憑證之經理人及取得認股權憑證可認股數前十大且得認購金額達新台幣三千萬以上員工之姓名、取得及認購情形)。
註 8：應揭露合併報表內所有公司 (包括本公司) 給付本公司董事各項酬金之總額。
註 9：本公司給付每位董事各項酬金總額，於所歸屬級距中揭露董事姓名。
註 10：合併報表內所有公司 (包括本公司) 給付本公司每位董事各項酬金總額，於所歸屬級距中揭露董事姓名。
註 11：稅後純益係指最近年度之稅後純益。
註 12：a. 本欄應明確填列公司董事「有」或「無」領取來自子公司以外轉投資事業相關酬金。
b. 若填列「有」者，得自願性填列所領取酬金金額，並應依公司董事於子公司以外轉投資事業所擔任身分別所領取之酬金，併入酬金級距表之 G 及 H 欄，並將欄位名稱改為「所有轉投資事業」
c. 酬金係指本公司董事擔任子公司以外轉投資事業之董事、監察人或經理人等身分所領取之報酬、酬勞、員工紅利及業務執行費用等相關酬金。
註 13：本公司於民國 91 年 11 月購入汽車供董事長使用，原始購入成本為 $3,550K，截至民國 96 年 12 月 31 日止，帳面價值為 $0。
＊本表所揭露酬金內容與所得稅法之所得概念不同，故本表目的係作為資訊揭露之用，不作課稅之用。

2. 監察人之酬金

單位：新台幣仟元

職稱	姓名(註1)	監察人酬金						A、B及C等三項總額占稅後純益之比例(註8)		有無領取來自子公司以外轉投資事業酬金(註9)
		報酬(A)(註2)		盈餘分配之酬勞(B)(註3)		業務執行費用(C)(註4)				
		本公司	合併報表內所有公司(註5)	本公司	合併報表內所有公司(註5)	本公司	合併報表內所有公司(註5)	本公司	合併報表內所有公司(註5)	
監察人	謝逸英	0	0	3,500	3,500	0	0	0.02%	0.02%	無
獨立監察人	黃崇興									

酬金級距表

給付本公司各個監察人酬金級距	監察人姓名	
	前三項酬金總額(A+B+C)	
	本公司(註6)	合併報表內所有公司(註7) D
低於 2,000,000 元	謝逸英	謝逸英
2,000,000 元（含）～ 5,000,000 元（不含）	黃崇興	黃崇興
5,000,000 元（含）～ 10,000,000 元（不含）	-	-
10,000,000 元（含）～ 15,000,000 元（不含）	-	-
15,000,000 元（含）～ 30,000,000 元（不含）	-	-
30,000,000 元（含）～ 50,000,000 元（不含）	-	-
50,000,000 元（含）～ 100,000,000 元（不含）	-	-
100,000,000 元以上	-	-
總計	2 人	2 人

註 1：監察人按姓名分別列示，以彙總方式揭露各項給付金額。
註 2：係指最近年度監察人之報酬 (包括監察人薪資、職務加給、退職退休金、離職金、各種獎金、獎勵金等等)。
註 3：係填列最近年度盈餘分配議案股東會前經董事會通過擬議配發之監察人酬勞金額。
註 4：係指最近年度給付監察人之相關業務執行費用 (包括車馬費、特支費、各種津貼、宿舍、配車等實物提供等等) 。如提供房屋、汽車及其他交通工具或專屬個人之支出時，應揭露所提供資產之性質及成本、實際或按公平市價設算之租金、油資及其他給付。另如配有司機者，請附註說明公司給付該司機之相關報酬，但不計入酬金。
註 5：應揭露合併報表內所有公司 (包括本公司) 給付本公司監察人各項酬金之總額。
註 6：本公司給付每位監察人各項酬金總額，於所歸屬級距中揭露監察人姓名。
註 7：合併報表內所有公司 (包括本公司) 給付本公司每位監察人各項酬金總額，於所歸屬級距中揭露監察人姓名。
註 8：稅後純益係指最近年度之稅後純益。
註 9：a. 本欄應明確填列公司監察人「有」或「無」領取來自子公司以外轉投資事業相關酬金。
b. 若填列「有」者，得自願性填列所領取酬金金額，並應依公司監察人於子公司以外轉投資事業所擔任身分別所領取之酬金，併入酬金級距表 D 欄，並將欄位名稱改為「所有轉投資事業」
c. 酬金係指本公司監察人擔任子公司以外轉投資事業之董事、監察人或經理人等身分所領取之報酬、酬勞、員工紅利及業務執行費用等相關酬金。
＊本表所揭露酬金內容與所得稅法之所得概念不同，故本表目的係作為資訊揭露之用，不作課稅之用。

3. 總經理及副總經理之酬金

單位：新台幣仟元

職稱	姓名(註1)	薪資(A)(註2)		獎金及特支費等等(B)(註3)		盈餘分配之員工紅利金額(C)(註4)				A、B及C等三項總額占稅後純益之比例（%）(註9)		取得員工認股權憑證數額(註5)		有無領取來自子公司以外轉投資事業酬金(註10)
		本公司	合併報表內所有公司(註6)	本公司	合併報表內所有公司(註6)	本公司		合併報表內所有公司(註5)		本公司	合併報表內所有公司(註6)	本公司	合併報表內所有公司(註6)	
						現金紅利金額	股票紅利金額	現金紅利金額	股票紅利金額					
執行長	海英俊	15,299	16,130	2,258	2,258	17,000	188,700	17,000	188,700	1.48%	1.49%	3,665,000	3,665,000	有
總經理	柯子興													
副總經理	鄭　平													
副總經理	張訓海													
副總經理	許榮源													

酬金級距表

給付本公司各個總經理及副總經理酬金級距	總經理及副總經理姓名	
	本公司(註7)	所有轉投資事業(註8) D
低於 2,000,000 元	-	-
2,000,000 元（含）～ 5,000,000 元（不含）	-	-
5,000,000 元（含）～ 10,000,000 元（不含）	-	-
10,000,000 元（含）～ 15,000,000 元（不含）	-	-
15,000,000 元（含）～ 30,000,000 元（不含）	-	-
30,000,000 元（含）～ 50,000,000 元（不含）	鄭平、許榮源、張訓海	鄭平、許榮源、張訓海
50,000,000 元（含）～ 100,000,000 元（不含）	海英俊、柯子興	海英俊、柯子興
100,000,000 元以上	-	-
總計	5 人	5 人

註 1：總經理及副總經理姓名分別列示，以彙總方式揭露各項給付金額。若董事兼任總經理或副總經理者應填列本表及上表 (1) 董事之酬金。
註 2：係填列最近年度總經理及副總經理薪資、職務加給、退職退休金、離職金。
註 3：係填列最近年度總經理及副總經理各種獎金、獎勵金、車馬費、特支費、各種津貼、宿舍、配車等實物提供及其他報酬金額。如提供房屋、汽車及其他交通工具或專屬個人之支出時，應揭露所提供資產之性質及成本、實際或按公平市價設算之租金、油資及其他給付。另如配有司機者，請附註說明公司給付該司機之相關報酬，但不計入酬金。
註 4：係填列最近年度盈餘分配議案股東會前經董事會通過擬議配發總經理及副總經理之員工紅利金額 (含股票紅利及現金紅利)，若無法預估者則按去年實際配發比例計算今年擬議配發數，並另填列於附表「配發員工紅利之經理人姓名及配發情形」。其股票紅利金額上市上櫃公司應以證券發行人財務報告編製準則規定公平價值 (係指資產負債表日之收盤價) 計算之。稅後純益係指最近年度之稅後純益。
註 5：係指截至年報刊印日止總經理及副總經理取得員工認股權憑證得認購股數 (不包括已執行部分)，除填列本表外，尚應填列附表「取得員工認股權憑證之經理人及取得認股權憑證可認股數前十大且得認購金額達新台幣三千萬元以上員工之姓名、取得及認購情形」
註 6：應揭露合併報表內所有公司 (包括本公司) 給付本公司總經理及副總經理各項酬金之總額。
註 7：本公司給付每位總經理及副總經理各項酬金總額，於所歸屬級距中揭露總經理及副總經理姓名。
註 8：合併報表內所有公司 (包括本公司) 給付本公司每位總經理及副總經理各項酬金總額，於所歸屬級距中揭露總經理及副總經理姓名。
註 9：稅後純益係指最近年度之稅後純益。
註 10：a. 本欄應明確填列公司總經理及副總經理「有」或「無」領取來自子公司以外轉投資事業相關酬金。
b. 若填列「有」者，得自願性填列所領取酬金金額，並應依公司總經理及副總經理於子公司以外轉投資事業所擔任身分別所領取之酬金，併入酬金級距表 D 欄，並將欄位名稱改為「所有轉投資事業」
c. 酬金係指本公司總經理及副總經理擔任子公司以外轉投資事業之董事、監察人或經理人等身分所領取之報酬、酬勞、員工紅利及業務執行費用等相關酬金。
＊以上董事之酬金、監察人之酬金及經理人之酬金各表所揭露酬金內容與所得稅法之所得概念不同，故以上各表目的係作為資訊揭露之用，不作課稅之用。

4. 配發員工紅利之經理人姓名及配發情形

97 年 4 月 15 日　單位：新台幣仟元

	職稱（註1）	姓名（註1）	股票紅利金額	現金紅利金額	總計	總額占稅後純益之比例（%）
經理人	執行長	海英俊	228,105	20,550	248,655	1.65%
	總經理暨營運長	柯子興				
	副總經理	鄭　平				
	副總經理	張訓海				
	副總經理	許榮源				
	資深副總裁暨總財務長	朱知遠				
	分公司經理人	蔡文蔭				

＊係填列最近年度盈餘分配股東會前經董事會通過擬議配發經理人之員工紅利金額（含股票紅利及現金紅利），若無法預估者則按去年實際配發比例計算今年擬議配發數。其股票紅利金額上市上櫃公司應以證券發行人財務報告編製準則規定公平價值 (係指資產負債表日之收盤價) 計算之。稅後純益係指最近年度之稅後純益。

註 1：揭露個別姓名及職稱，以彙總方式揭露盈餘分配情形。

註 2：經理人之適用範圍，依據證期會九十二年三月二十七日台財證三字第〇九二〇〇〇一三〇一號函令規定，其範圍如下：

(1) 總經理及相當等級者
(2) 副總經理及相當等級者
(3) 協理及相當等級者
(4) 財務部門主管
(5) 會計部門主管
(6) 其他有為公司管理事務及簽名權利之人

註 3：董事、總經理及副總經理有領取員工紅利（含股票紅利及現金紅利）者，除填列於附表「董事之酬金」及「總經理及副總經理之酬金」外，另行填列於本表。

(四)本公司及合併報表所有公司於最近二年度支付本公司董事、監察人、總經理及副總經理酬金總額占稅後純益之比例分析暨給付酬金之政策、標準與組合、訂定酬金之程序及與經營績效之關聯性

1. 本公司及合併報表所有公司於最近二年度支付本公司董事、監察人、總經理及副總經理酬金總額占稅後純益之比例分析

本公司

單位：新台幣仟元

年度	支付董事、監察人、總經理及副總經理酬金總額	總額占稅後純益之比例(%)
95	208,595	1.84%
96	239,456	1.59%

合併報表內所有公司

單位：新台幣仟元

年度	支付董事、監察人、總經理及副總經理酬金總額	總額占稅後純益之比例(%)
95	211,473	1.87%
96	240,288	1.60%

2. 本公司給付酬金之政策及標準：

(1) 本公司給付董事、監察人之酬金，係依公司章程之規定並參酌同業一般給付標準訂定，經股東會通過後行之。另在給付組合中已領公司薪資者，所領之董監事酬勞較專任董監事為低。

(2) 本公司經理人之報酬，係依據職位、評估其在公司的職權及經營團隊之營運績效與目標達成率及貢獻度，並參考同業水準，確保薪酬的競爭性，以達激勵與留才的目的。

三、公司治理運作情形

(一) 董事會運作情形

最近年度董事會開會共計 7 次 (A)，董事監察人出列席情形如下：

職 稱	姓名	實際出(列)席次數 B	委託出席次數	實際出(列)席率(%)【 B / A 】	備註
董事長	鄭崇華	7	0	100%	-
董事	海英俊	7	0	100%	-
董事	柯子興	7	0	100%	-
董事	許榮源	6	1	86%	-
董事	鄭　平	4	3	57%	-
董事	FRED CHAI YAN LEE (李澤元)	5	2	71%	-
董事	梁克勇	4	0	100% (註)	96.07.05 請辭
董事	張訓海	7	0	100%	-
獨立董事	羅益強	2	0	29%	-
監察人	謝逸英	7	-	100%	-
獨立監察人	黃崇興	6	-	86%	-

註：梁克勇先生因達創科技公務繁忙，於 96 年 7 月 5 日請辭本公司董事一職，自 96 年 1 月 1 日起至梁克勇先生辭職日止，本公司共計召開 4 次董事會。

其他應記載事項：

1. 證交法第 14 條之 3 所列事項暨其他經獨立董事反對或保留意見且有紀錄或書面聲明之董事會議決事項 (應敘明董事會日期、期別、議案內容、所有獨立董事意見及公司對獨立董事意見之處理)：無此情形。

2. 董事對利害關係議案迴避之執行情形 (應敘明董事姓名、議案內容、應利益迴避原因以及參與表決情形)：

   (1) 董事姓名：鄭崇華。

   議案內容：擬授權董事長訂定增資發行新股及配發現金股利基準日。

   應利益迴避原因以及參與表決情形：依公司法第 206 條第二項之規定，除董事鄭崇華不得參與表決外，其餘出席董事一致同意通過，授權董事長鄭崇華於行政院金融監督管理委員會核准本無償配發新股增資案後，訂定增資發行新股及配發現金股利基準日。

   (2) 董事姓名：柯子興、許榮源及鄭平。

   議案內容：擬解除經理人柯子興先生、許榮源先生及鄭平先生競業禁止之限制。

   應利益迴避原因以及參與表決情形：依公司法第 206 條第二項之規定，除董事柯子興、許榮源及鄭平不得參與表決外，其餘出席董事一致同意通過在無損及本公司利益之前提下，解除柯子興先生、許榮源先生及鄭平先生擔任台達電子 (郴州) 有限公司職務競業禁止之限制。

   (3) 董事姓名：張訓海。

   議案內容：擬解除經理人張訓海先生競業禁止之限制。

   應利益迴避原因以及參與表決情形：依公司法第 206 條第二項之規定，除董事張訓海不得參與表決外，其餘出席董事一致同意通過在無損及本公司利益之前提下，解除張訓海先生擔任 Deltronics (Netherlands) B.V. 職務競業禁止之限制。

   (4) 董事姓名：海英俊。

   議案內容：擬解除經理人海英俊先生競業禁止之限制。

   應利益迴避原因以及參與表決情形：依公司法第 206 條第二項之規定，除董事海英俊不得參與表決外，其

餘出席董事一致同意通過在無損及本公司利益之前提下，解除海英俊先生擔任 Delta Electronics (H.K.) Limited 職務競業禁止之限制。

(5) 董事姓名：海英俊、柯子興、張訓海、許榮源及鄭平。

議案內容：訂定九十六年度員工認股權憑證之發行日及認股權人名冊。

應利益迴避原因以及參與表決情形：依公司法第 206 條第二項之規定，除董事海英俊、柯子興、張訓海、許榮源及鄭平不得參與表決外，其餘出席董事一致同意通過本案，並授權董事長訂定發行日及執行相關發行細節。

3. 當年度及最近年度加強董事會職能之目標與執行情形評估。

加強董事會職能之目標

修改董事會議事規範，期使董事會之運作能更加制度化，並將董事會重要議決事項及時揭露於公開資訊觀測站及本公司網站，以提昇本公司資訊揭露之透明度。

執行情形評估

本公司董事會已於 95 年 10 月 26 日、96 年 3 月 19 日及 97 年 3 月 10 日修正通過董事會議事規範。除使董事會運作更加制度化外，本公司亦及時將董事會之重要決議公佈於相關網站。

(二) 審計委員會運作情形：

不適用 (本公司目前並未設置審計委員會)。

(三) 公司治理運作情形及其與上市上櫃公司治理實務守則差異情形及原因

項目	運作情形	與上市上櫃公司治理實務守則差異情形及原因
1. 公司股權結構及股東權益 (1) 公司處理股東建議或糾紛等問題之方式 (2) 公司掌握實際控制公司之主要股東及主要股東之最終控制者名單之情形 (3) 公司建立與關係企業風險控管機制及防火牆之方式	(1) 已設置專責人員處理股東建議或糾紛等問題 (2) 主要股東每月均依規定向公司申報其持股變動情形 (3) 本公司與關係企業往來，現行運作方式為依相關法令規定及本公司內部控制制度辦理	符合上市上櫃公司治理實務守則
2. 董事會之組成及職責 (1) 公司設置獨立董事之情形 (2) 定期評估簽證會計師獨立性之情形	(1) 設置一席獨立董事 (2) 董事會授權，由財務最高主管評估	符合上市上櫃公司治理實務守則
3. 監察人之組成及職責 (1) 公司設置獨立監察人之情形 (2) 監察人與公司之員工及股東溝通之情形	(1) 設置一席獨立監察人 (2) 已設立電子信箱供溝通之用 , 並由專人處理	符合上市上櫃公司治理實務守則
4. 建立與利害關係人溝通管道之情形	本公司一向重視利害關係人，包括股東、員工、客戶、上下游廠商、銀行、債權人等彼此間權利及義務關係的平衡。除了平時與各利害關係人保持良好溝通外，並設立電子信箱供利害關係人投訴之用 , 並由專人處理。該信箱為 2308@delta.com.tw 另外，本公司網站『資訊揭露』部分，設有『公司治理』專區，供投資人查詢下載公司治理相關規章，董事會決議重要事項、重大訊息等內容。其網址為 http://www.delta.com.tw/ch/ir/ir_govern.asp	符合上市上櫃公司治理實務守則
5. 資訊公開 (1) 公司架設網站，揭露財務業務及公司治理資訊之情形 (2) 公司採行其他資訊揭露之方式（如架設英文網站、指定專人負責公司資訊之蒐集及揭露、落實發言人制度、法人說明會過程放置公司網站等）	(1) 已建置公開網站定時揭露財務業務與公司治理相關資訊 (2) 除已架設英文網站並由專人負責維護外，本公司亦已建立發言人制度與股東服務專門團隊； 股東大會或法說會相關資訊均定時於公司網站更新 .	符合上市上櫃公司治理實務守則，並提供較多數公司更多更完整之財務業務資訊
6. 公司設置提名或薪酬委員會等功能委員會之運作情形	尚未成立	

7. 公司如依據「上市上櫃公司治理實務守則」訂有公司治理實務守則者，請敘明其運作與所訂公司治理實務守則之差異情形：
本公司目前尚未訂定公司治理實務守則，但已訂定與公司治理相關之董事會議事規範、發言人及代理發言人作業程序、股東會議事規則、內部控制制度、內部稽核實施細則、取得或處分資產處理程序、資金貸與他人作業程序、背書保證作業程序等。

8. 公司對社會責任（如人權、員工權益、僱員關懷、環保、社區參與、社會貢獻、社會服務、投資者關係、供應商關係及利害關係人之權利等）所採行之制度與措施及履行社會責任情形：
台達在履行企業社會責任方面不遺餘力，於 2005 年發表國內企業第一份 CSR「企業社會責任」報告。在 2007 年最新一期發行的台達 CSR「企業社會責任報告」中，內容涵蓋對人權、員工權益、僱員關懷、環保、社會參與、社會貢獻、社會服務、投資人關係、供應商關係，以及利害關係人關係…等項目之履行狀況作出說明。同時，2007 年的台達電子「企業社會責任報告書」更加完整整合了來自於各相關部門、各事業單位以及遍佈台灣、中國以及世界各主要廠區的資料數據，不僅呈現台達與利害相關人之間的互動，更初步統計了我們 2006 年全年主要能資源的耗用量、溫室氣體排放量和廢棄物產生量，進而引用耗電、耗水、溫室氣體密集度等指標，客觀地呈現出近三年來台達的環境績效，以作為後續檢討改善的依據。
另外，台達在企業社會責任方面廣獲國內外各界肯定，包括連續三年（2005 年至 2007 年）榮獲遠見雜誌企業社會責任獎，2008 年進一步獲頒遠見雜誌企業社會責任獎榮譽獎；連續六年（2002 年至 2007 年）蟬連天下雜誌標竿企業電子業第一名；2007 年獲天下雜誌企業公民獎、證基會上市櫃資訊透明度評鑑 A+；2008 年獲選為 CNBC 歐洲商業雜誌（CNBC European Business Magazine）全球百大低碳企業（Global Top 100 Low-carbon Pioneers），成為唯一入榜的台灣企業；2007 年首度榮登富比世雜誌亞洲 50 強企業（Forbes Asia's Fabulous 50）。在客戶方面，2007 年新獲獎客戶肯定之獎項包括 Rockwell 總裁獎、英業達 2007 年最佳合作夥伴獎、北電 (Nortel) 年度最佳供應商獎、英特爾頒發最佳品質供應商獎 (PQS)、富士康集團 2007 年度最佳戰略合作伙伴等等。

以下謹將各企業社會責任事項分述如下：

(1) 人權、員工權益及僱員關懷：
台達認為所有員工應享有尊嚴及被尊重的對待。台達的政策是採用健全的員工雇用條例，以及依照當地國家及地區的法律及規定來對待員工或應徵者。
依據此，台達承諾支持國際上認定的員工人權，如下所列：
a. 禁止雇用被強迫的員工及童工。員工符合合理預告期要求，可以自由辭職。低於 18 歲的員工不得從事具有危險的工作，以及因地制宜地限制夜間工作。
b. 員工不受騷擾及非法的歧視。任何員工或應徵者都不受種族、宗教、膚色、國籍、年紀、殘疾或是其他與台達合法營業利益無關的因素被歧視對待。
c. 員工的報酬應該遵守所有合理的薪資法令及當地條例，包括有關於最低工資、加班時數及法律上規定的福利。工作時數不可超過當地法令的最高規定。

除了勞、健保及勞工安全法規定之外，台達提供員工的額外健康福利包括：
a. 團膳營養規劃：照顧員工飲食健康，台達不但有員工餐廳提供同仁每餐僅需自付 10 元的健康膳食餐點，還貼心地提供同仁提供營養規劃、卡路里計算、上游食材認定證明，讓同仁吃的安心又健康。
b. 健康體適能保健：為照顧員工身心健康平衡，特別邀請國立體育學院運動保健系師生，為同仁作體適能健康作測試，同時提供健康保健諮詢。
c. 辦公室綠化：為了讓同仁能在健康自然的工作環境，特別邀請台大園藝系教授葉德銘博士為大家上課，讓同仁學習瞭解有效降低二氧化碳、落塵，以及有機化合物的植物。同時透過辦公室綠化活動，讓同仁自己學以致用，動手綠化辦公室，讓同仁們得以在綠意盎然的環境中工作，達到「綠活」的效果。
d. 黃金級綠建築廠辦：台達耗資數億元興建綠色廠辦，獲內政部頒發「黃金級」綠建築，也讓同仁能在健康環境中工作。

(2) 環保：
台達電子董事長鄭崇華先生所領導的台達電子集團，不但以「環保、節能、愛地球」為企業使命，更內化成為企業文化，落實在日常營運中。我們衷心期望能為地球環境多盡一份力量，在努力的過程中，也獲得了很好的商機，例如台達率先採用無鉛焊錫製程，日本 Sony 公司因此頒發全世界第一家海外綠色夥伴（Green Partner）的認證給台達。台達 2007 年所提出的六點 CSR 承諾，其中兩點與環境相關，包含積極投入環保節能教育，並鼓勵員工參與社會公益活動，以及研發環保節能產品並落實環保作為，減輕對環境的衝擊。

另外，台達亦努力實踐作為「環保企業」，鄭崇華董事長是全球第一位華人企業家，為 Discovery 頻道拍攝抗暖化廣告。同時，台達陸續在全球各地的廠房及辦公室安裝太陽能系統，降低對能源的消耗，積極推廣「太陽能綠色廠房」概念。

a. 環境政策：台達積極將環保觀念納入企業政策，除了制訂公司環保行為準則手冊、制訂公司節能目標、遵循國際環境保護標準、要求上下游供應商符合國際環保規範之外，亦實施系統化管理限用有害物質，如推展 QC080000 有害物質管理系統，並推廣綠建築，如新建廠辦均以綠建築思維規劃，同時鼓勵綠色庶務，如推展停用紙杯及瓶裝水，另擬評估採用獲永續森林管理驗證的紙類製品等。因應台達的承諾以及環境政策，目前各廠區個別訂定環境目標，包含：
・節約能源使用：空調、照明系統更新改善、推展電力回收系統及熱泵系統、設置能源管理系統等。以台南廠為例，可達省電 30% 之成效。
・推廣再生能源：設置太陽能發電系統。
・節水：雨水及生活廢水回收再利用、省水裝置等。以台南廠為例，可達省水 50% 之成效。
・綠色產品：減少材料使用、並致力提升產品效能。
・目前我們已追蹤並設立電力、水使用量、溫室氣體排放量及密集度等三個基本指標 (見 http://www.delta.com.tw/ch/csr/csr_environment_04.asp)，即將透過相關委員會之討論擬定台達整體目標及作法。
b. 重大國際環保政策的因應：
・響應京都議定書，研擬組織溫室氣體管理委員會及工作組，訂出台達整體溫室氣體政策及減量目標、作法；
・產品依據 RoHS（歐盟有害物質禁用指令）改善；
・完成 WEEE（報廢電子電氣設備條例）相關規定；
・加入國際抗暖化組織：成為 Climate Saving Computing Initiative (CSCI) 贊助會員，與 Intel, HP, Dell 等國際電子大廠共同努力，提升 PC 與伺服器效率，詳見 http://www.climatesaverscomputing.org/。
・研擬供應鏈溫室氣體管理作法：積極配合客戶參與 SCLC (Supply Chain Leadership Collaboration) 試行計畫。
・整合內部資源：將藉由綠色設計與綠色營運委員會之組成及建置相關資訊平台 / 資料庫，以因應重大國際環保政策。
c. 產品開發：台達除了持續投入研發高功率與低耗能的電子產品、以及潔淨能源與替代能源產品之外，生產過程亦落實產品設計及包裝符合環保節能概念、產品製程符合環保節能標準、同時產品運輸過程也重視環保節能要求，具體例子如下：
・節能產品：各式高效率電源供應器及直流電風扇、LED 背光模組及室內輔助照明產品、電力回收模組等。
・再生能源產品：太陽能板、高效率太陽能轉換器、轉換效率達 35% 的聚光型太陽能模組、燃料電池等。
・製程方面，則包含 CCFL 管中汞含量的降低，以及由於太陽能電池的轉換效率提升，生產每瓦太陽能電池所需要的電力減少 (約降至每瓦 6 度)，且矽材料的使用可減少約 3% 等。
d. 推行綠色生活：在日常運作中，台達投入相當的資源落實環境保護，不僅積極改進硬體廠房或辦公室設備、落實產品回收責任、改進生產流程、提升綠色採購的比例，也透過上課、訓練或溝通，鼓勵員工節省能源，其他作法包括：
・生產研發環保節能產品：提升現有產品效率，並積極投入潔淨能源的應用領域。

・廠區再生能源及節能系統：設置太陽能發電、太陽能熱水系統、熱泵系統。
・減少不必要之差旅：如各廠區增加設置 video conference 設備。
・加入國際抗暖化組織：成為 Climate Savers Computing Initiative (CSCI) 會員，與國際電子企業如 Dell, HP, Microsoft, Google 等大廠共同努力提升 PC 與伺服器效率。有關 CSCI 之詳細資料，可以透過以下網頁查詢：http://www.climatesaverscomputing.org/。
・推廣綠活圖：台達不但推出全球第一份企業綠活圖，更加深入讓同仁彼此交流，舉辦綠活圖研討會。會中邀請綠活圖創始人 Wendy Brawer 出席，讓她也能將台達的在綠活圖成功經驗向更多企業界推廣。公司網站更提供互動課程—「靠近一點看台達綠活圖」讓同仁點閱： http://www.delta.com.tw/ch/csr/greenmap.asp。
・鼓勵員工投入環保活動：如以物易物「跳蚤市場」活動、和夏至關燈，此外，同仁亦自動自發成為台達電子文教基金會各項環保活動義工。

e. 推廣環保低碳生活及贊助研發：台達持續透過台達電子文教基金會推廣環境教育並贊助研發，作法包括：
・為 Discovery 頻道拍攝抗暖化廣告，贊助動物星球頻道推出之環保節目「地球放大鏡」(詳見 http://www.animalplanet.com.tw/ontv/earth/index.shtml) 之 播出。
・與桃園縣政府合作推廣省電燈泡。
・推出「節能住宅改造王」活動。
・舉辦「夏至關燈」活動。
・舉辦「2007 台達杯國際太陽能建築設計競賽」。
・設立「低碳生活部落格」：由台達電子文教基金會所經營的《低碳生活部落格》，以「探討全球暖化議題、推展節能減碳運動，文字幽默、案例生動、方法實用」，獲得 2007 年第三屆華文部落格大獎「年度最佳公益應用部落格推薦優格」。《低碳生活部落格 http://lowestc.blogspot.com/》自 2007 年 4 月成立，積極與網友分享即時的「環保訊息」及實用的「節能減碳」手法，為邁向低碳的生活型態而努力。

f. 獎項與認證：台達在環保節能方面的努力與成果，獲得來自客戶、政府機關及非營利組織所頒發的環保獎章及認證以茲肯定，包括：
・來自客戶：SONY 卓越品質肯定獎與環保夥伴 (Green Partner)
・來自公部門：產品通過美國 Energy Star 標準
・來自非營利組織：
I. ISO 14001 及 QC080000 驗證。
II. 產品通過美國 80 PLUS 標準。
III. 獲選 ClimateChangeCorp.com 全球電子業最具發展性之「氣候友善」企業：2007 年 11 月的 ClimateChangeCorp.com 特別報告中，選出了全球石油、電力、零售、金融、電子等十大產業共 20 名「氣候友善」企業，台達電子以生產高效率電源管理零組件以及眾多節能與再生能源產品之具體作為，入選全球電子行業中，最具發展性之「氣候友善」企業。

(3) 社區參與、社會貢獻及社會服務方面：
「環保、節能」是台達長期以來的企業使命，落實在我們的產品開發與日常營運中。過去我們累積許多與環保節能相關的技術，可以作為台達未來茁壯的根本。同時，台達未來亦會持續加強「綠色能源」領域的研究發展、對「綠建築」的推廣。這不但是強化台達的核心競爭力，也是我們盡地球公民的一份義務。

a. 推廣綠建築：
・登上國際舞台，推廣綠建築：美國綠建築協會（U. S. Green Building Council）2007 年會，11 月 7 日在芝加哥舉辦，台達電子受邀參加盛會，並由企業開發總經理蔡榮騰先生向世界各地的綠建築專家介紹，台達如何將企業的營運與綠建築結合，同時將「環保、節能、愛地球」的經營理念宣揚給與會人士。這個綠建築界的的大事，台灣是首度應邀參加，台達電子更是唯一受邀參加的企業界代表。
・台灣第一座黃金級綠建築：台達電子台南廠是台灣第一座獲內政部頒發「黃金級」之綠建築，台達不藏私的接待企業界、官方、學界及媒體的參訪，將綠建築的成效與好處與各界分享。
・建置綠建築書庫：為進一步推廣綠建築的觀念，台達與台北市立圖書館合作成立「綠建築主題館」，在已榮獲多項建築大賞的台北市立圖書館北投分館中，設置綠建築書庫，並協助其進行綠建築效能的監測，同時為其製作導覽光碟，讓更多人認識綠建築之美。

b. 推廣大眾節能教育：
・推廣大眾節能教育：台達電子文教基金會自 2005 年首次推出「節能住宅改造王」活動，並於 2007 年第二次舉辦。此活動教導一般大眾關心自家的住宅環境，使用一些簡單的改造手法（如改換省電燈具、加強住家隔熱、通風等設施）節省住宅耗能。這個活動提供大眾免費節能改造工作坊、專家諮詢服務，並提供小額硬體改造的補助金，民眾參與後不但能改善住家的居住環境，更習得一身節能的好本領。
・台達電子文教基金會連續三年主辦「夏至關燈」活動。
・與桃園縣政府聯合推廣換「節能省電燈泡」活動。
・董事長鄭崇華先生是華人第一位企業家，為 Discovery 頻道拍攝環保節能公益廣告，呼籲大眾「環保、節能、愛地球」，並贊助環保節目「地球放大鏡」之播出。
・贊助環保書籍出版：包括「綠色資本主義」、「為我們的孩子而且的求生手冊」、「綠色商機」、「從搖籃到搖籃」等推廣環保概念之書籍，從文化層面發揮影響力。

c. 深耕能源教育：
・台達電子文教基金會自 2005 年開始積極推展中小學能源教育，首先與國立台灣科學教育館合作「綠色能源巡迴車」，將艱澀的暖化議題以及能源知識，以活潑生動的多媒體呈現方式，教導給全國的中小學生，兩年以來，已巡迴全國超過 10 縣市 200 所中小學，參觀人次超過 5 萬名師生。
・自 2006 年開始，台達電子文教基金會與美國威斯康辛州 K-12 Energy Education Program（KEEP）合作，將 KEEP 這套全美發展最成熟的能源教材引介到台灣，2007 年起並結合全校式經營（Whole School Approach）的理念，在六所學校試辦「行動式」的能源教育，不只在課堂內推廣能源教育的內容，更協助學校全面發展成為節能、提供舒適環境的學習場所。

d. 關注永續能源技術發展：台達電子文教基金會成立十數年來，從未間斷過對高科技學術研發的贊助行動。近年來尤其專注於永續能源領域，如太陽能、燃料電池以及能源管理（節能）技術的研發贊助。2007 年更將關懷重心拓展至節能載具的領域，贊助台灣大學機械系先進動力中心 Formorsun 團隊研發電動車，不但給一群兢兢業業的莘莘學子打了一劑強心針，更為相關領域留下了珍貴的研發人才。

e. 培養環境人才：
・由台達電子文教基金會與荷蘭貿易暨投資辦事處所聯合設立的「台達環境獎學金」，自 2005 年開始頒發，2007 年頒發總額為一百六十五萬元台幣，頒予博士生每名獎額五十萬元、碩士生每名二十五萬元，鼓勵對關懷地球環境及人類未來的有志青年，赴荷蘭進行與環境及永續能源相關之技術、工程、法經與政策等各方面的研究，三年來總計已贊助 16 位碩博士生赴荷蘭修習關於水利、綠建築、景觀設計、生態觀光、能源法律、生質燃料、新聞等諸多與現今環境議題密切相關的學科，使各個領域的優秀人才，都重視到環境的議題，並以此為己任，是國內外少數針對環境議題所設的獎學金
・ 2007 與英國貿易文化辦事處合作，推出「英國貿易文化辦事處與台達電子文教基金會聯合獎學金」(詳情可參閱 http://www.britishcouncil.org.tw/)，採取相同模式，要求申請者必須在未來學成歸國後，運用所學推動環保議題等相關活動 (特別針對有關氣候變異的主題)。獎學金的申請者可以選擇任何科系就讀，但必須展現其將應用所學 (如新聞學、科學等專業知識與技能) 致力於環境保護的決心。

f. 贊助泰北華文教育：又台達電子文教基金會自 2001 年開始每年頒發予 200 位泰北華人子弟獎助學金，助其接受華文教育，期能與家庭經濟環境無虞的孩子一樣站在平等的立足點上。至 2007 年為止，已有超過一千名泰北華人子弟受惠。期間基金會並且不定期視需求贊助泰北地區華文師資培訓、校舍興建經費、華文圖書、來台僑生獎助學金等等。

(4) 投資人關係：
台達電子是台灣證券交易所電子類股最早上市的公司之一，股東人數超過五萬人，因此公司設有投資人服務專門部門，期能做好公司與投資

人之間溝通的橋樑，使投資人即時且充分的了解公司經營成果績效與長期經營策略方向，並提供投資人、分析師、投資相關媒體及各投資機構最好的相關服務。目前台達股權結構，外國專業投資機構持有超過七成，在台灣上市公司之中名列前茅，實為投資人對台達電子之肯定。

(5) 供應商關係：
身為電源管理產品的世界級領導品牌，台達對於研發與製造節能產品責無旁貸，而這項任務也引領著台達提供創新的節能產品，以提供更好的生活品質。台達有系統地減少產品原料中的有害物質，從追蹤、管理、到完全禁用，一直是我們與供應商和客戶共同努力的目標。台達要求每一個供應商，以及其所有從屬公司，均必須遵守台達所制定的環境影響物質管理規範，並承諾供應給台達的所有材料均不能含有環境影響物質。

(6) 利害關係人之權利：
台達一直致力技術創新，透過持續開發新技術與高附加價值的新產品，創造員工成長的工作環境，提高人們的生活品質，進而透過營收及利潤的成長來為股東謀求穩定的投資報酬率。我們力行企業社會責任，同時也不遺餘力的追求股東、員工、及社會整體的最大價值。

9. 其他有助於瞭解公司治理運作情形之重要資訊（如董事及監察人進修之情形、風險管理政策及風險衡量標準之執行情形、保護消費者或客戶政策之執行情形、公司為董事及監察人購買責任保險之情形等）：
(1) 本公司董事及監察人進修之情形

職稱	姓名	進修日期	課程名稱	進修時數
董事	鄭崇華	95/7/25 95/12/12~95/12/13 96/8/28	科技管理與公司治理 史丹佛大學董事學院課程 上市 (櫃) 之公司財務報告常見問題與相關法律責任	3 16 3
董事	海英俊	95/9/5 95/12/12~95/12/13 96/10/16	董監事與經理人之權責與分工 史丹佛大學董事學院課程 員工分紅費用化相關規範	3 16 3
董事	柯子興	95/8/15 95/12/12~95/12/13 96/12/24	董監事與經理人之權責與分工 史丹佛大學董事學院課程 員工分紅費用化相關規範	3 16 3
董事	許榮源	95/12/1 96/11/23	董監事與經理人之權責與分工 董事會運作與企業內部控制	3 3
董事	鄭　平	95/12/7 95/12/12~95/12/13 96/4/27 97/3/21	公司治理機制下董事、監察人之功能及權責 史丹佛大學董事學院課程 台灣經濟的未來 董監事與經理人之權責與分工	3 16 3 3
董事	張訓海	95/7/6 95/7/25 95/12/26 96/3/22 97/2/19	董監事與經理人之權責與分工 科技管理與公司治理 內線交易與董事監察人之利益關係及案例說明 私募基金對企業及其公司治理影響所及之探討 董、監事及會計主管 (大股東) 的股權移轉及租稅規劃實務	3 3 3 3 4
監察人	謝逸英	95/7/25 96/8/28	科技管理與公司治理 上市 (櫃) 之公司財務報告常見問題與相關法律責任	3 3
獨立監察人	黃崇興	95/12/26 96/12/24	內線交易與董事監察人之利益關係及案例說明 員工分紅費用化相關規範	3 3

註：董事梁克勇因達創科技公務繁忙，於 96 年 7 月 5 日請辭本公司董事一職。

(2) 風險管理政策及風險衡量標準之執行情形：
本公司對風險管理一向採預防政策，除依法制訂有嚴密的內控制度並由內部稽核定時不定時查核執行情形外，另投保相關保險如財產保險，產品運輸及產品責任以規避風險。
(3) 保護消費者或客戶政策之執行情形：
在消費者及客戶至上的政策下，依消費者保護法等法律制定相關的內部規定以供員工據以執行。
(4) 公司為董事及監察人購買責任保險之情形：
本公司自 94 年 1 月 1 日起已為董監購買責任保險。

10. 如有公司治理自評報告或委託其他專業機構之公司治理評鑑報告者，應敘明其自評（或委外評鑑）結果、主要缺失（或建議）事項及改善情形：
依公司自評，本公司董事會運作、內部控制稽核、資訊揭露、股務作業等項目，除董事會之功能委員會尚待評估成立，其餘運作均尚屬滿意，無重大缺失。

（四）公司訂定公司治理守則及相關規章之查詢方式

本公司網站『資訊揭露』部分，設有『公司治理』專區，供投資人查詢下載公司治理相關規章，董事會決議重要事項、重大訊息等內容。

其網址為 http://www.delta.com.tw/ch/ir/ir_govern.asp

（五）其他足以增進對公司治理運作情形之瞭解的重要資訊

本公司目前有獨立董事一名及獨立監察人一名，董事成員由原先全部由經營團隊擔任，逐漸引進外部人士擔任董事及監察人，在公司治理方面可以說是邁進一大步。

另本公司將重大訊息及時揭露給大眾及定期召開法人說明會，96 年 5 月獲財團法人中華民國證券暨期貨市場發展基金會評鑑為資訊揭露評鑑 A+ 級公司，亦是代表公司對投資大眾 (含股東) 負責任的態度。

(六) 內部控制制度執行狀況

1. 內部控制聲明書

台達電子工業股份有限公司

內部控制制度聲明書

日期：97 年 3 月 14 日

本公司民國 96 年 1 月 1 日至 96 年 12 月 31 日之內部控制制度，依據自行檢查的結果，謹聲明如下：

一、本公司確知建立、實施和維護內部控制制度係本公司董事會及經理人之責任，本公司業已建立此一制度。其目的係在對營運之效果及效率 (含獲利、績效及保障資產安全等)、財務報導之可靠性及相關法令之遵循等目標的達成，提供合理的確保。

二、內部控制制度有其先天限制，不論設計如何完善，有效之內部控制制度亦僅能對上述三項目標之達成提供合理的確保；而且，由於環境、情況之改變，內部控制制度之有效性可能隨之改變。惟本公司之內部控制制度設有自我監督之機制，缺失一經辨認，本公司即採取更正之行動。

三、本公司係依據「公開發行公司建立內部控制制度處理準則」(以下簡稱「處理準則」) 規定之內部控制制度有效性之判斷項目，判斷內部控制制度之設計及執行是否有效。該「處理準則」所採用之內部控制制度判斷項目，係為依管理控制之過程，將內部控制制度劃分為五個組成要素 :1. 控制環境，2. 風險評估，3. 控制作業，4. 資訊及溝通，及 5. 監督。每個組成要素又包括若干項目。前述項目請參見「處理準則」之規定。

四、本公司業已採用上述內部控制制度判斷項目，檢查內部控制制度之設計及執行的有效性。

五、本公司基於前項檢查結果，認為本公司上開期間的內部控制制度 (含對子公司之監督與管理)，包括知悉營運之效果及效率目標達成之程度、財務報導之可靠性及相關法令之遵循有關的內部控制制度等之設計及執行係屬有效，其能合理確保上述目標之達成。

六、本聲明書將成為本公司年報及公開說明書之主要內容，並對外公開。上述公開之內容如有虛偽、隱匿等不法情事，將涉及證券交易法第二十條、第三十二條、第一百七十一條及第一百七十四條等之法律責任。

七、本聲明書業經本公司民國 97 年 3 月 10 日董事會通過，出席董事 8 人中，均同意本聲明書之內容，併此聲明。

台達電子工業股份有限公司

董 事 長：鄭 崇 華

總 經 理：柯 子 興

2. 本公司並未委託會計師專案審查內部控制制度，故無會計師審查報告。

(七) 最近年度及截至年報刊印日止公司及其內部人員依法被處罰、公司對其內部人員違反內部控制制度規定之處罰、主要缺失與改善情形：

1. 桃園縣環保局於 96 年 5 月至本公司桃園廠查核 95 年 3 月份至 96 年 2 月份期間廢棄物申報產出、暫存及處理情形，環保局之查核結果為「含汞或螢光粉之廢照明光源 (C-0172) 及閃火點小於 60℃之廢液 (C-0301)，連線申報之產出量及暫存量錯誤，處以新台幣 6 萬元罰緩。」

   本公司改善情形為自 96 年起，利用「自我管控廢棄物量紀錄表」與環保署線上申報數據，做二次確認，並經公司之內部稽核人員查證，避免類似事件再次發生。

2. 本公司經理人於申報 95 年 7 月內部人持股變動數時，因一時疏忽漏報一筆交易，致於 96 年 10 月受行政院金融監督管理委員會處罰鍰新台幣 24 萬元。

   本公司改善情形為對內部人加強宣導證交法等相關規範，並於每月申報持股前再做二次確認。

(八) 最近年度及截至年報刊印日止，股東會及董事會之重要決議

董事會及股東會重要決議			
日期	決議單位	案由	決議結果
96.2.16	董事會	1. 子公司「台達國際控股有限公司」之轉投資公司「台達電子 (東莞) 有限公司」增資案。	全體出席董事同意通過，實際投資相關事宜，授權董事長全權處理。
		2. 子公司「台達國際控股有限公司」之轉投資公司「台達能源技術 (上海) 有限公司」增資案。	全體出席董事同意通過，實際投資相關事宜，授權董事長全權處理。
		3. 子公司「台達國際控股有限公司」之轉投資公司「中達電子 (蕪湖) 有限公司」增資案。	全體出席董事同意通過，實際投資相關事宜，授權董事長全權處理。
96.3.19	董事會	1. 九十五年度決算表冊案，提請公決。	全體出席董事同意通過。
		2. 九十五年度盈餘分配案。	全體出席董事同意通過。
		3. 擬辦理盈餘及資本公積轉增資發行新股案。	全體出席董事同意通過。
		4. 取得或處分資產處理程序修訂案。	全體出席董事同意通過。
		5. 董事會議事規範修訂案。	全體出席董事同意通過。
		6. 修訂章程案。	除第三十條之一維持原條文內容不修正外，其餘第十八條及第三十三條照修正條文全體出席董事同意通過。
		7. 解除董事競業禁止之限制案。	全體出席董事同意通過。
		8. 擬召開九十六年股東常會，是否可行，提請公決。	全體出席董事同意通過。
96.4.30	董事會	1. 轉投資公司「中達電子零組件 (吳江) 有限公司」之增資案。	全體出席董事同意通過，實際投資相關事宜，授權董事長全權處理。
		2. 轉投資公司「中達光電工業 (吳江) 有限公司」之增資案。	全體出席董事同意通過，實際投資相關事宜，授權董事長全權處理。
		3. 轉投資公司「台達電子工業 (東莞) 有限公司」之盈餘轉增資案。	全體出席董事同意通過，實際投資相關事宜，授權董事長全權處理。
		4. 轉投資公司「Delta Networks Inc.」擬投資設立「達創科技 (吳江) 有限公司」(公司名稱暫定) 案。	全體出席董事同意通過，實際投資相關事宜，授權董事長全權處理。
		5. 轉投資公司「Delta Networks Inc.」擬投資設立「達創科技 (上海) 有限公司」(公司名稱暫定) 案。	全體出席董事同意通過，實際投資相關事宜，授權董事長全權處理。
96.6.8	股東會	1. 承認 95 年度決算表冊案。	經主席徵詢全體出席股東無異議通過。
		2. 承認 95 年度盈餘分配案。	經主席徵詢全體出席股東無異議通過。
		3. 討論「取得或處分資產處理程序」修訂案。	經主席徵詢全體出席股東無異議通過。
		4. 討論增資發行新股案。	經主席徵詢全體出席股東無異議通過。
		5. 討論修訂章程案。	經主席徵詢全體出席股東無異議通過。
		6. 討論解除董事競業禁止之限制案。	經主席徵詢全體出席股東無異議通過。
96.6.8	董事會	1. 擬授權董事長訂定增資發行新股及配發現金股利基準日案。	依公司法第二〇六條第二項之規定，除董事鄭崇華不得參與表決外，其餘出席董事一致同意通過，授權董事長鄭崇華於行政院金融監督管理委員會核准本無償配發新股增資案後，訂定增資發行新股及配發現金股利基準日。

董事會及股東會重要決議			
日期	決議單位	案由	決議結果
96.8.20	董事會	1. 96 年上半年度財務報表，提請公決。	全體出席董事同意通過。
		2. 轉投資公司「台達國際控股有限公司」擬投資設立「台達電子 (郴州) 有限公司」(公司名稱暫定) 案。	全體出席董事同意通過，實際投資相關事宜，授權董事長全權處理。
		3. 轉投資公司「台達電子零組件 (東莞) 有限公司」與「台達電子電源 (東莞) 有限公司」之合併案。	全體出席董事同意通過。
		4. 擬解除經理人柯子興先生、許榮源先生及鄭平先生競業禁止之限制案。	依公司法第 206 條第二項之規定，除董事柯子興、許榮源及鄭平不得參與表決外，其餘出席董事一致同意通過在無損及本公司利益之前提下，解除柯子興先生、許榮源先生及鄭平先生擔任台達電子 (郴州) 有限公司職務競業禁止之限制。
		5. 擬解除經理人張訓海先生競業禁止之限制案。	依公司法第 206 條第二項之規定，除董事張訓海不得參與表決外，其餘出席董事一致同意通過在無損及本公司利益之前提下，解除張訓海先生擔任 Deltronics (Netherlands) B.V. 職務競業禁止之限制。
96.10.29	董事會	1. 擬解除經理人海英俊先生競業禁止之限制。	依公司法第 206 條第二項之規定，除董事海英俊不得參與表決外，其餘出席董事一致同意通過在無損及本公司利益之前提下，解除海英俊先生擔任 Delta Electronics (H.K.) Limited 職務競業禁止之限制。
		2. 發行九十六年度員工認股權憑證案。	全體出席董事同意通過。
96.12.10	董事會	1. 訂定九十六年度員工認股權憑證之發行日及認股權人名冊案。	依公司法第 206 條第二項之規定，除董事海英俊、柯子興、張訓海、許榮源及鄭平不得參與表決外，其餘出席董事一致同意通過本案，並授權董事長訂定發行日及執行相關發行細節。
97.3.10	董事會	1. 九十六年度決算表冊案，提請公決。	全體出席董事同意通過。
		2. 九十六年度盈餘分配案。	全體出席董事同意通過。
		3. 擬辦理盈餘及資本公積轉增資發行新股案。	全體出席董事同意通過。
		4. 董事會議事規範修訂案。	全體出席董事同意通過。
		5. 修訂章程案。	全體出席董事同意通過。
		6. 董事及監察人選舉辦法修訂案。	全體出席董事同意通過。
		7. 解除董事競業禁止之限制案。	全體出席董事同意通過。
		8. 擬召開九十七年股東常會，是否可行，提請公決。	全體出席董事同意通過。
		9. 轉投資公司「中達電子 (蕪湖) 有限公司」之增資案。	全體出席董事同意通過，實際投資相關事宜，授權董事長全權處理。
		10. 轉投資公司「台達電子 (郴州) 有限公司」之增資案。	全體出席董事同意通過，實際投資相關事宜，授權董事長全權處理。
97.4.8	董事會	1. 擬參與「有量科技股份有限公司」現金增資並購買其老股案。	全體出席董事同意通過，實際投資相關事宜，授權董事長全權處理。
		2. 轉投資公司「德又達網絡通訊科技 (上海) 有限公司」之增資案。	全體出席董事同意通過，實際投資相關事宜，授權董事長全權處理。
		3. 轉投資公司「中達電通股份有限公司 Delta-CIMIC Electronics Co., Ltd.」之股權架構重整及現金增資案。	全體出席董事同意通過，實際投資相關事宜，授權董事長全權處理。

96 年股東會決議執行情形

・承認 95 年度盈餘分配案

95 年度盈餘分配案已全數分配完畢。

・討論增資發行新股案

增資發行新股案於 96 年 7 月 31 日獲經濟部核准變更登記，增資新股並已於 96 年 8 月 15 日上市。

(九) 最近年度及截至年報刊印日止，董事或監察人對董事會通過重要決議有不同意見且有紀錄或書面聲明者，其主要內容：無此情形。

(十) 最近年度及截至年報刊印日止，與財務報告有關人士辭職解任情形彙總表

97年4月15日

職稱	姓名	到任日期	解任日期	辭職或解任原因
董事長	鄭崇華	在職中	-	-
執行長	海英俊	在職中	-	-
總經理	柯子興	在職中	-	-
總財務長	朱知遠	在職中	-	-
稽核主管	詹德佑	在職中	-	-

註：所稱與財務報告有關人士係指董事長、總經理、會計主管、內部稽核主管等。

四、會計師公費資訊

(一) 給付簽證會計師、簽證會計師所屬事務所及其關係企業之非審計公費占審計公費之比例達四分之一以上情形，詳下表。

會計師公費資訊

單位：新台幣仟元

事務所名稱	會計師姓名		審計公費	非審計公費					會計師之查核期間是否涵蓋完整會計年度			
				制度設計	工商登記	人力資源	其他	小 計	是	否	查核期間	備 註
資誠會計師事務所	蔡金拋	曾惠瑾	14,615（註）	0	96	1,028	2,710	3,834	V		96.1.1~96.12.31	其他非審計公費包含租稅諮詢及移轉定價研究報告

註：本公司第 1、3 季出具合併報表之需求，故包含轉投資公司相關核閱公費等

(二) 更換會計師事務所且更換年度所支付之審計公費較更換前一年度之審計公費減少者：無此情形。

(三) 審計公費較前一年度減少達百分之十五以上者：無此情形。

五、更換會計師資訊：

無此情形。

六、公司之董事長、總經理、負責財務或會計事務之經理人，最近一年內曾任職於簽證會計師所屬事務所或其關係企業者：

無此情形。

七、最近年度及截至年報刊印日止，董事、監察人、經理人及大股東股權變動、移轉及質押情形

(一) 董事、監察人、經理人及大股東股權變動情形

職 稱	姓 名	96年度		民國97年1月1日至民國97年4月15日	
		持有股數增（減）數	質押股數增（減）數(註1)	持有股數增（減）數	質押股數增（減）數(註1)
董事長	鄭崇華	4,349,195	0	無異動	0
副董事長暨執行長	海英俊	303,818	0	無異動	0
董事、總經理暨營運長	柯子興	(222,474)	0	(17,000)	0
董事、副總經理	許榮源	183,705	0	(27,000)	0
董事	梁克勇	(註 2)	0	-	-
董事、副總經理	鄭　平	540,940	0	無異動	0
董事、副總經理	張訓海	190,017	0	無異動	0
董事	FRED CHAI YAN LEE (李澤元)	0	0	無異動	0
獨立董事	羅益強	12,134	0	無異動	0
監察人	謝逸英	2,042,039	0	無異動	0
獨立監察人	黃崇興	0	0	無異動	0
資深副總裁暨總財務長	朱知遠	88,389	0	(3,000)	0
台南分公司經理	蔡文蔭	80,037	0	無異動	0
大股東	香港商香達國際有限公司	11,635,056	0	無異動	0

註 1：本公司董事、監察人、經理人及大股東並無質押股票之情事。
註 2：梁克勇先生於民國 96 年 7 月 5 日請辭本公司董事，請辭時持股為 1,864,245 股，民國 95 年 12 月 31 日之持股為 1,864,245 股。

(二) 股權移轉之相對人為關係人者

姓 名	股權移轉原因	交易日期	交易相對人	交易相對人與公司、董事、監察人及持股比例超過百分之十股東之關係	股 數	交易價格
柯子興	贈與	96 年 8 月 17 日	柯慈恩 柯維恩	父女 父子	10,000 10,000	- -

(三) 股權質押之相對人為關係人者：無

八、持股比例占前十名之股東，其相互間之關係資料

97年4月15日

姓名（註1）	本人持有股份		配偶、未成年子女持有股份		利用他人名義合計持有股份		前十大股東相互間具有財務會計準則公報第六號關係人或為配偶、二親等以內之親屬關係者，其名稱或姓名及關係。（註3）		備註
	股數	持股比率	股數	持股比率	股數	持股比率	名稱(或姓名)	關係	
香港商香達國際有限公司	244,336,191	11.59%	0	-	0	-	無	-	-
英屬澤西島商英達控股有限公司	187,950,920	8.92%	0	-	0	-	無	-	-
鄭崇華	132,283,102	6.28%	42,862,821	2.03%	0	-	謝逸英	配偶	-
美商摩根大通銀行託管資本世界成長及收益基金公司專戶	84,826,217	4.02%	0	-	0	-	無	-	-
大通託管資本收益建立者公司投資專戶	59,955,950	2.84%	0	-	0	-	無	-	-
大通託管沙烏地阿拉伯中央銀行投資專戶	46,326,038	2.19%	0	-	0	-	無	-	-
謝逸英	42,862,821	2.03%	132,283,102	6.28%	0	-	鄭崇華	配偶	-
勞工保險局	34,479,750	1.63%	0	-	0	-	無	-	-
花旗託管蘇格蘭皇家ＦＳ太平洋投資專戶	32,805,555	1.55%	0	-	0	-	無	-	-

姓名（註1）	本人持有股份		配偶、未成年子女持有股份		利用他人名義合計持有股份		前十大股東相互間具有財務會計準則公報第六號關係人或為配偶、二親等以內之親屬關係者，其名稱或姓名及關係。（註3）		備註
	股數	持股比率	股數	持股比率	股數	持股比率	名稱(或姓名)	關係	
大通銀行託管新興市場成長基金投資專戶	27,648,922	1.31%	0	-	0	-	無	-	-

註 1：列示前十名股東。
註 2：持股比例之計算係指分別以自己名義、配偶、未成年子女或利用他人名義計算持股比率。
註 3：將前揭所列示之股東包括法人及自然人，應揭露彼此間之關係。

九、公司、公司之董事、監察人、經理人及公司直接或間接控制之事業對同一轉投資事業之持股數及綜合持股比例

96年12月31日　單位：股、%

轉投資事業	本公司投資		董事、監察人、經理人及直接或間接控制事業之投資		綜合持股	
	股數	持股比率	股數	持股比率	股數	持股比率
Delta Networks Holding Ltd.	39,800,000	100.00%	-	0.00%	39,800,000	100.00%
Deltronics (Netherlands) B.V.	765,000	100.00%	-	0.00%	765,000	100.00%
翰立光電股份有限公司	137,932,068	95.54%	-	0.00%	137,932,068	95.54%
台達國際控股有限公司	67,680,000	94.00%	-	0.00%	67,680,000	94.00%
旺能光電股份有限公司	62,338,596	54.75%	-	0.00%	62,338,596	54.75%
奇達光電股份有限公司	41,250,000	46.24%	6,700,000	7.51%	47,950,000	53.76%
乾寶泰光碟科技股份有限公司	19,600,000	39.20%	445,000	0.89%	20,045,000	40.09%
乾坤科技股份有限公司	62,612,333	34.22%	5,181,264	2.83%	67,793,597	37.05%
Delta Electronics (Scotland) Limited	475,000	19.00%	-	0.00%	475,000	19.00%
鋇泰電子陶瓷股份有限公司	7,491,199	18.94%	-	0.00%	7,491,199	18.94%
Delta America Limited	2,100,000	16.61%	120,000	0.95%	2,220,000	17.56%
友嘉科技股份有限公司	9,612,368	12.70%	-	0.00%	9,612,368	12.70%
愛爾達科技股份有限公司	1,548,000	12.64%	-	0.00%	1,548,000	12.64%
茂達電子股份有限公司	12,290,283	10.82%	282	0.00%	12,290,565	10.82%
富驊企業股份有限公司	7,688,890	6.36%	3,636,158	3.01%	11,325,048	9.38%
Delta Electronics (Thailand) Public Co., Ltd.	69,128,140	5.54%	193,984,450	15.55%	263,112,590	21.09%
普訊創業投資股份有限公司	8,878,280	4.56%	-	0.00%	8,878,280	4.56%
普訊伍創業投資股份有限公司	7,000,000	3.89%	3,000,000	1.67%	10,000,000	5.56%
普實創業投資股份有限公司	6,603,072	3.13%	2,991,744	1.42%	9,594,816	4.54%
新電國際股份有限公司	50,000	2.94%	-	0.00%	50,000	2.94%
盛華創業投資股份有限公司	750,000	2.50%	-	0.00%	750,000	2.50%
中晶光電科技股份有限公司	3,000,000	2.09%	-	0.00%	3,000,000	2.09%
普訊捌創業投資股份有限公司	3,000,000	2.00%	-	0.00%	3,000,000	2.00%
友訊科技股份有限公司	12,405,991	1.81%	-	0.00%	12,405,991	1.81%
聚積科技股份有限公司	300,000	1.13%	-	0.00%	300,000	1.13%
增你強股份有限公司	1,168,341	0.54%	-	0.00%	1,168,341	0.54%

一、資本及股份

（一）股本來源

97年4月15日　單位：股、新台幣元

年月	發行價格	核定股本		實收股本		備註	
		股數	金額	股數	金額	股本來源	生效(核准)日期與文號
60.04	10	30,000	300,000	30,000	300,000	設立	-
61.04	10	100,000	1,000,000	100,000	1,000,000	現金增資 700,000	-
62.07	10	300,000	3,000,000	300,000	3,000,000	現金增資 2,000,000	-
64.08	10	500,000	5,000,000	500,000	5,000,000	現金增資 2,000,000	-
66.08	10	1,000,000	10,000,000	1,000,000	10,000,000	現金增資 5,000,000	-
67.11	10	2,000,000	20,000,000	2,000,000	20,000,000	現金增資 10,000,000	-
68.08	10	4,000,000	40,000,000	4,000,000	40,000,000	現金增資 16,100,000 盈餘增資 3,900,000	-
71.08	10	8,000,000	80,000,000	8,000,000	80,000,000	現金增資 34,000,000 盈餘增資 6,000,000	-
73.11	10	16,000,000	160,000,000	16,000,000	160,000,000	現金增資 60,000,000 盈餘增資 20,000,000	-
74.11	10	19,500,000	195,000,000	19,500,000	195,000,000	現金增資 3,000,000 盈餘增資 32,000,000	-
76.11	10	52,000,000	520,000,000	52,000,000	520,000,000	現金增資 130,000,000 盈餘增資 195,000,000	76.10.19(76) 台財證 (一) 第 01044 號
77.07	10	78,500,000	785,000,000	78,500,000	785,000,000	盈餘增資 265,000,000	77.07.14(77) 台財證 (一) 第 08647 號
77.11	10	100,000,000	1,000,000,000	100,000,000	1,000,000,000	現金增資 215,000,000	77.10.27(77) 台財證 (一) 第 09250 號
78.09	10	125,000,000	1,250,000,000	125,000,000	1,250,000,000	盈餘增資 250,000,000	78.07.31(78) 台財證 (一) 第 01541 號
79.09	10	179,000,000	1,790,000,000	138,600,000	1,386,000,000	盈餘增資 136,000,000	79.07.28(79) 台財證 (一) 第 01755 號
80.12	10	179,000,000	1,790,000,000	152,460,000	1,524,600,000	盈餘增資 138,600,000	80.10.02(80) 台財證 (一) 第 02842 號
81.08	10	229,000,000	2,290,000,000	167,706,000	1,677,060,000	盈餘增資 152,460,000	81.07.14(81) 台財證 (一) 第 01583 號
81.12	10	229,000,000	2,290,000,000	170,620,786	1,706,207,860	權證換發普通股 29,147,860	82.01.08(82) 台財證 (一) 第 84152 號
82.08	10	268,000,000	2,680,000,000	191,800,000	1,918,000,000	盈餘增資 211,792,140	82.07.13(82) 台財證 (一) 第 29964 號
82.12	10	268,000,000	2,680,000,000	203,301,496	2,033,014,960	權證換發普通股 115,014,960	83.01.10(83) 台財證 (一) 第 50111 號
83.08	10	320,000,000	3,200,000,000	245,600,000	2,456,000,000	盈餘增資 422,985,040	83.07.22(83) 台財證 (一) 第 32166 號
83.12	10	320,000,000	3,200,000,000	246,360,671	2,463,606,710	權證換發普通股 7,606,710	84.01.05(84) 台財證 (一) 第 55114 號
84.07	10	360,000,000	3,600,000,000	297,800,000	2,978,000,000	盈餘增資 514,393,290	84.06.17(84) 台財證 (一) 第 36040 號
84.12	10	360,000,000	3,600,000,000	298,010,250	2,980,102,500	權證換發普通股 2,102,500	85.01.03(85) 台財證 (一) 第 67056 號
85.07	10	500,000,000	5,000,000,000	362,000,000	3,620,000,000	盈餘增資 639,897,500	85.07.01(85) 台財證 (一) 第 40315 號
85.12	10	500,000,000	5,000,000,000	362,522,704	3,625,227,040	權證換發普通股 5,227,040	86.01.04(86) 台財證 (一) 第 76507 號
86.07	10	500,000,000	5,000,000,000	446,702,490	4,467,024,900	盈餘增資 784,772,960 權證換發普通股 57,024,900	86.06.25(86) 台財證 (一) 第 50062 號 86.07.24(86) 台財證 (一) 第 59606 號
87.01	10	500,000,000	5,000,000,000	457,457,125	4,574,571,250	權證換發普通股 107,546,350	87.01.05(87) 台財證 (一) 第 96405 號
87.07	10	900,000,000	9,000,000,000	560,685,771	5,606,857,710	盈餘增資 1,005,428,750 權證換發普通股 26,857,710	87.06.12(87) 台財證 (一) 第 51669 號 -
87.12	10	900,000,000	9,000,000,000	561,908,458	5,619,084,580	權證換發普通股 12,226,870	-
88.07	10	900,000,000	9,000,000,000	734,534,144	7,345,341,440	盈餘增資 1,233,915,420 權證換發普通股 492,341,440	88.06.11(88) 台財證 (一) 第 54830 號 -
88.12	10	900,000,000	9,000,000,000	747,599,319	7,475,993,190	權證換發普通股 130,651,750	-
89.02	10	900,000,000	9,000,000,000	748,424,552	7,484,245,520	權證換發普通股 8,252,330	-
89.07	10	1,400,000,000	14,000,000,000	954,446,384	9,544,463,840	盈餘增資 2,045,754,480 權證換發普通股 14,463,840	89.06.05(89) 台財證 (一) 第 48759 號 -
89.12	10	1,400,000,000	14,000,000,000	954,615,430	9,546,154,300	權證換發普通股 1,690,460	-
90.07	10	1,400,000,000	14,000,000,000	1,189,460,000	11,894,600,000	盈餘增資 2,348,445,700	90.06.05(90) 台財證 (一) 第 135239 號
91.07	10	1,680,000,000	16,800,000,000	1,387,879,000	13,878,790,000	盈餘增資 1,984,190,000	91.06.06 台財證一第 09100130199 號
92.06	10	1,680,000,000	16,800,000,000	1,480,273,000	14,802,730,000	盈餘增資 923,940,000	92.05.21 台財證一字第 0920122376 號
93.07	10	2,000,000,000	20,000,000,000	1,585,560,000	15,855,600,000	盈餘增資 1,052,870,000	93.06.01 台財證一字第 0930124290 號
93.12	10	2,000,000,000	20,000,000,000	1,585,971,952	15,859,719,520	可轉換公司債換發新股 4,119,520	94.01.25 經授商字第 09401008870 號
94.03	10	2,000,000,000	20,000,000,000	1,607,386,628	16,073,866,280	可轉換公司債換發新股 214,146,760	94.04.19 經授商字第 09401065160 號
94.06	10	2,000,000,000	20,000,000,000	1,778,516,162	17,785,161,620	可轉換公司債換發新股 586,826,570 盈餘增資 1,124,468,770	94.07.12 經授商字第 09401128700 號
94.09	10	2,000,000,000	20,000,000,000	1,822,749,878	18,227,498,780	可轉換公司債換發新股 442,337,160	94.10.17 經授商字第 09401204370 號
94.12	10	2,000,000,000	20,000,000,000	1,830,381,534	18,303,815,340	可轉換公司債換發新股 76,316,560	95.01.16 經授商字第 09501008160 號

年月	發行價格	核定股本		實收股本		備註	
		股數	金額	股數	金額	股本來源	生效(核准)日期與文號
95.02	10	2,000,000,000	20,000,000,000	1,840,422,412	18,404,224,120	可轉換公司債換發新股 100,408,780	95.03.08 經授商字第 09501040200 號
95.06	10	2,300,000,000	23,000,000,000	1,969,445,000	19,694,450,000	盈餘增資 1,290,225,880	95.07.06 經授商字第 09501138590 號
96.07	10	2,300,000,000	23,000,000,000	2,106,417,250	21,064,172,500	盈餘資本公積增資 1,369,722,500	96.07.31 經授商字第 09601182190 號

註：本公司無以現金以外之財產抵充股款之情形。

股份種類	核定股本			備註
	流通在外股份	未發行股份	合計	
記名式普通股	2,106,417,250 股	193,582,750 股	2,300,000,000 股	上市公司股票

註：額定股本 2,300,000,000 股中保留 60,000,000 股作為認股權憑證、附認股權特別股或附認股權公司債行使認股權用。

總括申報制度相關資訊：無

(二) 股東結構

97年4月15日

股東結構 / 數量	政府機構	金融機構	其他法人	個人	外國機構及外人	合計
人數	10	27	215	58,378	687	59,317
持有股數	68,553,759	40,169,627	69,214,900	445,737,257	1,482,741,707	2,106,417,250
持股比例	3.25%	1.91%	3.29%	21.16%	70.39%	100.00%

(三) 股權分散情形

每股面額十元　97年4月15日

持股分級	股東人數	持有股數(註)	持股比例
1 至 999	22,726	6,493,907	0.31%
1,000 至 5,000	27,473	57,265,387	2.72%
5,001 至 10,000	4,316	31,623,815	1.50%
10,001 至 15,000	1,494	18,110,530	0.86%
15,001 至 20,000	742	13,213,327	0.63%
20,001 至 30,000	757	18,404,300	0.87%
30,001 至 50,000	594	23,280,136	1.11%
50,001 至 100,000	436	30,839,058	1.47%
100,001 至 200,000	244	34,336,365	1.63%
200,001 至 400,000	161	45,486,626	2.16%
400,001 至 600,000	80	39,468,146	1.87%
600,001 至 800,000	46	32,455,475	1.54%
800,001 至 1,000,000	33	29,131,722	1.38%
1,000,001 以上	215	1,726,308,456	81.95%
合計	59,317	2,106,417,250	100.00%

註：係普通股，本公司並未發行特別股

(四) 主要股東名單 (股權比例占前十名之股東名稱)

97年4月15日

主要股東名稱 / 股份	持有股數(註)	持股比例
香港商香達國際有限公司	244,336,191	11.59%
英屬澤西島商英達控股有限公司	187,950,920	8.92%
鄭崇華	132,283,102	6.28%
美商摩根大通銀行託管資本世界成長及收益基金公司專戶	84,826,217	4.02%
大通託管資本收益建立者公司投資專戶	59,955,950	2.84%
大通託管沙烏地阿拉伯中央銀行投資專戶	46,326,038	2.19%
謝逸英	42,862,821	2.03%
勞工保險局	34,479,750	1.63%
花旗託管蘇格蘭皇家 FS 太平洋投資專戶	32,805,555	1.55%
大通銀行託管新興市場成長基金投資專戶	27,648,922	1.31%

註：係實際持股

(五) 每股市價、淨值、盈餘及股利資料

項目 \ 年度			95年	96年	當年度截至97年4月15日(註8)
每股市價（註 1）（註 11）	最　高		109.00	135.00	110.00
	最　低		62.90	94.40	73.10
	平　均		88.09	114.83	86.21
每股淨值（註 2）	分 配 前		25.29	28.38	不適用
	分 配 後		20.70	(註 9)	
每股盈餘	加權平均股數		1,968,788,513	2,106,417,250	
	調整前稅後每股盈餘（註 3）		5.76	7.15	
	追溯調整後稅後每股盈餘		5.38	(註 9)	
每股股利（註 11）	現 金 股 利		4.50	5.50 (註 10)	
	無償配股	盈餘配股	0.10	0.10 (註 10)	
		資本公積配股	0.40	0.10 (註 10)	
	累積未付股利（註 4）		—	—	
投資報酬分析	本益比（註 5）		15.29	16.06	
	本利比（註 6）		19.57	20.88	
	現金股利殖利率（註 7）		5.10%	4.79%	

註 1：列示各年度普通股最高及最低市價、並按各年度成交值與成交量計算各年度平均市價。
註 2：以年底已發行之股數為準並依據次年度股東會決議分配之情形填列。
註 3：因無償配股而追溯調整，列示調整前及調整後之每股盈餘。
註 4：權益證券發行條件如有規定當年度未發放之股利得累積至有盈餘年度發放者，應分別揭露截至當年度止累積未付之股利：無。
註 5：本益比＝當年度每股平均收盤價／每股盈餘。
註 6：本利比＝當年度每股平均收盤價／每股現金股利。
註 7：現金股利殖利率＝每股現金股利／當年度每股平均收盤價。
註 8：填列截至年報刊印日 97 年 4 月 15 日之資料。
註 9：96 年度盈餘分配案尚未經股東會決議，故未列示。
註 10：係經民國 97 年 3 月 10 日董事會決議，截至年報刊印日民國 97 年 4 月 15 日止，尚未經股東會決議。
註 11：以盈餘轉增資配股，按發放之股數追溯調整之市價及現金股利資訊如下：

每股市價　　單位：新台幣元

項目 \ 年度		95 年度	96 年度
每股市價	調整前之每股市價	88.09	114.83
	追溯調整後之每股市價	82.31	107.36

現金股利　　單位：新台幣元

項目 \ 年度	95 年度	96 年度
現金股利	4.5000	5.5000 註 (1)
追溯調整後之現金股利 註 (2)	4.2073	註 (3)

註 (1)：係經民國 97 年 3 月 10 日董事會決議，截至年報刊印日民國 97 年 4 月 15 日止，尚未經股東會決議。
註 (2)：係依民國 96 年度盈餘轉增資之配股率 6.955% 追溯調整計算。
註 (3)：96 年度盈餘分配案尚未經股東會決議，故未列示。

(六) 公司股利政策及執行情況

1. 公司股利政策

因本公司所處環境多變，企業生命週期正值穩定成長階段，為考量健全公司財務結構、營運盈餘之狀況及未來擴展營運規模之需要，擬採剩餘股利政策。董事會擬具之盈餘分派議案，以截至本期可分配盈餘中至少提撥百分之五十為股東紅利，其中現金股利之分派以不低於股東紅利百分之五為原則。

2. 本次股東會擬議股利分配之情形

・以配息基準日股東名簿記載之股東持有股份，按每仟股配發現金股利新台幣 5,500 元之比例分配。

・以配股基準日股東名簿記載之股東持有股份，按盈餘轉增資每仟股配發 10 股及資本公積轉增資每仟股配發 10 股之比例分配 (合計每仟股無償配發 20 股)。

(七) 本次股東會擬議之無償配股對公司營業績效及每股盈餘之影響

單位：新台幣元

項目 \ 年度			97年度(註1)
期初實收資本額 (元)			21,064,172,500
當年度配股配息情形	每股現金股利 (元)		5.5
	盈餘轉增資每股配股數 (元)		0.1
	資本公積轉增資每股配股數 (元)		0.1
營業績效變化情形	營業利益		（註 2）
	營業利益較去年同期增 (減) 比率		
	稅後純益		
	稅後純益較去年同期增 (減) 比率		
	每股盈餘 (元)		
	每股盈餘較去年同期增（減）比率		
	年平均投資報酬率 (年平均本益比 倒數)		
擬制性每股盈餘及本益比	若盈餘轉增資全數改配放現金股利	擬制每股盈餘（元)	
		擬制年平均投資報酬率	
	若未辦理資本公積轉增資	擬制每股盈餘 (元)	
		擬制年平均投資報酬率	
	若未辦理資本公積且盈餘轉增資改以現金股利發放	擬制每股盈餘 (元)	
		擬制年平均投資報酬率	

註 1：97 年度之配股配息情形，係依 97 年 3 月 10 日董事會決議通過之盈餘分配案列示，其股本係以 97 年 4 月 15 日 (本年度股東常會停止過戶起始日) 之股本 2,106,417,250 股為分配基礎。

註 2：本公司依規定不需公開 97 年度財務預測，故營業績效變化情形、擬制性每股盈餘及本益比相關資訊並不適用。

董事長：鄭崇華　　經理人：海英俊　　會計主管：朱知遠

(八) 員工分紅及董事、監察人酬勞

公司章程所載員工分紅及董事、監察人酬勞

本公司章程規定，每年決算後如有盈餘依下列順序分派之：

1. 提繳稅捐。
2. 彌補虧損。
3. 提存百分之十為法定盈餘公積。
4. 必要時得酌提特別盈餘公積。
5. 其餘盈餘分配就 1 至 4 項規定後之數額，加計期初未分配盈餘數額後，由股東會決議當年度分配數額，依下列百分比分派之：
   (1) 董監酬勞：當年度分配數額 1% 以下。
   (2) 員工紅利：當年度分配數額至少 3%，員工紅利以股票發放時，其對象得包括符合一定條件之從屬公司員工，相關辦法授權董事會或其授權人訂定之。
   (3) 股東紅利：當年度分配數額為扣除董監酬勞及員工紅利後之數額。

董事會通過擬議配發員工分紅等資訊

本公司九十六年度盈餘分配案，經董事會通過擬議分派情形如下：

・擬議配發之員工紅利 – 股票：新台幣 365,000,040 元

・擬議配發之員工紅利 – 現金：新台幣 365,000,000 元

・擬議配發之董監酬勞：新台幣 16,200,000 元

・擬議配發員工紅利股數及其占盈餘轉增資之比例：36,500,004 股；63.41%

・考慮擬議配發員工紅利及董事監察人酬勞後之設算每股盈餘：新台幣 6.796 元。

・考慮擬議配發員工分紅配股 (以本公司 96 年 12 月之平均收盤價為市價計算) 後設算之每股盈餘：新台幣 5.300 元。

上年度盈餘用以配發員工紅利及董事、監察人酬勞之情形

・本公司 95 年度實際配發之員工紅利 – 股票：新台幣 385,000,000 元

・本公司 95 年度實際配發之員工紅利 – 現金：新台幣 192,500,000 元

・本公司 95 年度配發之董監酬勞：新台幣 16,700,000 元

原董事會通過之擬議配發情形同實際配發情形，並無差異。

(九) 公司買回本公司股份情形：無

二、公司債辦理情形：無

三、特別股辦理情形：無

四、海外存託憑證辦理情形

發行（辦理）日期 / 項目			94年 3月 29日
發行（辦理）日期			94 年 3 月 29 日
發行及交易地點			發行：中華民國台灣以外地區 交易：盧森堡證券交易所
發行總金額			約為美金 134,666 仟元
單位發行價格			美金 8.4166 元
發行單位總數			16,000,000 單位
表彰有價證券之來源			股東鄭崇華與謝逸英之持股
表彰有價證券之數額			80,000,000 股
存託憑證持有人之權利與義務			與普通股股東相同
受託人			不適用
存託機構			美國紐約銀行
保管機構			兆豐國際商業銀行
未兑回餘額 (註 1)			1,018,721.6 單位
發行及存續期間相關費用之分攤方式			參與發行存託憑證所產生之所有費用，皆包含於承銷費用中，由國外主辦承銷商負擔。存續期間之相關費用、資訊揭露及其他費用均由出售股東負擔。
存託契約及保管契約之重要約定事項			承銷契約及發行海外存託憑證之存託契約將以英國法律及美國紐約州法律為準據法。但海外存託憑證之核准參與發行則依中華民國法令辦理並受中華民國法令之限制。
每單位市價 (註 2)	96 年	最 高	US$ 20.00
		最 低	US$ 14.19
		平 均	US$ 17.05
	當年度截至 97 年 4 月 15 日	最 高	US$ 14.95
		最 低	US$ 11.60
		平 均	US$ 13.32

註 1：海外存託憑證於 94 年 3 月 29 日發行 16,000,000 單位，加計 94 年 8 月 5 日發放之股票股利 353,370.4 單位、95 年 7 月 19 日發放之股票股利 254,559.0 單位及 96 年 8 月 15 日發放之股票股利 156,112.2 單位，發行總數為 16,764,041.6 單位。截至 97 年 4 月 15 日年報刊印日止，投資人總計兑回 18,435,205 單位，投資人申請再發行 2,689,885 單位，故流通餘額總數為 1,018,721.6 單位。

註 2：資料來源：盧森堡證券交易所

五、員工認股權憑證辦理情形

(一) 公司尚未屆期之員工認股權憑證辦理情形

97年4 月15日

員工認股權憑證種類	九十六年第一次員工認股權憑證
主管機關核准日期	96 年 11 月 28 日
發行（辦理）日期	96 年 12 月 18 日
發行單位數	60,000,000 單位 (註)
發行得認購股數占已發行股份總數比率	2.8484%
認股存續期間	六年
履約方式	發行新股
限制認股期間及比率（%）	認股權人自發行日起屆滿二年後累計可行使認股權比例 40%，屆滿三年後累計可行使認股權比例 70%，屆滿四年後累計可行使認股權比例 100%。
已執行取得股數	0
已執行認股金額	0
未執行認股數量	60,000,000 單位
未執行認股者其每股認購價格	新台幣 100 元
未執行認股數量占已發行股份總數比率（%）	2.8484%
對股東權益影響	本認股權憑證於發行日屆滿二年後，分次執行，對原有普通股股權可能稀釋比例約為 2.8484%，對股東權益稀釋效果尚屬有限。

註：每單位員工認股權憑證可認購普通股壹股。

(二) 取得員工認股權憑證之經理人及取得認股權憑證可認股數前十大且得認購金額達新臺幣三千萬元以上員工之姓名、取得及認購情形

97年4月15日　單位：股、新台幣元

	職稱（註）	姓名	取得認股數量	取得認股數量占已發行股份總數比率	已執行				未執行			
					已執行認股數量	已執行認股價格	已執行認股金額	已執行認股數量占已發行股份總數比率	未執行認股數量	未執行認股價格	未執行認股金額	未執行認股數量占已發行股份總數比率
經理人	執行長	海英俊	4,453,000	0.2114%	無	無	無	無	4,453,000	100	445,300,000	0.2114%
	總經理	柯子興										
	副總經理	許榮源										
	副總經理	鄭　平										
	副總經理	張訓海										
	總財務長	朱知遠										
	分公司經理	蔡文蔭										
前十大員工	執行長	海英俊	6,235,000	0.2960%	無	無	無	無	6,235,000	100	623,500,000	0.2960%
	總經理	柯子興										
	副總經理	許榮源										
	副總經理	鄭　平										
	副總經理	張訓海										
	總財務長	朱知遠										
	資深副總裁	李忠傑										
	資深副總裁	張明忠										
	資深顧問	梁榮昌										
	副總裁	柯進興										

註：包括經理人及員工，揭露個別姓名及職稱，以彙總方式揭露其取得及認購情形。

六、併購或受讓他公司股份發行新股辦理情形：無

七、資金運用計畫執行情形

- 截至年報刊印日之前一季止，本公司前各次發行或私募有價證券尚未完成或最近三年內已完成且計畫效益尚未顯現者：無此情形。
- 截至年報刊印日之前一季止，本公司前各次發行之有價證券資金運用計畫均已完成。

一、業務內容

（一）產品簡介

電源系統主要產品

通訊電源系統

桌上型電腦
電源供應器

網路系統產品
電源供應器

視訊產品
電源供應器

伺服器 / 工作站
電源供應器

交流 - 直流
電源轉換器

電力回收系統

不斷電電源系統

節能電子式安定器 /
HID 燈電子式安定器 /
LED 電源供應器

高功率密度直流
電源轉換器 /
可調電壓模組

綠色能源主要產品

高聚光型太陽能電池模組

太陽能電源轉換器
架設實例

太陽能電源轉換器

單晶太陽能電池

多晶太陽能電池

燃料電池

燃料電池電源轉換器

視訊主要產品

拼接式數位影像顯示系統

高畫質數位電子看板

大型會議超高亮度
投影系統

劇院級投影系統

專業用商務 /
教育高亮度投影機

多媒體投影機

經濟型商務 /
教育投影機

家庭劇院投影機

薄型商務行動
投影機

迷你個人
多媒體投影機

零組件主要產品

無刷直流風扇

主軸與步進馬達 / 泵浦

散熱模組

電源雜訊濾波器

電磁閥元件

電感元件與變壓器

微波元件與電力線通訊產品

網路與通訊元件

光纖收發模組

LED 背光模組

冷陰極螢光燈管

背光源換流器

視訊投影
光學元件及模組

機電控制主要產品

變頻器

工業通訊模組

旋轉式光學編碼器

溫度控制器

直流無刷馬達
與驅動器

交流伺服驅動器
與馬達

人機介面

計時 / 計數 / 轉速器

可程式邏輯控制器

汽車電子主要產品

電動座椅控制模組

自動轉向頭燈系統
控制模組

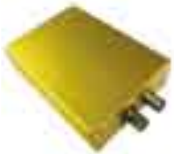

機油品質
感測器

複合動力用
一體式啟動發電機
控制模組

引擎控制模組

防夾式電動車窗
控制模組

電池監測模組

電動機車用
牽引無刷馬達

空調系統用
直流無刷馬達

無電池式胎壓監測系統

網路系統主要產品

乙太網路都會交換器

L2 / L3 乙太網路交換器

WiMAX 用戶端設備

DSL 局端設備

光纖到府解決方案

寬頻網路整合存取器

10G 乙太網路交換器

乙太網路安全交換器

無線區域網路解決方案

網路電話解決方案

(二) 業務範圍

台達電子集團為世界第一大交換式電源供應器廠商。身為全球電源管理解決方案之領導者，台達電子提供了全方位的電源管理類產品，包括筆記型電腦所用的電源供應器、電源轉換器、高效能電子安定器、不斷電系統及通信與工業用直流供電系統等節能產品。在各項電源管理類產品，台達電子榮獲各資訊產品、消費性電子產品及通訊設備等主要市場領導品牌之肯定與廣泛採用。產品應用範圍從智慧型手機與個人電腦用之電源供應器，到通訊產業用之大型電源供應器等。台達電子一向以專業的設計與豐富的製造經驗，提供節約能源、並具穩定電壓、電流及電力輸出功能的完整電源管理解決方案服務客戶。除電源產品之外，台達電子亦為世界級之資訊與通訊產業零組件供應商，在視訊投影及機電方面亦具備先進的微型顯像技術，提供輕薄、高畫質、低耗電量、零輻射之產品。本公司目前之主要業務內容為製造與銷售電源管理系統產品、零組件產品、視訊產品、機電產品等四大類產品。96 年度各項產品的營業比重為：電源管理系統產品 64%，零組件產品 16%，視訊產品 9%、機電產品 11%。

未來研究發展計畫

台達電子持續提撥營業額的固定百分比之經費從事新產品與新技術之開發，持續發揮『創新』能力！新的研發計劃涵蓋電源管理系統、關鍵零組件、視訊產品、機電產品、光電產品、語音技術、微機電技術、未來環保電源等等，且研發計劃的質與量每年均不斷提昇。

在電源管理系統產品方面，開發中的產品或計畫包括各式高效率、高密度、高功率移動式交換電源供應器與轉換器，高壓氣體放電燈電子安定器，消費家電用之電源供應器，高亮度 LED 用電源供應器，視訊系統 (LCD TV) 電源產品，伺服器 / 儲存設備用之高功率電源供應器，高效率通信及網路直流電源模塊、工業用直流電源系統、太陽能系統與高功率太陽能逆變器。在零組件產品方面，熱流控制及管理元件包括各式耐高溫、耐高壓、低噪音、具遮光效果之風扇與散熱模組，車用、工業用、遊戲機用及通訊用直流散熱風扇，精密薄型馬達，電磁閥 (Solenoid Valve)，電磁干擾濾波器 (EMI Filter)；通訊元件包括小尺寸溫度補償晶體震盪器 (TCXO)，壓控振盪器 (VCO)，鎖相迴路 (PLL)，藍芽模組，Wi-Fi 模組，GPS 模組，ZigBee 模組，局端寬頻訊號分離器 (CO DSL Splitter)，電力線通訊產品 (Power Line Communication Module/Adaptor)，各式電源與電信變壓器，大電流壓鑄式電源用電感元件 (Molding Power Inductor) 及晶片電感 (Chip Inductor)，各式主被動光纖網路之光收發模組 (Fiber Optics Transceiver Module)；視訊光學元件包括 DLP 投影機用彩色濾光輪、合光稜鏡，光通道以及反射透鏡等光學零組件，LCD 背光用和照明用冷陰極螢光燈管；LED 模組方面，新開發各尺寸發低耗能背光源模組、戶外看板模組、汽車車燈模組及各式泛用照明光源模組等；新能源方面，開發高效率聚光型三五族太陽能接收器、模組及系統；電源管理元件包括各式高效能變壓器，冷陰極螢光燈管用逆變壓模組 (Inverter) 及電源模組 (IP board)，大電流壓鑄式電源用電感元件 (Molding Power Inductor) 及太陽能光電模組 (Solar-Cell Photovoltaic Module)。在視訊方面，包括高畫質多媒體介面 (HDMI) 檢驗系統，各式尺寸 DLP 投影機，高畫質之家庭劇院投影機，數位投影視訊牆，高亮度及高解析光機開發等。在機電產品方面，包括高性能電梯主吊專用變頻器，客製高功能電梯門控專用變頻器，高性能高機能 FOC 向量控制泛用變頻器，高效率同步馬達驅動專用變頻器，大馬力交流伺服驅動器，交流伺服馬達，TFT 人機介面，電子閥位專用控制器，改良型溫度控制器，多迴路溫度控制器，2 軸位置控制 PLC 主機單元，工業網路控制主站單元，可程式顯示單元 TP 系列，多重網路通訊協定轉換器等等。而在車用電子領域亦將持續投入了相當的研發技術與人才，從車用電源、車用零組件、車用照明、進而到車用娛樂系統等。在研發中心方面，包括新一代能源技術如太陽能電池與燃料電池，光纖網路的相關零組件，下一代散熱模組與系統，語音人機介面，微機電技術等等。

(三) 產業概況

台達電子主要產品可分為電源管理、零組件、視訊與機電產品等四大類，故依此四類說明產業現況。

1. 電源管理產業：台灣為全球 IT 用電源管理產品之主要生產國，近年來在較高階的伺服器電源與視訊 (LCD TV) 用電源，國內廠商亦在技術上漸漸追趕上市場領導者。整體而言，IT 用電源管理市場規模維持與 PC 出貨成長成正比率。2007 年全球 PC 出貨量約成長 15%，較 2006 年的 10% 加速。以終端產品分類，2007 年桌上型電腦出貨約成長 4%，筆記型電腦出貨成長約為 34%，PC 伺服器則成長約 8%。展望 2008 年，企業 IT 支出有經濟景氣之不確定因素，因此 PC 伺服器的成長可能小幅減少到 6% 左右；桌上型電腦因有微軟從 XP 過渡到新作業系統 Vista 持續刺激換機需求，與新興國家之需求，估計仍可成長 3% 左右；筆記型電腦因為方便攜帶，加上低價輕型筆記電腦熱賣，成長預料將持續超過桌上型電腦，可能有 26% 左右。PC 用電源需求原物料價格維持高檔，且較高的效率要求與較嚴格的環保法規亦會增加成本，使電源產品價格可望維持穩定。因此 2008 年 IT 用電源管理市場可望較 2007 年繼續成長。(資料來源：IDC)

   通訊產業在 2007 年整體呈持續溫和擴張之勢。根據相關市場研究報告指出，電信運營商 2008 年資本支出成長預估約為 4-8%；展望 2008 年通訊電源市場，在新興開發中國家無線基礎建設及已開發國家寬頻接取建置帶領之下，將持續帶動通訊電源市場成長。在不斷電電源系統方面，隨著企業對電力品質的要求的提高，2007 年全球不斷電電源系統 (UPS) 達到 62 億美金的市場規模，並持續以每年 6% 的速度穩定成長；此外，由於油價持續攀升，環保意識的提高，再加上各國政府的大力推動使得相關太陽能或替代能源快速發展，相關替代能源發電量預估在未來五年以每年 30% 持續成長。相關發展趨勢將帶動本公司電源系統產品需求持續成長。

2. 零組件產業：本公司零組件產品多達數百餘種，其中最為重要，也成長最為快速者，為散熱機構產品 (thermo management products)。散熱機構產品在過去數年成長，與 PC 用積體電路晶片速度有直接相關。散熱片的應用，由中央處理器 (CPU)，增加到晶片組與繪圖晶片，進而加上散熱風扇，乃至於目前散熱風扇之規格，隨著晶片熱集積度的快速增加，與環保法規的愈趨嚴格，亦節節上升，走向高風量、高風壓、以及低噪音等要求。目前此市場之領導者為日系廠商，台達電子在多年的努力下，市占率亦快速攀升，由 2001 年的 7% 成長至 2007 年的 18% 以上，佔全球第一的地位。隨著技術障礙不斷提高，預計此市場仍將呈現大者愈大的生態，小廠的生存空間將繼續受到擠壓。此外，隨著 LCD 平面電視的市場快速成長，本公司所開發之背光用冷陰極螢光燈管出貨量亦快速成長，已成為台灣規模最大的二家供應商之一。隨著寬頻網路需求增加，光纖到戶 (Fiber-to-the-home) 在全球已大量開始佈建，本公司所開發使用在 GEPON 及 GPON 系統之光纖到戶的光收發模組，亦已成為國際市場的主要供應商。

3. 視訊產品產業：台達電子的視訊產品專注於商用投影機，大銀幕專業投影機與企業簡報用的高階商用機，以及雙向視訊會議系統用的電視牆等等。基於微型顯像技術不閃爍的高畫質、低耗電量、零輻射，產品並具備輕、薄的特點，且比其他的顯像技術提供了更佳的視覺享受，更高的成本經濟效益，該市場未來的發展仍十分令人看好。因此本公司仍將持續投入，作為此領域業界之領導廠商。

4. 機電產業：近年來環保及綠色能源意識逐漸抬頭，無非是鑑於全球電力使用日見吃緊，而為滿足快速增加的民生及工業用電需求，期使地球資源得以更有效地運用；其中具高效率及節能特點的變頻器，即為全球電源管理極具代表性的重要工具之一，目前各先進國家更已陸續立法，就此類產品加以規範並予獎勵。變頻器除用於工廠自動化，亦廣泛使用於家用電器、大樓自動化及汽車等，伴隨著應用市場的龐大需求及快速成長，全球小馬

力變頻器 (功率小於 200 千瓦) 亦以每年 7% 之比率穩定成長，目前產業領導者多為較早進入之歐美及日本廠商。若以地區成長性來看，中國大陸雖有宏觀調控的降溫，仍將有冠於全球其他各區之年均成長率，是各跨國大廠持續相爭之新興市場。

台達電子產品遍及電子產業上、中、下游，因此往來廠商亦上、中、下游皆有。不過以供應商而言，主要為原物料供應商以及晶片廠商，客戶則多為歐美知名科技大廠。台達電子致力於提昇產品附加價值，因此多以歐美日等先進國家廠商為競爭對手。然而在較低階產品方面，亦常與國內或韓國、大陸廠商等競爭。

(四) 技術及研發概況

民國九十六年之研發費用：新台幣 1,956,419 仟元

民國九十七年截至年報刊印日止之研發費用：新台幣 967,673 仟元

最近年度及截至年報刊印日止開發成功之技術或產品

在電源管理系統產品方面，已完成開發各式高效率、高功率密度與低噪音，適合消費家電產品、筆記型電腦、小型化伺服電腦、中高階伺服電腦使用之電源供應器及轉換器，美規高功率因素並聯式電子安定器，並聯式直流轉交流逆變器，超薄型通信及網路用直流電源模塊，視聽專用不斷電系統，能源回收系統，高功率無線功率放大器用直流電源模塊，符合先進通訊及電腦架構 (ATCA) 規範之直流電源模塊。在零組件產品方面，已完成開發各種適合電腦、汽車、無線通訊與光通訊、LCD 監視器及電視、投影機、遊戲機使用之產品，計有各式新一代高效率之雙層、低噪音、長壽命、防水、低振動、可調變控制風扇與馬達，雙相熱柱 (Heat Column) 散熱模組，脈衝式熱管 (Pulsation Heat Pipe)，熱板 (Vapor chamber) 散熱模組，二合一無線通訊模組 (藍芽 +WiFi)，三合一無線通訊模組 (藍芽 +WiFi+GPS)，UWB 模組，Wimax 模組，乙太網路供電網路變壓器 (Power over Ethernet Lan Transformer)，RJ-45 乙太網路供電連接器 (Power over Ethernet RJ45)，保持式電磁閥 (Latching Type Solenoid Valve)，被動光纖到戶網路用三訊整合光收發模組 (Triplexer for BPON and GPON)，高色彩飽和度及高輝度之 LCD TV 背光用冷陰極螢光燈管與高效率多燈平衡 Inverter 變壓器，DLP 光機用分色輪 (Color Wheel)，勻光器 (Integrator Rod) 及全光內反射稜鏡 (TIR Prism)，LCD 投影光機分色濾鏡 (Dichroic Filter)，電容式觸控面板 (capacitive touch screen)，太陽能光電模組 (Solar-Cell Photovoltaic Module) 及聚光型太陽光電系統 (Concentrating Photovoltaic System)，外部電極平面燈模組 (External Electrode Flat Fluorescent Lamp Backlight Module)，LED 背光模組 (LED Backlight Module)，LED 戶外顯示器 (LED Outdoor Display)，LED 泛用照明 (LED General Lighting)，LED 車用照明 (LED Automotive Lighting) 等。在投影顯示方面，有各式 DLP 高亮度前投投影機，DLP Video Banner，DLP 1000 與 2000 家庭劇院用之投影機，投影視訊牆等。在機電產品方面，已完成開發各式內含電源濾波器之新一代簡易型微小變頻器，高瓦數風機水泵專用變頻器，無感測器直流無刷電動機驅動器，中與低慣量交流無刷伺服馬達驅動器，溫度控制器，各種尺寸之工業用人機介面，絕對型與 A,B,Z type 全系列編碼器，數值控制器等。

(五) 長、短期業務發展計劃

本公司未來短期及中、長期業務發展計劃可區分為產品及市場兩方面。

1. 產品面：短期 (2008 年) 繼續努力於產品品質提昇、先進環保法規之符合、縮短產品設計時間、縮短接單到交貨週期、擴大全球交貨彈性；中長期持續集中研發資源、提昇研發效率、加強專利之申請及有效性、延伸產品應用以及降低生產成本。

2. 市場面：短期持續深耕高階電源管理市場 (如電視、伺服器與通訊用電源)、擴大高階散熱風扇市占率；中長期強化在數位家庭視訊市場競爭力，切入汽車電子零組件、替代能源、電池、以及節能照明等領域。

二、市場及產銷概況

(一)市場分析

本公司之主要產品概略分析如下：

1. 電源管理系統產品

台達電子在全球電源管理系統居於領導地位，2007 年持續在個人電腦、伺服器、工作站或筆記型電腦市場中，維持或增加佔有率。因資訊家電之發展已廣獲市場矚目，本公司亦積極切入此部份之電源供應解決方案，已在技術層次與障礙甚高的 TFT-LCD TV 電源，獲致初步成果，預料在未來數年，將逐漸擴大在資訊家電之電源管理市場之影響力，而此部份也將逐步成為本公司營收與獲利的重要來源。2008 年美國景氣明顯趨緩，且世界金融市場不穩，是否對需求造成負面影響，仍有待觀察。惟截至年報刊印日為止，本公司在電腦與消費性電子產品電源供應器之訂單與出貨，對全球經濟之負面因素，尚未有明顯感受。

隨著人類對通訊品質與速度的提升需求，行動通訊基礎建設仍是各國積極開放與投入之項目，使得交換機台、衛星接受站及基地站也因此加速擴增，以因應激增的通訊需求，而此類的站台皆需大型穩定的供電系統和不斷電系統，以防止資料在傳輸過程之流失，本公司的交換機通訊用電源及不斷電電源業務，便隨著此一新興的浪潮，在市場上漸漸成長。由於此類產品需要持續性的技術支援和售後維護服務，區域性的服務據點是不可或缺的，因此，本公司現階段除著重於北美、台灣與大陸地區拓展相關業務之外，並持續加強切入歐洲與印度、南美等新興潛力市場，成功開發當地的新客戶。

2. 零組件產品

本公司以製造繞線式磁性元件發跡，至今為全球主要磁性及散熱元件之供應商。各種零組件之應用領域包括了從電腦、資訊家電至通訊等產業。市場不斷需求更精密、更高效率的磁性及散熱元件，本公司也持續提升此方面之技術，開發相關的產品以因應市場需求。我們更已進一步地踏出傳統電腦產業，開發出如微波通訊元件、晶片電感、精密馬達、LCD 用冷陰極螢光燈管及逆變壓器模組、DLP 投影電視光學零組件等產品，進入急速竄升的新興資訊家電及通訊產業。此外，鑑於光電產業之蓬勃發展，本公司已成功地研發出光纖傳輸模組，近來更致力於各式光主動及被動元件之開發，未來將可使本公司之零組件事業居於市場之前導地位。

以上各式零組件之銷售地區亦遍及全球，其中尤以近年來迅速發展之亞洲地區對成長貢獻最大，為本公司零組件產品之最主要銷售地區，北美及歐洲市場次之。

本公司所生產之多項零組件產品均居於市場領先之地位，例如本公司所生產之直流風扇，一系列之產品從微處理器所需之散熱風扇及熱導流裝置、電腦用之散熱風扇、到工業設備所需之大型散熱風扇模組，均經由本公司不斷的研發改進，提升散熱效率、降低噪音等成果，得以確保本公司持續居於此產品市場之領導地位，以 2006 年的銷售值來看，本公司所生產之資訊用直流散熱風扇市場佔有率已超越百分之十八，躍居全球最大供應商。隨頻寬需求之大幅提升，光纖網路的應用不僅在日本日益風行，美國及其他地區亦漸受重視，而本公司為其關鍵零組件雙向收發模組 (FTTH Bi-Directional Transceivers) 全球主要之生產供貨廠商。

本公司之零組件產品應用範圍包括電腦、資訊家電、消費性電子產品、通訊及汽車電子等產業，舉凡各類電子產品均為本公司零組件產品之潛在市場。因此，此市場之成長性除了與整體電子產品之需求成長幅度息息相關外，本公司亦將以持續不斷的產品研發改進、嶄新產品的導入、以及跨入更多產品市場等方式，確保本公司於此零組件產品市場之領導地位。

3. 視訊產品

近年來，數位視訊的應用日趨普遍與成熟。本公司以多年來在微型顯示技術上的研發與製造經驗，為滿足消費者需求，研發以家庭劇院、遊戲中心、教育功能並以連結電腦作業及網際網路為發展方向之高畫質投影機，以迎接數位電視的來臨。針對由有線網路變無線網路、場地空間無限制、無電腦簡報、高解析度、高亮度等市場需求，本公司研發出專為網路及無線投影而設計之產品；同時憑藉著敏銳的市場嗅覺，開發出一系列『家庭劇院』投影產品。目前，本公司不僅已運用 DLP 投影技術生產製造大型電視牆，更積極運用其他更先進的微型顯示技術，開發高階投影機，並順利進入歐美日等市場。在保持技術領先的前提下，本公司將以直接面對客戶的經驗，創造更人性化的介面，以加強競爭的實力。

4. 機電產品

依據 ARC Advisory Group 的市調統計，預估 2008 年全球小馬力變頻器市場規模約達美金 70 億元。歐洲是目前最大市場區塊，美國次之，大陸則可能超越位居第三之日本市場。

台達憑藉著在電力電子技術累積的多年經驗，自行研發並提供具高效能、高品質、節能的變頻器系列產品，目前已取代日系廠商成為台灣地區變頻器之領導品牌；對於新興且快速成長之中國大陸市場，亦已構築完整之經銷服務網，並佔前五大供應商之有利位置。本公司亦將持續投入技術研發、積極培養研發人才、不斷推出新機種及擴大應用面，並堅持對產品品質之要求，相信必能持續居於變頻器市場的領導地位。

綜合各項產品而言，台達電子未來可能面臨之不利因素主要為：電子產品整體價格下滑，因此有必須降低成本之壓力。多年來台達除了更新設計以降低成本外，亦藉由提昇產品附加價值，避免落入與競爭對手的直接價格競爭，已獲得良好成果，並反映在穩定的毛利與營業利益率上。台達電子的主要產品，全球市佔率多在 10~20% 之間，多半居於市場領導者的地位，然而亦有許多新產品仍有待開拓市佔率。台達既有在各項產品累積的研發成果，是引領公司能有目前市場地位之主要因素與競爭利基，公司未來亦將持續強化研發的質、量、與廣度，以期使股東權益報酬可持續進步。

(二) 主要產品之用途

主要產品	用途
電源管理系統—交換式電源供應器	是一種將交流或直流轉換為一組或多組輸出之直流電源供電子設備使用的裝置。其特性是體積小，重量輕，高效率，逐漸取代線性電源供應器成為電源供應器之主流。其應用範圍遍及各類資訊、通訊產品，工業控制系統及自動測試設備等。
零組件—電磁元件、散熱元件、光電元件及通訊元件	本公司生產的電磁元件包括： 1. 使用於交換式電源供應器之各種電感元件。 2. 使用於資訊和通訊設備之脈波變壓器和延遲線。 3. 使用於通訊設備之藕合變壓器。 散熱元件包括： 1. 使用於伺服器之高階散熱風扇及模組。 2. 使用於區域網路路由器之散熱風扇及模組。 3. 使用於個人電腦、128 位元遊戲機及筆記型電腦之散熱風扇及模組等。 光電元件包括： 1. 使用於平面顯示器背光及照明之冷陰極燈光。 2. 使用於平面顯示器之逆變壓模組。 3. 使用於投影機之各種光學元件。 通訊元件包括： 1. 使用於光纖到戶用三訊整合光收發模組。 2. 使用於寬頻通訊之主動式寬頻接入元件。 3. 使用於手機之藍芽模組。
視訊產品—顯示器	用於將電子設備之輸入及輸出之訊號以可見光之顏色與視訊資料呈現，以進行對該項電子設備之監控。
機電產品—變頻器	是一可將固定電壓 / 頻率交流電轉換成可變電壓 / 頻率，用於控制感應電動機速度 / 扭力的裝置，並藉此達到節能的目的。

(三) 主要產品製造流程

電源管理系統產品製造流程—交換式電源供應器

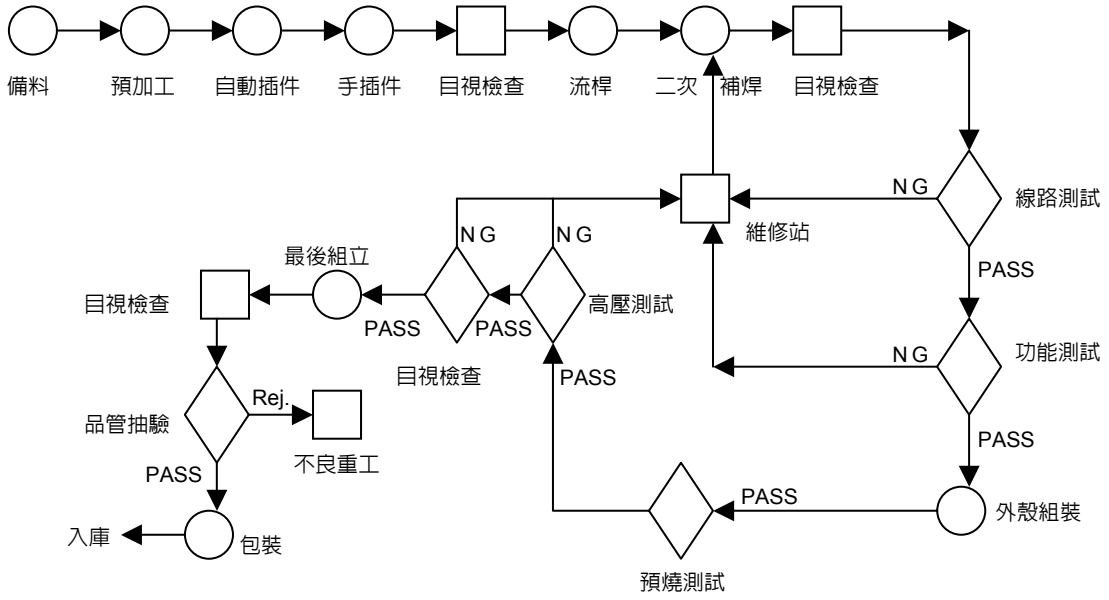

零組件產品製造流程—電磁零件

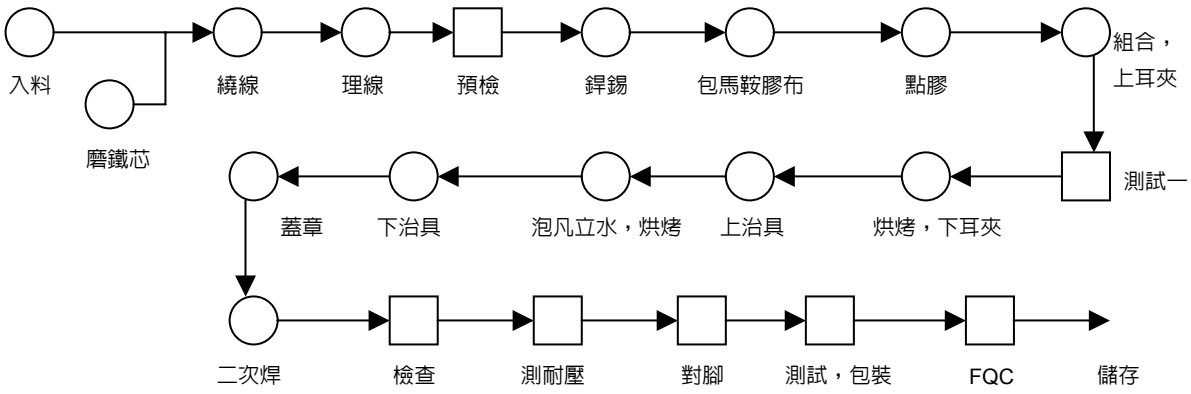

視訊產品製造流程—顯示器

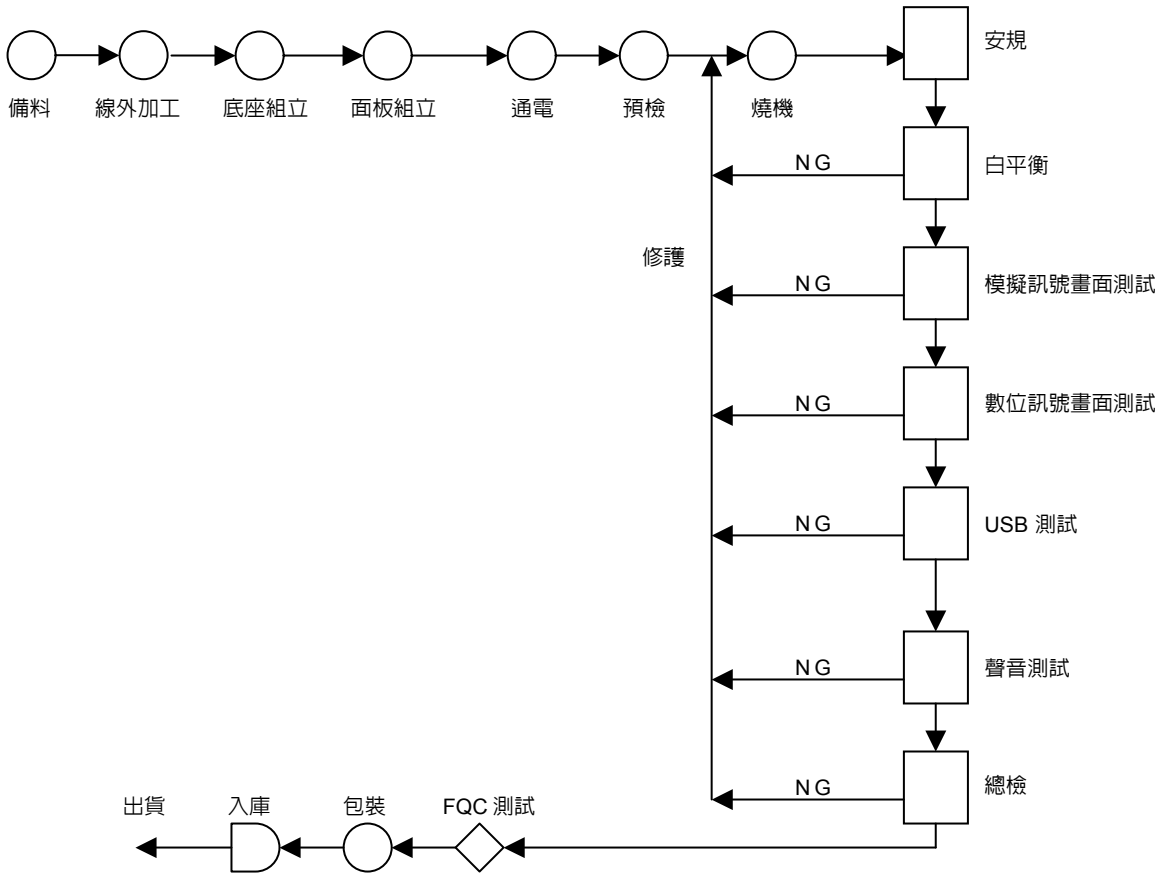

機電產品製造流程—變頻器

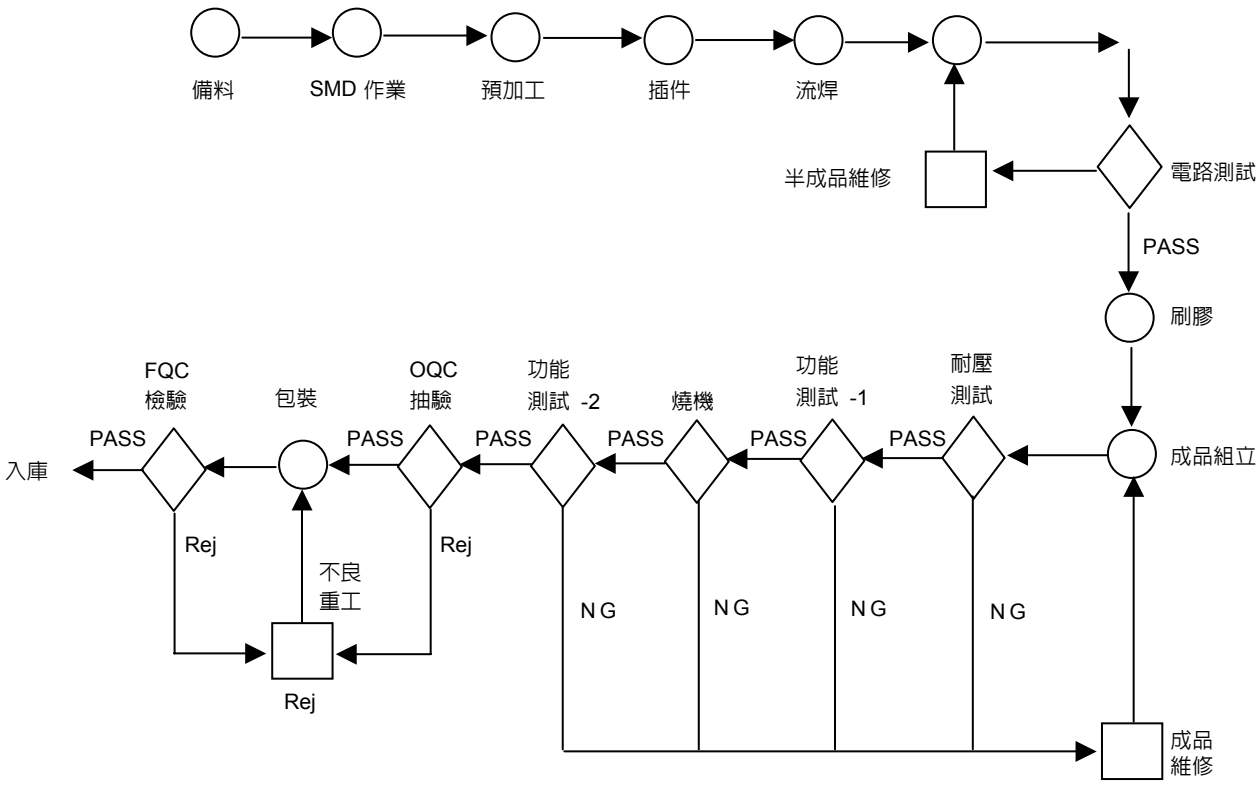

(四) 主要原料之供應狀況

1. 半導體元件

目前半導體並無供應吃緊之現象。本公司所使用的主要半導體，二極體、電晶體及電源控制 IC 等元件之供應，皆與主要之供應廠商簽訂年度用量採購合約，可維持購料成本之穩定，並根據預測之接單數量，由供應商規劃及保留未來三個月之產能需求，且預備二至三週之原料庫存量，可確保供貨之充足。

2. 被動元件

(1) 電解電容器：本公司主要供應商為日系大廠及國內廠商，原有供應量可以滿足本公司業績成長之需求。且各供應商皆設有大陸生產工廠，除更確保供貨無虞外，亦增加供應本公司需求之彈性。

(2) 積層陶瓷電容器：目前全球基層陶瓷電容器大致上處於供過平衡的現象，惟下半年電視需求如大幅增加，有可能造成供貨緊俏。本公司將特別注意本部分供應鍊管理，確保供貨無虞。

3. 機構元件

(1) 金屬件：主要原料鍍鋅鋼板目前價格仍處於歷史高檔，但漲升情形已有和緩跡象。本公司將加強庫存管理以避免價格波動的衝擊，並確保鋼板供應無虞。

(2) 塑膠件：主要原料塑膠粒受到原油價格處於高檔的影響，價格亦持續上揚。本公司所使用之塑膠原料與原料廠訂定合約價，除確保原料價格穩定外，亦可保障原料供貨無虞。

4. 印刷電路板

受到基板原料如銅箔及玻纖布持續漲價的影響，各加工廠商均加碼訂購基板以增加本身議價之籌碼並確保供貨不受影響。同時各加工廠商配合本公司海外所增設之工廠亦已加入營運，除了加工產能可滿足本公司業績成長之需求外，更大幅增加接單之彈性，有效降低生產成本。

(五) 最近二年度主要進銷貨客戶名單

最近二年度主要進貨廠商

單位：新台幣仟元

廠商名稱	96年度 進貨金額	佔96年度 進貨淨額%	95年度 進貨金額	佔95年度 進貨淨額%	增減金額	變動比例%	最近二年度進貨金額 增減變動原因
Delta Electronics International Ltd. - Labuan	29,491,800	92.90%	49,736,583	96.45%	(20,244,783)	(40.70%)	本期總銷貨收入下降，故進貨金額亦相對減少

最近二年度主要銷貨客戶

單位：新台幣仟元

客戶名稱	96年度 銷貨金額	96年度佔本公司 營業收入 %	95年度 銷貨金額	95年度佔本公司 營業收入 %	增減金額	變動比例%	最近二年度銷貨金額 增減變動原因
A	13,642,713	34.75%	9,607,676	15.95%	4,035,037	42.00%	新產品

(六) 最近二年度生產量值表及銷售量值表

1. 最近二年度生產量值表

單位：仟台、新台幣仟元

生產量值 / 年度 / 主要商品（或部門別）	96年度			95年度		
	產能（仟台）	產量（仟台）	產值（仟元）	產能（仟台）	產量（仟台）	產值（仟元）
零組件	71,000	69,384	1,856,681	65,000	60,555	2,144,130
視訊產品	10	6	442,311	20	14	711,397
電源管理系統	5	3	339,670	10	6	272,064
機電產品	330	327	1,287,805	400	365	1,198,615
合計	71,345	69,679	3,926,467	65,430	60,940	4,326,206

註：本生產量值表為台灣地區之數據。

2. 最近二年度銷售量值表

單位：仟台、新台幣仟元

銷售量值 / 年度 / 主要商品（或部門別）	96年度				95年度			
	內銷		外銷		內銷		外銷	
	量（仟台）	值（仟元）	量（仟台）	值（仟元）	量（仟台）	值（仟元）	量（仟台）	值（仟元）
零組件	208,281	3,388,059	77,240	2,131,684	200,565	2,974,691	390,211	11,225,872
視訊產品	4	39,582	3,610	3,340,551	23	45,733	1,023	4,602,626
電源管理系統	29,680	12,181,650	13,464	10,460,424	18,650	5,210,580	70,850	31,535,191
機電產品	214	608,646	1,362	3,415,795	186	513,080	1,304	2,835,959
合計	238,179	16,217,937	95,676	19,348,454	219,424	8,744,084	463,388	50,199,648

註：本銷售量值表之銷售金額為銷售淨額且含大陸廠回銷之數據。

(七) 最近二年度合併生產值及銷售值表

1. 最近二年度合併生產值表

單位：新台幣仟元

生產值 / 年度 / 主要商品（或部門別）	96年度	95年度
	產值（仟元）	產值（仟元）
零組件	26,913,805	23,638,586
視訊產品	4,456,574	4,584,897
電源管理系統	74,432,561	57,673,932
機電產品	6,707,986	4,662,247
其他	16,637,189	12,961,292
合計	129,148,115	103,520,954

2. 最近二年度合併銷售值表

單位：新台幣仟元

銷售值 / 年度 / 主要商品（或部門別）	96年度	95年度
	銷值（仟元）	銷值（仟元）
零組件	27,294,734	23,532,476
視訊產品	4,664,989	5,583,606
電源管理系統	73,502,889	56,711,369
機電產品	6,538,186	4,692,312
其他	17,841,678	14,078,323
合計	129,842,476	104,598,086

註：本銷售值表之銷售金額為成品銷售淨額及材料收入

三、最近二年度及截至年報刊印日止從業員工資訊

97年4月15日

年　　度		95年度	96年度	97年1月1日至97年4月15日(註)
員工人數	技術人員 (工程類)	2,576	2,634	2,641
	管理及業務人員 (含行銷人員)	1,144	1,226	1,276
	作業員	1,042	980	974
	合　　計	4,762	4,840	4,891
平 均 年 歲		34.0	34.0	34.0
平 均 服 務 年 資		6.2	6.0	5.9
學歷分布比率(%)	博士	0.9	1.1	1.2
	碩士	18.1	20.9	21.7
	大專	54.9	53.6	53.2
	高中	18.1	17.0	16.7
	高中以下	8.0	7.4	7.2

註：截至年報刊印日止之當年度資料。

四、環保支出資訊

(一) 最近年度及截至年報刊印日止因污染環境所受損失及處分總額：

本公司未因環境污染事件遭受環保單位稽查處分，未來將秉持 ISO14001 環境政策精神，持續進行環境管理系統及設備改善，符合法令規定。

(二) 因應對策

1. 本公司於 1998 年 10 月取得 ISO14001 環境管理系統認證，秉持台達環境政策：

   生產綠色產品　節約地球資源

   遵守環保法規　降低環境負荷

   推展減廢運動　做好廢棄物管理

   推動環境教育　宣導環境資訊

   持續整理整頓　促成安全衛生環境

   珍惜自然資源，並朝向持續改善精神的方向努力

   公司未來將朝向綠色產品設計、代工產品環保標章認證、符合國際法令及歐盟各項指令來努力。
2. 公司於 1990 年成立文教基金會，致力各項環保公益活動，奉獻企業應盡的社會責任及環境保護的一份關懷。
3. 公司全員參與廢棄物分類，做好垃圾分類資源回收再利用，以環境保護為決心，減少二次公害為使命。
4. 公司位於台南科學園區的廠辦於 2006 年通過內政部建築研究所核定的九項綠建築指標，成為全台第一個拿下「黃金級綠建築」標章的建築，同時也獲得「2006 年最佳優良綠建築設計大獎」。
5. 公司於 2006 年發表全球第一份由企業自發製作、介紹企業內部環保、節能、生態之景點、設施與相關績效的【綠色生活地圖】(Green Map 簡稱綠活圖)，我們希望能將綠色生活的觀念進而推廣到所有員工家庭與社區。
6. 在 2007 年，公司發行了第二份的台達企業社會責任報告，其中初步統計了 2006 年全年主要能資源的耗用量、溫室氣體排放量和廢棄物產生量，進而引用耗電、耗水、溫室氣體密集度等指標，客觀地呈現出近三年來台達的環境績效，以作為後續檢討改善的依據。同時公司體認到發展節能產品或持續提升產品效率，其成效將較由台達日常運作中節能更為顯著。日後除了持續評估並執行辦公室或廠區的環保節能方案外，公司將更加致力於節能環保產品的研發及創新，以發揚台達「提供高能源效率的創新產品，追求更好的生活品質」的經營使命。

(三) 改善計畫

1. 水污染防治方面：依法令規定實施雨污水分流，其廢水均納入各工業區之廢水處理廠統籌處理及排放，管理中心將定期到廠採樣化驗，以掌控及符合廢水進廠處理排放標準。
2. 固定污染源防治方面：設備產出廢氣經由抽氣管線收集，進入活性碳吸附方式及水洗等程序去除廢氣中之污染物後，再行排放大氣中，並定期委外檢測固定污染源之污染物濃度，以符合空氣排放標準。
3. 廢棄物清理方面：依事業廢棄物清理計劃書內容加以分類及執行，並委由政府認可之專業廠商清運處理及依法上網申報廢棄物流向，以符合廢棄物清理法標準。
4. 節能設備設置：因應溫室效應氣體造成全球氣候變遷，公司致力各項節能設備設置如太陽能板、變頻器等，倡導能源節省，善盡【節能、環保、愛地球】的企業社會責任。

(四) 未來三年預估環保費用支出

單位：新台幣仟元

項目	預估環保支出金額	預計產生效應
廢氣處理	1,244	維持處理系統效能，監控及掌握廠內廢氣排放狀況。
廢水處理	5,489	監控廢水排放水質，掌握放流標準。
廢棄物處理	10,131	提升廢棄物減量，增加回收再利用措施效能，減少對環境衝擊。
節能設備設置	23,695	降低能源使用，減少二氧化碳排放。
其他環保支出事項	6,957	綠建築標章申請及植栽綠化，提升企業形象並改善員工辦公環境，以善盡企業社會責任。

(五) 本公司因應歐盟危害物質禁限用指令(RoHS)情形：

在產品中限用有害物質的相關議題尚未引起普遍重視時，台達便已察覺環保議題勢必為未來之趨勢。為了對地球環境多貢獻一分力量，台達於 2000 年就開始導入第一條使用無鉛焊錫的生產線，並且於 2002 年訂定了台達環境相關物質管理標準（10000-0162）。

配合歐盟 RoHS 指令於 2006 年 7 月生效，我們除修訂上述管理標準外，亦主動了解顧客要求，並將相關訊息傳遞至各事業群、事業部及生產廠區的限用有害物質管理小組，以確保台達的產品能符合歐盟指令或客戶要求。由於限用有害物質之法令為世界趨勢，歐盟以外的其它國家（如中國等）亦陸續頒布個別規範，因此對於相關法令的追蹤亦為我們的重要任務。

五、勞資關係

(一)福利措施：

1. 本公司員工皆享有勞保、健保、團體保險。
2. 公司營業年度終了如有盈餘時對於全年工作並無過失之員工發放年終獎金。
3. 依法提撥職工福利金成立職工福利委員會，經辦各項職工福利活動，諸如：三節、生日禮物、婚喪喜慶補助、休閒旅遊、社團活動等。
4. 公司設有餐廳提供員工膳食，解決員工飲食問題。

(二)訓練及發展：

1. 台達視員工為我們最重要的資產，提供必要且合適的訓練發展課程，使員工發揮所長，勝任工作，持續達成組織所交付的任務目標，不斷創造公司的核心競爭優勢。2007 年年度培訓支出超出新台幣一仟七佰萬元。
2. 訓練發展體系：

   我們提供以職能為基礎的課程，提升員工為達到事業目標所需之基本知識、技能與態度，包含以下七大項目：

   (1) 導入訓練：新進人員導入、新晉升主管導入

   (2) 專業 / 職能訓練：行銷 / 銷售、發展及工程、財務 / 管理、進出口 / 採購、資訊科技等

   (3) 管理才能訓練：中階管理訓練、高階管理訓練課程

   (4) 通識教育訓練：公司價值觀、顧客滿意、品質、安全及衛生

   (5) 直接人員訓練：工作站技能訓練

   (6) 專案導向訓練：企業議題討論會 / 研討會

   (7) 自我發展訓練：語言課程、數位學習（e-Learning）

   除此之外，為強化學習效果，提供多元學習環境

   (1) 先進科技的教育訓練系統 (TMS)，同仁自行上網查詢課程訊息，有利彈性安排學習計劃

   (2) 國際級的技術研討會及專題講座

   (3) 補助外部訓練課程及在職進修學習

   並將訓練發展與績效管理制度結合，其目的是發揮員工最大才能及激發潛能，以協助員工攀上職涯高峰。

(三) 退休制度：

退休申請及給予標準依「勞動基準法」及「勞工退休金條例」規定辦理，並依有關規定申報提繳退休金至中央信託局或員工個人退休金專戶。

(四) 工作環境與員工人身安全保護措施：

自 95 年起本公司新建辦公大樓及工廠時，即以安全設計為第一考量，並依照綠建築工法興建，營造出「生態、節能、減廢、健康」的舒適工作環境。

本公司依勞工安全衛生法規定，於任用新進員工時即提供職前體檢及勞工安全衛生教育訓練，對在職員工實施定期健康檢查，對於從事特別危害健康之作業者，施行特定項目之健康檢查，實施健康管理，並定期舉辦安全衛生教育訓練課程，例如電氣安全、危險物及有害物之使用與管理、作業時如何避免不安全之動作行為及定期之消防演練等課程。

為有效防止職業病及職業災害之發生，除依勞工安全衛生法之規定，設置勞工安全衛生管理人員，定期環境檢測，實施自動檢查辦法外，並於公司內部製作勞工安全衛生網站進行宣導供員工閱覽，使員工能更深入了解安全衛生的觀念及內化在員工的的生活中。

在法規知識方面聘有勞工安全衛生專業顧問，負責督導全公司之環境安全衛生及改善作業，而職場零災害更是本公司經營及管理之指標。

(五) 員工行為規範：

本公司透過名為“台達與我”之員工手冊，將本公司歷年來本於尊重並愛護員工之精神所陸續制訂的各項福利、制度，清楚的傳達給每一位員工。其中明訂 “員工行為規範”，載述本公司對全體員工之期望，規範所有員工應遵守之行為準則，並遵從法律及道德原則來維護台達資產、權益及形象。主要章節如下：

1. 公司資源
   (1) 誠實完整的資料
   (2) 公司資源使用
   (3) 饋贈禮物與娛樂招待 (符合一般商場慣例與道德標準，不得違反法律政令及廠商或客戶之公司政策)

2. 公司外之利益
   (1) 利益衝突之活動
   (2) 饋贈禮物與娛樂招待 (不得向業務往來之客戶或廠商要求此類待遇，但不包含符合一般商場慣例之紀念品或商務餐會)
   (3) 遵守著作權的規定

3. 公司資料
   (1) 所有權屬於公司之資訊
   (2) 員工保密及智慧財產權

4. 內線交易

5. 結語
   本公司期許同仁們發揮 [創新、顧客滿意、敏捷、合作、品質] 的企業文化，採取人性化管理，勞資關係一向和諧，且工作規則均按勞動基準法有關規定辦理，故無勞資糾紛所遭受之損失。

六、重要契約

契約性質	當事人	契約起訖日期	主要內容	限制條款
代理商合約	碁電股份有限公司	96 年 1 月 1 日至 96 年 12 月 31 日	台達委任碁電在台灣銷售可程式邏輯控制器、人機介面、伺服驅動器及馬達	1. 不得將代理產品銷售至代理區域以外之地區 2. 不得將代理權利全部或部分轉讓於第三者
代理商合約	羅昇企業股份有限公司	96 年 1 月 1 日至 96 年 12 月 31 日	台達委任羅昇在台灣銷售泛用型系列變頻器、可程式邏輯控制器、人機介面、溫度控制器、編碼器、伺服驅動器及馬達、計時計數轉速器	1. 不得將代理產品銷售至代理區域以外之地區 2. 不得將代理權利全部或部分轉讓於第三者
代理商合約	友士股份有限公司	96 年 1 月 1 日至 96 年 12 月 31 日	台達委任友士在台灣銷售泛用型系列變頻器、可程式邏輯控制器、人機介面、溫度控制器、編碼器、伺服驅動器及馬達、計時計數轉速器	1. 不得將代理產品銷售至代理區域以外之地區 2. 不得將代理權利全部或部分轉讓於第三者
銷售合約	新世紀資通股份有限公司	93 年 4 月 10 日至 96 年 10 月 29 日止	新世紀資通向台達採購交換式直流供電設備及 Battery 產品	
銷售合約	新世紀資通股份有限公司	96 年 6 月 28 日簽約 配合新世紀資通所指定之日期交貨	新世紀資通向台達採購「70AH 閥調式鉛酸蓄電池」產品	
銷售合約	新世紀資通股份有限公司	96 年 7 月 17 日簽約 配合新世紀資通所指定之日期交貨	新世紀資通向台達採購「MCS1800SMR Equipment」產品	
銷售合約	新世紀資通股份有限公司	96 年 9 月 4 日簽約 配合新世紀資通分別於 9/21、10/9 及 10/31 交貨	新世紀資通向台達採購「MCS1800SMR Equipment」產品	
銷售合約	麗莊開發股份有限公司	96 年 6 月 5 日簽約 配合麗莊開發所指定之日期交貨	麗莊開發向台達購買太陽光電發電系統	
技術授權合約	財團法人工業技術研究院	94 年 6 月 1 日至 99 年 5 月 31 日	財團法人工業技術研究院同意授予台達使用、實施、重製、修改「陶瓷基微型加工技術之特定資料」，台達並得販賣台達使用或實施全部或一部該研發成果所製造或組裝之衍生產品	台達於國內外銷售依該授權技術所製造或組裝之產品時，應在產品或其包裝上附加著作權標示、電路布局權標示與證書字號

契約性質	當事人	契約起訖日期	主要內容	限制條款
技術授權合約	財團法人工業技術研究院	95 年 12 月 15 日至 98 年 12 月 14 日	財團法人工業技術研究院同意授予台達使用、實施、重製、修改「顯示器高效率 LED 背光模組」，台達並得販賣台達使用、實施或修改全部或一部該研發成果所製造或組裝之產品	台達於國內外銷售依該授權技術所製造或組裝之產品時，應在產品或其包裝上附加主要專利標示與專利證書號數、著作權標示、電路布局權標示與登記證書字號
技術授權合約	財團法人資訊工業策進會	95 年 11 月 15 日至 96 年 11 月 14 日	財團法人資訊工業策進會同意台達得就「行動環境先進應用服務技術」進行使用、製造、販賣、編輯、翻譯、以及改作與再發明等衍生行為	台達於國內外銷售「授權成果」時，應在「授權成果」之包裝上標示該專利權之證書號數及由授權人授權之聲明
技術授權合約	財團法人工業技術研究院	96 年 4 月 1 日至 96 年 12 月 15 日	財團法人工業技術研究院同意台達依照「政府科學技術研究發展成果歸屬及運用辦法」及「經濟部及所屬各機關科學技術委託或補助研究發展計劃研發成果歸屬及運用辦法」之規定運用研發成果	台達於使用、實施、重製、修改研發成果之著作財產權，應事先自行取得經濟部之授權
工程合約	互助營造股份有限公司	95 年 8 月 17 日至 97 年 12 月 30 日	台達與互助營造簽約，承攬 2009 世運會主場館新建工程之太陽光電發電系統工程	
買賣合約	互助營造股份有限公司	95 年 8 月 17 日至 100 年 6 月 30 日	互助營造向台達購買太陽光電模組及直 / 交流電力轉換器	

一、最近年度經會計師查核簽證之母子公司合併財務報表

PRICEWATERHOUSECOOPERS

資誠會計師事務所

[illegible]

會計師查核報告

(97)財審報字第 07002389 號

台達電子工業股份有限公司　公鑒：

台達電子工業股份有限公司及子公司民國九十六年及九十五年十二月三十一日之合併資產負債表，暨民國九十六年及九十五年一月一日至十二月三十一日之合併損益表、合併股東權益變動表及合併現金流量表，業經本會計師查核竣事。上開合併財務報表之編製係管理階層之責任，本會計師之責任則為根據查核結果對上開合併財務報表表示意見。如合併財務報表附註一(二)所述，部分子公司及孫公司民國九十六及九十五年度財務報表未經本會計師查核，而係由其他會計師查核。因此本會計師對上開合併財務報表所表示之意見中，有關該等公司財務報表所列之金額，係依據其他會計師之查核報告，其民國九十六年及九十五年十二月三十一日之資產總額分別為新台幣 718,468 仟元及新台幣 482,760 仟元，各占合併資產總額之 0.61% 及 0.54 %；民國九十六及九十五年度營業收入分別為新台幣 1,639,658 仟元及新台幣 1,323,464 仟元，各占合併營業收入之 1.26% 及 1.26% 。此外，台達電子工業股份有限公司及子公司民國九十六及九十五年度採權益法評價之部分長期股權投資，其所認列之投資損益及附註十一(二)所揭露之轉投資事業相關資訊，係依各被投資公司委任其他會計師查核之財務報表作評價及揭露，本會計師並未查核該等財務報表。截至民國九十六年及九十五年十二月三十一日止，其相關之長期股權投資餘額分別為新台幣 5,407,332 仟元及新台幣 4,495,099 仟元，各占合併資產總額之 4.59%及 5.04%；民國九十六及九十五年度依據其他會計師查核之財務報表，分別認列投資收益新台幣 504,416 仟元及新台幣 282,887 仟元，各占合併稅前淨利之 2.58%及 2.03%

本會計師係依照「會計師查核簽證財務報表規則」及中華民國一般公認審計準則規劃並執行查核工作，以合理確信財務報表有無重大不實表達。此項查核工作包括以抽查方式獲取財務報表所列金額及所揭露事項之查核證據、評估管理階層編製財務報表所採用之會計原則及所作之重大會計估計，暨評估財務報表整體之表達。本會計師相信此項查核工作及其他會計師之查核報告可對所表示之意見提供合理之依據。

PRICEWATERHOUSECOOPERS

依本會計師之意見，基於本會計師之查核結果及其他會計師之查核報告，第一段所述合併財務報表在所有重大方面係依照「證券發行人財務報告編製準則」、「商業會計法」、「商業會計處理準則」及中華民國一般公認會計原則編製，足以允當表達台達電子工業股份有限公司及子公司民國九十六年及九十五年十二月三十一日之財務狀況，暨民國九十六年及九十五年一月一日至十二月三十一日之經營成果與現金流量。

如合併財務報表附註三所述，台達電子工業股份有限公司及子公司自民國九十五年一月一日起，採用新發布之財務會計準則公報第三十四號「金融商品之會計處理準則」及第三十六號「金融商品之表達與揭露」，對金融商品作評價及處理，以及依新修訂之財務會計準則公報第五號「長期股權投資會計處理準則」等之規定，對商譽不予攤銷並每年評估減損。

資誠會計師事務所

會計師

蔡金拋

曾惠瑾

前財政部證期會核准簽證文號：(76)台財證(一)第 11412 號
(79)台財證(一)第 27815 號

民國九十七年二月二十五日

台達電子工業股份有限公司及子公司

合併資產負債表

民國96年及95年12月31日

單位：新台幣仟元

	資產	96年12月31日 金額	%	95年12月31日 金額	%
	流動資產				
1100	現金及約當現金(附註四(一))	$ 38,603,513	33	$ 24,926,394	28
1310	公平價值變動列入損益之金融資產－流動(附註四(二))	98,421	-	162,014	-
1320	備供出售金融資產－流動(附註四(五))	468,011	1	6,969	-
1340	避險之衍生性金融資產－流動(附註十(九))	1,060,589	1	58,732	-
1120	應收票據淨額	472,865	-	358,668	-
1140	應收帳款淨額(附註四(三))	27,469,118	23	22,011,500	25
1150	應收帳款－關係人淨額(附註五)	1,471,770	1	1,006,638	1
1178	其他應收款(附註四(二十))	1,210,874	1	582,600	1
1190	其他金融資產－流動	21,158	-	21,139	-
120X	存貨(附註四(四))	9,963,199	9	7,926,468	9
1260	預付款項	362,290	-	563,508	1
1286	遞延所得稅資產－流動(附註四(二十))	170,104	-	228,859	-
1298	其他流動資產－其他	188,407	-	29,976	-
11XX	流動資產合計	81,560,319	69	57,883,465	65
	基金及投資				
1450	備供出售金融資產－非流動(附註四(五))	1,365,010	1	1,347,002	2
1480	以成本衡量之金融資產－非流動(附註四(六)(十二))	705,945	1	918,719	1
1490	無活絡市場之債券投資－非流動(附註四(七))	7,135,700	6	7,169,800	8
1421	採權益法之長期股權投資(附註四(八))	6,586,669	6	5,512,690	6
1424	人壽保險現金解約價值	87,515	-	82,365	-
14XX	基金及投資合計	15,880,839	14	15,030,576	17
	固定資產(附註四(九)(十二))				
	成本				
1501	土地	1,262,805	1	1,252,671	2
1521	房屋及建築	9,243,448	8	7,234,466	8
1531	機器設備	12,389,872	11	8,834,238	10
1537	模具設備	1,290,253	1	1,277,722	2
1544	電腦通訊設備	919,337	1	859,242	1
1545	試驗設備	5,306,077	5	4,629,395	5
1551	運輸設備	141,181	-	139,342	-
1561	辦公設備	1,497,701	1	1,244,709	1
1631	租賃改良	383,129	-	143,250	-
1681	其他設備	20,887	-	7,995	-
15X8	重估增值	291,338	-	230,228	-
15XY	成本及重估增值	32,746,028	28	25,853,258	29
15X9	減：累計折舊	(14,353,630)	(12)	(11,974,042)	(14)
1599	減：累計減損	(435,474)	(1)	-	-
1670	未完工程及預付設備款	889,494	1	1,510,786	2
15XX	固定資產淨額	18,846,418	16	15,390,002	17
	無形資產				
1780	其他無形資產	536,290	-	340,390	-
	其他資產				
1800	出租資產(附註四(十)(十二))	33,063	-	43,790	-
1810	閒置資產(附註四(十一)(十二))	-	-	1,851	-
1820	存出保證金	80,596	-	46,269	-
1830	遞延費用	182,121	-	299,167	1
1880	其他資產－其他	795,128	1	74,105	-
18XX	其他資產合計	1,090,908	1	465,182	1
1XXX	資產總計	$ 117,914,774	100	$ 89,109,615	100

	負債及股東權益	96年12月31日 金額	%	95年12月31日 金額	%
	流動負債				
2100	短期借款(附註四(十三))	$ 4,043,062	4	$ 3,425,004	4
2180	公平價值變動列入損益之金融負債－流動(附註四(十四))	2,470	-	21,382	-
2200	避險之衍生性金融負債－流動(附註十(九))	585,124	1	115,791	-
2140	應付帳款	25,708,180	22	19,351,458	22
2150	應付帳款－關係人(附註五)	374,291	-	318,100	-
2160	應付所得稅(附註四(二十))	565,989	1	376,805	1
2170	應付費用	4,012,734	3	3,024,514	3
2210	其他應付款項	3,309,052	3	2,119,555	2
2260	預收款項	492,941	-	351,872	-
2280	其他流動負債	479,382	-	424,251	1
21XX	流動負債合計	39,573,225	34	29,528,732	33
	各項準備				
2510	土地增值稅準備(附註四(九))	57,341	-	53,085	-
	其他負債				
2810	應計退休金負債(附註四(十五))	1,241,487	1	1,102,112	1
2820	存入保證金	97,481	-	71,903	-
2860	遞延所得稅負債－非流動(附註四(二十))	4,345,555	4	3,123,808	4
2880	其他負債－其他	234,625	-	165,264	-
28XX	其他負債合計	5,919,148	5	4,463,087	5
2XXX	負債總計	45,549,714	39	34,044,904	38
	股東權益				
	股本				
3110	普通股股本(附註四(十六))	21,064,173	18	19,694,450	22
	資本公積(附註四(十七))				
3213	轉換公司債溢價	10,682,563	9	11,470,341	13
3280	其　他	2,804,693	2	145,055	-
	保留盈餘				
3310	法定盈餘公積(附註四(十八))	5,792,189	5	4,659,105	5
3350	未分配盈餘(附註四(十九))	17,361,138	15	13,086,557	15
	股東權益其他調整項目				
3460	未實現重估增值(附註四(九))	260,918	-	204,064	-
3450	金融商品之未實現損益	1,326,699	1	280,829	1
3420	累積換算調整數	488,480	1	279,517	-
	母公司股東權益合計	59,780,853	51	49,819,918	56
3610	少數股權	12,584,207	10	5,244,793	6
3XXX	股東權益總計	72,365,060	61	55,064,711	62
	重大承諾及或有事項(附註五、七及十(八))				
1XXX	負債及股東權益總計	$ 117,914,774	100	$ 89,109,615	100

請參閱後附合併財務報表附註暨資誠會計師事務所蔡金拋、曾惠瑾會計師民國九十七年二月二十五日查核報告。

董事長：鄭崇華　　經理人：海英俊　　會計主管：朱知遠

台達電子工業股份有限公司及子公司

合併損益表

民國96年及95年1月1日至12月31日

單位：新台幣仟元
(除每股盈餘為新台幣元外)

		96年度 金額	%	95年度 金額	%
	營業收入(附註五)				
4110	銷貨收入	$ 131,273,777	100	$ 105,459,095	100
4170	銷貨退回	(1,103,589)	(1)	(645,140)	(1)
4190	銷貨折讓	(327,712)	-	(215,869)	-
4100	銷貨收入淨額	129,842,476	99	104,598,086	99
4610	勞務收入	771,619	1	617,951	1
4000	營業收入合計	130,614,095	100	105,216,037	100
	營業成本(附註四(二十二)及五)				
5110	銷貨成本	(103,210,205)	(79)	(82,709,130)	(79)
5910	營業毛利	27,403,890	21	22,506,907	21
	營業費用(附註四(二十二))				
6100	推銷費用	(3,849,467)	(3)	(3,098,961)	(3)
6200	管理及總務費用	(2,727,998)	(2)	(2,319,384)	(2)
6300	研究發展費用	(5,109,288)	(4)	(4,657,680)	(4)
6000	營業費用合計	(11,686,753)	(9)	(10,076,025)	(9)
6900	營業淨利	15,717,137	12	12,430,882	12
	營業外收入及利益				
7110	利息收入	1,175,501	1	697,258	1
7310	金融資產評價利益(附註四(二))	86,506	-	3,697	-
7121	採權益法認列之投資收益(附註四(八))	750,089	1	466,613	-
7122	股利收入	100,974	-	44,463	-
7140	處分投資利益	1,324,047	1	15,529	-
7160	兌換利益	538,696	-	116,514	-
7210	租金收入	12,808	-	7,684	-
7480	什項收入	1,425,551	1	1,085,858	1
7100	營業外收入及利益合計	5,414,172	4	2,437,616	2
	營業外費用及損失				
7510	利息費用	(159,887)	-	(175,249)	-
7650	金融負債評價損失(附註四(十三))	(2,300)	-	(21,382)	-
7530	處分固定資產損失	(24,134)	-	(159,375)	-
7570	存貨跌價及呆滯損失	(173,714)	-	(302,355)	(1)
7630	減損損失(附註四(十二))	(679,227)	(1)	(29,685)	-
7880	什項支出	(544,477)	-	(264,836)	-
7500	營業外費用及損失合計	(1,583,739)	(1)	(952,882)	(1)
7900	繼續營業單位稅前淨利	19,547,570	15	13,915,616	13
8110	所得稅費用(附註四(二十))	(2,400,301)	(2)	(1,633,002)	(1)
8900	繼續營業單位淨利	17,147,269	13	12,282,614	12
9300	會計原則變動累積影響數(附註三)	-	-	27,822	-
9600XX	合併總損益	$ 17,147,269	13	$ 12,310,436	12
	歸屬於：				
9601	合併淨損益	$ 15,061,305	12	$ 11,330,841	11
9602	少數股權損益	2,085,964	1	979,595	1
		$ 17,147,269	13	$ 12,310,436	12

		稅前	稅後	稅前	稅後
	普通股每股盈餘(附註四(二十一))				
	基本每股盈餘				
9710	繼續營業單位淨利	$ 9.28	$ 8.14	$ 6.62	$ 5.84
9740	會計原則變動累積影響數	-	-	0.01	0.01
9740AA	少數股權	(0.99)	(0.99)	(0.47)	(0.47)
9750	本期淨利	$ 8.29	$ 7.15	$ 6.16	$ 5.38
	稀釋每股盈餘				
9810	繼續營業單位淨利	$ 9.28	$ 8.14	$ 6.62	$ 5.84
9840	會計原則變動累積影響數	-	-	0.01	0.01
9840AA	少數股權	(0.99)	(0.99)	(0.47)	(0.47)
9850	本期淨利	$ 8.29	$ 7.15	$ 6.16	$ 5.38

請參閱後附合併財務報表附註暨資誠會計師事務所
蔡金拋、曾惠瑾會計師民國九十七年二月二十五日查核報告。

董事長：鄭崇華　　經理人：海英俊　　會計主管：朱知遠

台達電子工業股份有限公司及子公司

合併股東權益變動表

民國96年及95年1月1日至12月31日

單位：新台幣仟元

	普通股股本	資本公積	保留盈餘 法定盈餘公積	保留盈餘 特別盈餘公積	保留盈餘 未分配盈餘	未實現重估增值	金融商品之未實現損益	累積換算調整數	少數股權	合計
95年度										
95年1月1日餘額	$ 18,303,815	$ 11,301,566	$ 3,903,811	$ 447,112	$ 8,895,809	$ 150,823	($ 3,252)	$ 399,867	$ 3,874,237	$ 47,273,788
94年度盈餘指撥及分配										
迴轉特別盈餘公積	-	-	-	(447,112)	447,112	-	-	-	-	-
提撥法定盈餘公積	-	-	755,294	-	(755,294)	-	-	-	-	-
分配董事及監察人酬勞	-	-	-	-	(16,700)	-	-	-	-	(16,700)
分配員工股票紅利	370,015	-	-	-	(370,015)	-	-	-	-	-
分配股東股票股利	920,211	-	-	-	(920,211)	-	-	-	-	-
分配股東現金股利	-	-	-	-	(5,521,267)	-	-	-	-	(5,521,267)
轉換公司債轉換為普通股	100,409	329,672	-	-	-	-	-	-	-	430,081
採權益法之長期投資持股比例變動調整數	-	(15,842)	-	-	(3,718)	-	-	-	-	(19,560)
土地重估增值	-	-	-	-	-	53,241	-	-	-	53,241
依持股比例認列被投資公司金融商品未實現損益之變動	-	-	-	-	-	-	(119,411)	-	-	(119,411)
備供出售金融資產未實現損益之變動	-	-	-	-	-	-	403,492	-	-	403,492
累積換算調整變動數	-	-	-	-	-	-	-	(120,350)	-	(120,350)
少數股權增加	-	-	-	-	-	-	-	-	390,961	390,961
95年度合併總損益	-	-	-	-	11,330,841	-	-	-	979,595	12,310,436
95年12月31日餘額	$ 19,694,450	$ 11,615,396	$ 4,659,105	$ -	$ 13,086,557	$ 204,064	$ 280,829	$ 279,517	$ 5,244,793	$ 55,064,711
96年度										
96年1月1日餘額	$ 19,694,450	$ 11,615,396	$ 4,659,105	$ -	$ 13,086,557	$ 204,064	$ 280,829	$ 279,517	$ 5,244,793	$ 55,064,711
95年度盈餘指撥及分配										
提撥法定盈餘公積	-	-	1,133,084	-	(1,133,084)	-	-	-	-	-
分配董事及監察人酬勞	-	-	-	-	(16,700)	-	-	-	-	(16,700)
分配員工股票紅利	385,000	-	-	-	(385,000)	-	-	-	-	-
分配員工現金紅利	-	-	-	-	(192,500)	-	-	-	-	(192,500)
分配股東股票股利	196,945	-	-	-	(196,945)	-	-	-	-	-
分配股東現金股利	-	-	-	-	(8,862,495)	-	-	-	-	(8,862,495)
資本公積轉增資	787,778	(787,778)	-	-	-	-	-	-	-	-
採權益法之長期投資持股比例變動調整數	-	2,659,638	-	-	-	-	-	-	-	2,659,638
土地重估增值	-	-	-	-	-	56,854	-	-	-	56,854
依持股比例認列被投資公司金融商品未實現損益之變動	-	-	-	-	-	-	502,583	-	-	502,583
備供出售金融資產未實現損益之變動	-	-	-	-	-	-	543,287	-	-	543,287
累積換算調整變動數	-	-	-	-	-	-	-	208,963	-	208,963
少數股權增加	-	-	-	-	-	-	-	-	5,253,450	5,253,450
96年度合併總損益	-	-	-	-	15,061,305	-	-	-	2,085,964	17,147,269
96年12月31日餘額	$ 21,064,173	$ 13,487,256	$ 5,792,189	$ -	$ 17,361,138	$ 260,918	$ 1,326,699	$ 488,480	$ 12,584,207	$ 72,365,060

請參閱後附合併財務報表附註暨資誠會計師事務所蔡金拋、曾惠瑾會計師民國九十七年二月二十五日查核報告。

董事長：鄭崇華　　經理人：海英俊　　會計主管：朱知遠

台達電子工業股份有限公司及子公司

合併現金流量表

民國 96 年及 95 年 1 月 1 日至 12 月 31 日

單位：新台幣仟元

	96 年度	95 年度
營業活動之現金流量		
合併總損益	$ 17,147,269	$ 12,310,436
調整項目		
未實現金融資產評價利益變動數	(82,809)	411
未實現金融負債評價損失變動數	(19,082)	20,750
備抵呆帳提列數	28,010	2,114
存貨跌價及呆滯損失	173,714	302,355
以成本衡量之金融資產減損損失	229,221	18,242
無活絡市場之債券投資外幣兌換損失	34,100	57,200
出售股份予少數股權利益	(1,173,864)	-
處分非交易目的之金融資產利益	(143,898)	(14,536)
依權益法認列之投資利益	(750,089)	(466,613)
取得採權益法評價被投資公司發放之現金股利	382,282	301,924
折舊(含出租及閒置資產)及攤銷費用	3,683,254	2,805,251
處分固定資產損失淨額	24,134	159,375
固定資產等減損損失	450,006	11,443
海外公司債外幣評價利益	-	(10,766)
長期遞延收入攤銷轉列其他收入	(15,694)	(10,509)
資產及負債科目之變動		
應收票據及帳款	(5,599,825)	(2,612,668)
應收帳款 － 關係人	(465,132)	124,526
其他應收款	(620,040)	80,817
存貨	(2,210,445)	(1,340,512)
預付款項	201,218	(239,672)
其他流動資產－其他	(158,431)	33,117
其他資產 － 其他	(735,505)	-
應付帳款	6,356,722	2,020,727
應付帳款－關係人	56,191	(123,156)
應付所得稅	189,184	297,280
應付費用、其他應付款項及預收款項	2,318,786	543,190
其他流動負債 － 其他	173,942	272,173
遞延所得稅	1,280,502	1,029,118
應計退休金負債	139,375	155,322
其他負債 － 其他	(33,756)	12,249
營業活動之淨現金流入	20,859,340	15,739,588

（續 次 頁）

台達電子工業股份有限公司及子公司
合併現金流量表
民國96年及95年1月1日至12月31日

單位：新台幣仟元

	96年度	95年度
投資活動之現金流量		
公平價值變動列入損益之金融資產－流動減少	$ 158,148	$ 7,204
公平價值變動列入損益之金融負債－流動增加	170	-
備供出售金融資產－流動及非流動增加	(54,000)	(327,732)
其他金融資產－流動(增加)減少	(19)	1,340,789
處分備供出售金融資產價款	183,375	93,983
處分以成本衡量之金融資產價款及減資匯回款	8,408	39,710
採權益法之長期股權投資增加	(583,830)	(189,356)
人壽保險現金解約價值增加	(5,150)	(4,666)
購置固定資產	(7,789,635)	(5,755,063)
處分固定資產價款	244,215	94,617
其他無形資產及遞延費用增加	(111,454)	(228,089)
存出保證金增加	(34,327)	(2,403)
其他資產－其他減少(增加)	17,915	(10,956)
出售股份予少數股權價款	1,607,825	-
投資活動之淨現金流出	(6,358,359)	(4,941,962)
融資活動之現金流量		
短期借款增加(減少)	618,058	(4,466,211)
存入保證金增加	25,578	6,526
發放董事及監察人酬勞	(16,700)	(16,700)
發放現金股利及員工紅利	(9,054,995)	(5,521,267)
發放現金股利予少數股權	(15,830)	-
少數股權投入增資股款	7,284,354	433,900
融資活動之淨現金流出	(1,159,535)	(9,563,752)
匯率影響數	335,673	(87,043)
本期現金及約當現金增加	13,677,119	1,146,831
期初現金及約當現金餘額	24,926,394	23,779,563
期末現金及約當現金餘額	$ 38,603,513	$ 24,926,394
現金流量資訊之補充揭露		
本期支付利息	$ 158,017	$ 211,775
本期支付所得稅	$ 968,135	$ 232,802
不影響現金流量之投資及融資活動		
員工紅利轉增資	$ 385,000	$ 370,015
轉換公司債(面額)轉換為普通股	$ -	$ 430,081

請參閱後附合併財務報表附註暨資誠會計師事務所
蔡金拋、曾惠瑾會計師民國九十七年二月二十五日查核報告。

董事長：鄭崇華　　經理人：海英俊　　會計主管：朱知遠

台 達 電 子 工 業 股 份 有 限 公 司 及 子 公 司

合 併 財 務 報 表 附 註

民國 96 年及 95 年 12 月 31 日

單位：新台幣仟元

(除特別註明者外)

一、公司沿革

(一)台達電子工業股份有限公司

本公司創立於民國 60 年 4 月，並自民國 77 年 12 月起在台灣證券交易所掛牌買賣。經歷次增資後，截至民國 96 年 12 月 31 日止，額定及實收資本總額分別為$23,000,000 及$21,064,173。主要營業項目為從事電腦、資訊、電機、電源供應設備、電子監控系統設備按裝工程及通訊工業零組件及成品之研發、設計、製造和行銷業務。截至民國 96 年 12 月 31 日止，本公司員工約為 4,800 人，包含列入合併財務報表之所有子公司員工人數合計約為 66,000 人。

(二)列入合併財務報表之所有子公司如下：

公司名稱	與本公司之關係	主要營業項目	本公司直接/間接持股或出資比例 96年12月31日	本公司直接/間接持股或出資比例 95年12月31日
1.Delta International Holding Ltd.(DIH)	(註1)	投資事業	94.00%	94.00%
(1)Delta Electronics (H.K) Ltd.(DHK)	(註2)	投資事業及提供作業管理服務	94.00%	94.00%
A.台達電子(東莞)有限公司(台達電子東莞)	(註3)	經營變壓器及電源供應器等電子產品之製造及銷售業務	94.00%	94.00%
B.台達電子零組件(東莞)有限公司(台達電子零組件)	"	經營變壓器等電子產品之製造及銷售業務	94.00%	94.00%

公司名稱	與本公司之關係	主要營業項目	本公司直接/間接持股或出資比例 96年12月31日	本公司直接/間接持股或出資比例 95年12月31日
C.台達電子電源(東莞)有限公司(台達電子電源)	(註3)	經營電源供應器等電子產品之製造及銷售業務	94.00%	94.00%
D.台達能源技術(上海)有限公司(台達能源技術)	"	產品外觀設計等之技術服務業務	94.00%	94.00%
E.中達電子(江蘇)有限公司(中達江蘇)	"	經營變壓器及電源供應器等電子產品之製造及銷售業務	51.70%	51.70%
F.中達電子零組件(吳江)有限公司(中達零組件)	"	經營變壓器等電子產品之生產及銷售業務	51.70%	51.70%
G.中達光電工業(吳江)有限公司(中達光電)	"	經營專供配合機器使用之電子控制設備等之生產及銷售業務	51.70%	51.70%
H.中達視訊(吳江)有限公司(中達視訊)	"	經營彩色影像投射器等之生產及銷售業務	51.70%	51.70%
I.中達電子(蕪湖)有限公司(中達蕪湖)	"	經營變壓器及電源供應器等電子產品之製造及銷售業務	94.00%	-
J.台達電子(郴州)有限公司(台達電子郴州)	"	經營變壓器及電源供應器等電子產品之製造及銷售業務	94.00%	-
(2)Delta Electronics Agent Ltd.(DAL)	(註2)	提供作業管理服務	94.00%	94.00%

公司名稱	與本公司之關係	主要營業項目	本公司直接/間接持股或出資比例 96年12月31日	95年12月31日
(3)Delta Electronics International Ltd. (DEIL)	(註2)	經營及銷售電子產品	-	94.00%
(4)Delta Electronics International Ltd. (Labuan) (DEIL-Labuan)	"	經營及銷售電子產品	94.00%	94.00%
(5)Delta Power Sharp Ltd. (DPS)	"	提供作業管理服務	94.00%	94.00%
(6)DEI Logistics (USA) Corp.(ALI)	"	提供海外發貨倉儲作業服務	94.00%	94.00%
(7)Delta Electronics (Japan)Inc. (DEJ)	"	經營電源、視訊、零組件、機電等產品及材料之買賣	94.00%	94.00%
A.Addtron Technology (Japan) Co., Ltd. (AT Japan)	(註4)	電腦網路及週邊設備之買賣	94.00%	94.00%
B.Delta Electronics (Korea) Inc. (Delta Korea)	"	經營電源、視訊、零組件、機電等產品及	94.00%	94.00%
(8)DAC Holding Ltd. (DAC)	(註2)	投資事業	94.00%	94.00%
A.Delta Electronics Mexico S.A. DE C.V. (DEM)	(註5)	經營製造及銷售電子產品	94.00%	94.00%
B.Delta Video Technology Ltd. (DVT)	"	經營銷售電子產品	94.00%	94.00%
(9)Newton Power Ltd. (NPL)	(註2)	電源供應器等電子產品之研發及銷售	94.00%	94.00%
2.Delta Networks Holding Ltd. (DNH)	(註1)	投資事業	100.00%	100.00%

公司名稱	與本公司之關係	主要營業項目	本公司直接/間接持股或出資比例 96年12月31日	本公司直接/間接持股或出資比例 95年12月31日
(1)Delta Networks Inc. (DNI Cayman)	(註6)	投資事業	59.51%	94.00%
A.達創科技股份有限公司(達創)	(註7)	電腦網路及週邊設備之研發、設計、製造及銷售	59.03%	93.25%
B.DNI Logistics (USA) Corp. (ALN)	"	電腦網路及週邊設備之買賣及進出口業務	59.51%	94.00%
C.Delta Networks International Ltd. (Labuan) (DNIL-Labuan)	"	電腦網路及週邊設備之買賣及進出口業務	59.51%	94.00%
D.達創科技(吳江)有限公司(達創吳江)	"	其他具有接收器具之無線電傳輸器具、其他無線電廣播接收機之製造及銷售業務	59.51%	-
E.德又達網絡通訊科技(上海)有限公司(德又達)	"	電腦軟體設計業務	59.51%	-
F.Delta Networks(HK) Ltd. (DNHK)	"	投資事業	59.51%	-
(A)達創科技(東莞)有限公司(達創東莞)(原台達電子工業(東莞)有限公司)	(註8)	其他具有接收器具之無線電傳輸器具、其他無線電廣播接收機之製造及銷售業務	59.51%	94.00%
3.達晶半導體股份有限公司(達晶)	(註1)	設計及銷售電子產品	-	99.24%
4.Deltronics (Netherlands) B.V. (DEN)	"	經營電源、視訊、零組件、機電等產品及材料之買賣	100.00%	100.00%

公司名稱	與本公司之關係	主要營業項目	本公司直接/間接持股或出資比例 96年12月31日	95年12月31日
5.翰立光電股份有限公司(翰立)	(註1及10)	光電材料之研究、開發、生產及銷售	95.54%	95.21%
6.旺能光電股份有限公司(旺能)	(註1)	研究、設計、製造銷售太陽能電池及相關系統等	54.75%	79.66%
7.奇達光電股份有限公司(奇達)	(註9)	電子零組件、電器及視聽電子產品之製造等	53.39%	53.39%

(註1)本公司持有其表決權股份超過50%。
(註2)係DIH之子公司。
(註3)原係DIH之子公司，於民國96年度第四季間因變更投資架構，已成為DHK之子公司。
(註4)係DEJ之子公司。
(註5)係DAC之子公司。
(註6)係DNH之子公司。
(註7)係DNI Cayman之子公司。
(註8)原係DNI Cayman之子公司，於民國96年度第四季間因變更投資架構，已成為DNHK之子公司。
(註9)係本公司與翰立綜合持有其表決權股份超過50%。
(註10)已於民國96年12月12日經該公司股東臨時會決議解散，並於民國97年1月18日起進入清算程序。

1. 民國 96 及 95 年度列入合併財務報表之子公司及孫公司-DEN、NPL 及 ALN，其財務報表係由其他會計師查核。該等公司民國 96 年及 95 年 12 月 31 日之資產總額各為$718,468 及$482,760，民國 95 及 94 年度之營業收入各為$1,639,658 及$1,323,464，分別佔本公司及子公司合併資產總額之 0.61%及 0.54%暨合併營業收入之 1.26%及 1.26%。
2. DNI Cayman 獲准自民國 96 年 7 月 6 日起於香港聯交所上市買賣，DNI Cayman 以每股港幣 4.5 元增資發行新股 359,200 仟股;本公司之子公司 DNH 並依上市相關合約行使超額配股權，於民國 96 年 7 月間以每股港幣 4.5 元出售 75,184 仟股予承銷商，上述交易產生處分利益$936,436。

(三)列入本期合併財務報表之子公司增減變動情形

1.本期合併財務報表增加之子公司如下：

公司名稱	與本公司之關係	主要營業項目	本公司直接/間接持股或出資比例 96年12月31日	95年12月31日	備註
中達電子(蕪湖)有限公司(中達蕪湖)	(註1)	經營變壓器及電源供應器等電子產品之製造及銷售	94.00%	-	
台達電子(郴州)有限公司(台達電子郴州)	"	經營變壓器及電源供應器等電子產品之製造及銷售	94.00%	-	
達創科技(吳江)有限公司(達創吳江)	(註2)	其他具有接收器具之無線電傳輸器具、其他無線電廣播接收機之製造及銷售業務	59.51%	-	
德又達網絡通訊科技(上海)有限公司(德又達)	"	電腦軟體設計業務	59.51%	-	
Delta Networks(HK) Ltd.(DNHK)	"	投資事業	59.51%	-	

(註1)原係DIH之子公司，於民國96年度第四季間因變更投資架構，已成為DHK之子公司。

(註2)係DNI Cayman之子公司。

2.本期合併財務報表減少之子公司：

公司名稱	與本公司之關係	業務性質	本公司直接/間接持股或出資比例 96年12月31日	95年12月31日	備註
Delta Electronics International Ltd.(DEIL)	(註1)	經營及銷售電子產品	-	94.00%	(註3)
達晶半導體股份有限公司(達晶)	(註2)	設計及銷售電子產品	-	99.24%	"

(註1)係DIH之子公司。
(註2)本公司持有其表決權股份超過50%。
(註3)已解散，故未再納入合併財務報表之編製範圍。

(四)未列入本期合併財務報表之子公司：不適用。

(五)子公司會計期間不同之調整及處理方式：不適用。

(六)子公司會計政策與本公司不同之情形：不適用。

(七)國外子公司營業之特殊風險：不適用。

(八)子公司將資金移轉予本公司之能力受重大限制者，該限制之本質與程度說明：不適用。

(九)子公司持有母公司發行證券之內容：不適用。

(十)子公司發行轉換公司債及新股之有關資料：子公司旺能、翰立及孫公司DNI Cayman 於民國 96 年度現金增資發行新股，本公司未依持股比例認購，產生變動調整數$2,699,646，帳列資本公積。

二、重要會計政策之彙總說明

本合併財務報表係依照「證券發行人財務報告編製準則」、「商業會計法」、「商業會計處理準則」及中華民國一般公認會計原則編製。重要會計政策彙總說明如下：

(一)合併財務報表編製原則

本公司對於直接或間接持有表決權之股份超過 50%以上之被投資公司及符合有控制能力之條件者將全數納入合併財務報表編製個體。對於期中取得子公司之控制能力者，自取得控制力之日起，開始將子公司之收益及費損編入合併損益表；對於期中喪失對子公司控制力之日起，終止將子公司之收益及費損編入合併損益表，且不予追溯重編以前年度合併損益表。

本公司與合併子公司相互間重大交易事項及資產負債表科目餘額予以沖銷。

(二)子公司外幣財務報表換算基礎

海外子公司財務報表於轉換時，所有資產及負債科目均按資產負債表日之匯率換算，股東權益中除期初保留盈餘以上期期末換算後之餘額結轉外，其餘均按歷史匯率換算；股利按宣告日之匯率換算，損益科目則按加權平均匯率換算。換算所產生之差額，列入「累積換算調整數」，作為股東權益之調整項目。

(三)外幣交易

1. 本公司及合併子公司之會計紀錄分別係以新台幣及其功能性貨幣為記帳單位，外幣交易按交易當日之即期匯率折算成新台幣入帳，其與實際收付時之兌換差異，列為當年度損益。
2. 期末就外幣貨幣性資產或負債餘額，按資產負債表日之即期匯率評價調整，因調整而產生之兌換差額列為當年度損益。
3. 期末就外幣非貨幣性資產或負債餘額，屬依公平價值衡量且變動列入損益者，按資產負債表日之即期匯率評價調整，因調整而產生之兌換差額列為當年度損益；屬依公平價值衡量且變動列入股東權益調整項目者，按資產負債表日之即期匯率評價調整，因調整而產生之兌換差額，列為股東權益調整項目；屬非依公平價值衡量者，則按交易日之歷史匯率衡量。

(四)資產負債區分流動及非流動之標準

1. 資產符合下列條件之一者，列為流動資產；資產不屬於流動資產者為非流動資產：
   (1)因營業所產生之資產，預期將於正常營業週期中變現、消耗或意圖出售者。
   (2)主要為交易目的而持有者。
   (3)預期於資產負債表後十二個月內將變現者。
   (4)現金或約當現金，但於資產負債表日後逾十二個月以交換、清償負債或受有其他限制者除外。
2. 負債符合下列條件之一者，列為流動負債；負債不屬於流動負債者為非流動負債：
   (1)因營業而發生之債務，預期將於正常營業週期中清償者。
   (2)主要為交易目的而發生者。
   (3)須於資產負債表日後十二個月內清償者。
   (4)不能無條件延期至資產負債表後逾十二個月清償之負債。

(五)約當現金

為配合現金流量表之表達，約當現金係指同時具備下列條件之短期且具高度流動性之投資：

1. 隨時可轉換成定額現金者。
2. 即將到期且利率變動對其價值之影響甚少者。

本公司現金流量表係以現金及約當現金之基礎所編製。

(六)交割日會計

採用交割日會計時，對於交易日及交割日間公平價值之變動，屬以成本或攤銷後成本衡量者，不予認列；屬以公平價值衡量且公平價值變動認列為損益者，認列為當期損益；屬備供出售者，則認列為股東權益調整項目。

(七)公平價值變動列入損益之金融資產與負債

1. 衍生性金融商品係採交割日會計，於原始認列時，將金融商品以公平價值衡量。
2. 公平價值變動列入損益之金融資產與負債係以公平價值評價，且其價值變動列為當期損益。上市/上櫃股票係以資產負債表日公開市場之收盤價為公平價值。

(八)備供出售金融資產

1. 屬權益性質之投資係採交易日會計；於原始認列時，將金融商品以公平價值衡量，並加計取得之交易成本。
2. 備供出售金融資產係以公平價值評價，且其價值變動列為股東權益調整項目，累積利益或損失於金融資產除列時，列入當期損益。上市/上櫃股票係以資產負債表日公開市場之收盤價為公平價值。
3. 若有減損之客觀證據，則認列減損損失。若後續期間減損金額減少，屬權益商品之減損減少金額認列為股東權益調整項目；屬債務商品之減損減少金額，若明顯與認列減損後發生之事件有關，則予以迴轉並認列為當期損益。

(九)以成本衡量之金融資產

1. 係採交易日會計，於原始認列時，將金融商品以公平價值衡量，並加計取得或發行之交易成本。
2. 以成本衡量之金融資產若有減損之客觀證據，則認列減損損失，此減損金額不予迴轉。

(十)無活絡市場之債券投資

1. 係採交割日會計，於原始認列時，將金融商品以公平價值衡量，並加計取得或發行之交易成本。
2. 無活絡市場之債券投資係以攤銷後成本衡量。
3. 若有減損之客觀證據，則認列減損損失。若後續期間減損金額減少，

且明顯與認列減損後發生之事件有關，則予以迴轉並認列為當期損益，該迴轉不使帳面價值大於未認列減損情況下之攤銷後成本。

(十一)避險之衍生性金融商品

對預期交易進行之現金流量避險，當符合適用避險會計之所有條件時，避險工具損益認列為股東權益調整項目。其會計處理方式說明如下：

1. 本公司若被避險之預期交易將導致認列金融資產或金融負債，則將原列為股東權益調整項目之損益，於所認列資產或負債影響損益之期間內，重分類為當期損益，並於被避險之預期交易影響淨損益時，將前述直接認列為股東權益調整項目之損益轉列為當期損益。
2. 若被避險之預期交易將導致認列非金融資產或非金融負債，則將原列為股東權益調整項目之損益，於該資產或負債影響損益之期間轉列為當期損益，並一致採用。

(十二)備抵呆帳

1. 備抵呆帳係依據過去實際發生壞帳之經驗，衡量資產負債表日應收票據、應收帳款及其他應收款等各項債權之帳齡情形及其收回可能性，予以評估提列。
2. 以帳齡分析法提列備抵呆帳之金額係依照逾期應收帳款金額乘以提列比率，每月提列一次，逾期應收帳款金額之計算以逾期應收款日為基準，其提列比率如下：

逾期金額 天數區間	1~15天	16~30天	31~60天	61~90天	91~180天	181~365天	365天以上
提列比率	不提	0.5%	2.5%	15%	25%	50%	80%

3. 對關係人之應收帳款於超過正常授信期間時即轉列其他應收款，並逐筆衡量其收回可能性予以評估提列備抵呆帳。

(十三)存貨

存貨採永續盤存制，成本結轉按加權平均法計算。期末存貨除就呆滯部分提列備抵呆滯損失外，採成本與市價孰低法評價，比較成本與市價孰低時，採總額比較法，原物料以重置成本為市價，在製品、製成品及商品存貨則以淨變現價值為市價。

(十四)基金及投資

1. 採權益法之長期投資

(1)持有被投資公司有表決權股份比例達 20%以上或具有重大影響力者，採權益法評價。自民國 95 年度起，投資成本與股權淨值之差額，如屬投資成本超過所取得可辨認淨資產公平價值，將超過部分列為商譽，並於每年定期執行減損測試，以前年度攤銷者，不再追溯調整；若所取得可辨認淨資產公平價值超過投資成本，則差額就非流動資產分別將其公平價值等比例減少之，若減少至零仍有差額時，則為負商譽，將該差額列為非常利益，惟民國 94 年 12 月 31 日前產生之負商譽仍繼續攤銷。

(2)被投資公司間產生投資架構調整交易時，係依中華民國會計研究發展基金會(92)基秘字第 047 號函「母子孫公司間股權移轉衍生之會計問題」之規定，以調整標的之長期投資帳面價值作為取得成本，支付及取得現金超過或低於取得成本部份調整為資本公積或保留盈餘。

(3)海外投資按權益法評價時，被投資公司財務報表轉換所產生之「累積換算調整數」作為本公司股東權益之調整項目。

(4)對於被投資公司發放現金股利，係於除息日貸記「長期投資」。

2. 人壽保險現金解約價值

含儲蓄性質之人壽保險，所支付之保險費如屬現金解約價值部分，列為當期保險費用之減項，並增加人壽保險現金解約價值之帳面價值。

(十五)固定資產

1. 除依法辦理資產重估價之項目外，固定資產以取得之成本作為入帳基礎。

2. 折舊除租賃改良係依合約期間採平均法攤提外，餘依估計耐用年限加計一年殘值，採平均法計算。到期已折足但仍繼續使用之資產，預留殘值部份仍繼續按估計剩餘耐用年限提列折舊。

本公司自民國 90 年度起對於新購入固定資產之折舊，係依估計耐用年限並預留新台幣 1 元為殘值，採平均法計算。

各項資產之耐用年數，除房屋及建築為 5~55 年外，其餘固定資產為 2~8 年。

3. 凡支出效益及於以後各期之重大改良或大修支出列為資本支出，經常性維護或修理支出則列為當期費用。資產出售或報廢時，其成本

與累計折舊分別轉銷，處分損益列為當期營業外收支項下。

4. 固定資產發生閒置或已無使用價值時，按其淨公平價值或帳面價值較低者，轉列其他資產，差額列為當期損失，當期提列之折舊費用列為營業外支出。

5. 出租資產依其帳面價值轉列其他資產項下，當期提列之折舊費用列於營業外支出。

(十六)遞延費用

以取得成本為入帳基礎，按估計效益年數採平均法攤提。

(十七)非金融資產減損

1. 當環境變更或某事件發生而顯示本公司所擁有之資產，其可回收金額低於其帳面價值時，認列減損損失。可回收金額係指一項資產之淨公平價值或其使用價值，兩者較高者。淨公平價值係指一項資產在公平交易下之情況下可收到之淨處分金額，而使用價值係指將一項資產在未來可使用年限內產生之預計現金流量予以折現計算。

2. 當以前年度認列資產減損之情況不再存在時，則可在以前年度提列損失金額之範圍內予以迴轉。已認列之商譽減損損失不得迴轉。

(十八)退休金

1. 退休金辦法屬確定給付退休辦法者，係依據精算結果認列淨退休金成本，淨退休金成本包括當期服務成本、利息成本、基金資產之預期報酬及未認列過渡性淨給付義務與退休金損失之攤銷數。未認列過渡性淨給付義務按平均剩餘攤銷年限攤提。

2. 退休金辦法屬確定提撥退休辦法者，則依權責發生基礎將應提撥之退休基金數額認列為當期之退休金成本。

(十九)所得稅

1. 本公司、達晶、旺能、翰立、奇達及達創所得稅之會計處理採跨期間與同期間之所得稅分攤，以前年度溢低估之所得稅，列為當期所得稅費用之調整項目。

2. 因購置設備或技術、研究發展支出、人才培訓支出及股權投資等所產生之所得稅抵減採當期認列法處理。

3. 本公司海外子公司及孫公司之所得稅係採負債法。

4. 未分配盈餘依所得稅法加徵 10%之營利事業所得稅，於股東會決議分

配盈餘後列為當期費用。

5.自民國 95 年 1 月 1 日起施行「所得基本稅額條例」，本公司、達晶、旺能、翰立、奇達及達創依前開條例規定計算之一般所得稅額高於或等於基本稅額者，則當年度應繳納之所得稅，應按所得稅法及其他相關法令規定計算認定之；反之，一般所得稅額低於基本稅額者，其應繳納之所得稅，除按所得稅法及其他相關法律計算認定外，應另就基本稅額與一般所得稅額之差額認定之。前開差額，不得以其他法律規定之投資抵減稅額減除之。

(二十)員工認股權

本公司對於員工認股權證之給與日或修正日於民國 93 年 1 月 1 日(含)以後者，係依中華民國會計研究發展基金會(92)基秘字第 072 號函「員工認股權證之會計處理」之規定，有關酬勞性員工認股選擇權計劃採用內含價值法認列費用，並揭露採用公平價值法之擬制本期淨利及每股盈餘資訊。

(二十一)每股盈餘

1.本公司之資本結構為複雜資本結構，依財務會計準則公報第二十四號「每股盈餘」之規定，在損益表上應分別列示基本每股盈餘及稀釋每股盈餘。有關每股盈餘之計算方式如下：

(1)基本每股盈餘：係以本期淨利除以加權平均流通在外股數計算之。

(2)稀釋每股盈餘：其計算方式與基本每股盈餘相同，惟係假設所有具有稀釋作用之潛在普通股均於期初即轉換為普通股，並將本期淨利調整其因轉換而產生之收入與費用後之金額計算之。

2.本公司之潛在普通股係指本公司發行之員工認股權證，於計算稀釋作用時，係採庫藏股法。

(二十二)收入、成本及費用認列方法

收入於獲利過程大部分已完成，且已實現或可實現時認列。相關成本配合收入於發生時承認，費用則依權責發生制於發生時認列為當期費用。

(二十三)會計估計

本公司於編製合併財務報表時，業已依照中華民國一般公認會計原則之規定，對合併財務報表所列金額及或有事項，作必要之衡量、

評估與揭露，其中包括若干假設及估計之採用，惟該等假設及估計與實際結果可能存有差異。

三、會計變動之理由及其影響

(一)商譽停止攤銷

本公司及子公司自民國 95 年 1 月 1 日起，採用新發布財務會計準則公報第 1 號、第 5 號、第 7 號、第 25 號及第 35 號有關商譽停止攤銷之會計處理。此項會計原則變動對本公司及子公司影響甚小。

(二)金融商品

1. 本公司及子公司自民國 95 年 1 月 1 日起，採用新發布財務會計準則公報第 34 號及第 36 號有關金融商品之會計處理，詳附註二(六)(七)(八)(九)(十)及(十一)之說明。
2. 此項會計原則變動對本公司及子公司民國 95 年度之本期淨利減少$35,641(含會計原則變動累積影響數$27,822)，並使資產及股東權益增加$251,519，基本每股盈餘減少新台幣 0.02 元。

四、重要會計科目之說明

(一)現金及約當現金

	96 年 12 月 31 日	95 年 12 月 31 日
庫存現金	$ 6,324	$ 6,702
支票存款及活期存款	4,318,702	10,520,657
定期存款	30,653,195	11,595,122
約當現金－短期票券及政府公債	3,625,292	2,803,913
	$ 38,603,513	$ 24,926,394

本公司及子公司民國 96 年及 95 年 12 月 31 日存放於非公司營業登記地區之支票存款及活期存款各計$1,864,370(美金 53,909 仟元、港幣 15,546 仟元、日幣 94,800 仟元、泰銖 14 仟元、澳門幣 443 仟元、波蘭幣 4 仟元及歐元 459 仟元)及$10,248,471(美金 312,176 仟元、港幣 1,437 仟元、日幣 107,717 仟元、泰銖 15 仟元及歐元 910 仟元)；定期存款各計$9,787,741(美金 293,771 仟元、港幣 27,522 仟元及日幣 500,000 仟元)及$0。

(二)公平價值變動列入損益之金融資產

	96 年 12 月 31 日	95 年 12 月 31 日
流動項目：		
交易目的金融資產		
上市股票	$ 11,746	$ -
開放型基金	-	158,317
衍生性金融商品	169	-
	11,915	158,317
交易目的金融資產評價調整	86,506	3,697
	$ 98,421	$ 162,014

1. 本公司及子公司於民國 96 及 95 年度認列之淨利益分別為$299,385 及 $16,783(均含開放型基金之出售利益)。
2. 有關衍生性金融商品之交易性質及合約資訊說明如下：

	96 年 12 月 31 日		
金融商品	合約金額(名目本金)(仟元)		契約期間
遠期外匯合約			
- 賣美金買台幣	美金	145,000	96.11.21 ～ 97.03.14
- 買美金賣台幣	美金	145,000	96.11.21 ～ 97.03.13
- 賣美金買人民幣	美金	110,000	96.01.05 ～ 97.11.12
- 買美金賣人民幣	美金	100,000	96.01.05 ～ 97.10.13
外匯選擇權	美金	2,000	96.12.26 ～ 97.01.02

金融商品	95年12月31日 合約金額(名目本金)(仟元)	契約期間
區間遠期外匯合約	美金 20,000 (註一)	95.12.19 ～ 96.01.18
區間遠期外匯合約	美金 21,800 (註一、註二)	95.12.21 ～ 96.02.15
區間遠期外匯合約	美金 35,000 (註一、註三)	95.12.19 ～ 96.01.29

(註一)若即期匯率低於履約價格或高於觸及生效價格時將被執行。

(註二)若匯率落於約定匯率之上，則名目本金將乘以 1.5 倍，故最大執行本金為美金 32,700 仟元。

(註三)若匯率落於約定匯率之上，則名目本金將乘以 2 倍，故最大執行本金為美金 70,000 仟元。

(1)本公司及子公司從事上開遠期外匯交易，主係預(購)售遠期外匯合約，係為規避(進口)外銷之匯率風險，惟並不符合避險會計之所有條件，故不適用避險會計。

(2)本公司從事外幣選擇權交易，係為規避外銷之匯率風險，惟並不符合避險會計之所有條件，故不適用避險會計。

(3)本公司從事上開遠期外匯交易，主係預售區間遠期外匯合約，係為規避外銷之匯率風險，惟並不符合避險會計之所有條件，故不適用避險會計。

(三)應收帳款及催收款

	96年12月31日	95年12月31日
應收帳款	$ 27,514,899	$ 22,029,271
減：備抵呆帳	(45,781)	(17,771)
	27,469,118	22,011,500
催收款(表列其他資產)	43,088	174,833
減：備抵呆帳	(43,088)	(174,833)
	-	-
	$ 27,469,118	$ 22,011,500

本公司於民國 96 年第四季起與金融機構簽訂應收帳款讓售合約，依合約規定本公司不須承擔應收帳款無法收回之風險，且預支價金成數為零，

惟因商業糾紛所造成之損失須自行負擔，截至民國 96 年 12 月 31 日止尚未結清之已讓售應收帳款相關資訊如下：

96 年 12 月 31 日						
讓售對象	讓售額度	讓售金額	已預支價金餘額	契約期間	預支價金利率區間	提供擔保項目內容
台新國際商業銀行	$120,000	$ 34,040	$ -	96.08.31 ~ 97.03.31	-	無

(四)存貨

	96 年 12 月 31 日	95 年 12 月 31 日
原　　料	$ 3,720,748	$ 3,140,959
在 製 品	1,178,709	825,766
製 成 品	4,993,033	4,310,663
在 途 存 貨	470,517	64,489
	10,363,007	8,341,877
減：備抵存貨跌價及呆滯損失	(399,808)	(415,409)
	$ 9,963,199	$ 7,926,468

(五)備供出售金融資產

	96 年 12 月 31 日	95 年 12 月 31 日
流動項目：		
上市櫃公司股票	$ 171,029	$ 6,969
備抵出售金融資產評價調整	296,982	-
合計	$ 468,011	$ 6,969
非流動項目：		
上市櫃公司股票	$ 842,922	$ 1,016,944
備供出售金融資產評價調整	522,088	330,058
合計	$ 1,365,010	$ 1,347,002

(六)以成本衡量之金融資產

	96 年 12 月 31 日	95 年 12 月 31 日
非流動項目：		
非上市櫃公司股票	$ 953,408	$ 936,961
累計減損-以成本衡量之金融資產	(247,463)	(18,242)
合計	$ 705,945	$ 918,719

1. 本公司持有之標的因無活絡市場公開報價且公平價值無法可靠衡量，故以成本衡量。
2. 子公司 DIH 及 DNH 所持有 Quintum Technologies, Inc.、Ezonics Corporation、Primarion, Inc.、MHCC IT Fund 2000、Lightech Fiberoptic, Inc.及 Asante Technologies Inc.之股票因期末淨值明顯低於成本，經評估後於民國 96 及 95 年度認列$229,221 及$18,242 之減損損失。

(七)無活絡市場之債券投資

	96 年 12 月 31 日	95 年 12 月 31 日
非流動項目：		
結構性定期存款	$ 7,135,700	$ 7,169,800

上列結構性定期存款，利率按合約約定計算。

(八)採權益法之長期股權投資

1.明細如下：

被投資公司	96年12月31日 持股%(註1)	96年12月31日 帳面金額	95年12月31日 持股%(註1)	95年12月31日 帳面金額
Delta Electronics (Thailand) Public Co., Ltd. (DET)(註2)	20.93	$4,831,288	20.96	$4,471,522
乾坤科技(股)公司(乾坤)	34.22	1,179,337	35.18	1,017,591
Trillion Science, Inc. (Trillion)	40.98	576,044	-	-
Netpower Teconologies Inc. (Netpower)(註3)	-	-	21.29	23,577
		$6,586,669		$5,512,690

(註1)持股百分比係本公司與子公司對該被投資公司持股比例合計。

(註2)係與子公司-DIH持有DET有表決權之股份合計逾20%，而採權益法評價，並依綜合持股比例計算投資損益。

(註3)自民國96年度第四季起持股比例已低於20%而喪失重大影響力，停止採用權益法評價並改列為以成本衡量之金融資產。

2.民國96及95年度採權益法認列之投資收益金額如下：

被投資公司	96年度	95年度
DET	$ 507,824	$ 277,679
乾坤	245,673	183,944
Netpower	4,465	5,208
Trillion	(7,873)	-
乾寶泰	-	(218)
	$ 750,089	$ 466,613

3.本公司及子公司對部分採權益法評價之被投資公司，係依各該公司委任其他會計師查核之財務報表評價而得，於民國96及95年度分別認列投資收益$504,416及$282,887，截至民國96年及95年12月31日止，其相關之長期股權投資餘額分別為$5,407,332及$4,495,099。

（九）固定資產

資產名稱	96年12月31日 原始成本	重估增值	合計	累計折舊	累計減損	帳面價值
土地	$ 1,262,805	291,338	$ 1,554,143	$ -	($ 4,584)	$ 1,549,559
房屋及建築	9,243,448	-	9,243,448	(1,831,317)	-	7,412,131
機器設備	12,389,872	-	12,389,872	(5,768,147)	(265,343)	6,356,382
模具設備	1,290,253	-	1,290,253	(957,431)	(6,388)	326,434
電腦通訊設備	919,337	-	919,337	(818,717)	(15,250)	85,370
試驗設備	5,306,077	-	5,306,077	(3,755,687)	(36,945)	1,513,445
運輸設備	141,181	-	141,181	(96,895)	(492)	43,794
辦公設備	1,497,701	-	1,497,701	(1,029,251)	(7,077)	461,373
租賃改良	383,129	-	383,129	(92,805)	(82,801)	207,523
其他設備	20,887	-	20,887	(3,380)	(16,594)	913
未完工程及預付設備款	889,494	-	889,494	-	-	889,494
	$ 33,344,184	$ 291,338	$ 33,635,522	($ 14,353,630)	($ 435,474)	$ 18,846,418

資產名稱	95年12月31日 原始成本	重估增值	合計	累計折舊	累計減損	帳面價值
土地	$ 1,252,671	230,228	$ 1,482,899	$ -	$ -	$ 1,482,899
房屋及建築	7,234,465	-	7,234,465	(1,494,829)	-	5,739,636
機器設備	8,834,238	-	8,834,238	(4,222,949)	-	4,611,289
模具設備	1,277,722	-	1,277,722	(1,043,427)	-	234,295
電腦通訊設備	859,242	-	859,242	(721,847)	-	137,395
試驗設備	4,629,395	-	4,629,395	(3,383,945)	-	1,245,450
運輸設備	139,342	-	139,342	(100,576)	-	38,766
辦公設備	1,244,710	-	1,244,710	(915,240)	-	329,470
租賃改良	143,250	-	143,250	(90,882)	-	52,368
其他設備	7,995		7,995	(347)	-	7,648
未完工程及預付設備款	1,510,786	-	1,510,786	-	-	1,510,786
	$ 27,133,816	$ 230,228	$ 27,364,044	($ 11,974,042)	$ -	$ 15,390,002

1. 本公司依照土地公告現值調整帳列固定資產之土地價值(最近重估增值基準日為民國 96 年 1 月 31 日)。截至民國 96 年 12 月 31 日止，歷年來土地增值總金額為$291,338，減除重估時提列之土地增值稅準備後之餘額為$260,918，列為未實現重估增值。
2. 民國 96 及 95 年度固定資產利息資本化金額為$0 及$49,103。
3. 孫公司 DEJ 座落於日本東京之土地，由於其市價明顯低於帳面價值，經評估後於民國 96 年度認列$4,584 之減損損失。
4. 子公司奇達於民國 96 年度認列固定資產減損損失共計$430,890。

(十)出租資產

	96 年 12 月 31 日			
	原始成本	累計折舊	累計減損	帳面價值
土地	$ 32,966	$ -	($ 9,219)	$ 23,747
房屋及建築	17,905	(4,972)	(3,617)	9,316
	$ 50,871	($ 4,972)	($ 12,836)	$ 33,063

	95 年 12 月 31 日			
	原始成本	累計折舊	累計減損	帳面價值
土地	$ 31,191	$ -	$ -	$ 31,191
房屋及建築	16,940	(4,341)	-	12,599
	$ 48,131	($ 4,341)	$ -	$ 43,790

孫公司DEJ座落於日本東京之出租土地及房屋，由於其市價明顯低於帳面價值，經評估後於民國96年度認列$12,836之減損損失。

(十一)閒置資產

	95年12月31日		
	原始成本	累計折舊	帳面價值
機器設備	$ 26,824	($ 22,487)	$ 4,337
模具設備	1,175	(1,175)	-
電腦設備	1,968	(1,465)	503
試驗設備	15,011	(6,557)	8,454
	$ 44,978	($ 31,684)	$ 13,294
減：累計減損			(11,443)
			$ 1,851

(十二)資產減損

截至民國96年及95年12月31日止，子公司認列之累計減損損失分別計$679,227及$29,685，明細如下:

	96年度	
項目	列於損益表金額	列於股東權益金額
帳列減損損失:		
固定資產	$ 435,474	$ -
以成本衡量之金融資產	229,221	-
出租資產	12,836	-
其他無形資產	1,696	-
	$ 679,227	$ -

	95年度	
項目	列於損益表金額	列於股東權益金額
帳列減損損失:		
以成本衡量之金融資產	$ 18,242	$ -
閒置資產	11,443	-
	$ 29,685	$ -

(十三)短期借款

	96 年 12 月 31 日	95 年 12 月 31 日
無擔保綜合性貸款	$ 4,043,062	$ 3,425,004
借款及票券共用之融資額度	$ 30,843,363	$ 28,051,196
利率區間	1.09%～6.48%	0.895%～5.966%

(十四)公平價值變動列入損益之金融負債

	96 年 12 月 31 日	95 年 12 月 31 日
流動項目：		
交易目的金融負債		
衍生性金融商品	$ 170	$ -
交易目的金融負債評價調整	2,300	21,382
合計	$ 2,470	$ 21,382

1. 本公司及子公司於民國 96 及 95 年度認列之淨(損失)利益分別為($4,746)及 4,292。
2. 有關衍生性金融商品之交易性質及合約資訊說明如下：

	96 年 12 月 31 日	
金融商品	合約金額(名目本金)(仟元)	契約期間
區間遠期外匯合約	美金 18,000 (註一、二)	96.12.10 ~ 97.02.22
區間遠期外匯合約	美金 2,000 (註一、三)	96.12.06 ~ 97.01.08
外匯選擇權	美金 12,500	96.11.06 ~ 97.03.13

金融商品	95年12月31日 合約金額(名目本金)(仟元)		契約期間
遠期外匯買賣合約			
一買美金賣人民幣	美金	490,000	95.09.28～96.10.09
一賣美金買人民幣	美金	490,000	95.09.28～96.12.06
一賣美金買日圓	日圓	6,000	95.12.17～96.02.15
外匯選擇權	美金	13,990	95.12.06～96.02.26

(註一)若即期匯率低於履約價格或高於觸及生效價格時將被執行。

(註二)匯率若落於約定匯率之上，則名目本金將乘以 1.5 倍，故最大執行本金為美金 27,000 仟元

(註三)匯率若落於約定匯率之上，則名目本金將乘以 2 倍，故最大執行本金為美金 4,000 仟元。

(1)本公司從事上開遠期外匯交易，主係預售區間遠期外匯合約(賣美金買台幣)，係為規避外銷匯率風險，惟並不符合避險會計之所有條件，故不適用避險會計。

(2)本公司及子公司從事外幣選擇權交易，係為規避外銷及進口之匯率風險，惟並不符合避險會計之所有條件，故不適用避險會計。

(3)子公司從事上開之遠期外匯交易，主係預購(售)遠期外匯合約，係為規避進口(外銷)之匯率風險，惟並不符合避險會計之所有條件，故不適用避險會計。部分子公司自民國 95 年 10 月 1 日後之遠期外匯交易符合避險會計所有條件，其相關資訊詳附註十(九)說明。

(十五)退休金

1. 本公司、旺能、翰立及達創依據「勞動基準法」之規定，訂有確定給付之退休辦法，適用於民國 94 年 7 月 1 日實施「勞工退休金條例」前所有正式員工，以及於實施「勞工退休金條例」後選擇繼續適用勞動基準法員工之後續服務年資。員工符合退休條件者，退休金之支付係根據服務年資及退休前 6 個月之平均薪資計算，15 年以內(含)之服務年資每滿一年給予兩個基數，超過 15 年之服務年資每滿一年給予一個基數，惟累積最高以 45 個基數為限。本公司按月就薪資總

額 2%提撥退休準備金，以勞工退休準備金監督委員會之名義專戶儲存於台灣銀行。民國 96 年及 95 年度，本公司及子公司依上述退休金辦法認列之淨退休金成本分別為$166,023 及$116,797，截至民國 96 年及 95 年 12 月 31 日止，本公司及子公司撥存於台灣銀行勞工退休準備金專戶之餘額則分別為$507,586 及$493,888。

2. 本公司、旺能、翰立及達創依精算報告認列之相關資訊如下：

(1)依據精算結果，本公司民國 96 年及 95 年 12 月 31 日退休金提撥狀況及應計退休金負債調節如下：

	96年12月31日	95年12月31日
給付義務：		
既得給付義務	($ 162,750)	($ 172,682)
非既得給付義務	(1,050,840)	(952,117)
累積給付義務	(1,213,590)	(1,124,799)
未來薪資增加之影響數	(550,895)	(525,440)
預計給付義務	(1,764,485)	(1,650,239)
退休基金資產公平價值	507,586	493,888
提撥狀況	(1,256,899)	(1,156,351)
未認列過渡性淨給付義務	61,619	72,234
未認列退休金損失	407,368	329,501
應計退休金負債	($ 787,912)	($ 754,616)

(2)精算評估所採用之相關精算假設如下：

	96 年 度	95 年 度
折現率	3.00% ~ 3.50%	2.50% ~ 3.50%
退休基金資產預期投資報酬率	2.50% ~ 3.00%	2.50% ~ 3.00%
未來薪資水準增加率	2.50% ~ 3.00%	2.00% ~ 3.00%

(3)有關淨退休金成本明細如下：

	96 年 度	95 年 度
服務成本	$ 60,299	$ 58,982
利息成本	55,235	50,929
退休基金資產之預期報酬	(12,087)	(11,402)
過渡性淨給付義務攤銷數	9,531	9,752
退休金損失攤銷數	11,186	8,536
縮減或清償損失	41,859	-
	$ 166,023	$ 116,797

3. DIH 及 DNH 並未訂定員工退休金辦法。其大陸子公司之職工退休辦法，對於員工退休金係採相對提撥制，每月由員工個人薪資中提存一定金額存入公積金帳戶中，公司則依員工之職級提列相對倍數之金額於帳上列為應計退休金負債。截至民國 96 年及 95 年 12 月 31 日止，DIH 之大陸子公司及 DNH 之大陸孫公司依當地法令規定所提列之退休金準備分別為$441,150 及$338,690。
4. DIH 及 DNH 之美國子公司，以及孫公司 NPL 與 DEJ，係依據當地政府規定之退休辦法，依當地雇員工資提撥養老保險金或退職金準備。該等公司除年度提撥外，無進一步義務。
5. 自民國 94 年 7 月 1 日起，本公司及子公司-達晶、翰立、旺能、奇達及達創依據「勞工退休金條例」，訂有確定提撥之退休辦法，適用於本國籍之員工。本公司就員工選擇適用「勞工退休金條例」所定之勞工退休金制度部分，每月按不低於薪資總額之 6%提撥勞工退休金至勞保局員工個人帳戶，員工退休金之支付，依員工個人之退休金專戶及累積收益之金額，採月退休金或一次退休金方式領取。民國 96 及 95 年度，本公司及子公司依上開退休金辦法認列之退休金成本各為$143,570 及$133,071。

(十六)普通股股本

1. 依本公司章程規定，本公司額定股本總額為 2,300,000 仟股(含 60,000 仟股供附認股權公司債等行使認股權使用)，截至民國 96 年 12 月 31 日止，發行流通在外股數為普通股 2,106,417 仟股，每股面額新台幣 10 元。
2. 本公司於民國 93 年 12 月 20 日經董事會決議，通過本公司股東以其

持有本公司之普通股股份 80,000 仟股，發行海外存託憑證 16,000 仟單位，並經行政院金融監督管理委員會證券期貨局核准在案。每單位海外存託憑證表彰五股本公司已發行流通在外普通股，並於民國 94 年 3 月 29 日於盧森堡證券交易所掛牌買賣，發行金額共計美金 134,666 仟元。本次海外存託憑證發行相關之普通股股份係以本公司既有之股份發行，故對於本公司之普通股股權未有稀釋之影響。海外存託憑證之主要約定事項如下：

(1)表決權之行使

海外存託憑證持有人得依據存託契約及中華民國法令之相關規定行使其海外存託憑證所表彰本公司普通股之表決權。

(2)海外存託憑證兌回方式

海外存託憑證發行後，海外存託憑證持有人依中華民國相關法令及存託契約規定請求兌回所持有之海外存託憑證時，得由海外存託機關將海外存託憑證所表彰之原有價證券過戶予請求兌回人，或由存託機構將海外存託憑證所表彰之有價證券在中華民國境內股票市場出售，其所得價金之給付應依中華民國相關法令及存託契約規定辦理。

(3)股利分派、新股優先認購權及其他權益

海外存託憑證持有人與普通股股東享有同等之股利分配、其他配股權利及新股優先認購權。

(4)經歷年盈餘轉增資，截至民國 96 年 12 月 31 日止，該海外存託憑證尚有 853 仟單位流通在外，其表彰本公司普通股數計 4,266 仟股。

3. 本公司於民國 96 年 10 月 29 日經董事會決議，已於民國 96 年 12 月 18 日發行 60,000,000 單位之員工認股權憑證，每單位認股權憑證可認購普通股 1 股，該酬勞性員工認股權計畫之認股價格，係以發行日當日本公司普通股收盤價訂之。認股權憑證發行後，遇有本公司普通股股份發生變動或發放現金股利時，認股價格依特定公式調整之。發行之認股權憑證之存續期間為 6 年，員工自被授予認股權憑證屆滿 2 年後，得依員工認股權憑證辦法分年行使認股權利。

(1)民國96年度酬勞性員工認股選擇權計畫之認股選擇權數量及加權平均行使價格之資訊，揭露如下表：

認股選擇權	96 年 度 數量	加權平均行使價格(元)
期初流通在外	-	$ -
本期給與	60,000,000	100
本期行使	-	-
本期沒收	-	-
期末流通在外	60,000,000	$ 100
期末可行使之認股選擇權	-	
期末已核准尚未發行之認股選擇權	-	

(2)截至民國96年12月31日止，酬勞性員工認股選擇權計畫流通在外之資訊如下表：

	96 年 12 月 31 日				
	期末流通在外之認股選擇權			期末可行使認股選擇權	
行使價格範圍(元)	數量	加權平均預期剩餘存續期限	加權平均行使價格(元)	數量	加權平均行使價格(元)
$ 100	60,000,000	5.96年	$ 100	-	$ -

(3)本公司認股選擇權計畫給與日(或修正日)於民國 93 年度(含)以後者，採內含價值法酬勞成本為$0，如採用公平價值法認列酬勞成本之擬制性本期淨利及每股盈餘資訊如下：

A. 評價模式:採用Black-Scholes選擇評價模式。

B. 評價假設:

流通在外之員工認股權憑證	96年度
股利率	0%
預期價格波動性	33.68%
無風險利率	2.457%
預期存續期間	4.45年
每股行使價格	100元

C. 評價結果:

流通在外之員工認股權憑證	96年度
認股選擇權每股加權平均公平價值	31.7991元
採公平價值法應認列之酬勞成本	$ 27,413

D. 擬制性資料:

		96年度
本期淨利	報表認列之淨列	$15,061,305
	擬制淨利	15,033,892
基本每股盈餘	報表認列之每股盈餘(元)	7.15
	擬制每股盈餘(元)	7.14
稀釋每股盈餘	報表認列之每股盈餘(元)	7.15
	擬制每股盈餘(元)	7.14

(十七)資本公積

依證券交易法規定，資本公積除超過票面金額發行股票所得之溢額及受領贈與之所得，於公司無累積虧損時，每年以其合計數不超過實收資本額百分之十之限額撥充資本外，餘均僅能彌補虧損。公司非於盈餘公積填補資本虧損仍有不足時，不得以資本公積補充之。

(十八)法定盈餘公積

依公司法規定，公司稅後盈餘扣除以前年度虧損後之餘額，須先提列10%之法定盈餘公積，直至該公積累積數等於資本額為止。法定盈餘公積除彌補公司虧損及撥充資本外，不得使用之。惟撥充資本時，以此項公積已達實收資本額50%，並以撥充其半數為限。

(十九)未分配盈餘

1.依本公司章程之規定，每年決算後如有盈餘，依下列順序分派之：

(1)提繳稅捐。

(2)彌補虧損。

(3)提存百分之十為法定盈餘公積。

(4)必要時得酌提特別盈餘公積。

(5)其餘盈餘分配就(1)至(4)項規定後之數額，加計期初未分配盈餘數額後，由股東會決議當年度分配數額，依下列百分比分派之：

a.董監酬勞：當年度分配數額百分之一以下。

b.員工紅利：當年度分配數額至少百分之三。另，本公司於民國94年5月19日經股東常會決議通過，增修員工紅利以股票股利發放時，其對象得包括符合一定條件之從屬公司員工，相關辦法授權董事會或其授權人訂定之。

c.股東紅利：當年度分配數額扣除前二款後之數額。

另依據公司章程有關股利政策之規定，董事會擬具之盈餘分配議

案，以截至本期可分配盈餘中至少提撥百分之五十為股東紅利，其中現金股利之分派以不低於股東紅利百分之五為原則。

2. 本公司分配盈餘時，須依法令規定就當年度之帳列股東權益減項金額，自當年度稅後盈餘提列相同之特別盈餘公積後方得以分配，嗣後股東權益減項數額如有迴轉時，得經股東會決議就迴轉金額分配盈餘。
3. 本公司民國 96 年盈餘分配案，截至民國 97 年 2 月 25 日止，尚未經董事會通過，有關董事會通過擬議及股東會決議盈餘分派情形，請至台灣證券交易所之「公開資訊觀測站」查詢。
4. 本公司於民國 96 年 6 月 8 日股東常會決議 95 年度盈餘分派，除提撥法定盈餘公積$1,133,084，派發員工股票紅利$385,000，員工現金紅利$192,500，股東股票股利$196,945，股東現金股利$8,862,503及董監酬勞$16,700，並擬以資本公積轉增資$787,778。上項增資案業經證期局核准，本公司另訂民國 96 年 7 月 22 日為增資發行新股及配發現金股利基準日。
5. 本公司股利政策如下：因本公司所處環境多變，企業生命週期正值穩定成長階段，為考量健全公司財務結構、營運盈餘之狀況及未來擴展營運規模之需要，擬採剩餘股利政策。董事會擬具之盈餘分派議案，以截至本期可分配盈餘中至少提撥百分之五十為股東紅利，其中現金股利之分派以不低於股東紅利百分之五為原則。
6. 本公司於民國 96 年及 95 年經股東會決議，發放現金股利每股分別為新台幣 4.5 元及新台幣 3.0 元，及股票股利每股分別為新台幣 0.1 元及新台幣 0.5 元，民國 96 年另決議以資本公積轉增資無償配股每股新台幣 0.4 元。
7. 本公司民國 95 及 94 年度盈餘分配中有關員工分紅及董監酬勞之相關資訊彙總如下：

   (1)公司章程關於員工分紅及董監酬勞之資訊：請詳前項 1.(5)所述。

   (2)民國 95 及 94 年度盈餘分配實際配發之員工紅利及董監酬勞分別為$577,500；$16,700 及$370,015；$16,700。本公司對於員工紅利之發放除民國 95 年度尚含員工現金紅利$192,500 外，餘以股票股利配發，其配發股數計 38,500 仟股及 37,001 仟股，佔民國 95 年及 94 年 12 月 31 日流通在外股數之比例為 1.95%及 2.02%。

有關考慮配發員工紅利及董監事酬勞後，對民國 95 及 94 年度每股盈餘之影響如下(單位：新台幣元)：

	95年度每股盈餘		94年度每股盈餘	
	基 本	稀 釋	基 本	稀 釋
當年度原列每股盈餘	$ 5.76	$ 5.76	$ 4.26	$ 4.24
員工紅利及董監酬勞影響數	(0.31)	(0.31)	(0.22)	(0.22)
設算每股盈餘	$ 5.45	$ 5.45	$ 4.04	$ 4.02

(3)董事會通過之擬議配發情形與股東會之決議並無差異。

8. 依所得稅法規定，如營利事業當年度之盈餘未於次年度年底前分配者，稽徵機關應就該未分配盈餘加徵百分之十營利事業所得稅，加徵後之盈餘不再限制其保留數額。

9. 本公司民國96及95年度有關兩稅合一相關資訊如下：

	96 年 12 月 31 日	95 年 12 月 31 日
股東可扣抵稅額帳戶餘額	$ 60,682	$ 34,805

	96年度(預計)	95年度(實際)
盈餘分配之稅額扣抵比率	2.21%	2.39%

10. 截至民國96年及95年12月31日，本公司之未分配盈餘相關資訊如下：

	96 年 12 月 31 日	95 年 12 月 31 日
86年及以前年度未分配盈餘	$ 685,952	$ 685,952
87年及以後年度未分配盈餘		
-已加徵10%營利事業所得稅	1,613,881	1,073,482
-未加徵10%營利事業所得稅	15,061,305	11,327,123
	$ 17,361,138	$ 13,086,557

(二十)所得稅

1. 民國96年及95年12月31日之遞延所得稅資產與負債明細如下：

	96年12月31日	95年12月31日
(1)遞延所得稅資產總額	$ 3,312,686	$ 2,577,205
(2)遞延所得稅資產之備抵評價金額	$ 1,885,754	$ 1,492,097
(3)遞延所得稅負債總額	$ 5,602,383	$ 3,980,057

2. 產生遞延所得稅資產(負債)之暫時性差異及其所得稅影響數：

	96 年 12 月 31 日		95 年 12 月 31 日	
	金額	所得稅影響數	金額	所得稅影響數
流動項目：				
備抵存貨呆滯損失	$ 137,425	$ 34,357	$ 183,394	$ 45,849
未實現兌換損失	382,062	95,515	564,067	141,017
其他	40,418	10,105	88,335	22,084
虧損扣抵	153,333	38,333	213,163	53,291
投資抵減稅額		197,092		251,143
		375,402		513,384
減：備抵評價		(205,298)		(284,525)
遞延所得稅資產－流動淨額		$ 170,104		$ 228,859
非流動項目：				
投資收益	($22,384,963)	($5,596,241)	($15,563,214)	($3,890,804)
退休金未撥存數	787,474	196,869	655,118	163,779
虧損扣抵	1,257,082	314,270	1,110,926	277,731
資產減損	494,020	123,505	-	-
其他	611,623	152,906	417,841	104,460
投資抵減稅額		2,143,607		1,428,598
		(2,665,084)		(1,916,236)
減：備抵評價		(1,680,471)		(1,207,572)
遞延所得稅負債－非流動淨額		($4,345,555)		($3,123,808)

3. 民國96及95年度應付(退)所得稅計算如下：

	96 年 度	95 年 度
所得稅費用	$ 2,400,301	$ 1,633,002
遞延所得稅影響數	(1,280,502)	(1,029,118)
分離課稅利息收入所得稅費用	(6,602)	(6,747)
以前年度所得稅高估數-淨額	12,120	40,357
暫繳及扣繳稅款	(668,063)	(265,206)
其他	12,032	(4,829)
應付所得稅淨額	$ 469,286	$ 367,459
表列應收退稅款	($ 96,703)	($ 9,346)
表列應付所得稅	565,989	376,805
	$ 469,286	$ 367,459

4. 截至民國96年12月31日止，本公司、達創、翰立、旺能及奇達依據所得稅法促進產業升級條例，享受之所得稅抵減明細如下：

抵減項目	尚未抵減餘額	最後抵減年度
虧損扣抵	$ 352,603	陸續於民國97年~101年到期
研究發展支出	2,109,050	陸續於民國97年~100年到期
人才培訓支出	18,504	陸續於民國97年~100年到期
購置自動化生產設備或技術	34,531	陸續於民國97年~100年到期
投資新興重要策略性產業	178,614	陸續於民國99年~100年到期
	$ 2,340,699	

5. 本公司冷陰極螢光燈管及投影系統(含彩色投影電視)產品符合「新興重要策略性產業屬於製造業及技術服務業部分獎勵辦法」，得享受連續五年(於民國 100 年 12 月到期)免徵所得稅之獎勵。民國 96 年度因符合前開獎勵辦法之免稅所得額為$72,211。上開租稅優惠，依所得基本稅額條例第 16 條規定，於民國 94 年底前取得免稅資格者，於計算營利事業基本所得稅時免予計入。

6. 中達零組件、中達光電及中達視訊係屬於設立於經濟技術開發區之生產性外商投資企業，依外商所得稅法之規定，現行企業所得稅稅率為 24%，從開始獲利之年度起，享有二年免稅及其後三年稅率減半

之優惠。台達電子電源及達創東莞(原台達工業東莞)因屬高新技術企業及先進技術企業，適用優惠稅率 10%。

7. 台達電子零組件因屬高新技術企業及先進技術企業，適用優惠稅率 15%,二年免稅及其後三年減半之所得稅優惠。目前依規定得適用 7.5%企業所得稅率之租稅優惠。

8. 台達電子東莞係屬於產品出口型企業(外銷達 70%以上)及高投資低回收企業(投資金額在美金 3 千萬以上),依規定得適用 10%企業所得稅率之租稅優惠。

9. 中達江蘇屬產品出口型企業，依規定於減免所得稅期滿後，若當年度企業出口產品產值達到當年度企業產品產值 70%以上者,得適用現行稅率 24%減半之優惠。

10. 中達蕪湖位於蕪湖出口加工區，稅率比照國家級經濟技術開發區，其所得稅率為 15%，並適用二年免稅及其後三年稅率減半之所得稅優惠，惟因尚未獲利，故尚未開始使用免稅權利。

11. 因當地新企業所得稅法之實施，前述大陸子公司之租稅優惠，除兩免三減半之優惠使用迄到期日及未開始使用者自民國 97 年 1 月 1 日起強制使用外，均適用至民國 96 年 12 月 31 日止。

12. 本公司及我國子公司營利事業所得稅核定情形如下：

	核定情形
本公司、旺能及達創	核定至 94 年度
翰立	核定至 93 年度
奇達	尚未核定

(二十一)普通股每股盈餘

	96 年度				
	金額		加權平均流通在外股數(仟股)	每股盈餘(元)	
	稅前	稅後		稅前	稅後
基本每股盈餘					
本期淨利	$17,461,606	$15,061,305	2,106,417	$8.29	$7.15
具稀釋作用之潛在普通股影響					
：員工認股權憑證	-	-	138		
稀釋每股盈餘					
本期淨利	$17,461,606	$15,061,305	2,106,555	$8.29	$7.15

	95 年度				
	金額		加權平均流通在外股數(仟股)(註1)	每股盈餘(元)(註2)	
	稅前	稅後		稅前	稅後
基本每股盈餘					
本期淨利	$12,963,843	$11,330,841	2,105,718	$6.16	$5.38

(註1)民國95年度加權平均流通在外股數，業已依民國96年度盈餘轉增資之配股率6.955%追溯調整計算。

(註2)本公司之潛在普通股-0%海外可轉換公司債業於民國95年第一季間轉換完畢，故於民國95年度之每股盈餘僅列示基本每股盈餘部份。

(二十二)用人、折舊及攤銷費用

本公司及子公司於民國96及95年度發生之用人、折舊及攤銷費用，依其功能別彙總如下：

性質別＼功能別	96 年 度		
	屬於營業成本者	屬於營業費用者	合計
用人費用			
薪資費用	$ 5,671,717	$ 3,053,320	$ 8,725,037
勞健保費用	185,816	211,445	397,261
退休金	166,158	279,827	445,985
其他用人費用	128,262	160,572	288,834
折舊費用(註)	2,594,714	758,128	3,352,842
攤銷費用	109,893	220,519	330,412

功能別＼性質別	95 年 度		
	屬於營業成本者	屬於營業費用者	合計
用人費用			
薪資費用	$ 3,755,162	$ 3,430,621	$ 7,185,783
勞健保費用	94,567	233,501	328,068
退休金	115,118	245,687	360,805
其他用人費用	163,507	176,622	340,129
折舊費用(註)	1,956,691	593,685	2,550,376
攤銷費用	46,458	208,417	254,875

(註)折舊費用包括出租資產及閒置資產於民國96及95年度所提列之折舊金額，表列營業外費用及損失之什項支出項下。

五、關係人交易

(一)關係人之名稱及關係

關係人名稱	與本公司之關係
乾坤科技股份有限公司(乾坤)	採權益法評價之被投資公司
乾寶泰光碟科技股份有限公司(乾寶泰)(註)	〃
Delta Electronics (Thailand) Public Co., Ltd. (DET)	〃
Delta Products Corporation (DPC)	本公司之實質關係人
中達電通股份有限公司(中達電通)	〃
DET International Holding Ltd.(DET Holding)	DET之子公司
Delta Energy Systems (Switzerland) AG.(DES Switzerland)	〃
Delta Electronics Europe Ltd. (DEU)	DET Holding之子公司
Delta Energy Systems (Germany) Gmbh	〃
Delta Energy Systems (India) PVT Ltd. (DES India)	〃
Delta Power Solutions India PVT Ltd. (DPS India)	〃
DET Logistics (USA) Corporation	〃
DET Video Technology Ltd.(DET Video)	〃
Delta Electronics (Slovakia) s.r.o.	〃
Delta Energy Systems (Brasil) S.A.	DES Switzerland之子公司
Delta Energy Systems (Guangzhou) Ltd. (DES Guangzhou)	〃
Delta Energy Systems (Sweden) AB (DES Sweden)	〃
達而泰(天津)實業有限公司(達而泰)	DET採權益法評價之間接被投資公司

(註)業於民國94年間解散，惟尚未清算完結。

(二)與關係人間重大交易事項

1.銷貨收入淨額

	96 年度		95 年度	
	金額	佔合併銷貨淨額百分比	金額	佔合併銷貨淨額百分比
中達電通	$ 3,452,318	3	$ 2,088,132	2
DPC	782,285	1	726,251	1
DES India	656,447	1	279,492	-
DET	77,513	-	174,692	-
DET Video	62,310	-	117,522	-
乾坤	2,183	-	132,400	-
其他關係人	152,947	-	36,467	-
	$ 5,186,003	5	$ 3,554,956	3

本公司對關係人之銷貨，無其他同類型交易可資比較，係按約定銷售價格及條件辦理。

2.進　貨

	96 年度		95 年度	
	金額	佔合併進貨淨額百分比	金額	佔合併進貨淨額百分比
達而泰	$ 1,086,129	1	$ 623,883	1
DET	348,382	-	379,406	-
其他關係人	64,303	-	75,317	-
	$ 1,498,814	1	$ 1,078,606	1

本公司對關係人之進貨，無其他同類型交易可資比較，係按約定進貨價格及條件辦理。

3. 應收帳款

	96 年 12 月 31 日		95 年 12 月 31 日	
	金額	佔合併應收帳款百分比	金額	佔合併應收帳款百分比
中達電通	$ 879,677	3	$ 624,563	3
DES India	289,657	1	50,520	-
DPC	239,514	1	225,682	1
其他關係人	62,922	-	105,873	-
	$ 1,471,770	5	$ 1,006,638	4

4. 應付帳款

	96 年 12 月 31 日		95 年 12 月 31 日	
	金額	佔合併應付帳款百分比	金額	佔合併應付帳款百分比
達而泰	$ 289,777	1	$ 203,712	1
DET	66,906	-	68,277	-
其他關係人彙總	17,608	-	46,111	-
	$ 374,291	1	$ 318,100	1

5. 財產交易

DIH於民國95年度第一季間向DPC購買美國Peco II, Inc.普通股3,165仟股及認股權，金額為$320,837，全部價款業已付清。

六、質押之資產

截至民國96年及95年12月31日止，本公司及子公司資產提供擔保明細如下：

資產名稱	帳面價值 96年12月31日	帳面價值 95年12月31日	擔保用途
定期存款(表列其他金融資產-流動)	$ 20,000	$ 20,000	專利權訴訟請求假處分之擔保
定期存款(表列其他金融資產-流動)	1,158	1,139	投標之押標金及履約保證
	$ 21,158	$ 21,139	

七、重大承諾事項及或有事項

截至民國 96 年 12 月 31 日止，本公司及子公司重大承諾事項如下：

(一)本公司於民國 93 年 5 月起承租台南科學園區廠房，租賃期間約為 20 年。依合約規定本公司未來年度之應付租金總額及其折現值（係依民國 96 年 12 月 31 日中華郵政公司之郵政儲金一年期定期存款固定利率 2.62%予以折現）如下：

支付期間		應付租金總額
民國97年度		$ 4,534
民國98年度		4,534
民國99年度		4,534
民國100年度		4,534
民國101年度		4,534
民國102年度~106年度	(折現值$18,447)	22,672
民國107年度~111年度	(折現值$16,209)	22,672
民國112年度	(折現值 $2,998)	4,534
		$ 72,548

(二)本公司於民國 95 年 12 月與財團法人工業技術研究院簽訂顯示器用高效率 LED(發光二極體)背光模組技術與專利授權合約，合約期間為三年，本公司除支付技術及專利授權金$31,000 外；並承諾於相關產品開始販賣之日起，按銷售總金額之一定比例支付權利金，其最高金額為$130,000。截至民國 96 年 12 月 31 日止，本公司業已支付技術及專利授權金$16,000。

(三)本公司於民國 96 年 10 月與行政院原子能委員會核能研究所簽訂聚光型太陽電池模組製程技術授權合約，合約期間至民國 106 年 10 月止，本公司除支付授權金$5,000 外；並承諾於授權產品開始販賣之日起，按銷售總金額之一定比例支付權利金，其最高金額為$100,000。截至民國 96 年 12 月 31 日止，本公司業已支付相關授權金$4,000。

(四)截至民國 96 年 12 月 31 日止，本公司及子公司已開立未使用之信用狀金額為$41,696。

(五)台達電子東莞為興建廠房簽訂土地使用權合約，承諾於未來應支付之價

款為$8,462。

(六)中達蕪湖為興建廠房簽訂工程合約，承諾於未來應支付之價款為$1,052,575。

(七)台達能源技術為興建研發大樓簽訂工程合約，承諾於未來應支付之價款為$529,835。

(八)旺能與國內、外原料供應商簽訂長期供料合約，供料期間自民國 95 年 1 月至 107 年 12 月，本公司同意分期支付一定款項予供應商，且該款項係屬不可退還之預付款項。

八、重大之災害損失

無此情形。

九、重大之期後事項

無此情形。

十、其他

(一)財務報表表達

本公司及子公司民國 95 年度之合併財務報表部份科目業經重分類，俾便與民國 96 年度之合併財務報表比較。

(以下空白)

(二)金融商品之公平價值

	96 年 12 月 31 日			95 年 12 月 31 日		
		公平價值			公平價值	
	帳面價值	公開報價決定之金額	評價方法估計之金額	帳面價值	公開報價決定之金額	評價方法估計之金額
非衍生性金融商品						
資產：						
公平價值與帳面價值相等之金融資產	$69,417,409	$ -	$69,417,409	$49,035,573	$ -	$49,035,573
公平價值變動列入損益之金融資產	8,515	8,515	-	158,317	158,317	-
備供出售金融資產	1,833,021	1,833,021	-	1,353,971	1,353,971	-
以成本衡量之金融資產	705,945	-	-	918,719	-	-
無活絡市場之債券投資	7,135,700	-	-	7,169,800	-	-
負債：						
公平價值與帳面價值相等之金融負債	$38,590,171	$ -	$38,590,171	$29,111,590	$ -	$29,111,590
衍生性金融商品						
資產：						
區間遠期外匯合約	$ -	$ -	$ -	$ 3,697	$ -	$ 3,697
遠期外匯買賣合約	1,150,113	-	1,150,113	58,732	-	58,732
外匯選擇權	382	-	382	-	-	-
負債：						
外匯選擇權	$ 2,307	$ -	$ 2,307	$ 1,992	$ -	$ 1,992
遠期外匯買賣合約	585,124	-	585,124	135,181	-	135,181
區間遠期外匯合約	163	-	163	-	-	-

本公司及子公司估計金融商品公平價值所使用之方法及假設如下：

1.公平市價與帳面價值相等之金融資產與負債

(1)短期金融商品因折現值影響不大，故以其在資產負債表上之帳面價值估計其公平價值。此方法應用於現金及約當現金、應收票據及帳款(含關係人)、其他應收款、其他金融資產-流動、短期借款、應付帳款(含關係人)、應付所得稅、應付費用、其他應付款及其他流動負債。

(2)人壽保險現金解約價值以其在資產負債表上之帳面價值估計其公平價值，因資產負債表日之解約價值應屬估計公平價值之合理基礎。

(3)存出保證金及存入保證金係以其在資產負債表上之帳面價值估計其公平價值，因該等保證金雖未計息，然因期間不長或金額不大，折現與否影響微小，故其帳面價值應屬估計公平價值之合理基礎。

2.備供出售金融資產，係以資產負債表日活絡市場公開報價做為公平價值。

3.衍生性金融商品之公平價值，係假設本公司及子公司若依約定在報表日終止合約，預計所能取得或必須支付之金額。一般均包括當期未結清合約之未實現損益。

(三)備供出售金融資產相關資訊

本公司及子公司民國 96 及 95 年度自備供出售金融資產當期直接認列為股東權益調整項目之金額分別為$612,639 及$351,380，及從股東權益調整項目中扣除並列入合併淨利益之金額分別為$94,762 及$13,664。

(四)具利率變動之公平價值及現金流量風險之金融資產及負債

本公司及子公司民國 96 及 95 年 12 月 31 日具利率變動之公平價值風險之金融資產分別為$28,696,745 及$9,785,539；並無具利率變動之公平價值風險之金融負債；利率變動之現金流量風險之金融資產分別為$12,738,600 及$11,804,434，金融負債分別為$4,043,062 及$3,425,004。

(五)財務風險控制及避險策略

本公司及子公司所從事之風險控制及避險策略係以降低因匯率及利率波動對本公司的資產或負債(含預期交易)部位造成損失為主要目標。為達到上述之目標，本公司藉由操作衍生性金融商品建立財務避險部位，所有避險活動並依以下原則進行以確實達到風險控制的目的：

1.以自然避險為原則(Nature Hedge)

2.以不侵蝕本業利潤為原則

3.以不從事營業幣別外之金融商品為原則

4.確實執行停損點(Stop Loss)

5.確實執行作業流程

在監督管理方面，由財務部門最高主管及內部稽核負責注意、管理衍生性金融商品之交易部位，除每月至少定期評估一次外，並隨時監督交易與損益情形，發現有異常情事時，即採取必要之因應措施，並向董事會報告。另外亦會定期評估從事衍生性商品交易之績效是否符合既定之經營策略及所承擔之風險是否在公司容許承受之範圍。本公司及子公司訂有從事衍生性金融商品交易處理程序以為規範。

(六)重大財務風險資訊

1.權益類金融商品投資

項　　目	96 年 12 月 31 日	95 年 12 月 31 日
備供出售金融資產	1,833,021	$ 1,353,971
以成本衡量之金融資產	705,945	918,719

(1)市場風險

本公司及子公司從事之權益類金融商品投資受市場價格變動之影響。

(2)信用風險

本公司及子公司於投資時業已評估交易相對人之信用狀況，預期不致發生違約，故發生信用風險之可能性極低。

(3)流動性風險

A.本公司及子公司投資之權益類金融商品投資具活絡市場者，預期可輕易在市場上以接近公平價值之價格迅速出售金融資產。

B.本公司及子公司投資之權益類金融商品投資為無活絡市場者，可能具有流動性風險。

(4)利率變動之現金流量風險

本公司及子公司投資之權益類金融商品投資均非屬利率型商品，因此無利率變動之現金流量風險。

2. 其他類金融商品投資

項　　目	96 年 12 月 31 日	95 年 12 月 31 日
無活絡市場之債券投資	$ 7,135,700	$ 7,169,800

(1)市場風險

係為保本型之結構性定期存款，故預期不致發生重大之市場風險。

(2)信用風險

本公司投資之保本型結構性定期存款，其交易相對人係信用卓越之國際金融機構，故發生信用風險之可能性極低。

(3)流動性風險

本公司之營運資金足以支應本公司之資金需求，預期不致發生重大之流動性風險。

(4)利率變動之現金流量風險

本公司所操作之保本型金融商品，其利率將隨市場利率變動，而使其未來現金流量產生波動，惟因屬保本型，市場利率之波動將不致侵蝕本金之現金流量。

3. 應收款項

項　　目	96 年 12 月 31 日	95 年 12 月 31 日
應收票據淨額	$ 472,865	$ 358,668
應收帳款淨額(含關係人)	28,940,888	23,018,138
其他應收款	1,210,874	582,600

(1)市場風險

本公司及子公司之應收款項均為 1 年內到期，因此經評估無重大之市場風險。

(2)信用風險

本公司及子公司應收款項皆經嚴謹的審核程序，且部份均已投保信用保險或提供必要之擔保品，因此經評估並無重大之信用風險。

(3)流動性風險

本公司及子公司之應收款項均為 1 年內到期，且本公司及子公司之營運資金足以支應本公司及子公司之資金需求，預期不致發生重大之流動性風險。

(4)利率變動之現金流量風險

本公司及子公司之應收款項均為1年內到期，因此經評估無重大之利率變動之現金流量風險。

4.借款

項目	96年12月31日	95年12月31日
短期借款	$ 4,043,062	$ 3,425,004

(1)市場風險

子公司借入之款項，均為1年內到期，預期不致發生重大之市場風險。

(2)信用風險

無信用風險。

(3)流動性風險

子公司之借入款項，均為1年內到期，且預期未來產生之現金流量足以因應子公司資金需求，故不致發生重大之流動性風險。

(4)利率變動之現金流量風險

子公司借入之款項，係屬浮動利率之金融商品，故市場利率將使債務類金融商品之有效利率隨之變動，而使其未來現金流量產生波動，惟因借入款項均於1年內到期，故評估無重大利率變動之現金流量風險。

(七)衍生性金融商品交易

1.本公司截至民國96年及95年12月31日止從事衍生性金融商品交易餘額詳附註四(二)、(十三)及本附註之(九)說明，相關風險資訊說明如下：

(1)市場風險

本公司及子公司從事各項衍生性商品之交易除符合避險會計之所有條件者外，係為財務避險，其因匯率變動導致公平價值變動之影響，會與被避險項目相互抵銷，故市場風險並不重大。

(2)信用風險

因本公司及子公司交易對象，皆係信用卓越之國際金融機構，且亦與多家金融機構往來交易以分散風險，故從事各項衍生性商品交易相對人違約之可能性甚低。

(3)流動性風險

本公司及子公司營運資金充足，預期不致發生重大之流動風險。

(4)利率變動之現金流量風險

因本公司及子公司民國 96 及 95 年度並未從事與利率有連動關係之衍生性金融商品交易，故並無利率變動之現金流量風險。

(八)具有資產負債表外之信用風險金融商品

無此情形。

(九)現金流量避險

自民國 95 年 10 月 1 日起，子公司為避免外幣需求可能因市場匯率變動而使未來現金流量產生波動並導致風險，評估結果該風險可能無法預期，故另簽訂外匯買賣合約以進行避險，其相關資訊列示如下：

被避險項目	指定之避險工具：指定為避險工具之金融商品	指定之避險工具：公平價值 96年12月31日	現金流量預期產生期間	相關利益損失預期於損益表認列期間
外幣應收款項	遠期外匯買賣合約	$ 1,060,589	96.01.05～97.11.10	96.01.05～97.11.10
外幣應付款項	遠期外匯買賣合約	(585,124)	96.01.05～97.12.05	96.01.05～97.12.05

（十）聯屬公司間相對科目及聯屬公司間已銷除之交易事項

交易事項	交易公司 96年度 本公司	DIH	DNH	達晶	DEN	翰立	旺能	奇達
1.長期投資科目之沖銷	($ 49,154,888)	$ 39,424,787	$ 6,998,440	$ -	$ 53,838	($ 26,718)	$ 2,704,012	$ 529
2.應收應付等相互債權債務科目之沖銷	14,281,469	(14,761,071)	398,212	-	51,883	(237)	7,637	22,107
3.損益科目之沖銷								
(1)進銷貨交易								
A.順流交易	332,138	(292,706)	(9,616)	-	(29,176)	-	-	(640)
B.逆流交易	(29,926,122)	29,892,033	221	-	-	-	33,868	-
C.側流交易	-	1,234,623	(1,049,716)	-	(113,709)	-	(68,606)	(2,592)
(2)勞務收入與銷售費用及管理費用	3,182,873	(3,254,456)	(65,948)	-	137,897	-	(366)	-
(3)租金收入與租金支出	35,920	(35,920)	-	-	-	-	-	-
(4)其他收入與研發費用及減損損失	-	-	-	-	-	60,150	-	(60,150)
4.少數股權淨利之沖銷	497,879	(660,214)	-	-	-	10,898	(203,476)	354,913
5.其他交易事項之沖銷								
(1)存入保證金與存出保證金	4,400	-	(4,400)	-	-	-	-	-
(2)備供出售金融資產-非流動與其他負債-其他	39,050	(39,050)	-	-	-	-	-	-
(3)其他收入與無形資產及研發費用	(33,333)	-	-	-	-	33,333	-	-

交易事項	交易公司 95年度 本公司	DIH	DNH	達晶	DEN	翰立	旺能	奇達
1.長期投資科目之沖銷	($ 32,583,295)	$ 28,060,481	$ 3,229,476	$ 11,481	$ 18,304	$ 115,172	$ 735,590	$ 412,791
2.應收應付等相互債權債務科目之沖銷	9,144,706	(9,406,466)	195,190	1,950	29,857	3,337	31,450	(24)
3.損益科目之沖銷								
(1)進銷貨交易								
A.順流交易	2,579,905	(2,489,029)	(34,971)	-	(54,610)	(10)	(1,010)	(275)
B.逆流交易	(49,887,172)	49,872,463	8,708	-	-	-	6,001	-
C.側流交易	-	745,345	(654,719)	-	(66,814)	(127)	(23,325)	(360)
(2)勞務收入與銷售費用及管理費用	905,728	(974,521)	(54,587)	702	127,833	(588)	(3,650)	(917)
(3)租金收入與租金支出	28,693	(28,693)	-	-	-	-	-	-
(4)其他收入與研發費用	(26,373)	-	-	26,373	-	6,300	-	(6,300)
(5)其他收入與其他支出	-	(35,155)	-	35,155	-	-	-	-
4.少數股權淨利之沖銷	574,712	(614,970)	-	4,760	-	12,153	(33,823)	57,168
5.其他交易事項之沖銷								
(1)存入保證金與存出保證金	4,400	-	(4,400)	-	-	-	-	-
(2)無形資產與其他負債	-	-	-	-	-	60,150	-	(60,150)
(3)備供出售金融資產-非流動與其他負債-其他	39,050	(39,050)	-	-	-	-	-	-

十一、附註揭露事項

(一)重大交易事項相關資訊

有關被投資公司應揭露資訊，係依被投資公司經會計師查核簽證之財務報告編製且下列與子公司間交易事項，於編製合併報表時皆已沖銷，以下揭露資訊係供參考。

1.資金貸與他人：無此情形。

2.為他人背書保證：

編號(註1)	背書保證者公司名稱	被背書保證對象 公司名稱	被背書保證對象 關係(註2)	對單一企業背書保證限額(註3)	本期最高背書保證餘額	期末背書保證餘額	以財產擔保之背書保證金額	累計背書保證金額佔最近期財務報表淨值之比率	背書保證最高限額(註4)
0	台達電子工業股份有限公司	翰立光電股份有限公司	2	$ 23,912,341	$ 400,000	$ - (註5)	$ -	-	$47,824,682
0	〃	旺能光電股份有限公司	2	〃	200,000	- (註5)	-	-	〃
						$ -			

(註1)編號0代表本公司。

(註2)編號1代表有業務關係；編號2代表本公司之子公司。

(註3)依本公司背書保證作業程序之規定，本公司對單一企業背書保證限額不得超過最近期財務報告淨值之40%。

(註4)依本公司背書保證作業程序之規定，本公司對外背書保證之總額不得超過最近期財務報告淨值之80%。

(註5)對翰立光電股份有限公司及旺能光電股份有限公司之背書保證交易，業於民國96年度第三季間中止。

3.期末持有有價證券情形：(期末帳面金額低於$100,000者合併列示)

持有之公司	有價證券種類及名稱		與有價證券發行人之關係	帳列科目	期末 股數(仟股)	期末 帳面金額	期末 持股比例	期末 市價或淨值	備註
台達電子工業股份有限公司	普通股	Delta International Holding Ltd.	子公司	採權益法之長期股權投資	67,680	$ 39,424,787	94.00	$ 39,303,251	-
〃	〃	Delta Networks Holding Ltd.	〃	〃	39,800	6,998,440	100.00	7,019,890	-
〃	〃	旺能光電股份有限公司	〃	〃	62,339	2,704,012	54.75	2,704,012	-
〃	〃	Delta Electronics (Thailand) Public Co., Ltd.	採權益法評價之被投資公司	〃	69,128	2,161,175	5.54	1,661,008	(註)
〃	〃	乾坤科技股份有限公司	〃	〃	62,612	1,179,337	34.22	2,986,608	-
〃	〃	茂達電子股份有限公司	無	備供出售金融資產	12,290	882,442	10.82	882,442	-
〃	〃	友訊科技股份有限公司	〃	〃	12,406	710,863	1.81	710,863	-
〃	特別股	Delta America Ltd.	〃	以成本衡量之金融資產－非流動	2,100	103,064	特別股	103,064	-
〃	普通股	普訊創業投資股份有限公司等				637,087		637,061	-
		合計				$ 54,801,207		$ 56,008,199	

(註)帳面金額係依原始投資成本加計依加權平均綜合持股比例20.01%認列之投資收益，若以期末綜合持股比例20.01%計算市價為$5,997,223。

4.累積買進或賣出同一有價證券之金額達新台幣一億元或實收資本額百分之二十以上：

買、賣之公司	有價證券 種類及名稱	帳列科目	交易對象	關係	期初 股數(仟股)	期初 金額	買入 股數(仟股)	買入 金額	賣出 股數(仟股)	賣出 售價	賣出 帳面成本	賣出 處分損益	期末 股數(仟股)	期末 金額
台達電子工業股份有限公司	旺能光電股份有限公司普通股	採權益法之長期股權投資	(註1)	子公司	49,500	$735,590	14,339	$ 2,001,055 (註2)	1,500	$ 269,190	$ 32,633	$ 236,557	62,339	$2,704,012
〃	友訊科技股份有限公司普通股	備供出售金融資產	集中交易市場	-	13,859	591,771	277	199,052 (註3)	1,730	134,094	79,960	54,134	12,406	710,863

(註1)買入之交易對象為旺能光電股份有限公司，賣出之交易對象為台証綜合證券股份有限公司、中國信託綜合證券股份有限公司及大華證券股份有限公司。
(註2)本公司民國96年度對旺能光電股份有限公司新增投資金額計$286,772，及按權益法認列投資收益、子公司股權淨值變動調整數及本期收取現金股利等，合計淨增加 $2,001,055。
(註3)係本公司以公平價值評價所增加之金融資產帳面價值。

5.取得不動產之金額達新台幣一億元或實收資本額百分之二十以上：無此情形。

6.處分不動產之金額達新台幣一億元或實收資本額百分之二十以上：無此情形。

7.與關係人進、銷貨之金額達新台幣一億元或實收資本額百分之二十以上：請參閱附註五(二)1.及3.。

8.應收關係人款項達新台幣一億元或實收資本額百分之二十以上：

帳列應收款項之公司	交易對象	關係	應收關係人款項餘額		週轉率	逾期應收關係人款項		應收關係人款項期後收回金額(註)	提列備抵呆帳金額
						金額	處理方式		
台達電子工業股份有限公司	Delta Electronics International Ltd. (Labuan)	本公司之孫公司	應收帳款	$ 849,388	7.42	-	-	$ 490,967	-
			其他應收款	187,089	-	-	-	-	-

(註)係期後截至民國97年2月25日止收回之款項。

9.從事衍生性商品交易：請參閱附註四(二)、(十一)及十(二)及(七)。

(以下空白)

(二)轉投資事業相關資訊

有關轉投資事業相關資訊中，其中除本期損益係按民國96年度各月平均匯率換算外，餘係按民國96年12月31日匯率換算。

1.被投資公司相關資訊(期末帳面價值低於$100,000者合併列示)：

投資公司名稱	被投資公司名稱	所在地區	主要營業項目	原始投資金額(註8) 本期期末	原始投資金額(註8) 上期期末	期末持有 股數(仟股)	期末持有 比率	期末持有 帳面金額	被投資公司本期損益	本期認列之投資損益	備註
台達電子工業股份有限公司	Delta International Holding Ltd.	Cayman Islands	投資事業	$ 8,922,118	$ 8,922,118	67,680	94.00	$ 39,424,787	$ 11,568,655	$ 10,880,236	(註6)
〃	Delta Networks Holding Ltd.	Cayman Islands	投資事業	1,377,206	1,377,206	39,800	100.00	6,998,440	2,400,820	2,387,301	-
〃	旺能光電股份有限公司	新竹科學工業園區	研究、設計、製造銷售太陽能電池及相關系統等	763,403	495,000	62,339	54.75	2,704,012	620,550	417,074	-
〃	Delta Electronics (Thailand) Public Co., Ltd.	Thailand	電源供應器、監視器及零組件等電子產品之製造與銷售	114,615	114,615	69,128	5.54	2,161,175	3,000,894	507,824	(註7)
〃	乾坤科技股份有限公司	新竹科學工業園區	薄膜光電元件等之研究、開發、生產、製造與銷售	455,814	455,814	62,612	34.22	1,179,337	714,049	245,673	-
〃	Deltronics (Netherland) B.V.等			2,366,855	2,558,951			54,367	(1,012,254)	(588,505)	-
				$ 14,000,011	$ 13,923,704			$ 52,522,118	$ 17,292,714	$ 13,849,603	

投資公司名稱	被投資公司名稱	所在地區	主要營業項目	原始投資金額(註8) 本期期末	原始投資金額(註8) 上期期末	期末持有 股數(仟股)	期末持有 比率	期末持有 帳面金額	被投資公司本期損益	本期認列之投資損益	備註
Delta International Holding Ltd.	Delta Electronics International Ltd. (Labuan)	馬來西亞	經營及銷售電子產品	$ 64,870	$ 64,870	2,000	100.00	$ 14,936,079	$ 7,402,860	(註1)	—
〃	Delta Electronics (H.K.) Ltd.	香港	投資事業	9,312,705	41,971	2,228,002	100.00	14,561,493	605,992	(註1)	—
〃	DAC Holding Ltd.	Cayman Islands	投資事業	523,509	523,509	22,200	100.00	210,660	(28,999)	(註1)	—
〃	Trillion Science, Inc.	美國加州	精密塗佈製程之特化材料研發	583,830	-	9,000	40.98	576,044	(89,732)	(註1)	—
〃	Delta Electronics Agent Ltd. 等	香港等	提供作業管理服務等	147,534	235,107	-	-	219,187	274,331	(註1)	—
Delta Electronics (H.K.) Ltd.	台達電子(東莞)有限公司	中國廣東省東莞市	經營變壓器及電源供應器等電子產品之製造及銷售業務	1,959,074	1,303,887	-	100.00	2,532,633	222,868	(註2)	—
〃	台達電子電源(東莞)有限公司	中國廣東省東莞市	經營電源供應器等電子產品之製造及銷售業務	1,365,514	1,365,514	-	100.00	3,805,430	1,713,808	(註2)	—
〃	台達電子零組件(東莞)有限公司	中國廣東省東莞市	經營變壓器等電子產品之製造及銷售業務	1,191,986	1,191,986	-	100.00	1,818,756	414,206	(註2)	—
〃	台達能源技術(上海)有限公司	中國上海市浦東新區	產品外觀設計等之技術服務業務	1,017,182	323,777	-	100.00	913,214	938	(註2)	—
〃	中達電子(江蘇)有限公司	中國江蘇省吳江市	經營變壓器及電源供應器等電子產品之製造及銷售業務	713,570	713,570	-	55.00	1,605,536	1,379,990	(註2)	—
〃	中達電子零組件(吳江)有限公司	中國江蘇省吳江市	經營變壓器等電子產品之生產及銷售業務	1,584,304	1,213,069	-	55.00	1,959,355	390,202	(註2)	—
〃	中達光電工業(吳江)有限公司	中國江蘇省吳江市	經營專供配合機器使用之電子控制設備等之生產及銷售業務	517,338	445,981	-	55.00	914,424	545,002	(註2)	—
〃	中達視訊(吳江)有限公司	中國江蘇省吳江市	經營彩色影像投射器等之生產及銷售業務	517,338	517,338	-	55.00	583,556	258,386	(註2)	—

投資公司名稱	被投資公司名稱	所在地區	主要營業項目	原始投資金額(註8) 本期期末	原始投資金額(註8) 上期期末	期末持有 股數(仟股)	期末持有 比率	期末持有 帳面金額	被投資公司本期損益	本期認列之投資損益	備註
Delta Electronics (H.K.) Ltd.	中達電子(蕪湖)有限公司	中國安徽省蕪湖市	經營變壓器及電源供應器等電子產品之製造及銷售業務	$ 389,220	$ -	-	100.00	$ 370,227	($ 34,457)	(註2)	—
〃	台達電子(郴州)有限公司	中國湖南省郴州市	經營變壓器及電源供應器等電子產品之製造及銷售業務	259,480	-	-	100.00	258,329	(6,519)	(註2)	—
Delta Networks Holding Ltd.	Delta Networks Inc.	Cayman Islands	投資事業	1,154,945	1,276,875	712,160	59.51	5,651,053	1,874,342	(註3)	—
Delta Networks Inc.	達創科技(股)公司	桃園縣龜山鄉	電腦網路及週邊設備之研發、設計、製造及銷售	458,969	458,969	49,599	99.20	1,160,151	399,867	(註4)	—
〃	Delta Networks International Ltd. (Labuan)	馬來西亞	電腦網路及週邊設備之買賣及進出口業務	32,435	32,435	1,000	100.00	1,133,205	696,042	(註4)	—
〃	Delta Networks (H.K.) Limited	香港	投資事業	1,135,225	-	35,000	100.00	1,925,957	277,759	(註4)	—
〃	達創科技(吳江)有限公司	中國江蘇省吳江市	其他具有接收器具之無線電傳輸器具、其他無線電廣播接收機之製造及銷售業務	162,175	-	-	100.00	164,155	(11)	(註4)	—
〃	DNI Logistics (USA) Corp. 等	U.S.A等	電腦網路及周邊設備之買賣及進出口業務等	18,036	18,036	-	-	43,431	2,049	(註4)	—
Delta Networks (H.K.) Ltd.	達創科技(東莞)有限公司	中國廣東省東莞市	其他具有接收器具之無線電傳輸器具、其他無線電廣播接收機之製造及銷售業務	852,896	771,809	-	100.00	1,637,988	637,099	(註5)	(註9)

(註1)為本公司之孫公司或子公司採權益法評價之被投資公司，係透過Delta International Holding Ltd. 認列投資損益。
(註2)原為本公司之孫公司，透過Delta International Holding Ltd. 認列投資損益，本年度因投資架構變更，移轉為本公司之曾孫公司透過Delta Electronics (H.K.) Ltd.認列投資損益。
(註3)為本公司之孫公司，係透過Delta Networks Holding Ltd. 認列投資損益。
(註4)為本公司之曾孫公司，係透過Delta Networks Inc. 認列投資損益。
(註5)原為本公司之曾孫公司,透過Delta Networks Inc. 認列投資損益，本年度因投資架構變更，移轉為本公司曾孫公司之子公司透過Delta Networks (H.K.) Ltd. 認列投資損益。
(註6)本期認列之投資損益含逆流及側流交易已、未實現損益之認列及銷除。
(註7)加權平均綜合持股比例為20.01%，另本期認列之投資損益含逆流交易已、未實現損益之認列與銷除。
(註8)係指驗資完成之金額。
(註9)原「台達電子工業(東莞)有限公司」。

2.資金貸與他人：無此情形。

3.為他人背書保證：

編號（註1）	背書保證者公司名稱	被背書保證對象 公司名稱	被背書保證對象 關係	對單一企業背書保證限額(註3)	本期最高背書保證餘額	期末背書保證餘額	以財產擔保之背書保證金額	累計背書保證金額佔最近期財務報表淨值之比率	背書保證最高限額(註4)
1	旺能光電股份有限公司	台達電子工業股份有限公司	(註2及5)	$ 1,975,595	$ 270,600	$ 270,600	$ -	5%	$ 3,951,190

(註1)發行人項0；被投資公司按公司別由阿拉伯數字1開始依序編號。
(註2)為該公司之最終母公司。
(註3)依該公司背書保證作業程序之規定，該公司對單一企業背書保證限額不得超過最近期財務報表淨值之40%。
(註4)依該公司背書保證作業程序之規定，該公司對外背書保證之總額不得超過最近期財務報表淨值之80%。
(註5)基於承攬工程需要之同業間依合約規定互保之公司。

4.期末持有有價證券情形：(期末帳面價值低於100,000者合併列示)

持有之公司	有價證券種類及名稱 種類	名稱	有價證券發行人與本公司之關係	帳列科目	期末 股數(仟股)	帳面金額	持股比例	市價	備註
Delta International Holding Ltd.	普通股	Delta Electronics International Ltd. (Labuan)	本公司之孫公司	採權益法之長期股權投資	2,000	$ 14,936,079	100.00	$ 14,936,079	
〃	〃	DAC Holding Ltd.	〃	〃	22,200	210,660	100.00	210,660	
〃	〃	Delta Electronics (H.K.) Ltd	〃	〃	2,228,002	14,561,493	100.00	14,561,493	
〃	〃	Delta Electronics (Thailand) Public Co., Ltd.	本公司採權益法評價之被投資公司	〃	191,984	4,643,149	15.39	4,607,992	
〃	特別股	Trillion Science, Inc.	子公司採權益法評價之被投資公司	〃	9,000	576,044	40.98	576,044	
〃	普通股	Peco II, Inc.	無	備供出售金融資產-非流動	4,740	123,003	17.31	123,003	
〃	認股權	〃	〃	〃	-	8,947	-	8,947	
〃		Delta Electronics Agent Ltd. 等				385,461		385,461	
Delta Electronics (H.K.) Ltd.	股單	台達電子(東莞)有限公司	本公司之曾孫公司	採權益法之長期股權投資	-	2,532,633	100.00	2,532,633	
〃	〃	台達電子電源(東莞)有限公司	〃	〃	-	3,805,430	100.00	3,805,430	
〃	〃	台達電子零組件(東莞)有限公司	〃	〃	-	1,818,756	100.00	1,818,756	
〃	〃	台達能源技術(上海)有限公司	〃	〃	-	913,214	100.00	913,214	
〃	〃	中達電子(江蘇)有限公司	〃	〃	-	1,605,536	55.00	1,605,536	
〃	〃	中達電子零組件(吳江)有限公司	〃	〃	-	1,959,355	55.00	1,959,355	
〃	〃	中達光電工業(吳江)有限公司	〃	〃	-	914,424	55.00	914,424	
〃	〃	中達視訊(吳江)有限公司	〃	〃	-	583,556	55.00	583,556	
〃	〃	中達電子(蕪湖)有限公司	〃	〃	-	370,227	100.00	370,227	
〃	〃	台達電子(郴州)有限公司	〃	〃	-	258,329	100.00	258,329	
Delta Networks Holding Ltd.	普通股	Delta Networks Inc.	本公司之孫公司	採權益法之長期股權投資	712,160	5,651,053	59.51	7,669,408	

持有之公司	有價證券種類及名稱		有價證券發行人與本公司之關係	帳列科目	期末				備註
	種類	名稱			股數(仟股)	帳面金額	持股比例	市價	
Delta Networks Inc.	普通股	達創科技(股)公司	本公司之曾孫公司	採權益法之長期股權投資	49,599	$ 1,160,151	99.20	$ 1,160,151	
〃	〃	Delta Networks International Ltd.(Labuan)	〃	〃	1,000	1,133,205	100.00	1,133,205	
〃	〃	Delta Networks (H.K.) Ltd.	〃	〃	35,000	1,925,957	100.00	1,925,957	
〃	股單	達創科技(吳江)有限公司	〃	〃	-	164,155	100.00	164,155	
〃		DNI Logistics (USA) Corp.等				43,431		43,431	
達創科技(股)公司		Asante Technologies 等				9,216		9,216	
Delta Networks (H.K.) Ltd.	股單	達創科技(東莞)有限公司	本公司曾孫公司之子公司	採權益法之長期股權投資	-	1,637,988	100.00	1,637,988	(註)
翰立光電(股)公司	普通股	奇達光電(股)公司	本公司之子公司	〃	6,700	82	7.51	82	

(註)原「台達電子工業(東莞)有限公司」。

5.累積買進或賣出同一有價證券之金額達新台幣一億元或實收資本額百分之二十以上者：

有價證券					期初		買入		賣出				期末	
					股數		股數		股數		帳面	處分	股數	
買、賣之公司	種類及名稱	帳列科目	交易對象	關係	(仟股)	金額	(仟股)	金額	(仟股)	售價	成本	損益	(仟股)	金額
Delta International Holding Ltd.	台達電子(東莞)有限公司股單	採權益法之長期股權投資	(註1)	子公司	-	$ 1,575,107	-	$ 825,031 (註3)	-	$1,960,886	$ 2,400,138	(註2)	-	$ -
〃	台達電子電源(東莞)有限公司股單	〃	Delta Electronics (H.K.) Ltd.	〃	-	2,311,342	-	839,827 (註4)	-	1,366,777	3,151,169	(註2)	-	-
〃	台達電子零組件(東莞)有限公司股單	〃	〃	〃	-	1,980,101	-	(303,064) (註4)	-	1,193,089	1,677,037	(註2)	-	-
〃	台達能源技術(上海)有限公司股單	〃	(註1)	〃	-	212,262	-	697,107 (註5)	-	1,018,123	909,369	(註2)	-	-
〃	中達電子(江蘇)有限公司股單	〃	Delta Electronics (H.K.) Ltd.	〃	-	985,436	-	566,656 (註4)	-	714,230	1,552,092	(註2)	-	-
〃	中達電子零組件（吳江）有限公司股單	〃	(註1)	〃	-	1,338,130	-	585,210 (註6)	-	1,585,769	1,923,340	(註2)	-	-
〃	中達光電工業（吳江）有限公司股單	〃	Delta Electronics (H.K.) Ltd.		-	655,446	-	232,170 (註4)	-	517,817	887,616	(註2)	-	-
〃	中達視訊(吳江)有限公司股單	〃	〃	〃	-	412,624	-	140,925 (註4)	-	517,817	553,549	(註2)	-	-
〃	中達電子(蕪湖)有限公司股單	〃	(註1)	〃	-	-	-	369,401 (註7)	-	389,580	369,401	(註2)	-	-

買、賣之公司	有價證券 種類及名稱	帳列科目	交易對象	關係	期初 股數（仟股）	期初 金額	買入 股數（仟股）	買入 金額	賣出 股數（仟股）	賣出 售價	賣出 帳面成本	賣出 處分損益	期末 股數（仟股）	期末 金額
Delta International Holding Ltd.	台達電子(郴州)有限公司股單	採權益法之長期股權投資	(註1)	子公司	-	$ -	-	$ 259,720 (註8)	-	$ 259,720	$ 259,720	(註2)	-	$ -
〃	Delta Electronics (H.K.) Ltd. 普通股	〃	Delta Electronics (H.K.) Ltd.	〃	10,000	43,185	2,218,002	14,518,308 (註9)	-	-	-	-	2,228,002	14,561,493
〃	Trillion Science, Inc.特別股	〃	Goldspring Investments Ltd.	-	-	-	9,000	576,044 (註10)	-	-	-	-	9,000	576,044
Delta Networks Holding Ltd.	Delta Networks Inc. 普通股	〃	Goldman Sachs (Asia) L.L.C.	-	39,367	3,266,151	747,977 (註11)	2,787,101 (註12)	75,184	1,338,635	402,199	936,436	712,160	5,651,053
Delta Networks Inc.	Delta Networks (H.K.) Ltd. 普通股	〃	Delta Networks (H.K.) Ltd.	子公司	-	-	35,000	1,925,957 (註13)	-	-	-	-	35,000	1,925,957
〃	達創科技(吳江)有限公司股單	〃	達創科技(吳江)有限公司	〃	-	-	-	164,155 (註14)	-	-	-	-	-	164,155
〃	達創科技(東莞)有限公司股單	〃	Delta Networks (H.K.) Ltd.	〃	-	1,193,452	-	177,358 (註15)	-	853,685	1,370,810	(註2)	-	-
〃	Lehman US Dollar Liquidity Fund 基金	備供出售金融資產-流動	Lehman Brothers Liquidity Funds plc	-	-	-	-	657,000	-	662,011	657,000	5,011	-	-

有價證券					期初		買入		賣出				期末	
					股數		股數		股數		帳面	處分	股數	
買、賣之公司	種類及名稱	帳列科目	交易對象	關係	(仟股)	金額	(仟股)	金額	(仟股)	售價	成本	損益	(仟股)	金額
奇達光電股份有限公司	台灣工銀大眾債券基金-受益憑證	公平價值變動列入損益之金融資產-流動	-	-	5,682	$ 73,639	3,798	$ 50,000	9,480	$ 124,248	$ 123,639	$ 609	-	$ -

(註1)買入交易對象為各該被投資子公司，賣出對象為Delta Electronics (H.K.) Ltd.，故Delta Electronics (H.K.) Ltd.所取得大陸聯屬公司股權金額大於新台幣一億元者不擬重複揭露。
(註2)係為集團內投資架構調整交易，依相關函釋規定並無處分損益。
(註3)Delta International Holding Ltd. 民國96年度對台達電子(東莞)有限公司現金增資計$486,525，並按權益法認列投資收益及淨值變動調整數計$338,506。
(註4)係為Delta International Holidng Ltd. 於民國96年度取得各被投資公司現金股利、按權益法認列投資收益及淨值變動調整數。
(註5)Delta International Holidng Ltd. 民國96年度對台達能源技術(上海)有限公司現金增資計$648,700，並按權益法認列投資收益及累積換算調整數計$48,407。
(註6)Delta International Holidng Ltd. 民國96年度對中達電子零組件(吳江)有限公司現金增資計$311,295，並按權益法認列投資收益及累積換算調整數計$273,915。
(註7)Delta International Holidng Ltd. 民國96年度對中達電子(蕪湖)有限公司現金增資計$389,220，並按權益法認列投資損失及累積換算調整數計($19,819)。
(註8)Delta International Holidng Ltd. 民國96年度對台達電子(郴州)有限公司現金增資計$259,480，並按權益法認列投資損失及累積換算調整數計$240。
(註9)Delta International Holidng Ltd. 民國96年度對Delta Electronics (H.K.) Ltd.現金增資計$9,270,734，並按權益法認列投資收益及淨值變動調整數計$5,247,574。
(註10)Delta International Holidng Ltd. 民國96年度取得Trillion Science, Inc.股票價款計$583,830，並按權益法認列投資損失及淨值變動調整數計($7,786)。
(註11)係股票分割所增加之股數。
(註12)係為Delta Networks Holding Ltd.民國96年度對Delta Networks Inc.按權益法認列投資利益、未依持股比例認購調整數、依持股比例認列未實現金融資產評價利益及淨值變動調整數等。
(註13)Delta Networks Inc.民國96年度對Delta Networks (H.K.) Ltd.現金增資計$1,135,225，並按權益法認列投資收益及淨值變動調整數計$790,732。
(註14)Delta Networks Inc.民國96年度對達創科技(吳江)有限公司現金增資計$162,175，並按權益法認列投資收益及淨值變動調整數計$1,980。
(註15)係為Delta Networks Inc.於民國96年度按權益法認列投資收益及淨值變動調整數。

6.取得不動產之金額達新台幣一億元或實收資本額百分之二十以上：

取得之公司	財產名稱	交易日或事實發生日	交易金額	價款支付情形	交易對象	關係	交易對象為關係人者，其前次移轉資料				價格決定之參考依據	取得目的及使用情形	其他約定事項
							所有人	與發行人之關係	移轉日期	金額			
台達電子(東莞)有限公司	房屋及建築	96.12.25	$ 1,557,454	以現金取得	江蘇南通六建建設集團有限公司等	-	-	-	-	-	實際投入之興建成本	擴建廠房	無
中達電子零組件(吳江)有限公司	〃	96.05.24 ~ 96.12.28	125,360	〃	中國建築一局(集團)有限公司等	-	-	-	-	-	〃	〃	〃
中達視訊(吳江)有限公司	〃	96.05.28 ~ 96.06.30	121,265	〃	江蘇南通六建建設集團有限公司等	-	-	-	-	-	〃	〃	〃

7.處分不動產之金額達新台幣一億元或實收資本額百分之二十以上：無此情形。

（以下空白）

8.與關係人進、銷貨之金額達新台幣一億元或實收資本額百分之二十以上：

轉投資事業與本公司之交易事項請參閱附註五(二)1.及3.。轉投資事業及其關係人之交易事項如下：

			交易情形				交易條件與一般交易不同之情形及原因		應收(付)票據、帳款		
交易人名稱	交易對象	關係	進(銷)貨	金額	佔總進(銷)貨之比率	授信期間	單價	授信期間	餘額(註)	佔總應收(付)票據、帳款之比率	備註
Delta Electronics International Ltd. (Labuan)	達爾泰(天津)實業有限公司	實質關係人	進貨	$ 1,085,822	1.00	月結75天	-	-	($ 289,287)	(1.00)	
中達電子(江蘇)有限公司	Delta Electronics (Thailand) Public Co., Ltd.	關聯企業	〃	135,882	0.49	〃	-	-	(20,861)	(0.24)	
Delta Electronics International Ltd. (Labuan)	中達電子(江蘇)有限公司	聯屬公司	銷貨	333,525	0.27	〃	-	-	86,160	0.21	
〃	中達電子零組件(吳江)有限公司	〃	〃	138,933	0.11	〃	-	-	30,185	0.07	
〃	中達視訊(吳江) 有限公司	〃	〃	134,675	0.11	〃	-	-	39,492	0.10	
〃	Delta Electronics (Japan) Inc.	〃	〃	528,653	0.43	〃	-	-	216,152	0.52	
〃	Delta Networks International Ltd.(Labuan)	〃	〃	208,410	0.17	〃	-	-	61,367	0.15	
〃	台達電子(東莞)有限公司	〃	〃	4,217,414	3.44	〃	-	-	2,136,039	5.17	
〃	台達電子電源(東莞)有限公司	〃	〃	25,040,496	20.40	〃	-	-	10,189,510	24.66	
〃	台達電子零組件(東莞)有限公司	〃	〃	6,140,484	5.00	〃	-	-	2,203,628	5.33	
〃	DEI Logistics (USA) Corp.	〃	〃	4,954,521	4.04	〃	-	-	922,443	2.23	
〃	Delta Products Corporation	實質關係人	〃	773,648	0.63	〃	-	-	235,248	0.57	

交易人名稱	交易對象	關係	交易情形				交易條件與一般交易不同之情形及原因		應收(付)票據、帳款		備註
			進(銷)貨	金額	佔總進(銷)貨之比率	授信期間	單價	授信期間	餘額(註)	佔總應收(付)票據、帳款之比率	
Delta Electronics International Ltd. (Labuan)	Deltronics (Netherlands) B.V.	聯屬公司	銷貨	$ 113,845	0.09	月結75天	-	-	$ 37,594	0.09	
〃	台達電子工業股份有限公司	為其最終母公司	〃	29,491,800	23.44	〃	-	-	13,682,021	32.75	
〃	Delta Energy Systems (India) PVT Ltd.	關聯企業	〃	629,814	0.51	〃	-	-	282,881	0.68	
台達電子零組件(東莞)有限公司	台達電子電源(東莞)有限公司	聯屬公司	〃	1,099,846	14.27	〃	-	-	95,298	2.81	
〃	Delta Electronics International Ltd. (Labuan)	〃	〃	5,747,554	74.58	〃	-	-	2,770,725	81.75	
台達電子電源(東莞)有限公司	〃	〃	〃	30,698,377	96.15	〃	-	-	10,545,106	97.81	
〃	達創科技(東莞)有限公司(註)	〃	〃	299,547	0.94	〃	-	-	86,998	0.79	
台達電子(東莞)有限公司	Delta Electronics International Ltd. (Labuan)	〃	〃	5,731,898	90.99	〃	-	-	1,218,405	71.45	
〃	達創科技(東莞)有限公司(註)	〃	〃	368,134	5.84	〃	-	-	110,781	6.50	
中達電子(江蘇)有限公司	Delta Electronics International Ltd. (Labuan)	〃	〃	21,034,190	65.00	〃	-	-	2,975,761	48.72	
〃	中達電通股份有限公司	實質關係人	〃	1,027,613	3.18	月結90天	-	-	179,484	2.94	
中達電子零組件(吳江)有限公司	Delta Electronics International Ltd. (Labuan)	聯屬公司	〃	4,073,376	49.56	月結75天	-	-	315,210	21.86	
〃	中達電子(江蘇)有限公司	〃	〃	107,063	1.30	〃	-	-	33,568	2.33	

交易人名稱	交易對象	關係	交易情形				交易條件與一般交易不同之情形及原因		應收(付)票據、帳款		備註
			進(銷)貨	金額	佔總進(銷)貨之比率	授信期間	單價	授信期間	餘額(註)	佔總應收(付)票據、帳款之比率	
中達光電工業(吳江)有限公司	Delta Electronics International Ltd. (Labuan)	聯屬公司	銷貨	$ 1,771,291	42.97	月結75天	-	-	$ 166,558	21.50	
〃	中達電通股份有限公司	實質關係人	〃	2,202,166	53.42	月結90天	-	-	600,504	77.50	
中達視訊(吳江)有限公司	Delta Electronics International Ltd. (Labuan)	聯屬公司	〃	2,980,715	79.66	月結75天	-	-	292,524	58.06	
〃	中達電通股份有限公司	實質關係人	〃	207,382	5.54	月結90天	-	-	94,733	18.80	
Delta Electronics (Japan) Inc.	中達電子零組件(吳江)有限公司	聯屬公司	〃	113,187	10.01	月結75天	-	-	27,852	7.24	
〃	Delta Electronics International Ltd. (Labuan)	〃	〃	165,291	14.62	〃	-	-	41,389	10.75	
Delta Networks International Ltd.(Labuan)	達創科技(東莞)有限公司(註)	〃	〃	8,328,817	43.49	〃	-	-	2,599,899	50.92	
〃	DNI Logistic(USA) Corp.	〃	〃	1,309,769	6.84	〃	-	-	318,405	5.79	
達創科技(東莞)有限公司(註)	Delta Networks International Ltd.(Labuan)	〃	〃	9,252,751	92.91	〃	-	-	2,824,072	95.98	
達創科技有限公司	〃	〃	〃	142,080	6.28	〃	-	-	123,680	20.13	

(註)原「台達電子工業(東莞)有限公司」。

9.應收關係人款項達新台幣一億元或實收資本額百分之二十以上：

帳列應收款項之公司	交易對象	關係	應收關係人款項餘額	週轉率	逾期應收關係人款項 金額	逾期應收關係人款項 處理方式	應收關係人款項期後收回金額(註1)	提列備抵呆帳金額
Delta Electronics International Ltd. (Labuan)	台達電子零組件(東莞)有限公司	聯屬公司	$ 2,203,628	2.75	$ -	-	$ 495,935	$ -
〃	DEI Logistics (USA) Corp.	〃	922,443	5.30	197,012	預計於97年度陸續收回	618,095	-
〃	Delta Products Corporaton	實質關係人	235,248	3.25	-	-	59,845	-
〃	台達電子工業股份有限公司	為其最終母公司	13,682,021	2.10	2,302,900	預計於97年度陸續收回	4,177,815	-
〃	Delta Electronics (Japan) Inc.	聯屬公司	216,152	2.41	-	-	84,425	-
〃	台達電子(東莞)有限公司	〃	2,136,039	1.95	-	-	375,988	-
〃	台達電子電源(東莞)有限公司	〃	10,189,510	2.43	-	-	2,327,005	-
〃	Delta Energy Systems (India) PVT Ltd.	關聯企業	282,881	2.20	-	-	187,066	-
台達電子(東莞)有限公司	Delta Electronics International Ltd. (Labuan)	聯屬公司	1,218,405	4.64	-	-	564,999	-
〃	達創科技(東莞)有限公司(註2)	〃	110,781	3.28	-	-	-	-
台達電子零組件(東莞)有限公司	Delta Electronics International Ltd. (Labuan)	〃	2,770,725	2.05	-	-	688,646	-
台達電子電源(東莞)有限公司	〃	〃	10,545,106	2.87	-	-	3,139,825	-
中達電子(江蘇)有限公司	〃	〃	2,975,761	6.38	16,131	預計於97年度陸續收回	2,942,067	-
〃	中達電通股份有限公司	實質關係人	179,484	6.27	-	-	56,772	-
中達電子零組件(吳江)有限公司	Delta Electronics International Ltd. (Labuan)	聯屬公司	315,210	9.30	382	預計於97年度陸續收回	313,180	-

帳列應收款項之公司	交易對象	關係	應收關係人款項餘額	週轉率	逾期應收關係人款項 金額	逾期應收關係人款項 處理方式	應收關係人款項期後收回金額(註1)	提列備抵呆帳金額
中達光電工業(吳江)有限公司	Delta Electronics International Ltd. (Labuan)	聯屬公司	$ 166,558	7.74	$ -	-	$ 166,558	$ -
〃	中達電通股份有限公司	實質關係人	600,504	4.34	-	-	189,133	-
中達視訊(吳江)有限公司	Delta Electronics International Ltd. (Labuan)	聯屬公司	292,524	6.15	-	-	292,524	-
Delta Networks International Ltd. (Labuan)	達創科技(東莞)有限公司(註2)	〃	2,599,899	3.28	583,761	預計於97年度陸續收回	1,586,489	-
〃	DNI Logistics (USA) Corp.	〃	318,405	4.76	78,845	〃	211,289	-
達創科技(東莞)有限公司(註2)	Delta Networks International Ltd. (Labuan)	〃	2,824,072	3.74	205,756	〃	1,586,489	-
達創科技股份有限公司	〃	〃	123,680	0.62	-	-	104,848	-

(註1)係期後截止至民國97年2月25日收回之款項。
(註2)原「台達電子工業(東莞)有限公司」。

10.從事衍生性商品資訊：

轉投資公司從事衍生性商品交易之風險資訊如下：

(1)市場風險：轉投資公司從事各項衍生性商品之交易係為避險性質，故市場風險並不重大。

(2)信用風險：因轉投資公司交易對象，皆係信用卓越之國際金融機構，且亦與多家金融機構往來交易以分散風險，故從事各項衍生性商品交易相對人違約之可能性甚低。

(3)流動性風險：轉投資公司營運資金充足，預期不致發生重大之流動風險。

(4)利率變動之現金流量風險：因轉投資公司民國96年度並未從事與利率有連動關係之衍生性金融商品交易，故並無利率變動之現金流量風險。

民國96年12月31日有關轉投資公司尚未結清之衍生性金融商品交易，其交易性質及合約資訊說明如下：

衍生性金融商品名稱	面值、合約金額或名目本金(註1)		契約期間
A. Delta Electronics International Ltd.(Labuan)(係DIH之子公司)			
遠期外匯買賣合約-買美金賣人民幣	USD	660,000	96.01.05 ~ 97.11.12
買入選擇權(USD PUT/JPY CALL)	USD	3,500	96.11.06 ~ 97.03.13
賣出選擇權(USD CALL/JPY PUT)	USD	7,000	96.11.06 ~ 97.03.13
Delta Electronics International Ltd.(Labuan)從事遠期外匯買賣合約及外匯選擇權交易於民國96年度認列之淨損失為$232,839，另符合避險會計而表列股東權益項下金融商品未實現損失為$534,423。			
B. 台達電子(東莞)有限公司(係DIH之孫公司)			
遠期外匯買賣合約-賣美金買人民幣	USD	164,000	96.01.05 ~ 97.11.07
遠期外匯買賣合約-賣人民幣買美金	RMB	52,938	96.10.26 ~ 97.10.24
台達電子(東莞)有限公司從事遠期外匯買賣合約於民國96年度認列之淨利益為$50,356，另符合避險會計而表列股東權益項下金融商品未實現利益為$252,357。			
C. 台達電子電源(東莞)有限公司(係DIH之孫公司)			
遠期外匯買賣合約-賣美金買人民幣	USD	455,000	96.01.05 ~ 97.11.10
遠期外匯買賣合約-賣人民幣買美金	RMB	284,638	96.10.09 ~ 97.12.05
台達電子電源(東莞)有限公司從事遠期外匯買賣合約於民國96年度認列之淨利益為$293,962，另符合避險會計而表列股東權益項下金融商品未實現利益為$691,569。			
D. 台達電子零組件(東莞)有限公司(係DIH之孫公司)			
遠期外匯買賣合約-賣美金買人民幣	USD	41,000	96.01.05 ~ 97.11.07
台達電子零組件(東莞)有限公司從事遠期外匯買賣合約於民國96年度認列之淨利益為$66,806，另符合避險會計而表列股東權益項下金融商品未實現利益為$65,962。			

衍生性金融商品名稱	面值、合約金額或名目本金(註1)		契約期間
E. 達創科技(東莞)有限公司(係DNH之曾孫公司)(註2)			
遠期外匯買賣合約-賣美金買人民幣	USD	110,000	96.01.05 ~ 97.11.12
達創科技(東莞)有限公司從事遠期外匯買賣合約於民國96年度認列之淨利益為$206,703。			
F. 達創科技股份有限公司(係DNH之孫公司)			
達創科技股份有限公司期末帳列之衍生性金融商品均已結清，民國96年度從事交易目的之外匯選擇權合約認列之淨利益為$607。			
G. Delta Networks International Ltd.(Labuan)(係DNH之孫公司)			
遠期外匯買賣合約-買美金賣人民幣	USD	100,000	96.01.05 ~ 97.10.13
Delta Networks International Ltd.(Labuan)從事遠期外匯買賣合約於民國96年度認列之淨損失為$80,474。			

(註1)單位：仟元。
(註2)原「台達電子工業(東莞)有限公司」。

(以下空白)

(三)大陸投資資訊

有關大陸投資資訊其中除本期認列投資損益係按民國96年度每月平均匯率換算外，餘係按民國96年12月31日匯率換算。

1.投資大陸公司基本資料

大陸被投資公司名稱	主要營業項目	實收資本額(註1及15)	投資方式	本期期初自台灣匯出累積投資金額	本期匯出或收回投資金額 匯出	本期匯出或收回投資金額 收回	本期期末自台灣匯出累積投資金額	本公司直接或間接投資之持股比例	本期認列投資損益(註16)	期末投資帳面價值	截至本期止已匯回投資收益	備註
台達電子(東莞)有限公司	經營變壓器及電源供應器等電子產品之製造及銷售業務	$1,959,074 (US$60,400仟元)	透過第三地區投資設立公司再投資大陸公司	$1,203,554 (US$37,107仟元)	$ -	$ -	$1,203,554 (US$37,107仟元)	94.00%	$ 209,496	$ 2,380,675	$ -	(註2)
中達電通股份有限公司	經營不斷電式電源供應器等電子產品之製造及銷售業務	1,456,451 (RMB$328,000仟元)	〃	97,372 (US$3,002仟元)	-	-	97,372 (US$3,002仟元)	9.76%	-	93,466	-	(註3)
達創科技(東莞)有限公司	其他具有接收器具之無線電傳輸器具、其他無線電廣播接收機之製造及銷售業務	956,833 (US$29,500仟元)	〃	683,970 (US$21,087仟元)	-	-	683,970 (US$21,087仟元)	59.51%	489,005	974,767	-	(註4)
台達電子零組件(東莞)有限公司	經營變壓器等電子產品之製造及銷售業務	1,191,986 (US$36,750仟元)	〃	977,083 (US$30,124仟元)	-	-	977,083 (US$30,124仟元)	94.00%	389,354	1,709,630	14,302 (US$441仟元)	(註5)
台達電子電源(東莞)有限公司	經營電源供應器等電子產品之製造及銷售業務	1,365,514 (US$42,100仟元)	〃	548,800 (US$16,920仟元)	-	-	548,800 (US$16,920仟元)	94.00%	1,610,979	3,577,104	435,796 (US$13,436仟元)	(註6)
中達電子零組件(吳江)有限公司	經營變壓器等電子產品之製造及銷售業務	2,880,552 (US$88,810仟元)	〃	670,756 (US$20,680仟元)	-	-	670,756 (US$20,680仟元)	51.70%	201,734	1,841,794	-	(註7)
中達電子(江蘇)有限公司	經營變壓器等電子產品之製造及銷售業務	1,297,400 (US$40,000仟元)	〃	670,756 (US$20,680仟元)	-	-	670,756 (US$20,680仟元)	51.70%	713,455	1,509,204	-	-
中達光電工業(吳江)有限公司	經營專供配合機器使用之電子控制設備等之生產及銷售業務	940,615 (US$29,000仟元)	〃	419,222 (US$12,925仟元)	-	-	419,222 (US$12,925仟元)	51.70%	281,766	859,559	15,392 (US$474仟元)	(註8)

大陸被投資公司名稱	主要營業項目	實收資本額（註1及15）	投資方式	本期期初自台灣匯出累積投資金額	本期匯出或收回投資金額 匯出	本期匯出或收回投資金額 收回	本期期末自台灣匯出累積投資金額	本公司直接或間接投資之持股比例	本期認列投資損益（註16）	期末投資帳面價值	截至本期止已匯回投資收益	備註
中達視訊(吳江)有限公司	經營彩色影像投射器等之生產及銷售業務	$940,615 (US$29,000仟元)	透過第三地區投資設立公司再投資大陸公司	$217,996 (US$6,721仟元)	$ -	$ -	$217,996 (US$6,721仟元)	51.70%	$133,586	$ 548,543	$ -	(註9)
台達能源技術(上海)有限公司	產品外觀設計等之技術服務業務	1,054,151 (RMB$237,400仟元)	〃	-	-	-	-	94.00%	881	858,421	-	(註10)
中達電子(蕪湖)有限公司	經營變壓器及電源供應器等電子產品之製造及銷售業務	389,220 (US$12,000仟元)	〃	-	182,933 (US$5,640仟元)	-	182,933 (US$5,640仟元)	94.00%	(32,389)	348,013	-	(註11)
達創科技(吳江)有限公司	其他具有接收器具之無線電傳輸器具、其他無線電廣播接收機之製造及銷售業務	162,175 (US$5,000仟元)	〃	-	-	-	-	59.51%	(7)	97,688	-	(註12)
德又達網絡通訊科技(上海)有限公司	電腦軟體設計業務	-	〃	-	-	-	-	59.51%	(43)	9,702	-	(註13)
台達電子(郴州)有限公司	經營變壓器及電源供應器等電子產品之製造及銷售業務	259,480 (US$8,000仟元)	〃	-	-	-	-	94.00%	(6,128)	242,829	-	(註14)

(註1)本表之實收資本額係以各被投資公司驗資報告幣別，依期末平均人民幣對美元之匯率7.3045及人民幣對新台幣之匯率4.4404折算之。
(註2)除經投審會核准US$37,107仟元之投資額度外，另經投審會核准對「台達電子(東莞)有限公司」盈餘轉增(投)資共計US$21,996仟元不列入本公司對大陸投資額度之計算。
(註3)除經投審會核准US$3,034仟元之投資額度外，另經投審會核准對「中達電通」盈餘轉增資 US$980仟元不列入本公司對大陸投資額度之計算。
(註4)除經投審會核准US$23,437仟元之投資額度外，另經投審核准對「達創科技(東莞)有限公司」(原台達電子工業(東莞)有限公司)盈餘轉增資US$6,674仟元不列入本公司對大陸投資額度之計算。
(註5)除經投審會核准US$30,124仟元之投資額度外，另經投審核准對「台達電子零組件(東莞)有限公司」盈餘轉增資US$4,465仟元不列入本公司對大陸投資額度之計算。
(註6)除經投審會核准US$16,920仟元之投資額度外，另經投審會核准對「台達電子電源(東莞)有限公司」盈餘轉增資US$22,654仟元不列入本公司對大陸投資額度之計算。
(註7)除經投審會核准US$20,680仟元之投資額度外，另經投審會核准對「中達電子零組件(吳江)有限公司」盈餘轉增(投)資US$25,235仟元不列入本公司對大陸投資額度之計算。
(註8)除經投審會核准US$12,925仟元之投資額度外，另經投審會核准對「中達光電工業(吳江)有限公司」盈餘轉增資US$2,068仟元不列入本公司對大陸投資額度之計算。
(註9)除經投審會核准US$6,721仟元之投資額度外，另經投審會核准對「中達視訊(吳江)有限公司」盈餘轉投資US$8,272仟元不列入本公司對大陸投資額度之計算。

(註10)經投審會核准對「台達能源技術(上海)有限公司」盈餘轉投資US$28,200仟元不列入本公司對大陸投資額度之計算。
(註11)除經投審會核准US$5,640仟元之投資額度外，另經投審會核准對「中達電子(蕪湖)有限公司」盈餘轉投資US$5,640仟元不列入本公司對大陸投資額度之計算。
(註12)經投審會核准對「達創科技(吳江)有限公司」盈餘轉投資US$4,700仟元不列入本公司對大陸投資額度之計算。
(註13)經投審會核准對「德又達網絡通訊科技(上海)有限公司」盈餘轉投資US$470仟元不列入本公司對大陸投資額度之計算。截至96.12.31尚未驗資完成。
(註14)經投審會核准對「台達電子(郴州)有限公司」盈餘轉投資US$7,520仟元不列入本公司對大陸投資額度之計算。
(註15)係指驗資完成之金額。
(註16)本公司係透過Delta International Holding Ltd.及Delta Networks Holding Ltd.認列投資損益，除中達電通股份有限公司持股未達20%且無重大影響力不須認列投資收益外，餘係按本公司簽證會計師查核之財務報表認列投資損益。
(註17)本公司於95.1.6經投審會核准大陸地區投資事業之盈餘US$14,351仟元匯回(94.12.29匯回)，得扣減本公司赴大陸地區投資累計金額。

本期期末累計自台灣匯出赴大陸地區投資金額	經濟部投審會核准投資金額	依經濟部投審會規定赴大陸地區投資限額
(註17)	(註17)	
$ 5,206,952	$ 5,284,223	$ 15,973,012
(US$160,535仟元)	(US$162,917仟元)	

2.與大陸被投資公司直接或間接經由第三地區所發生之重大交易事項暨其價格、付款條件、未實現損益：
本公司於民國96年度大陸被投資公司直接發生之重大交易事項，請參閱附註五；有關間接經由第三地區事業之轉投資公司－Delta Electronics International Ltd.(Labuan)(DEIL-Labuan)及Delta Networks International Ltd.(Labuan)(DNIL-Labuan)與大陸被投資公司所發生之進、銷貨及應收、付款項之重大交易事項，請參閱附註十一(二)8。

（四）母公司與子公司及各子公司間之業務關係及重要交易往來情形及金額

民國96年度

編號(註1)	交易人名稱	交易往來對象	與交易人之關係(註2)	交易往來情形			
				科目	金額(註6)	交易條件	佔合併總營收或總資產之比率(註3)
0	台達電子工業股份有限公司	Delta Electronics International Ltd. (Labuan)	1	勞務收入	$ 3,184,892	(註4)	2.44
1	Delta Electronics International Ltd. (Labuan)	中達電子(江蘇)有限公司	3	銷貨收入	333,525	〃	0.26
1	〃	中達電子零組件(吳江)有限公司	3	〃	138,933	〃	0.11
1	〃	中達視訊(吳江) 有限公司	3	〃	134,675	〃	0.10
1	〃	Delta Electronics (Japan) Inc.	3	〃	528,653	〃	0.40
1	〃	Delta Networks International Ltd.(Labuan)	3	〃	208,410	〃	0.16
1	〃	台達電子(東莞)有限公司	3	〃	4,217,414	〃	3.23
1	〃	台達電子電源(東莞)有限公司	3	〃	25,040,496	〃	19.17
1	〃	台達電子零組件(東莞)有限公司	3	〃	6,140,484	〃	4.70
1	〃	DEI Logistics (USA) Corp.	3	〃	4,954,521	〃	3.79
1	〃	Deltronics (Netherlands) B.V.	3	〃	113,845	〃	0.09
1	〃	台達電子工業股份有限公司	2	〃	29,491,800	〃	22.58
2	台達電子零組件(東莞)有限公司	台達電子電源(東莞)有限公司	3	〃	1,099,846	〃	0.84
2	〃	Delta Electronics International Ltd. (Labuan)	3	〃	5,747,554	〃	4.40
3	台達電子電源(東莞)有限公司	〃	3	〃	30,698,377	〃	23.50
3	〃	達創科技(東莞)有限公司(註7)	3	〃	299,547	〃	0.23
4	台達電子(東莞)有限公司	Delta Electronics International Ltd. (Labuan)	3	〃	5,731,898	〃	4.39
4	〃	達創科技(東莞)有限公司(註7)	3	〃	368,134	〃	0.28
5	中達電子(江蘇)有限公司	Delta Electronics International Ltd. (Labuan)	3	〃	21,034,190	〃	16.10
6	中達電子零組件(吳江)有限公司	〃	3	〃	4,073,376	〃	3.12
6	〃	中達電子(江蘇)有限公司	3	〃	107,063	〃	0.08
7	中達光電工業(吳江)有限公司	Delta Electronics International Ltd. (Labuan)	3	〃	1,771,291	〃	1.36
8	中達視訊(吳江)有限公司	〃	3	〃	2,980,715	〃	2.28
9	Delta Electronics (Japan) Inc.	中達電子零組件(吳江)有限公司	3	〃	113,187	〃	0.09
9	〃	Delta Electronics International Ltd. (Labuan)	3	〃	165,291	〃	0.13
10	Delta Networks International Ltd.(Labuan)	達創科技(東莞)有限公司(註7)	3	〃	8,328,817	〃	6.38
10	〃	DNI Logistic(USA) Corp.	3	〃	1,309,769	〃	1.00
11	達創科技(東莞)有限公司(註7)	Delta Networks International Ltd.(Labuan)	3	〃	9,252,751	〃	7.08
12	達創科技股份有限公司	〃	3	〃	142,080	〃	0.11
0	台達電子工業股份有限公司	Delta Electronics International Ltd. (Labuan)	1	其他應收款	187,089	〃	0.16

編號(註1)	交易人名稱	交易往來對象	與交易人之關係(註2)	交易往來情形			
				科目	金額(註6)	交易條件	佔合併總營收或總資產之比率(註3)
1	Delta Electronics International Ltd. (Labuan)	台達電子工業股份有限公司	2	其他應收款	$ 1,745,593	(註4)	1.48
0	台達電子工業股份有限公司	Delta Electronics International Ltd. (Labuan)	1	應收帳款	849,388	〃	0.72
1	Delta Electronics International Ltd. (Labuan)	台達電子零組件(東莞)有限公司	3	〃	2,203,628	〃	1.87
1	〃	DEI Logistics (USA) Corp.	3	〃	922,443	〃	0.78
1	〃	台達電子工業股份有限公司	2	〃	13,682,021	〃	11.60
1	〃	Delta Electronics (Japan) Inc.	3	〃	216,152	〃	0.18
1	〃	台達電子(東莞)有限公司	3	〃	2,136,039	〃	1.81
1	〃	台達電子電源(東莞)有限公司	3	〃	10,189,510	〃	8.64
4	台達電子(東莞)有限公司	Delta Electronics International Ltd. (Labuan)	3	〃	1,218,405	〃	1.03
4	〃	達創科技(東莞)有限公司(註7)	3	〃	110,781	〃	0.09
2	台達電子零組件(東莞)有限公司	Delta Electronics International Ltd. (Labuan)	3	〃	2,770,725	〃	2.35
3	台達電子電源(東莞)有限公司	〃	3	〃	10,545,106	〃	8.94
5	中達電子(江蘇)有限公司	〃	3	〃	2,975,761	〃	2.52
6	中達電子零組件(吳江)有限公司	〃	3	〃	315,210	〃	0.27
7	中達光電工業(吳江)有限公司	〃	3	〃	166,558	〃	0.14
8	中達視訊(吳江)有限公司	〃	3	〃	292,524	〃	0.25
10	Delta Networks International Ltd. (Labuan)	達創科技(東莞)有限公司(註7)	3	〃	2,599,899	〃	2.20
10	〃	DNI Logistics (USA) Corp.	3	〃	318,405	〃	0.27
11	達創科技(東莞)有限公司(註7)	Delta Networks International Ltd. (Labuan)	3	〃	2,824,072	〃	2.40
12	達創科技股份有限公司	〃	3	〃	123,680	〃	0.10
0	台達電子工業股份有限公司	達創科技股份有限公司	1	出租資產	587,021	(註5)	0.50

註1： 母公司及子公司相互間之業務往來資訊應分別於編號欄註明，編號之填寫方法如下：
1.母公司填0。
2.子公司依公司別由阿拉伯數字1開始依序編號。

註2： 與交易人之關係有以下三種，標示種類即可：
1.母公司對子公司。
2.子公司對母公司。
3.子公司對子公司。

註3： 交易往來金額佔合併總營收或總資產比率之計算，若屬資產負債科目者，以期末餘額佔合併總資產之方式計算；若屬損益科目者，以累積金額佔合併總營收之方式計算。

註4： 無同類型交易可資比較，係按約定交易價格及條件辦理，授信期間皆為月結75天。

註5： 無同類型交易可資比較，係按約定交易價格及條件辦理，並按月收取租金。

註6： 僅揭露金額達新台幣1億元之關係人交易，另相對之關係人交易不另行揭露。

註7： 原「台達電子工業(東莞)有限公司」。

民國95年度

編號(註1)	交易人名稱	交易往來對象	與交易人之關係(註2)	交易往來情形			
				科目	金額(註6)	交易條件	佔合併總營收或總資產之比率(註3)
0	台達電子工業股份有限公司	Delta Electronics International Ltd.(Labaun)	1	勞務收入	$ 795,958	(註4)	0.76
0	〃	DEI Logistics (USA) Corp.	1	銷貨收入	1,494,210	〃	1.42
1	台達電子(東莞)有限公司	Delta Electronics International Ltd.(Labaun)	3	〃	4,444,255	〃	4.22
2	台達電子電源(東莞)有限公司	〃	3	〃	28,852,271	〃	27.42
3	台達電子零組件(東莞)有限公司	〃	3	〃	5,747,154	〃	5.46
4	Delta Electronics (Japan) Inc.	〃	3	〃	164,475	〃	0.16
5	Delta Electronics International Ltd.(Labaun)	台達電子(東莞)有限公司	3	〃	3,229,307	〃	3.07
5	〃	台達電子電源(東莞)有限公司	3	〃	25,422,929	〃	24.16
5	〃	台達電子零組件(東莞)有限公司	3	〃	5,674,278	〃	5.39
5	〃	Delta Electronics (Japan) Inc.	3	〃	201,675	〃	0.19
5	〃	Delta Networks International Ltd.(Labaun)	3	〃	104,056	〃	0.10
5	〃	DEI Logistics (USA) Corp.	3	〃	2,730,237	〃	2.59
5	〃	中達電子零組件(吳江)有限公司	3	〃	150,810	〃	0.14
5	〃	中達電子(江蘇)有限公司	3	〃	410,779	〃	0.39
5	〃	中達視訊(吳江)有限公司	3	〃	166,919	〃	0.16
5	〃	台達電子工業股份有限公司	2	〃	49,736,583	〃	47.27
1	台達電子(東莞)有限公司	台達電子電源(東莞)有限公司	3	〃	178,880	〃	0.17
3	台達電子零組件(東莞)有限公司	〃	3	〃	1,026,782	〃	0.98
6	中達電子(江蘇)有限公司	Delta Electronics International Ltd.(Labaun)	3	〃	13,548,167	〃	12.88
7	中達電子零組件(吳江)有限公司	〃	3	〃	2,593,707	〃	2.47
8	中達光電工業(吳江)有限公司	〃	3	〃	1,229,895	〃	1.17
9	中達視訊(吳江)有限公司	〃	3	〃	3,889,586	〃	3.70
10	Delta Networks International Ltd.	Delta Networks International Ltd.(Labaun)	3	〃	191,909	〃	0.18
11	Delta Networks International Ltd.(Labaun)	台達電子工業(東莞)有限公司	3	〃	6,947,421	〃	6.60
11	〃	DNI Logistics (USA) Corp.	3	〃	1,111,022	〃	1.06
12	台達電子工業(東莞)有限公司	Delta Networks International Ltd.(Labaun)	3	〃	7,342,017	〃	6.98

編號(註1)	交易人名稱	交易往來對象	與交易人之關係(註2)	交易往來情形			
				科目	金額(註6)	交易條件	佔合併總營收或總資產之比率(註3)
13	達創科技股份有限公司	Delta Networks International Ltd.(Labaun)	3	銷貨收入	$ 202,677	(註4)	0.19
0	台達電子工業股份有限公司	Delta International Holding Ltd.	1	其他應收款	590,827	〃	0.66
0	〃	中達視訊(吳江)有限公司	1	應收帳款	216,119	〃	0.24
0	〃	Delta Electronics International Ltd.(Labaun)	1	其他應收款	211,595	〃	0.24
0	〃	中達電子零組件(吳江)有限公司	1	應收帳款	112,580	〃	0.13
5	Delta Electronics International Ltd.(Labaun)	DEI Logistics (USA) Corp.	3	〃	704,004	〃	0.79
5	〃	台達電子工業股份有限公司	2	〃	9,915,425	〃	11.13
5	〃	中達電子(江蘇)有限公司	3	〃	373,267	〃	0.42
5	〃	台達電子(東莞)有限公司	3	〃	1,238,537	〃	1.39
5	〃	台達電子電源(東莞)有限公司	3	〃	9,659,823	〃	10.84
5	〃	台達電子零組件(東莞)有限公司	3	〃	2,078,837	〃	2.33
5	〃	中達視訊(吳江)有限公司	3	〃	121,215	〃	0.14
1	台達電子(東莞)有限公司	Delta Electronics International Ltd.(Labaun)	3	〃	929,257	〃	1.04
2	台達電子電源(東莞)有限公司	〃	3	〃	11,410,150	〃	12.80
3	台達電子零組件(東莞)有限公司	台達電子電源(東莞)有限公司	3	〃	1,576,829	〃	1.77
3	〃	Delta Electronics International Ltd.(Labaun)	3	〃	2,011,412	〃	2.26
6	中達電子(江蘇)有限公司	〃	3	〃	2,914,096	〃	3.27
7	中達電子零組件(吳江)有限公司	〃	3	〃	492,077	〃	0.55
8	中達光電工業(吳江)有限公司	〃	3	〃	251,722	〃	0.28
9	中達視訊(吳江)有限公司	〃	3	〃	555,854	〃	0.62
11	Delta Networks International Ltd.(Labaun)	台達電子工業(東莞)有限公司	3	〃	2,485,226	〃	2.79
11	〃	DNI Logistics (USA) Corp.	3	〃	233,556	〃	0.26
12	台達電子工業(東莞)有限公司	Delta Networks International Ltd.(Labaun)	3	〃	2,138,062	〃	2.40
13	達創科技股份有限公司	〃	3	〃	172,416	〃	0.19
0	台達電子工業股份有限公司	達創科技股份有限公司	1	出租資產	597,889	(註5)	0.67

註1： 母公司及子公司相互間之業務往來資訊應分別於編號欄註明，編號之填寫方法如下：
1.母公司填0。
2.子公司依公司別由阿拉伯數字1開始依序編號。

註2： 與交易人之關係有以下三種，標示種類即可：
1.母公司對子公司。
2.子公司對母公司。
3.子公司對子公司。

註3： 交易往來金額佔合併總營收或總資產比率之計算，若屬資產負債科目者，以期末餘額佔合併總資產之方式計算；若屬損益科目者，以累積金額佔合併總營收之方式計算。

註4： 無同類型交易可資比較，係按約定交易價格及條件辦理，授信期間皆為月結75天。

註5： 無同類型交易可資比較，係按約定交易價格及條件辦理，並按月收取租金。

註6： 僅揭露金額達新台幣1億元之關係人交易，另相對之關係人交易不另行揭露。

十二、部門別財務資訊

(一)產業別財務資訊

本公司及合併子公司民國 96 及 95 年度僅經營單一產業，即電子產業部門，故未揭露產業別財務資訊。

(以下空白)

（二）地區別財務資訊

本公司民國96及95年度有關地區別之資料如下：

	96 年 度				
	亞洲	其他	國內	合併沖銷	合併
來自母公司及合併子公司以外客戶之營業收入	$ 82,102,908	$ 6,510,877	$ 42,000,310	$ -	$ 130,614,095
來自母公司及合併子公司之營業收入	87,447,187	239,235	3,960,280	(91,646,702)	-
營業收入合計	$ 169,550,095	$ 6,750,112	$ 45,960,590	($ 91,646,702)	$ 130,614,095
部門損益	$ 14,452,592	$ 91,764	$ 3,731,639	$ 169,140	$ 18,445,135
權益法評價之投資收益					750,089
處分投資利益					1,324,047
公司一般費用					(811,814)
利息費用					(159,887)
繼續營業部門稅前淨利					$ 19,547,570
可辨認資產	$ 64,390,942	$ 25,811,182	$ 36,545,581	($ 17,490,555)	$ 109,257,150
長期投資					8,657,624
公司一般資產					-
資產合計					$ 117,914,774
折舊費用	$ 2,431,058	$ 27,066	$ 894,718	$ -	$ 3,352,842
資本支出	$ 6,872,262	$ 2,696	$ 1,300,690	$ -	$ 8,175,648

	95 年 度				
	亞洲	其他	國內	合併沖銷	合併
來自母公司及合併子公司以外客戶之營業收入	$ 37,660,230	$ 5,737,473	$ 61,818,334	$ -	$ 105,216,037
來自母公司及合併子公司之營業收入	92,029,679	334,019	3,508,890	(95,872,588)	-
營業收入合計	$ 129,689,909	$ 6,071,492	$ 65,327,224	($ 95,872,588)	$ 105,216,037
部門損益	$ 11,510,014	$ 146,597	$ 2,826,148	$ 267,507	$ 14,750,266
權益法評價之投資收益					466,613
處分投資利益					15,529
公司一般費用					(1,141,543)
利息費用					(175,249)
繼續營業部門稅前淨利					$ 13,915,616
可辨認資產	$ 51,160,013	$ 8,362,978	$ 33,840,587	($ 12,032,374)	$ 81,331,204
長期投資					7,778,411
公司一般資產					-
資產合計					$ 89,109,615
折舊費用	$ 1,783,533	$ 28,188	$ 738,655	$ -	$ 2,550,376
資本支出	$ 4,245,312	$ 1,520	$ 1,508,231	$ -	$ 5,755,063

（以下空白）

(三)外銷銷貨資訊

本公司及合併子公司民國96年及95年度外銷銷貨總額明細如下：

地區	金額 96年度	金額 95年度
東南亞	$ 50,908,669	$ 45,975,734
美國	18,957,642	14,456,064
歐洲	16,562,220	12,625,205
東北亞	4,648,172	3,862,252
其他美洲	2,996,684	1,924,810
其他地區	2,403,717	2,753,682
	$ 96,477,104	$ 81,597,747

(四)重要客戶資訊

本公司於民國 96 及 95 年度除對甲客戶之銷售額$13,642,713 及$9,607,676，已達本公司各該年度營業收入 35%及 16%外，民國 96 及 95 年度對單一客戶之銷售額均未達本公司營業收入之 10%。

二、最近年度財務報表

PRICEWATERHOUSECOOPERS

資誠會計師事務所

[illegible]
27/F 333 Keelung Rd., Sec. 1
Taipei, Taiwan, R.O.C.
Tel: [illegible]
Fax: [illegible]

會計師查核報告

(97)財審報字第 07001818 號

台達電子工業股份有限公司　公鑒:

台達電子工業股份有限公司民國九十六年及九十五年十二月三十一日之資產負債表，暨民國九十六年及九十五年一月一日至十二月三十一日之損益表、股東權益變動表及現金流量表，業經本會計師查核竣事。上開財務報表之編製係管理階層之責任，本會計師之責任則為根據查核結果對上開財務報表表示意見。如財務報表附註四(八)所述，台達電子工業股份有限公司民國九十六及九十五年度採權益法評價之部分長期股權投資，其所認列之投資損益及附註十一(二)所揭露之轉投資事業相關資訊，係依被投資公司委任其他會計師查核之財務報表作評價及揭露，本會計師並未查核該等財務報表。民國九十六及九十五年度依據其他會計師查核之財務報表所認列之投資收益，分別為新台幣 513,215 仟元及新台幣 282,467 仟元，截至民國九十六年及九十五年十二月三十一日止，其相關之長期股權投資餘額分別為新台幣 2,803,494 仟元及新台幣 1,574,359 仟元。

本會計師係依照「會計師查核簽證財務報表規則」及中華民國一般公認審計準則規劃並執行查核工作，以合理確信財務報表有無重大不實表達。此項查核工作包括以抽查方式獲取財務報表所列金額及所揭露事項之查核證據、評估管理階層編製財務報表所採用之會計原則及所作之重大會計估計，暨評估財務報表整體之表達。本會計師相信此項查核工作及其他會計師之查核報告可對所表示之意見提供合理之依據。

依本會計師之意見，基於本會計師之查核結果及其他會計師之查核報告，第一段所述財務報表在所有重大方面係依照「證券發行人財務報告編製準則」、「商業會計法」、「商業會計處理準則」及中華民國一般公認會計原則編製，足以允當表達台達電子工業股份有限公司民國九十六年及九十五年十二月三十一日之財務狀況，暨民國九十六年及九十五年一月一日至十二月三十一日之經營成果與現金流量。

PRICEWATERHOUSECOOPERS

如財務報表附註三所述，台達電子工業股份有限公司自民國九十五年一月一日起，採用新發布之財務會計準則公報第三十四號「金融商品之會計處理準則」及第三十六號「金融商品之表達與揭露」，對金融商品作評價及處理，以及依新修訂之財務會計準則公報第五號「長期股權投資會計處理準則」等之規定，對商譽不予攤銷並每年評估減損。

台達電子工業股份有限公司已編製民國九十六及九十五年度之合併財務報表，並因部分被投資公司及其子公司為其他會計師查核，而經本會計師出具修正式無保留意見之查核報告在案，備供參考。

資誠會計師事務所

會計師：

蔡金抱

曾惠瑾

前財政部證期會核准簽證文號：(76)台財證(一)第 11412 號
(79)台財證(一)第 27815 號

民國九十七年二月二十五日

台達電子工業股份有限公司

資產負債表

民國96年及95年12月31日

單位：新台幣仟元

	資產	96年12月31日 金額	%	95年12月31日 金額	%
	流動資產				
1100	現金及約當現金(附註四(一))	$ 6,538,089	8	$ 7,634,603	11
1310	公平價值變動列入損益之金融資產－流動(附註四(二))	1,698	-	3,757	-
1320	備供出售金融資產－流動(附註四(五))	468,011	1	-	-
1120	應收票據淨額	42,159	-	88,994	-
1140	應收帳款淨額(附註四(三))	7,485,290	9	7,351,203	11
1150	應收帳款－關係人淨額(附註五)	936,731	1	321,619	1
1160	其他應收款	149,733	-	115,925	-
1180	其他應收款－關係人(附註五)	341,799	-	1,015,350	2
1190	其他金融資產－流動(附註六)	21,158	-	21,139	-
120X	存貨(附註四(四))	637,216	1	700,962	1
1286	遞延所得稅資產－流動(附註四(十七))	118,676	-	167,778	-
1298	其他流動資產－其他	153,178	-	99,511	-
11XX	流動資產合計	16,893,738	20	17,520,841	26
	基金及投資				
1450	備供出售金融資產－非流動(附註四(五))	1,272,109	1	1,199,158	2
1480	以成本衡量之金融資產－非流動(附註四(六))	538,969	1	543,969	1
1490	無活絡市場之債券投資－非流動(附註四(七))	7,135,700	9	7,169,800	11
1421	採權益法之長期股權投資(附註四(八))	52,522,118	63	35,099,378	52
1424	人壽保險現金解約價值	87,515	-	82,365	-
14XX	基金及投資合計	61,556,411	74	44,094,670	66
	固定資產(附註四(九))				
	成本				
1501	土地	815,701	1	816,068	1
1521	房屋及建築	2,428,541	3	2,422,918	4
1531	機器設備	1,573,492	2	1,453,429	2
1537	模具設備	265,430	-	310,751	1
1544	電腦通訊設備	301,572	1	359,667	1
1545	試驗設備	1,400,853	2	1,378,136	2
1551	運輸設備	18,849	-	18,871	-
1561	辦公設備	141,136	-	132,880	-
15X8	重估增值	291,338	-	230,228	-
15XY	成本及重估增值	7,236,912	9	7,122,948	11
15X9	減：累計折舊	(3,206,985)	(4)	(2,959,570)	(4)
1670	未完工程及預付設備款	116,549	-	185,136	-
15XX	固定資產淨額	4,146,476	5	4,348,514	7
	無形資產				
1720	專利權(附註五)	31,982	-	-	-
1780	其他無形資產	3,900	-	-	-
17XX	無形資產合計	35,882	-	-	-
	其他資產				
1800	出租資產(附註四(十)及五)	587,021	1	597,889	1
1820	存出保證金	4,464	-	5,904	-
1830	遞延費用	111,116	-	179,463	-
18XX	其他資產合計	702,601	1	783,256	1
1XXX	資產總計	$ 83,335,108	100	$ 66,747,281	100

	負債及股東權益	96年12月31日 金額	%	95年12月31日 金額	%
	流動負債				
2180	公平價值變動列入損益之金融負債－流動(附註四(十一))	$ 431	-	$ 1,517	-
2140	應付帳款	489,497	1	622,573	1
2150	應付帳款－關係人(附註五)	13,688,131	17	9,925,645	15
2160	應付所得稅(附註四(十七))	306,117	-	232,697	-
2170	應付費用	1,039,540	1	1,032,320	2
2190	其他應付款項－關係人(附註五)	1,873,509	2	485,587	1
2210	其他應付款項	334,619	1	245,039	-
2260	預收款項	280,149	-	266,569	-
2280	其他流動負債	184,556	-	79,492	-
21XX	流動負債合計	18,196,549	22	12,891,439	19
	各項準備				
2510	土地增值稅準備(附註四(九))	57,341	-	53,085	-
	其他負債				
2810	應計退休金負債(附註四(十二))	681,010	1	653,984	1
2820	存入保證金(附註五)	5,912	-	5,912	-
2860	遞延所得稅負債－非流動(附註四(十七))	4,453,278	5	3,173,802	5
2880	其他負債－其他(附註四(八)及五)	160,165	-	149,141	-
28XX	其他負債合計	5,300,365	6	3,982,839	6
2XXX	負債總計	23,554,255	28	16,927,363	25
	股東權益				
	股本				
3110	普通股股本(附註一及四(十三))	21,064,173	25	19,694,450	30
	資本公積(附註四(十四))				
3213	轉換公司債溢價	10,682,563	13	11,470,341	17
3280	其　　他	2,804,693	3	145,055	-
	保留盈餘				
3310	法定盈餘公積(附註四(十五))	5,792,189	7	4,659,105	7
3350	未分配盈餘(附註四(十六))	17,361,138	21	13,086,557	20
	股東權益其他調整項目				
3460	未實現重估增值(附註四(九))	260,918	-	204,064	-
3450	金融商品之未實現損益	1,326,699	2	280,829	1
3420	累積換算調整數	488,480	1	279,517	-
3XXX	股東權益總計	59,780,853	72	49,819,918	75
	重大承諾及或有事項(附註五、七及十(八))				
1XXX	負債及股東權益總計	$ 83,335,108	100	$ 66,747,281	100

請參閱後附財務報表附註暨資誠會計師事務所蔡金拋、曾惠瑾會計師民國九十七年二月二十五日查核報告。

董事長：鄭崇華　　經理人：海英俊　　會計主管：朱知遠

台達電子工業股份有限公司

損益表

民國96年及95年1月1日至12月31日

單位：新台幣仟元
(除每股盈餘為新台幣元外)

		96年度 金額	%	95年度 金額	%
	營業收入(附註五)				
4110	銷貨收入	$ 35,626,972	91	$ 59,271,837	98
4170	銷貨退回	(23,232)	-	(183,813)	-
4190	銷貨折讓	(37,349)	-	(144,292)	-
4100	銷貨收入淨額	35,566,391	91	58,943,732	98
4610	勞務收入(附註五)	3,689,179	9	1,306,483	2
4000	營業收入合計	39,255,570	100	60,250,215	100
	營業成本(附註四(十九)及五)				
5110	銷貨成本	(33,032,279)	(84)	(54,316,852)	(90)
5610	勞務成本	(949,002)	(3)	-	-
5000	營業成本合計	(33,981,281)	(87)	(54,316,852)	(90)
5910	營業毛利	5,274,289	13	5,933,363	10
	營業費用(附註四(十九))				
6100	推銷費用	(451,587)	(1)	(609,895)	(1)
6200	管理及總務費用	(928,240)	(2)	(1,093,201)	(2)
6300	研究發展費用	(1,956,419)	(5)	(2,880,029)	(5)
6000	營業費用合計	(3,336,246)	(8)	(4,583,125)	(8)
6900	營業淨利	1,938,043	5	1,350,238	2
	營業外收入及利益				
7110	利息收入	228,523	-	198,447	-
7310	金融資產評價利益(附註四(二))	1,529	-	3,757	-
7121	採權益法認列之投資收益(附註四(八))	13,849,603	35	11,010,092	18
7122	股利收入	56,080	-	27,542	-
7130	處分固定資產利益	27,998	-	3,199	-
7140	處分投資利益	332,190	1	-	-
7210	租金收入(附註五)	45,691	-	36,376	-
7480	什項收入	318,792	1	290,473	1
7100	營業外收入及利益合計	14,860,406	37	11,569,886	19
	營業外費用及損失				
7510	利息費用	(140)	-	(4,385)	-
7650	金融負債評價損失(附註四(十一))	(261)	-	(1,517)	-
7560	兌換損失	(7,433)	-	(165,149)	-
7570	存貨跌價及呆滯損失	(22,631)	-	(7,039)	-
7880	什項支出	(33,201)	-	(56,158)	-
7500	營業外費用及損失合計	(63,666)	-	(234,248)	-
7900	繼續營業單位稅前淨利	16,734,783	42	12,685,876	21
8110	所得稅費用(附註四(十七))	(1,673,478)	(4)	(1,355,035)	(2)
9600	本期淨利	$ 15,061,305	38	$ 11,330,841	19

		稅前	稅後	稅前	稅後
	普通股每股盈餘(附註四(十八))				
	基本每股盈餘				
9750	本期淨利	$ 7.94	$ 7.15	$ 6.02	$ 5.38
	稀釋每股盈餘				
9850	本期淨利	$ 7.94	$ 7.15	$ 6.02	$ 5.38

請參閱後附財務報表附註暨資誠會計師事務所
蔡金拋、曾惠瑾會計師民國九十七年二月二十五日查核報告。

董事長：鄭崇華　　經理人：海英俊　　會計主管：朱知遠

台達電子工業股份有限公司

股東權益變動表

民國 96 年及 95 年 1 月 1 日至 12 月 31 日

單位：新台幣仟元

	普通股股本	資本公積	保留盈餘 法定盈餘公積	保留盈餘 特別盈餘公積	保留盈餘 未分配盈餘	未實現重估增值	金融商品之未實現損益	累積換算調整數	合計
95 年度									
95 年 1 月 1 日餘額	$ 18,303,815	$ 11,301,566	$ 3,903,811	$ 447,112	$ 8,895,809	$ 150,823	($ 3,252)	$ 399,867	$ 43,399,551
94 年度盈餘指撥及分配									
迴轉特別盈餘公積	-	-	-	(447,112)	447,112	-	-	-	-
提撥法定盈餘公積	-	-	755,294	-	(755,294)	-	-	-	-
分配董事及監察人酬勞	-	-	-	-	(16,700)	-	-	-	(16,700)
分配員工股票紅利	370,015	-	-	-	(370,015)	-	-	-	-
分配股東股票股利	920,211	-	-	-	(920,211)	-	-	-	-
分配股東現金股利	-	-	-	-	(5,521,267)	-	-	-	(5,521,267)
轉換公司債轉換為普通股	100,409	329,672	-	-	-	-	-	-	430,081
採權益法之長期投資持股比例變動調整數	-	(15,842)	-	-	(3,718)	-	-	-	(19,560)
土地重估增值	-	-	-	-	-	53,241	-	-	53,241
依持股比例認列被投資公司金融商品未實現損益之變動	-	-	-	-	-	-	(119,411)	-	(119,411)
備供出售金融資產未實現損益之變動	-	-	-	-	-	-	403,492	-	403,492
累積換算調整變動數	-	-	-	-	-	-	-	(120,350)	(120,350)
95 年度稅後淨利	-	-	-	-	11,330,841	-	-	-	11,330,841
95 年 12 月 31 日餘額	$ 19,694,450	$ 11,615,396	$ 4,659,105	$ -	$ 13,086,557	$ 204,064	$ 280,829	$ 279,517	$ 49,819,918
96 年度									
96 年 1 月 1 日餘額	$ 19,694,450	$ 11,615,396	$ 4,659,105	$ -	$ 13,086,557	$ 204,064	$ 280,829	$ 279,517	$ 49,819,918
95 年度盈餘指撥及分配									
提撥法定盈餘公積	-	-	1,133,084	-	(1,133,084)	-	-	-	-
分配董事及監察人酬勞	-	-	-	-	(16,700)	-	-	-	(16,700)
分配員工股票紅利	385,000	-	-	-	(385,000)	-	-	-	-
分配員工現金紅利	-	-	-	-	(192,500)	-	-	-	(192,500)
分配股東股票股利	196,945	-	-	-	(196,945)	-	-	-	-
分配股東現金股利	-	-	-	-	(8,862,495)	-	-	-	(8,862,495)
資本公積轉增資	787,778	(787,778)	-	-	-	-	-	-	-
採權益法之長期投資持股比例變動調整數	-	2,659,638	-	-	-	-	-	-	2,659,638
土地重估增值	-	-	-	-	-	56,854	-	-	56,854
依持股比例認列被投資公司金融商品未實現損益之變動	-	-	-	-	-	-	502,583	-	502,583
備供出售金融資產未實現損益之變動	-	-	-	-	-	-	543,287	-	543,287
累積換算調整變動數	-	-	-	-	-	-	-	208,963	208,963
96 年度稅後淨利	-	-	-	-	15,061,305	-	-	-	15,061,305
96 年 12 月 31 日餘額	$ 21,064,173	$ 13,487,256	$ 5,792,189	$ -	$ 17,361,138	$ 260,918	$ 1,326,699	$ 488,480	$ 59,780,853

請參閱後附財務報表附註暨資誠會計師事務所蔡金拋、曾惠瑾會計師民國九十七年二月二十五日查核報告。

董事長：鄭崇華　　經理人：海英俊　　會計主管：朱知遠

台達電子工業股份有限公司
現金流量表
民國 96 年及 95 年 1 月 1 日至 12 月 31 日

單位：新台幣仟元

	96 年度	95 年度
營業活動之現金流量		
本期淨利	$ 15,061,305	$ 11,330,841
調整項目		
未實現金融資產評價變動數	2,228	351
未實現金融負債評價變動數	(1,256)	885
備抵呆帳提列數(迴轉其他收入)	29,600	(7,176)
存貨跌價及呆滯損失提列數	22,631	7,039
處分備供出售金融資產利益	(94,762)	-
處分採權益法之長期股權投資利益	(237,428)	-
無活絡市場之債券投資外幣評價兌換損失	34,100	57,200
取得採權益法評價被投資公司發放之現金股利	772,524	1,084,301
採權益法評價之投資收益	(13,849,603)	(11,010,092)
折舊(含出租資產)及攤銷費用	661,240	628,019
處分固定資產利益淨額	(27,998)	(3,199)
海外公司債外幣評價利益	-	(10,766)
長期遞延收入攤銷轉列其他收入	(15,694)	(10,509)
資產及負債科目之變動		
應收票據	46,835	18,017
應收帳款	(163,687)	6,794,432
應收帳款 － 關係人	(615,112)	3,395,481
其他應收款	(33,808)	211,471
其他應收款 － 關係人	90,192	(79,723)
存貨	41,115	1,472,896
其他流動資產－其他	(53,667)	(50,808)
應付帳款	(133,076)	31,209
應付帳款－關係人	3,762,486	(7,258,604)
應付所得稅	73,420	195,998
應付費用	7,220	61,569
其他應付款項－關係人	1,387,922	358,137
其他應付款項	89,580	(75,842)
預收款項	13,580	(84,504)
其他流動負債－其他	105,064	39,840
應計退休金負債	27,026	56,710
遞延所得稅	1,328,578	1,135,562
營業活動之淨現金流入	8,330,555	8,288,735

(續 次 頁)

台達電子工業股份有限公司
現金流量表
民國 96 年及 95 年 1 月 1 日至 12 月 31 日

單位：新台幣仟元

	96 年度	95 年度
投資活動之現金流量		
公平價值變動列入損益之金融資產 － 流動增加	($ 169)	$ -
公平價值變動列入損益之金融負債 － 流動增加	170	-
其他金融資產－流動增加	(19)	(16)
備供出售金融資產 － 非流動增加	(54,000)	-
處分備供出售金融資產價款	176,405	159,651
以成本衡量之金融資產減資匯回款	5,000	37,500
採權益法之長期股權投資增加 － 子公司增資	(410,939)	(412,500)
採權益法之長期股權投資處分價款	269,190	-
人壽保險現金解約價值增加	(5,150)	(4,666)
購置固定資產、無形資產及遞延費用增加	(435,071)	(680,616)
處分固定資產及遞延費用價款	97,769	11,138
存出保證金減少	1,440	4,652
投資活動之淨現金流出	(355,374)	(884,857)
融資活動之現金流量		
發放董事及監察人酬勞	(16,700)	(16,700)
發放現金股利及員工紅利	(9,054,995)	(5,521,267)
融資活動之淨現金流出	(9,071,695)	(5,537,967)
本期現金及約當現金(減少)增加	(1,096,514)	1,865,911
期初現金及約當現金餘額	7,634,603	5,768,692
期末現金及約當現金餘額	$ 6,538,089	$ 7,634,603
現金流量資訊之補充揭露		
本期支付利息	$ 140	$ 4,386
本期支付所得稅	$ 271,480	$ 23,443
不影響現金流量之投資及融資活動		
員工紅利轉增資	$ 385,000	$ 370,015
轉換公司債(面額)轉換為普通股	$ -	$ 430,081

請參閱後附財務報表附註暨資誠會計師事務所
蔡金拋、曾惠瑾會計師民國九十七年二月二十五日查核報告。

董事長：鄭崇華　　經理人：海英俊　　會計主管：朱知遠

台達電子工業股份有限公司
財務報表附註
民國96年及95年12月31日

單位：新台幣仟元
(除特別註明者外)

一、公司沿革

本公司創立於民國60年4月，並自民國77年12月起在台灣證券交易所掛牌買賣。經歷次增資後，截至民國96年12月31日止，額定及實收資本總額分別為$23,000,000及$21,064,173。主要營業項目為從事電腦、資訊、電機、電源供應設備、電子監控系統設備按裝工程及通訊工業零組件及成品之研發、設計、製造和行銷業務。截至民國96年12月31日止，本公司員工人數約為4,800人。

二、重要會計政策之彙總說明

本財務報表係依照「證券發行人財務報告編製準則」、「商業會計法」、「商業會計處理準則」及中華民國一般公認會計原則編製。重要會計政策彙總說明如下：

(一)外幣交易

1. 本公司以新台幣為記帳單位，外幣交易按交易當日之即期匯率折算成新台幣入帳，其與實際收付時之兌換差異，列為當年度損益。
2. 期末就外幣貨幣性資產或負債餘額，按資產負債表日之即期匯率評價調整，因調整而產生之兌換差額列為當年度損益。
3. 期末就外幣非貨幣性資產或負債餘額，屬依公平價值衡量且變動列入損益者，按資產負債表日之即期匯率評價調整，因調整而產生之兌換差額列為當年度損益；屬依公平價值衡量且變動列入股東權益調整項目者，按資產負債表日之即期匯率評價調整，因調整而產生之兌換差額，列為股東權益調整項目；屬非依公平價值衡量者，則按交易日之歷史匯率衡量。

(二)資產負債區分流動及非流動之分類標準

1. 資產符合下列條件之一者，列為流動資產；資產不屬於流動資產者為非流動資產：
   (1)因營業所產生之資產，預期將於正常營業週期中變現、消耗或意圖出售者。

(2)主要為交易目的而持有者。

(3)預期於資產負債表後十二個月內將變現者。

(4)現金或約當現金，但於資產負債表日後逾十二個月以交換、清償負債或受有其他限制者除外。

2. 負債符合下列條件之一者，列為流動負債；負債不屬於流動負債者為非流動負債：

(1)因營業而發生之債務，預期將於正常營業週期中清償者。

(2)主要為交易目的而發生者。

(3)須於資產負債表日後十二個月內清償者。

(4)不能無條件延期至資產負債表後逾十二個月清償之負債。

(三)約當現金

為配合現金流量表之表達，約當現金係指同時具備下列條件之短期且具高度流動性之投資：

1. 隨時可轉換成定額現金者。

2. 即將到期且利率變動對其價值之影響甚少者。

本公司現金流量表係以現金及約當現金之基礎所編製。

(四)交割日會計

採用交割日會計時，對於交易日及交割日間公平價值之變動，屬以成本或攤銷後成本衡量者，不予認列；屬以公平價值衡量且公平價值變動認列為損益者，認列為當期損益；屬備供出售者，則認列為股東權益調整項目。

(五)公平價值變動列入損益之金融資產與負債

1. 衍生性商品係採交割日會計，於原始認列時，將金融商品以公平價值衡量。

2. 公平價值變動列入損益之金融資產與負債係以公平價值評價，且其價值變動列為當期損益。上市/上櫃股票係以資產負債表日公開市價之收盤價為公平價值。

(六)備供出售金融資產

1. 屬權益性質之投資係採交易日會計，於原始認列時，將金融商品以公平價值衡量，並加計取得或發行之交易成本。

2. 備供出售金融資產係以公平價值評價，且其價值變動列為股東權益調整項目，累積利益或損失於金融資產除列時，列入當期損益。上市/上

櫃股票係以資產負債表日公開市場之收盤價為公平價值。

3. 若有減損之客觀證據，則認列減損損失。若後續期間減損金額減少，屬權益商品之減損減少金額認列為股東權益調整項目；屬債務商品之減損減少金額，若明顯與認列減損後發生之事件有關，則予以迴轉並認列為當期損益。

(七)以成本衡量之金融資產

1. 係採交易日會計，於原始認列時，將金融商品以公平價值衡量，並加計取得或發行之交易成本。
2. 以成本衡量之金融資產若有減損之客觀證據，則認列減損損失，此減損金額不予迴轉。

(八)無活絡市場之債券投資

1. 係採交割日會計，於原始認列時，將金融商品以公平價值衡量，並加計取得或發行之交易成本。
2. 無活絡市場之債券投資係以攤銷後成本衡量。
3. 若有減損之客觀證據，則認列減損損失。若後續期間減損金額減少，且明顯與認列減損後發生之事件有關，則予以迴轉並認列為當期損益，該迴轉不使帳面價值大於未認列減損情況下之攤銷後成本。

(九)備抵呆帳

1. 備抵呆帳係依據過去實際發生壞帳之經驗，衡量資產負債表日應收票據、應收帳款及其他應收款等各項債權之帳齡情形及其收回可能性，予以評估提列。
2. 以帳齡分析法提列備抵呆帳之金額係依照逾期應收帳款金額乘以提列比率，每月提列一次，逾期應收帳款金額之計算以逾期應收款日為基準，其提列比率如下：

逾期金額

天數區間	1~15天	16~30天	31~60天	61~90天	91~180天	181~365天	365天以上
提列比率	不提	0.5%	2.5%	15%	25%	50%	80%

3. 對關係人之應收帳款於超過正常授信期間時即轉列其他應收款，並逐筆衡量其收回可能性予以評估提列備抵呆帳。

(十)存貨

存貨採永續盤存制，成本結轉按加權平均法計算。期末存貨除就呆滯部分提列備抵呆滯損失外，採成本與市價孰低法評價，比較成本與市價孰

低時，採總額比較法，原物料以重置成本為市價，在製品、製成品及商品存貨則以淨變現價值為市價。

(十一)基金及投資

1.採權益法之長期股權投資

(1)持有被投資公司有表決權股份比例達 20%以上或具有重大影響力者，採權益法評價。自民國 95 年度起，投資成本與股權淨值之差額，如屬投資成本超過所取得可辨認淨資產公平價值，將超過部分列為商譽，並於每年定期執行減損測試，以前年度攤銷者，不再追溯調整；若所取得可辨認淨資產公平價值超過投資成本，則差額就非流動資產分別將其公平價值等比例減少之，若減少至零仍有差額時，則為負商譽，將該差額列為非常利益，惟民國 94 年 12 月 31 日前產生之負商譽仍繼續攤銷。

(2)對於採權益法評價之被投資公司，若具有重大影響力但未達控制能力者，其投資損失之認列以使對該被投資公司投資及墊款之帳面餘額降低至零為限，除非本公司對該被投資公司有背書保證或意圖繼續支持該被投資公司，則按持股比例繼續認列投資損失，若對投資公司已具控制能力者，除被投資公司之其他股東有義務並能夠提出額外資金承擔其損失者外，以全額吸收超過被投資公司股東原有權益之損失金額，若該被投資公司日後獲利，則該利益宜先歸屬本公司，直至原多承擔之損失完全回復為止。

(3)被投資公司間產生投資架構調整交易時，係依中華民國會計研究發展基金會(92)基秘字第 047 號函「母子孫公司間股權移轉衍生之會計問題」之規定，以調整標的之長期投資帳面價值作為取得成本，支付及取得現金超過或低於取得成本部分，調整為資本公積或保留盈餘。

(4)持有被投資公司有表決權股份比例超過 50%或具有控制力者，採權益法評價並編製合併報表。

(5)海外投資按權益法評價時，被投資公司財務報表轉換所產生之「累積換算調整數」作為本公司股東權益之調整項目。

(6)對於被投資公司發放現金股利，係於除息日貸記「長期投資」。

2.人壽保險現金解約價值

含儲蓄性質之人壽保險，所支付之保險費如屬現金解約價值部分，列為當期保險費用之減項，並增加人壽保險現金解約價值之帳面價值。

(十二)固定資產

1. 除依法辦理資產重估價之項目外，固定資產以取得之成本作為入帳基礎。
2. 折舊除租賃改良係依合約期間採平均法攤提外，餘依估計耐用年限加計一年殘值，採平均法計算。到期已折足但仍繼續使用之資產，預留殘值部份仍繼續按估計剩餘耐用年限提列折舊。

   本公司自民國 90 年度起對於新購入固定資產之折舊，係依估計耐用年限並預留新台幣 1 元為殘值，採平均法計算。

   各項資產之耐用年數，除房屋及建築為 5～55 年外，其餘固定資產為 2～8 年。
3. 凡支出效益及於以後各期之重大改良或大修支出列為資本支出，經常性維護或修理支出則列為當期費用。資產出售或報廢時，其成本與累計折舊分別轉銷，處分損益列為當期營業外收支項下。
4. 出租資產依其帳面價值轉列其他資產項下，當期提列之折舊費用列於營業外支出。

(十三)無形資產

無形資產主係專利權及技術授權金，依法定年限或合約年限採直線法攤銷。

(十四)遞延費用

以取得成本為入帳基礎，並按估計效益年數採平均法攤提。

(十五)非金融資產減損

1. 當環境變更或某事件發生而顯示本公司所擁有之資產，其可回收金額低於其帳面價值時，認列減損損失。可回收金額係指一項資產之淨公平價值或其使用價值，兩者較高者。淨公平價值係指一項資產在公平交易下之情況下可收到之淨處分金額，而使用價值係指將一項資產在未來可使用年限內產生之預計現金流量予以折現計算。
2. 當以前年度認列資產減損之情況不再存在時，則可在以前年度提列損失金額之範圍內予以迴轉。已認列之商譽減損損失不得迴轉。

(十六)退休金

1. 退休金辦法屬確定給付退休辦法者，係依據精算結果認列淨退休金成本，淨退休金成本包括當期服務成本、利息成本、基金資產之預

期報酬及未認列過渡性淨給付義務與退休金損失之攤銷數。未認列過渡性淨給付義務按平均剩餘攤銷年限攤提。

2. 退休金辦法屬確定提撥退休辦法者，則依權責發生基礎將應提撥之退休基金數額認列為當期之退休金成本。

(十七)所得稅

1. 所得稅之會計處理採跨期間與同期間之所得稅分攤，以前年度溢低估之所得稅，列為當期所得稅費用之調整項目。
2. 因購置設備或技術、研究發展支出、人才培訓支出及股權投資等所產生之所得稅抵減採當期認列法處理。
3. 未分配盈餘依所得稅法加徵 10%之營利事業所得稅，於股東會決議分配盈餘後列為當期費用。
4. 自民國 95 年 1 月 1 日起施行「所得基本稅額條例」，依前開條例規定計算之一般所得稅額高於或等於基本稅額者，則當年度應繳納之所得稅，應按所得稅法及其他相關法令規定計算認定之；反之，一般所得稅額低於基本稅額者，其應繳納之所得稅，除按所得稅法及其他相關法律計算認定外，應另就基本稅額與一般所得稅額之差額認定之。前開差額，不得以其他法律規定之投資抵減稅額減除之。

(十八)員工認股權

本公司對於員工認股權證之給與日或修正日於民國 93 年 1 月 1 日(含)以後者，係依中華民國會計研究發展基金會(92)基秘字第 072 號函「員工認股權證之會計處理」之規定，有關酬勞性員工認股選擇權計劃採用內含價值法認列費用，並揭露採用公平價值法之擬制本期淨利及每股盈餘資訊。

(十九)每股盈餘

1. 本公司之資本結構為複雜資本結構，依財務會計準則公報第二十四號「每股盈餘」之規定，在損益表上應分別列示基本每股盈餘及稀釋每股盈餘。有關每股盈餘之計算方式如下：
   (1)基本每股盈餘：係以本期淨利除以加權平均流通在外股數計算之。
   (2)稀釋每股盈餘：其計算方式與基本每股盈餘相同，惟係假設所有具有稀釋作用之潛在普通股均於期初即轉換為普通股，並將本期淨利調整其因轉換而產生之收入與費用後之金額計算之。

2. 本公司之潛在普通股係指本公司發行之員工認股權證，於計算稀釋作用時，係採庫藏股法。

(二十)收入、成本及費用認列方法

收入通常於已實現或可實現且已賺得時認列。相關成本配合收入於發生時承認，費用則依權責發生制於發生時認列為當期費用。

(二十一)會計估計

本公司於編製財務報表時，業已依照中華民國一般公認會計原則之規定，對財務報表所列金額及或有事項，作必要之衡量、評估與揭露，其中包括若干假設及估計之採用，惟該等假設及估計與實際結果可能存有差異。

三、會計變動之理由及其影響

(一)商譽停止攤銷

本公司自民國 95 年 1 月 1 日起，採用新發布財務會計準則公報第 1 號、第 5 號、第 7 號、第 25 號及第 35 號有關商譽停止攤銷之會計處理。此項會計原則變動對本公司影響甚小。

(二)金融商品

1. 本公司自民國 95 年 1 月 1 日起，採用新發布財務會計準則公報第 34 號及第 36 號有關金融商品之會計處理，詳附註二(四)(五)(六)(七)及(八)之說明。

2. 此項會計原則變動使本公司民國 95 年度之本期淨利減少$35,641，並使資產及股東權益增加$251,519，基本每股盈餘減少新台幣 0.02 元。

四、重要會計科目之說明

(一)現金及約當現金

	96年12月31日	95年12月31日
庫存現金及週轉金	$ 4,525	$ 4,693
支票存款及活期存款	517,662	290,726
定期存款	5,958,749	4,617,020
約當現金－短期票券	57,153	2,722,164
	$ 6,538,089	$ 7,634,603

截至民國 96 年及 95 年 12 月 31 日止，本公司存放於中華民國以外地區之活期存款各計$90,400(美金 2,787 仟元及泰銖 14 仟元)及$95,524(美

金 2,931 仟元及泰銖 15 仟元)。

(二)公平價值變動列入損益之金融資產

	96年12月31日	95年12月31日
流動項目：		
交易目的金融資產		
衍生性金融商品	$ 169	$ -
衍生性金融商品-評價調整	1,529	3,757
	$ 1,698	$ 3,757

1. 本公司於民國 96 及 95 年度認列之淨利益為$4,546 及$20,107。
2. 有關衍生性金融商品之交易性質及合約資訊說明如下：

	96 年 12 月 31 日		
金融商品	合約金額(名目本金)(仟元)		契約期間
遠期外匯合約			
- 賣美金買台幣	美金	145,000	96.11.21 ~ 97.03.14
- 買美金賣台幣	美金	145,000	96.11.21 ~ 97.03.13
外匯選擇權	美金	2,000	96.12.26 ~ 97.01.02

	95 年 12 月 31 日		
金融商品	合約金額(名目本金)(仟元)		契約期間
區間遠期外匯合約	美金	20,000 (註一)	95.12.19 ~ 96.01.18
區間遠期外匯合約	美金	20,000 (註一、註二)	95.12.21 ~ 96.01.26
區間遠期外匯合約	美金	35,000 (註一、註三)	95.12.19 ~ 96.01.29

(註一)若即期匯率低於履約價格或高於觸及生效價格時將被執行。

(註二)若匯率落於約定匯率之上，則名目本金將乘以 1.5 倍，故最大執行本金為美金 30,000 仟元。

(註三)若匯率落於約定匯率之上，則名目本金將乘以 2 倍，故最大執行本金為美金 70,000 仟元。

(1)本公司從事上開遠期外匯交易，主係預(購)售遠期外匯合約，係為規避(進口)外銷之匯率風險，惟並不符合避險會計之所有條件，故不適用避險會計。

(2)本公司從事外幣選擇權交易，係為規避外銷之匯率風險，惟並不符合避險會計之所有條件，故不適用避險會計。

(3)本公司從事上開遠期外匯交易，主係預售區間遠期外匯合約(賣美金買台幣)，係為規避外銷之匯率風險，惟並不符合避險會計之所有條件，故不適用避險會計。

(三)應收帳款

	96年12月31日	95年12月31日
應收帳款	$ 7,525,815	$ 7,359,033
減：備抵呆帳	(40,525)	(7,830)
	7,485,290	7,351,203
催收款(表列其他資產)	588	47,138
減：備抵呆帳	(588)	(47,138)
	-	-
	$ 7,485,290	$ 7,351,203

本公司於民國 96 年度第四季起與金融機構簽訂應收帳款讓售合約，依合約規定本公司不須承擔應收帳款無法收回之風險，且預支價金成數為零，惟因商業糾紛所造成之損失須自行負擔，截至民國 96 年 12 月 31 日止尚未結清之已讓售應收帳款相關資訊如下：

96 年 12 月 31 日

讓售對象	讓售額度	讓售金額	已預支價金餘額	契約期間	預支價金利率區間	提供擔保項目內容
台新國際商業銀行	$120,000	$ 34,040	$ -	96.08.31 ~ 97.03.31	-	無

(四)存貨

	96年12月31日	95年12月31日
原　　料	$ 121,013	$ 309,084
在 製 品	46,728	46,600
製 成 品	470,217	330,753
在 途 存 貨	85,737	125,212
	723,695	811,649
減：備抵存貨跌價及呆滯損失	(86,479)	(110,687)
	$ 637,216	$ 700,962

(五)備供出售金融資產

	96年12月31日	95年12月31日
流動項目：		
上市櫃公司股票	$ 252,544	$ -
備供出售金融資產評價調整	215,467	-
合　　計	$ 468,011	$ -
非流動項目：		
上市櫃公司股票	$ 515,479	$ 795,666
備供出售金融資產評價調整	756,630	403,492
合　　計	$ 1,272,109	$ 1,199,158

(六)以成本衡量之金融資產

	96年12月31日	95年12月31日
非流動項目：		
非上市櫃公司股票	$ 538,969	$ 543,969

本公司持有之標的因無活絡市場公開報價且公平價值無法可靠衡量，故以成本衡量。

(七)無活絡市場之債券投資

	96年12月31日	95年12月31日
非流動項目：		
結構性定期存款	$ 7,135,700	$ 7,169,800

上列結構性定期存款，利率按合約約定計算。

(八)採權益法之長期股權投資

1.明細如下：

被投資公司	96年12月31日 持股%	96年12月31日 帳面金額	95年12月31日 持股%	95年12月31日 帳面金額
Delta International Holding Ltd.(DIH)	94.00	$39,424,787	94.00	$28,060,481
Delta Networks Holding Ltd. (DNH)	100.00	6,998,440	100.00	3,229,476
旺能光電(股)公司(旺能)	54.75	2,704,012	79.66	735,590
Delta Electronics (Thailand) Public Co., Ltd. (DET)(註)	5.54	2,161,175	5.55	1,556,055
乾坤科技(股)公司(乾坤)	34.22	1,179,337	35.18	1,017,591
奇達光電(股)公司(奇達)	46.24	529	46.24	355,228
翰立光電(股)公司(翰立)	95.54	(26,718)	95.21	115,172
Deltronics (Netherlands) B.V. (DEN)等		53,838		29,785
		$52,495,400		$35,099,378
長期投資貸餘轉列其他負債		26,718		-
		$52,522,118		$35,099,378

(註)係與子公司-DIH持有DET有表決權之股份合計逾20%，而採權益法評價，並依綜合持股比例計算投資損益。

2. 民國96及95年度採權益法認列之投資(損)益金額如下：

被投資公司	96年度	95年度
DIH	$ 10,880,236	$ 9,636,189
DNH	2,387,301	1,049,102
DET	507,824	277,679
旺能	417,074	227,392
乾坤	245,673	183,944
奇達	(354,747)	(57,167)
翰立	(237,074)	(242,688)
DEN等	3,316	(64,359)
	$ 13,849,603	$ 11,010,092

3. 本公司民國96及95年度採權益法評價之被投資公司DET等，依各該公司委任其他會計師查核之財務報表認列投資收益，金額各為$513,215及$282,467，截至民國96年及95年12月31日止其相關之長期股權投資餘額各計$2,803,494及$1,574,359。
4. 本公司之孫公司DNI Cayman獲准自民國96年7月6日起於香港聯交所上市買賣，DNI Cayman以每股港幣4.5元增資發行新股359,200仟股；本公司之子公司DNH並依上市相關合約行使超額配股權，於民國96年7月間以每股港幣4.5元出售75,184仟股予承銷商，上述交易產生處分利益$936,436，本公司業依綜合持股比例認列為採權益法評價之投資收益。
5. 被投資公司達晶及乾寶泰分別於民國95年及94年間解散，達晶已於民國96年第四季清算完結；乾寶泰截至民國96年12月31日止尚未清算完結。
6. 被投資公司翰立業於民國96年12月12日經該公司股東臨時會決議解散，並於民國97年1月18日起進入清算程序。
7. 本公司對直接或間接持有表決權超過50%之被投資公司，業已編製合併報表。

（八）政策性業務

項目	96年12月31日			
	原始成本	重估增值	小計	累計折舊	淨額
土地	$ 815,731	$ 291,338	$ 1,107,039	$ -	$ 1,107,039
房屋及建築	2,628,541	-	2,628,541	(714,059)	1,914,482
機器設備	1,573,492	-	1,573,492	(868,248)	705,244
運輸設備	255,430	-	255,430	(219,844)	35,586
電腦通訊設備	301,572	-	301,572	(279,929)	21,643
試驗設備	1,403,853	-	1,403,853	(1,193,111)	211,742
環境設備	18,849	-	18,849	(13,647)	5,202
辦公設備	141,136	-	141,136	(110,147)	30,989
未完工程及預付設備款	116,549	-	116,549	-	116,549
	$ 7,052,123	$ 291,338	$ 7,343,461	($ 3,396,983)	$ 4,146,478

項目	95年12月31日				
	原始成本	重估增值	小計	累計折舊	淨額
土地	$ 816,968	$ 289,228	$ 1,046,296	$ -	$ 1,046,296
房屋及建築	2,422,918	-	2,422,918	(459,188)	1,963,730
機器設備	1,433,429	-	1,433,429	(618,347)	815,082
運輸設備	310,751	-	310,751	(278,202)	32,549
電腦通訊設備	358,667	-	358,667	(320,959)	38,708
試驗設備	1,378,130	-	1,378,130	(1,141,382)	236,748
環境設備	18,871	-	18,871	(13,531)	5,340
辦公設備	132,880	-	132,880	(107,951)	24,929
未完工程及預付設備款	185,138	-	185,138	-	185,138
	$ 7,077,856	$ 289,228	$ 7,368,084	($ 2,939,570)	$ 4,388,514

本公司依照土地公告現值調整帳列固定資產之土地價值(最近重估增值基準日為民國 96 年 1 月 31 日)。截至民國 96 年 12 月 31 日止，歷年來土地增值總額計$291,338，減除重估時提列之土地增值稅準備後之餘額為$260,918，列為未實現重估增值。

(十)出租資產

	96 年 12 月 31 日		
	原始成本	累計折舊	帳面價值
土地	$ 234,490	$ -	$ 234,490
房屋及建築	413,670	(61,139)	352,531
	$ 648,160	($ 61,139)	$ 587,021

	95 年 12 月 31 日		
	原始成本	累計折舊	帳面價值
土地	$ 234,123	$ -	$ 234,123
房屋及建築	416,807	(53,041)	363,766
	$ 650,930	($ 53,041)	$ 597,889

(十一)公平價值變動列入損益之金融負債

	96年12月31日	95年12月31日
流動項目：		
交易目的金融負債		
衍生性金融商品	$ 170	$ -
衍生性金融商品-評價調整	261	1,517
	$ 431	$ 1,517

1. 本公司於民國 96 及 95 年度認列之淨損失$12,890 及$302。

2. 有關衍生性金融商品之交易性質及合約資訊說明如下：

金融商品	96年12月31日 合約金額(名目本金)(仟元)	96年12月31日 契約期間
區間遠期外匯合約	美金 18,000 (註一、二)	96.12.10 ~ 97.02.22
區間遠期外匯合約	美金 2,000 (註一、三)	96.12.06 ~ 97.01.08
外匯選擇權	美金 2,000	96.12.26 ~ 97.01.16

金融商品	95年12月31日 合約金額(名目本金)(仟元)	95年12月31日 契約期間
外匯選擇權	美金 10,000	95.12.06 ~ 96.01.25

(註一)若即期匯率低於履約價格或高於觸及生效價格時將被執行。

(註二)匯率若落於約定匯率之上，則名目本金將乘以 1.5 倍，故最大執行本金為美金 27,000 仟元。

(註三)匯率若落於約定匯率之上，則名目本金將乘以 2 倍，故最大執行本金為美金 4,000 仟元。

(1)本公司從事上開遠期外匯交易，主係預售區間遠期外匯合約(賣美金買台幣)，係為規避外銷匯率風險，惟並不符合避險會計之所有條件，故不適用避險會計。

(2)本公司從事外幣選擇權交易，係為規避進口之匯率風險，惟並不符合避險會計之所有條件，故不適用避險會計。

(十二)退休金

1. 本公司依據「勞動基準法」之規定，訂有確定給付之退休辦法，適用於民國 94 年 7 月 1 日實施「勞工退休金條例」前所有正式員工，以及於實施「勞工退休金條例」後選擇繼續適用勞動基準法員工之後續服務年資。員工符合退休條件者，退休金之支付係根據服務年資及退休前 6 個月之平均薪資計算，15 年以內（含）的服務年資每滿一年給予兩個基數，超過 15 年之服務年資每滿一年給予一個基數，惟累積最高以 45 個基數為限。本公司按月就薪資總額 2%提撥退

休準備金，以勞工退休準備金監督委員會之名義專戶儲存於台灣銀行。民國 96 及 95 年度，本公司依上述退休金辦法認列之淨退休金成本分別為$149,552 及$100,058，截至民國 96 年及 95 年 12 月 31 日止，本公司撥存於台灣銀行勞工退休準備金專戶之餘額則分別為$440,460 及$431,947。

2. 自民國 94 年 7 月 1 日起，本公司依據「勞工退休金條例」，訂有確定提撥之退休辦法，適用於本國籍之員工。本公司就員工選擇適用「勞工退休金條例」所定之勞工退休金制度部分，每月按不低於薪資總額之 6%提撥勞工退休金至勞保局員工個人帳戶，員工退休金之支付，依員工個人之退休金專戶及累積收益之金額，採月退休金或一次退休金方式領取。民國 96 及 95 年度，本公司依上開退休金辦法認列之退休金成本分別為$114,725 及$104,744。

3. 本公司依精算報告認列之相關資訊如下：

(1)依據精算結果，本公司民國 96 年及 95 年 12 月 31 日退休金提撥狀況及應計退休金負債調節如下：

	96年12月31日	95年12月31日
給付義務：		
既得給付義務	($ 147,691)	($ 158,228)
非既得給付義務	(934,110)	(843,943)
累積給付義務	(1,081,801)	(1,002,171)
未來薪資增加之影響數	(485,275)	(461,430)
預計給付義務	(1,567,076)	(1,463,601)
退休基金資產公平價值	440,460	431,947
提撥狀況	(1,126,616)	(1,031,654)
未認列過渡性淨給付義務	24,695	29,958
未認列退休金損失	420,911	347,712
應計退休金負債	($ 681,010)	($ 653,984)

(2)精算評估所採用之相關精算假設如下：

	96 年 度	95 年 度
折現率	3.50%	3.50%
退休基金資產預期投資報酬率	2.50%	2.50%
未來薪資水準增加率	3.00%	3.00%

(3)有關淨退休金成本明細如下：

	96 年 度	95 年 度
服務成本	$ 52,440	$ 52,109
利息成本	50,684	45,593
退休基金資產之預期報酬	(10,897)	(10,115)
過渡性淨給付義務攤銷數	4,280	4,280
退休金損失攤銷數	11,186	8,191
縮減或清償損失	41,859	-
	$ 149,552	$ 100,058

(十三)普通股股本

1. 依本公司章程規定，本公司額定股本總額為 2,300,000 仟股(含 60,000 仟股供員工認股權憑證認購使用)，截至民國 96 年 12 月 31 日止，發行流通在外股數為普通股 2,106,417 仟股，每股面額新台幣 10 元。

2. 本公司於民國 93 年 12 月 20 日經董事會決議，通過本公司股東以其持有本公司之普通股股份 80,000 仟股，發行海外存託憑證 16,000 仟單位，並經行政院金融監督管理委員會證券期貨局核准在案。每單位海外存託憑證表彰五股本公司已發行流通在外普通股，並於民國 94 年 3 月 29 日於盧森堡證券交易所掛牌買賣，發行金額共計美金 134,666 仟元。本次海外存託憑證發行相關之普通股股份係以本公司既有之股份發行，故對於本公司之普通股股權未有稀釋之影響。海外存託憑證之主要約定事項如下：

(1)表決權之行使

海外存託憑證持有人得依據存託契約及中華民國法令之相關規定行使其海外存託憑證所表彰本公司普通股之表決權。

(2)海外存託憑證兌回方式

海外存託憑證發行後，海外存託憑證持有人依中華民國相關法令及存託契約規定請求兌回所持有之海外存託憑證時，得由海外存託機關將海外存託憑證所表彰之原有價證券過戶予請求兌回人，或由存託機構將海外存託憑證所表彰之有價證券在中華民國境內股票市場出售，其所得價金之給付應依中華民國相關法令及存託契約規定辦理。

(3)股利分派、新股優先認購權及其他權益

海外存託憑證持有人與普通股股東享有同等之股利分配、其他配股權利及新股優先認購權。

(4)經歷年盈餘轉增資，截至民國 96 年 12 月 31 日止，該海外存託憑證尚有 853 仟單位流通在外，其表彰本公司普通股數計 4,266 仟股。

3. 本公司於民國 96 年 10 月 29 日經董事會決議，已於民國 96 年 12 月 18 日發行 60,000,000 單位之員工認股權憑證，每單位認股權憑證可認購普通股 1 股，該酬勞性員工認股權計畫之認股價格，係以發行日當日本公司普通股收盤價訂之。認股權憑證發行後，遇有本公司普通股股份發生變動或發放現金股利時，認股價格依特定公式調整之。發行之認股權憑證之存續期間為 6 年，員工自被授予認股權憑證屆滿 2 年後，得依員工認股權憑證辦法分年行使認股權利。

(1)民國96年度酬勞性員工認股選擇權計畫之認股選擇權數量及加權平均行使價格之資訊，揭露如下表：

	96 年 度	
認股選擇權	數量	加權平均行使價格(元)
期初流通在外	-	$ -
本期給與	60,000,000	100
本期行使	-	-
本期沒收	-	-
期末流通在外	60,000,000	$ 100
期末可行使之認股選擇權	-	
期末已核准尚未發行之認股選擇權	-	

(2)截至民國96年12月31日止，酬勞性員工認股選擇權計畫流通在外之資訊如下表：

	96 年 12 月 31 日				
	期末流通在外之認股選擇權			期末可行使認股選擇權	
行使價格範圍(元)	數量	加權平均預期剩餘存續期限	加權平均行使價格(元)	數量	加權平均行使價格(元)
$ 100	60,000,000	5.96年	$ 100	-	$ -

(3)本公司認股選擇權計畫給與日(或修正日)於民國 93 年度(含)以後者，採內含價值法酬勞成本為$0，如採用公平價值法認列酬勞成本之擬制性本期淨利及每股盈餘資訊如下：

A. 評價模式:採用Black-Scholes選擇評價模式。

B. 評價假設:

流通在外之員工認股權憑證	96年度
股利率	0%
預期價格波動性	33.68%
無風險利率	2.457%
預期存續期間	4.45年
每股行使價格	100元

C. 評價結果:

流通在外之員工認股權憑證	96年度
認股選擇權每股加權平均公平價值	31.7991元
採公平價值法應認列之酬勞成本	$ 27,413

D. 擬制性資料:

		96年度
本期淨利	報表認列之淨列	$15,061,305
	擬制淨利	15,033,892
基本每股盈餘	報表認列之每股盈餘(元)	7.15
	擬制每股盈餘(元)	7.14
稀釋每股盈餘	報表認列之每股盈餘(元)	7.15
	擬制每股盈餘(元)	7.14

(十四)資本公積

依公司法規定，資本公積除超過票面金額發行股票所得之溢額及受領贈與之所得，於公司無累積虧損時，每年以其合計數不超過實收資本額百分之十之限額撥充資本外，餘均僅能彌補虧損。公司非於盈餘公積填補資本虧損仍有不足時，不得以資本公積補充之。

(十五)法定盈餘公積

依公司法規定，公司稅後盈餘扣除以前年度虧損後之餘額，須先提列10%之法定盈餘公積，直至該公積累積數等於資本額為止。法定盈餘公積除彌補公司虧損及撥充資本外，不得使用之。惟撥充資本時，以此項公積已達實收資本額50%，並以撥充其半數為限。

(十六)未分配盈餘

1. 依本公司章程之規定，每年決算後如有盈餘，依下列順序分派之：
   (1)提繳稅捐。
   (2)彌補虧損。
   (3)提存百分之十為法定盈餘公積。
   (4)必要時得酌提特別盈餘公積。
   (5)其餘盈餘分配就(1)至(4)項規定後之數額，加計期初未分配盈餘數額後，由股東會決議當年度分配數額，依下列百分比分派之：
      a. 董監酬勞：當年度分配數額百分之一以下。
      b. 員工紅利：當年度分配數額至少百分之三。另，本公司於民國94年5月19日經股東常會決議通過，增修員工紅利以股票股利發放時，其對象得包括符合一定條件之從屬公司員工，相關辦法授權董事會或其授權人訂定之。
      c. 股東紅利：當年度分配數額扣除前二款後之數額。

   另依據公司章程有關股利政策之規定，董事會擬具之盈餘分配議案，以截至本期可分配盈餘中至少提撥百分之五十為股東紅利，其中現金股利之分派以不低於股東紅利百分之五為原則。
2. 本公司分配盈餘時，須依法令規定就當年度之帳列股東權益減項金額，自當年度稅後盈餘提列相同之特別盈餘公積後方得以分配，嗣後股東權益減項數額如有迴轉時，得經股東會決議就迴轉金額分配盈餘。
3. 本公司民國96年盈餘分配案，截至民國97年2月25日止，尚未經董事會通過，有關董事會通過擬議及股東會決議盈餘分派情形，請至台灣證券交易所之「公開資訊觀測站」查詢。
4. 本公司於民國96年6月8日股東常會決議95年度盈餘分派，除提撥法定盈餘公積$1,133,084，派發員工股票紅利$385,000，員工現

金紅利$192,500，股東股票股利$196,945，股東現金股利$8,862,503及董監酬勞$16,700，並擬以資本公積轉增資$787,778。上項增資案業經證期局核准，本公司另訂民國 96 年 7 月 22 日為增資發行新股及配發現金股利基準日。

5. 本公司股利政策如下：因本公司所處環境多變，企業生命週期正值穩定成長階段，為考量健全公司財務結構、營運盈餘之狀況及未來擴展營運規模之需要，擬採剩餘股利政策。董事會擬具之盈餘分派議案，以截至本期可分配盈餘中至少提撥百分之五十為股東紅利，其中現金股利之分派以不低於股東紅利百分之五為原則。

6. 本公司於民國 96 年及 95 年經股東會決議，發放現金股利每股分別為新台幣 4.5 元及新台幣 3.0 元，及股票股利每股分別為新台幣 0.1 元及新台幣 0.5 元，民國 96 年另決議以資本公積轉增資無償配股每股新台幣 0.4 元。

7. 本公司民國 95 及 94 年度盈餘分配中有關員工分紅及董監酬勞之相關資訊彙總如下：

(1)公司章程關於員工分紅及董監酬勞之資訊：請詳前項 1.(5)所述。

(2)民國 95 及 94 年度盈餘分配實際配發之員工紅利及董監酬勞分別為$577,500；$16,700 及$370,015；$16,700。本公司對於員工紅利之發放除民國 95 年度尚含員工現金紅利$192,500 外，餘以股票股利配發，其配發股數計 38,500 仟股及 37,001 仟股，佔民國 95 年及 94 年 12 月 31 日流通在外股數之比例為 1.95%及 2.02%。有關考慮配發員工紅利及董監事酬勞後，對民國 95 及 94 年度每股盈餘之影響如下(單位：新台幣元)：

	95年度每股盈餘		94年度每股盈餘	
	基 本	稀 釋	基 本	稀 釋
當年度原列每股盈餘	$ 5.76	$ 5.76	$ 4.26	$ 4.24
員工紅利及董監酬勞影響數	(0.31)	(0.31)	(0.22)	(0.22)
設算每股盈餘	$ 5.45	$ 5.45	$ 4.04	$ 4.02

(3)董事會通過之擬議配發情形與股東會之決議並無差異。

8. 依所得稅法規定，如營利事業當年度之盈餘未於次年度年底前分配者，稽徵機關應就該未分配盈餘加徵百分之十營利事業所得稅，加徵後之盈餘不再限制其保留數額。

9. 本公司民國96及95年度有關兩稅合一相關資訊如下：

	96 年 12 月 31 日	95 年 12 月 31 日
股東可扣抵稅額帳戶餘額	$ 60,682	$ 34,805

	96年度(預計)	95年度(實際)
盈餘分配之稅額扣抵比率	2.21%	2.39%

10. 截至民國96年及95年12月31日，本公司之未分配盈餘相關資訊如下：

	96 年 12 月 31 日	95 年 12 月 31 日
86年及以前年度未分配盈餘	$ 685,952	$ 685,952
87年及以後年度未分配盈餘		
-已加徵10%營利事業所得稅	1,613,881	1,073,482
-未加徵10%營利事業所得稅	15,061,305	11,327,123
	$ 17,361,138	$ 13,086,557

(十七)所得稅

1. 民國96年及95年12月31日之遞延所得稅資產與負債明細如下：

	96 年 12 月 31 日	95 年 12 月 31 日
(1)遞延所得稅資產總額	$ 2,282,311	$ 1,658,222
(2)遞延所得稅資產之備抵評價金額	$ 1,014,524	$ 684,978
(3)遞延所得稅負債	$ 5,602,389	$ 3,979,268

2. 產生遞延所得稅資產(負債)之暫時性差異及其所得稅影響數：

	96 年 12 月 31 日		95 年 12 月 31 日	
	金額	所得稅影響數	金額	所得稅影響數
流動項目：				
備抵存貨呆滯損失	$ 86,479	$ 21,620	$110,687	$ 27,672
未實現兌換損失	380,701	95,175	551,756	137,939
其他	7,524	1,881	8,670	2,167
投資抵減稅額		151,853		184,031
		270,529		351,809
減：備抵評價		(151,853)		(184,031)
遞延所得稅資產－流動淨額		$118,676		$167,778

	96 年 12 月 31 日		95 年 12 月 31 日	
	金　額	所得稅影響數	金　額	所得稅影響數
非流動項目：				
投資收益	($22,384,963)	($5,596,241)	($15,690,699)	($3,922,675)
退休金未撥存數	681,010	170,253	653,984	163,496
其他	440,158	110,040	337,720	84,430
投資抵減稅額		1,725,341		1,001,894
		(3,590,607)		(2,672,855)
減：備抵評價		(862,671)		(500,947)
遞延所得稅負債－非流動淨額		($4,453,278)		($3,173,802)

3. 民國96及95年度所得稅費用及應付所得稅之計算如下：

	96年度	95年度
所得稅費用	$ 1,673,478	$ 1,355,035
遞延所得稅影響數	(1,328,578)	(1,135,562)
分離課稅利息收入所得稅費用	(6,399)	(6,465)
以前年度所得稅高(低)估數	(17,747)	34,585
扣繳稅款	(14,637)	(14,896)
應付所得稅	$ 306,117	$ 232,697

4. 截至民國96年12月31日止，本公司依據所得稅法及促進產業升級條例，可享受之所得稅抵減明細如下：

抵減項目	尚未抵減餘額	最後抵減年度
研究發展支出	$ 1,662,319	陸續於民國97年~100年到期
人才培訓支出	18,003	陸續於民國97年~100年到期
購置自動化生產設備或技術	18,258	陸續於民國97年~100年到期
投資新興重要策略性產業	178,614	陸續於民國99年~100年到期
	$ 1,877,194	

5. 本公司冷陰極螢光燈管及投影系統(含彩色投影電視)產品符合「新興重要策略性產業屬於製造業及技術服務業部分獎勵辦法」，得享受連續五年(於民國 100 年 12 月到期)免徵所得稅之獎勵。民國 96 年度因符合前開獎勵辦法之免稅所得額為$72,211。上開租稅優惠，依

所得基本稅額條例第 16 條規定，於民國 94 年底前取得免稅資格者，於計算營利事業基本所得稅時免予計入。

6. 本公司營利事業所得稅業經稅捐稽徵機關核定至 94 年度。

(十八)普通股每股盈餘

	96 年 度				
	金 額		加權平均流通在外股數	每股盈餘(元)	
	稅 前	稅 後	(仟股)	稅 前	稅 後
基本每股盈餘					
本期淨利	$16,734,783	$15,061,305	2,106,417	$7.94	$7.15
具稀釋作用之潛在普通股影響：員工認股權憑證	-	-	138		
稀釋每股盈餘					
本期淨利	$16,734,783	$15,061,305	2,106,555	$7.94	$7.15

	95 年 度				
	金 額		加權平均流通在外股數	每股盈餘(元)(註2)	
	稅 前	稅 後	(仟股)(註1)	稅 前	稅 後
基本每股盈餘					
本期淨利	$12,685,876	$11,330,841	2,105,718	$6.02	$5.38

(註1)民國95年度加權平均流通在外股數，業已依民國96年度盈餘增資之配股率6.955%追溯調整計算。

(註2)本公司之潛在普通股-0%海外可轉換公司債業於民國95年第一季間轉換完畢，故民國95年度之每股盈餘僅列示基本每股盈餘部分。

（十九）用人、折舊及攤銷費用

本公司於民國96及95年度發生之用人、折舊及攤銷費用，依其功能別彙總如下:

功能別 / 性質別	96 年 度		
	屬於營業成本者	屬於營業費用者	合計
用人費用			
薪資費用	$ 964,324	$ 1,567,503	$ 2,531,827
勞健保費用	66,036	109,096	175,132
退休金	70,695	193,582	264,277
其他用人費用	32,731	55,531	88,262
折舊費用(註)	268,974	257,777	526,751
攤銷費用	23,762	110,727	134,489

功能別 / 性質別	95 年 度		
	屬於營業成本者	屬於營業費用者	合計
用人費用			
薪資費用	$ 449,531	$ 2,133,290	$ 2,582,821
勞健保費用	30,138	153,635	183,773
退休金	31,799	173,003	204,802
其他用人費用	22,772	84,783	107,555
折舊費用(註)	225,469	285,991	511,460
攤銷費用	26,905	89,654	116,559

（註）折舊費用包括出租資產於民國96及95年度所提列之折舊金額， 表列營業外費用及損失之什項支出項下。

五、關係人交易

(一)關係人之名稱及與本公司之關係

關係人名稱	與本公司之關係
Delta International Holding Ltd.(DIH)	本公司之子公司
翰立光電股份有限公司(翰立)	〃
Delta Networks Holding Ltd.(DNH)	〃
達晶半導體股份有限公司(達晶)(註1)	〃
旺能光電股份有限公司(旺能)	〃
Deltronics (Netherlands)B.V.(DEN)	〃
奇達光電股份有限公司(奇達)	〃
乾坤科技股份有限公司(乾坤)	採權益法評價之被投資公司
乾寶泰光碟科技股份有限公司(乾寶泰)(註2)	〃
Delta Electronics (Thailand) Public Co., Ltd. (DET)	〃
Delta Products Corporation (DPC)	本公司之實質關係人
中達電通股份有限公司	〃
DEI Logistics (USA) Corp. (ALI)	DIH之子公司
Delta Electronics International Ltd.(DEIL)(註1)	〃
Delta Electronics (Japan) Inc. (DEJ)	〃
Delta Power Sharp Ltd. (DPS)	〃
Newton Power Ltd. (Newton)	〃
Delta Electronics (H.K.) Inc. (DHK)(註3)	〃
DAC Holding Ltd. (DAC)	〃
Delta Electronics International Ltd (Labuan) (DEIL-Labuan)	〃
台達能源技術(上海)有限公司(DPEC) (註3)	DHK之子公司
台達電子(東莞)有限公司(台達電子東莞)(註3)	〃
台達電子零組件(東莞)有限公司 (台達電子零組件)(註3)	〃
台達電子電源(東莞)有限公司(台達電子電源)(註3)	〃
中達電子(江蘇)有限公司(中達江蘇)(註3)	〃

關係人名稱	與本公司之關係
中達電子零組件(吳江)有限公司(中達零組件)(註3)	DHK之子公司
中達光電工業(吳江)有限公司(中達光電)(註3)	〃
中達視訊(吳江)有限公司(中達視訊)(註3)	〃
中達電子(蕪湖)有限公司(中達蕪湖)(註3)	〃
中達電子(郴州)有限公司(中達郴州)(註3)	〃
Delta Networks Inc.(DNI Cayman)	DNH之子公司
Delta Networks International Ltd.(DNIL)(註4)	DNI Cayman之子公司
DNI Logistics (USA) Corp. (ALN)	〃
達創科技股份有限公司(達創)	〃
Delta Networks (HK) Ltd.(DNHK)(註3)	〃
達創科技(吳江)有限公司(達創吳江)	〃
德又達網絡通訊科技(上海)有限公司(德又達)	〃
Delta Networks International Ltd. (Labuan) (DNIL-Labuan)	〃
達創科技(東莞)有限公司(達創東莞)(註3及註5)	DNHK之子公司
Delta Energy Systems(Switzerland) AG. (DES Switzerland)	DET之子公司
達而泰(天津)實業有限公司(達而泰)	DET採權益法評價之間接被投資公司
Delta Electronics Europe Ltd. (DEU)	DET之孫公司
Delta Energy Systems (Germany) Gmbh	〃
Delta Energy Systems (India) PVT Ltd. (DES India)	〃
Delta Power Solutions India PVT Ltd.	〃
DET Logistics (USA) Corporation	〃
DET Video Technology Ltd.	〃
Delta Electronics (Slovakia) s.r.o.	〃
Delta Energy Systems (Brasil) S.A.	DES Switzerland之子公司
Delta Video Technology Ltd. (DVT)	DAC之子公司
Delta Elecronics Mexico S.A. DE C.V. (DEM)	〃

關係人名稱	與本公司之關係
Delta Electronics (Korea), Inc.(DEK)	DEJ之子公司

(註1)業於民國96年間清算完成。

(註2)業於民國94年間解散，惟尚未完成清算程序。

(註3)本公司於民國96年度第四季間進行投資架構變更，將部分原由DIH及DNI持有之轉投資大陸聯屬公司移轉由DHK及DNHK持有。

(註4)業於民國95年間清算完成。

(註5)原「台達電子工業(東莞)有限公司」。

(二)與關係人間重大交易事項

1.銷貨收入淨額

	96年度		95年度	
	金額	佔本公司銷貨淨額百分比	金額	佔本公司銷貨淨額百分比
DPC	$ 9,166	-	$ 185,675	-
ALI	1,316	-	1,494,210	3
乾坤	9	-	128,942	-
其他關係人	133,929	-	422,252	-
	$ 144,420	-	$ 2,231,079	3

本公司對關係人之銷貨，無其他同類型交易可資比較，係按約定銷售價格及條件辦理。

2.勞務收入

	96年度		95年度	
	金額	佔本公司勞務收入百分比	金額	佔本公司勞務收入百分比
DEIL-Labuan	$ 3,184,892	86	$ 797,558	61
其他關係人	1,100	-	128,998	10
	$ 3,185,992	86	$ 926,556	71

本公司對關係人之勞務收入，無其他同類型交易可資比較，係按約定價格及條件辦理。

3. 進　貨

	96 年 度		95 年 度	
	金　額	佔本公司進貨淨額百分比	金　額	佔本公司進貨淨額百分比
DEIL-Labuan	$ 29,491,800	93	$ 49,736,583	96
其他關係人	50,772	-	71,693	-
	$ 29,542,572	93	$ 49,808,276	96

本公司對關係人之進貨，無其他同類型交易可資比較，係按約定進貨價格及條件辦理。

4. 應收帳款

	96 年 12 月 31 日		95 年 12 月 31 日	
	金　額	佔本公司應收帳款百分比	金　額	佔本公司應收帳款百分比
DEIL-Labuan	$ 849,388	10	$ 8,936	-
中達視訊	10,126	-	216,119	3
其他關係人	77,217	1	96,564	1
	$ 936,731	11	$ 321,619	4

5. 其他應收款

	96 年 12 月 31 日		95 年 12 月 31 日	
	金額	佔該科目餘額百分比	金額	佔該科目餘額百分比
DEIL-Labuan	$ 187,089	38	$ 211,595	19
中達零組件	50,725	10	112,580	10
DIH	70	-	590,827	52
其他關係人	103,915	21	100,348	9
	$ 341,799	69	$ 1,015,350	90

上述民國95年12月31日對DIH之其他應收款主要為應收股利及部分應收帳款因帳齡已逾正常授信期間，本公司將之轉列其他應收款；其餘主要為代墊款等。

6. 應付帳款

	96 年 12 月 31 日		95 年 12 月 31 日	
	金　額	佔本公司應付帳款百分比	金　額	佔本公司應付帳款百分比
DEIL-Labuan	$ 13,682,021	97	$ 9,915,425	94
其他關係人	6,110	-	10,220	-
	$ 13,688,131	97	$ 9,925,645	94

7. 其他應付款

	96 年 12 月 31 日		95 年 12 月 31 日	
	金額	佔該科目餘額百分比	金額	佔該科目餘額百分比
DEIL-Labuan	$ 1,745,593	79	$ 450,103	62
其他關係人	127,916	6	35,484	5
	$ 1,873,509	85	$ 485,587	67

其他應付款主要為代收三角貿易款等。

8. 租賃及財產交易

(1)本公司於民國 96 及 95 年度有關辦公室與工廠出租予達創之明細如下：

出租標的物	租賃期間	保證金	租金收入 96年度	租金收入 95年度	收取方式
台北內湖辦公室	96.1.1~96.12.31 (96年度到期續約)	$ -	$20,972	$12,709	按月收取
桃園工廠及宿舍	96.1.1~96.12.31 (96年度到期續約)	4,400	14,948	15,984	按月收取
		$4,400	$35,920	$28,693	

(2)本公司於民國 96 年度第二季向翰立購買專利權，金額為$33,333，全部價款業已付清。

(3)本公司於民國 95 年度第一季出售美國 Peco II, Inc.普通股 1,575 仟股及認股權予 DIH，售價為$159,651，產生處分利益計$39,050，

因屬母子公司間順流交易，故予以遞延認列，表列「其他負債-其他」。

9. 背書及保證情形

截至民國96年及95年12月31日止，本公司為關係企業提供背書保證之明細如下：

	96 年 12 月 31 日	95 年 12 月 31 日
DNIL-Labuan	$ -	$ 619,210
翰立	-	400,000
旺能	-	200,000
DEIL-Labuan	-	32,590
	$ -	$ 1,251,800

六、質押之資產

截至民國96年及95年12月31日止，本公司資產提供擔保明細如下：

資產名稱	帳面價值 96年12月31日	帳面價值 95年12月31日	擔保用途
定期存款(表列其他金融資產-流動)	$ 20,000	$ 20,000	專利權訴訟請求假處分之擔保
定期存款(表列其他金融資產-流動)	1,158	1,139	投標之押標金及履約保證
	$ 21,158	$ 21,139	

七、重大承諾事項及或有事項

截至民國 96 年 12 月 31 日止，本公司重大承諾事項如下：

(一)本公司於民國 93 年 5 月起承租台南科學園區廠房，租賃期間約為 20 年。依合約規定本公司未來年度之應付租金總額及其折現值(係依截至民國 96 年 12 月 31 日中華郵政公司之郵政儲金一年期定期存款固定利率 2.62% 予以折現)如下：

支付期間		應付租金總額
民國97年度		$ 4,534
民國98年度		4,534
民國99年度		4,534
民國100年度		4,534
民國101年度		4,534
民國102年度~106年度	(折現值$18,447)	22,672
民國107年度~111年度	(折現值$16,209)	22,672
民國112年度	(折現值$ 2,998)	4,534
		$ 72,548

(二)本公司於民國 95 年 12 月與財團法人工業技術研究院簽訂顯示器用高效率 LED(發光二極體)背光模組技術與專利授權合約，合約期間為三年，本公司除支付技術及專利授權金$31,000 外;並承諾於相關產品開始販賣之日起，按銷售總金額之一定比例支付權利金，其最高金額為$130,000。截至民國 96 年 12 月 31 日止，本公司業已支付技術及專利授權金$16,000。

(三)本公司於民國 96 年 10 月與行政院原子能委員會核能研究所簽訂聚光型太陽電池模組製程技術授權合約，合約期間至民國 106 年 10 月止，本公司除支付授權金$5,000 外；並承諾於授權產品開始販賣之日起，按銷售總金額之一定比例支付權利金，其最高金額為$100,000。截至民國 96 年 12 月 31 日止，本公司業已支付相關授權金$4,000。

八、重大之災害損失

無此情形。

九、重大之期後事項

本公司之子公司翰立光電股份有限公司業於民國 97 年 1 月 18 日經該公司股東臨時會決議解散，並進入清算程序。

十、其他

(一)財務報表表達

本公司民國 95 年度財務報表之部份科目業予重分類，俾便與民國 96 年度財務報表比較。

(二)金融商品之公平價值

	96 年 12 月 31 日			95 年 12 月 31 日		
		公平價值			公平價值	
	帳面價值	公開報價決定之金額	評價方法估計之金額	帳面價值	公開報價決定之金額	評價方法估計之金額
非衍生性金融商品						
資產：						
公平價值與帳面價值相等之金融資產	$15,606,938	$ -	$15,606,938	$16,637,102	$ -	$16,637,102
備供出售金融資產	1,740,120	1,740,120	-	1,199,158	1,199,158	-
以成本衡量之金融資產	538,969	-	-	543,969	-	-
無活絡市場之債券投資	7,135,700	-	-	7,169,800	-	-
負債：						
公平價值與帳面價值相等之金融負債	$17,921,881	$ -	$17,921,881	$12,629,265	$ -	$12,629,265
衍生性金融商品						
資產：						
區間遠期外匯合約	$ -	$ -	$ -	$ 3,757	$ -	$ 3,757
遠期外匯合約	1,315	-	1,315	-	-	-
交易目的之外匯選擇權	383	-	383	-	-	-
負債：						
交易目的之外匯選擇權	$ 269	$ -	$ 269	$ 1,517	$ -	$ 1,517
區間遠期外匯合約	162	-	162	-	-	-

本公司估計金融商品公平價值所使用之方法及假設如下：

1.公平市價與帳面價值相等之金融資產與負債

(1)短期金融商品因折現值影響不大，故以其在資產負債表上之帳面價值估計其公平價值。此方法應用於現金及約當現金、應收票據及帳款(含關係人)、其他應收款(含關係人)、其他金融資產-流動、應付帳款(含關係人)、應付所得稅、應付費用、其他應付款(含關係人)及其他流動負債。

(2)人壽保險現金解約價值以其在資產負債表上之帳面價值估計其公平價值，因資產負債表日之解約價值應屬估計公平價值之合理基礎。

(3)存出保證金及存入保證金係以其在資產負債表上之帳面價值估計其公平價值，因該等保證金雖未計息，然因期間不長或金額不大，折現與否影響微小，故其帳面價值應屬估計公平價值之合理基礎。

2.備供出售金融資產，係以資產負債表日之活絡市場公開報價做為公平價值。

3.衍生性金融商品之公平價值，係假設本公司若依約定在報表日終止合約，預計所能取得或必須支付之金額。一般均包括當期未結清合約之未實現損益。

(三)備供出售金融資產相關資訊

本公司民國 96 及 95 年度自備供出售金融資產當期直接認列為股東權益調整項目之金額分別為$612,639 及$351,380，及從股東權益調整項目中扣除並列入當期損益之金額分別為$94,762 及$13,664。

(四)具利率變動之公平價值及現金流量風險之金融資產

本公司民國 96 年及 95 年 12 月 31 日具利率變動之公平價值風險之金融資產分別為$434,160 及$2,743,303，利率變動之現金流量風險之金融資產分別為$12,738,600 及$11,786,820。

(五)財務風險控制及避險策略

本公司所從事之風險控制及避險策略係以降低因匯率及利率波動對本公司的資產或負債部位造成損失為主要目標。為達到上述之目標，本公司藉由操作衍生性金融商品建立財務避險部位，所有避險活動並依以下原則進行以確實達到風險控制的目的：

1.以自然避險為原則(Nature Hedge)

2.以不侵蝕本業利潤為原則

3.以不從事營業幣別外之金融商品為原則

4.確實執行停損點(Stop Loss)

5.確實執行作業流程

在監督管理方面，由財務部門最高主管及內部稽核負責注意、管理衍生性金融商品之交易部位，除每月定期評估二次外，並隨時監督交易與損益情形，發現有異常情事時，即採取必要之因應措施，並向董事會報告。另外亦會定期評估從事衍生性商品交易之績效是否符合既定之經營策略及所承擔之風險是否在公司容許承受之範圍。本公司訂有從事衍生性金融商品交易處理程序以為規範。

(六)重大財務風險資訊

1.權益類金融商品投資

項目	96年12月31日	95年12月31日
備供出售金融資產	$ 1,740,120	$ 1,199,158
以成本衡量之金融資產	538,969	543,969

(1)市場風險

本公司從事之權益類金融商品投資受市場價格變動之影響。

(2)信用風險

本公司係於投資時業已評估交易相對人之信用狀況，預期不致發生違約，故發生信用風險之可能性極低。

(3)流動性風險

A.本公司投資之權益類金融商品投資具活絡市場者，預期可輕易在市場上以接近公平價值之價格迅速出售金融資產。

B.本公司投資之權益類金融商品投資為無活絡市場者，可能具有流動性風險。

(4)利率變動之現金流量風險

本公司投資之權益類金融商品投資均非屬利率型商品，因此無利率變動之現金流量風險。

2. 其他類金融商品投資

項　　目	96年12月31日	95年12月31日
無活絡市場之債券投資	$ 7,135,700	$ 7,169,800

(1)市場風險

係為保本型之結構性定期存款，故預期不致發生重大之市場風險。

(2)信用風險

本公司投資之保本型結構性定期存款，其交易相對人係信用卓越之國際金融機構，故發生信用風險之可能性極低。

(3)流動性風險

本公司之營運資金足以支應本公司之資金需求，預期不致發生重大之流動性風險。

(4)利率變動之現金流量風險

本公司所操作之保本型金融商品，其利率將隨市場利率變動，而使其未來現金流量產生波動，惟因屬保本型，市場利率之波動將不致侵蝕本金之現金流量。

3. 應收款項

項　　目	96年12月31日	95年12月31日
應收票據淨額	$ 42,159	$ 88,994
應收帳款(含關係人)淨額	8,422,021	7,672,822
其他應收款(含關係人)	491,532	1,131,275

(1)市場風險

本公司之應收款項均為1年內到期,因此經評估無重大之市場風險。

(2)信用風險

本公司應收款項皆經嚴謹之審核程序，且部份均已投保信用保險或提供必要之擔保品，因此經評估並無重大之信用風險。

(3)流動性風險

本公司之應收款項均為1年內到期，且本公司之營運資金足以支應本公司之資金需求，預期不致發生重大之流動性風險。

(4)利率變動之現金流量風險

本公司之應收款項均為1年內到期，因此經評估無重大之利率變動

之現金流量風險。

(七)衍生性金融商品交易

本公司截至民國 96 年及 95 年 12 月 31 日止從事衍生性金融商品交易餘額詳附註四(二)及(十一)說明，相關風險資訊說明如下：

1. 市場風險

本公司從事各項衍生性商品之交易係為財務避險，其因匯率變動導致公平價值變動之影響，會與被避險項目相互抵銷，故市場風險並不重大。

2. 信用風險

因本公司交易對象，皆係信用卓越之國際金融機構，且本公司亦與多家金融機構往來交易以分散風險，故本公司從事各項衍生性商品交易相對人違約之可能性甚低。

3. 流動性風險

本公司營運資金充足，預期不致發生重大之流動風險。

4. 利率變動之現金流量風險

因本公司民國 96 及 95 年度並未從事與利率有連動關係之衍生性金融商品交易，故並無利率變動之現金流量風險。

(八)具有資產負債表外之信用風險金融商品

	96 年 12 月 31 日	95 年 12 月 31 日
關係人進貨及借款保證承諾	$ -	$ 1,251,800

本公司提供進貨及借款保證承諾均依「背書保證作業程序」辦理，且對象僅限於本公司直接控股比例達 50%以上之子公司、直接或間接控股比例達 50%以上及有業務往來之公司。由於該等公司之信用狀況均能完全掌握，故未要求提供擔保品。若關係人均未能履約，所可能發生之損失與保證金額相符。

十一、附註揭露事項

(一)重大交易事項相關資訊

1. 資金貸與他人：無此情形。

2. 為他人背書保證：

編號(註1)	背書保證者公司名稱	被背書保證對象 公司名稱	被背書保證對象 關係(註2)	對單一企業背書保證限額(註3)	本期最高背書保證餘額	期末背書保證餘額	以財產擔保之背書保證金額	累計背書保證金額佔最近期財務報表淨值之比率	背書保證最高限額(註4)
0	台達電子工業股份有限公司	翰立光電股份有限公司	2	$ 23,912,341	$ 400,000	$ - (註5)	$ -	-	$47,824,682
0	〃	旺能光電股份有限公司	2	〃	200,000	- (註5)	-	-	〃
						$ -			

(註1)編號0代表本公司。

(註2)編號1代表有業務關係；編號2代表本公司之子公司。

(註3)依本公司背書保證作業程序之規定，本公司對單一企業背書保證限額不得超過最近期財務報告淨值之40%。

(註4)依本公司背書保證作業程序之規定，本公司對外背書保證之總額不得超過最近期財務報告淨值之80%。

(註5)對翰立光電股份有限公司及旺能光電股份有限公司之背書保證交易，業於民國96年度第三季間中止。

3.期末持有有價證券情形：(期末帳面金額低於$100,000者合併列示)

持有之公司	有價證券種類及名稱		與有價證券發行人之關係	帳列科目	期末 股數(仟股)	帳面金額	持股比例	市價或淨值	備註
台達電子工業股份有限公司	普通股	Delta International Holding Ltd.	子公司	採權益法之長期股權投資	67,680	$ 39,424,787	94.00	$ 39,303,251	-
〃	〃	Delta Networks Holding Ltd.	〃	〃	39,800	6,998,440	100.00	7,019,890	-
〃	〃	旺能光電股份有限公司	〃	〃	62,339	2,704,012	54.75	2,704,012	-
〃	〃	Delta Electronics (Thailand) Public Co., Ltd.	採權益法評價之被投資公司	〃	69,128	2,161,175	5.54	1,661,008	(註)
〃	〃	乾坤科技股份有限公司	〃	〃	62,612	1,179,337	34.22	2,986,608	-
〃	〃	茂達電子股份有限公司	無	備供出售金融資產	12,290	882,442	10.82	882,442	-
〃	〃	友訊科技股份有限公司	〃	〃	12,406	710,863	1.81	710,863	-
〃	特別股	Delta America Ltd.	〃	以成本衡量之金融資產－非流動	2,100	103,064	特別股	103,064	-
〃	普通股	普訊創業投資股份有限公司等				637,087		637,061	-
		合計				$ 54,801,207		$ 56,008,199	

(註)帳面金額係依原始投資成本加計依加權平均綜合持股比例20.01%認列之投資收益，若以期末綜合持股比例20.01%計算市價為$5,997,223。

4.累積買進或賣出同一有價證券之金額達新台幣一億元或實收資本額百分之二十以上：

買、賣之公司	有價證券 種類及名稱	帳列科目	交易對象	關係	期初 股數(仟股)	期初 金額	買入 股數(仟股)	買入 金額	賣出 股數(仟股)	賣出 售價	賣出 帳面成本	賣出 處分損益	期末 股數(仟股)	期末 金額
台達電子工業股份有限公司	旺能光電股份有限公司普通股	採權益法之長期股權投資	(註1)	子公司	49,500	$ 735,590	14,339	$ 2,001,055 (註2)	1,500	$ 269,190	$ 32,633	$ 236,557	62,339	$ 2,704,012
〃	友訊科技股份有限公司普通股	備供出售金融資產	集中交易市場	-	13,859	591,771	277	199,052 (註3)	1,730	134,094	79,960	54,134	12,406	710,863

(註1)買入之交易對象為旺能光電股份有限公司，賣出之交易對象為台証綜合證券股份有限公司、中國信託綜合證券股份有限公司及大華證券股份有限公司。
(註2)本公司民國96年度對旺能光電股份有限公司新增投資金額計$286,772，及按權益法認列投資收益、子公司股權淨值變動調整數及本期收取現金股利等，合計淨增加 $2,001,055。
(註3)係本公司以公平價值評價所增加之金融資產帳面價值。

5.取得不動產之金額達新台幣一億元或實收資本額百分之二十以上：無此情形。

6.處分不動產之金額達新台幣一億元或實收資本額百分之二十以上：無此情形。

7.與關係人進、銷貨之金額達新台幣一億元或實收資本額百分之二十以上：請參閱附註五(二)1.及3.。

8.應收關係人款項達新台幣一億元或實收資本額百分之二十以上：

帳列應收款項之公司	交易對象	關係	應收關係人款項餘額		週轉率	逾期應收關係人款項 金額	逾期應收關係人款項 處理方式	應收關係人款項期後收回金額(註)	提列備抵呆帳金額
台達電子工業股份有限公司	Delta Electronics International Ltd. (Labuan)	本公司之孫公司	應收帳款	$ 849,388	7.42	-	-	$ 490,967	-
			其他應收款	187,089	-	-	-	-	-

(註)係期後截至民國97年2月25日止收回之款項。

9.從事衍生性商品交易：請參閱附註四(二)、(十一)及十(二)及(七)。

(以下空白)

(二)轉投資事業相關資訊

有關轉投資事業相關資訊中，其中除本期損益係按民國96年度各月平均匯率換算外，餘係按民國96年12月31日匯率換算。

1.被投資公司相關資訊(期末帳面價值低於$100,000者合併列示)：

投資公司名稱	被投資公司名稱	所在地區	主要營業項目	原始投資金額(註8) 本期期末	原始投資金額(註8) 上期期末	期末持有 股數(仟股)	期末持有 比率	期末持有 帳面金額	被投資公司 本期損益	本期認列之投資損益	備註
台達電子工業股份有限公司	Delta International Holding Ltd.	Cayman Islands	投資事業	$ 8,922,118	$ 8,922,118	67,680	94.00	$ 39,424,787	$ 11,568,655	$ 10,880,236	(註6)
〃	Delta Networks Holding Ltd.	Cayman Islands	投資事業	1,377,206	1,377,206	39,800	100.00	6,998,440	2,400,820	2,387,301	-
〃	旺能光電股份有限公司	新竹科學工業園區	研究、設計、製造銷售太陽能電池及相關系統等	763,403	495,000	62,339	54.75	2,704,012	620,550	417,074	-
〃	Delta Electronics (Thailand) Public Co., Ltd.	Thailand	電源供應器、監視器及零組件等電子產品之製造與銷售	114,615	114,615	69,128	5.54	2,161,175	3,000,894	507,824	(註7)
〃	乾坤科技股份有限公司	新竹科學工業園區	薄膜光電元件等之研究、開發、生產、製造與銷售	455,814	455,814	62,612	34.22	1,179,337	714,049	245,673	-
〃	Deltronics (Netherland) B.V.等			2,366,855	2,558,951			54,367	(1,012,254)	(588,505)	-
				$ 14,000,011	$ 13,923,704			$ 52,522,118	$ 17,292,714	$ 13,849,603	

投資公司名稱	被投資公司名稱	所在地區	主要營業項目	原始投資金額(註8) 本期期末	原始投資金額(註8) 上期期末	期末持有 股數(仟股)	期末持有 比率	期末持有 帳面金額	被投資公司本期損益	本期認列之投資損益	備註
Delta International Holding Ltd.	Delta Electronics International Ltd. (Labuan)	馬來西亞	經營及銷售電子產品	$ 64,870	$ 64,870	2,000	100.00	$ 14,936,079	$ 7,402,860	(註1)	—
〃	Delta Electronics (H.K.) Ltd.	香港	投資事業	9,312,705	41,971	2,228,002	100.00	14,561,493	605,992	(註1)	—
〃	DAC Holding Ltd.	Cayman Islands	投資事業	523,509	523,509	22,200	100.00	210,660	(28,999)	(註1)	—
〃	Trillion Science, Inc.	美國加州	精密塗佈製程之特化材料研發	583,830	-	9,000	40.98	576,044	(89,732)	(註1)	—
〃	Delta Electronics Agent Ltd. 等	香港等	提供作業管理服務等	147,534	235,107	-	-	219,187	274,331	(註1)	—
Delta Electronics (H.K.) Ltd.	台達電子(東莞)有限公司	中國廣東省東莞市	經營變壓器及電源供應器等電子產品之製造及銷售業務	1,959,074	1,303,887	-	100.00	2,532,633	222,868	(註2)	—
〃	台達電子電源(東莞)有限公司	中國廣東省東莞市	經營電源供應器等電子產品之製造及銷售業務	1,365,514	1,365,514	-	100.00	3,805,430	1,713,808	(註2)	—
〃	台達電子零組件(東莞)有限公司	中國廣東省東莞市	經營變壓器等電子產品之製造及銷售業務	1,191,986	1,191,986	-	100.00	1,818,756	414,206	(註2)	—
〃	台達能源技術(上海)有限公司	中國上海市浦東新區	產品外觀設計等之技術服務業務	1,017,182	323,777	-	100.00	913,214	938	(註2)	—
〃	中達電子(江蘇)有限公司	中國江蘇省吳江市	經營變壓器及電源供應器等電子產品之製造及銷售業務	713,570	713,570	-	55.00	1,605,536	1,379,990	(註2)	—
〃	中達電子零組件(吳江)有限公司	中國江蘇省吳江市	經營變壓器等電子產品之生產及銷售業務	1,584,304	1,213,069	-	55.00	1,959,355	390,202	(註2)	—
〃	中達光電工業(吳江)有限公司	中國江蘇省吳江市	經營專供配合機器使用之電子控制設備等之生產及銷售業務	517,338	445,981	-	55.00	914,424	545,002	(註2)	—
〃	中達視訊(吳江)有限公司	中國江蘇省吳江市	經營彩色影像投射器等之生產及銷售業務	517,338	517,338	-	55.00	583,556	258,386	(註2)	—

投資公司名稱	被投資公司名稱	所在地區	主要營業項目	原始投資金額(註8) 本期期末	原始投資金額(註8) 上期期末	期末持有 股數(仟股)	期末持有 比率	期末持有 帳面金額	被投資公司本期損益	本期認列之投資損益	備註
Delta Electronics (H.K.) Ltd.	中達電子(蕪湖)有限公司	中國安徽省蕪湖市	經營變壓器及電源供應器等電子產品之製造及銷售業務	$ 389,220	$ -	-	100.00	$ 370,227	($ 34,457)	(註2)	—
〃	台達電子(郴州)有限公司	中國湖南省郴州市	經營變壓器及電源供應器等電子產品之製造及銷售業務	259,480	-	-	100.00	258,329	(6,519)	(註2)	—
Delta Networks Holding Ltd.	Delta Networks Inc.	Cayman Islands	投資事業	1,154,945	1,276,875	712,160	59.51	5,651,053	1,874,342	(註3)	—
Delta Networks Inc.	達創科技(股)公司	桃園縣龜山鄉	電腦網路及週邊設備之研發、設計、製造及銷售	458,969	458,969	49,599	99.20	1,160,151	399,867	(註4)	—
〃	Delta Networks International Ltd. (Labuan)	馬來西亞	電腦網路及週邊設備之買賣及進出口業務	32,435	32,435	1,000	100.00	1,133,205	696,042	(註4)	—
〃	Delta Networks (H.K.) Limited	香港	投資事業	1,135,225	-	35,000	100.00	1,925,957	277,759	(註4)	—
〃	達創科技(吳江)有限公司	中國江蘇省吳江市	其他具有接收器具之無線電傳輸器具、其他無線電廣播接收機之製造及銷售業務	162,175	-	-	100.00	164,155	(11)	(註4)	—
〃	DNI Logistics (USA) Corp. 等	U.S.A等	電腦網路及周邊設備之買賣及進出口業務等	18,036	18,036	-	-	43,431	2,049	(註4)	—
Delta Networks (H.K.) Ltd.	達創科技(東莞)有限公司	中國廣東省東莞市	其他具有接收器具之無線電傳輸器具、其他無線電廣播接收機之製造及銷售業務	852,896	771,809	-	100.00	1,637,988	637,099	(註5)	(註9)

(註1)為本公司之孫公司或子公司採權益法評價之被投資公司，係透過Delta International Holding Ltd. 認列投資損益。
(註2)原為本公司之孫公司，透過Delta International Holding Ltd. 認列投資損益，本年度因投資架構變更，移轉為本公司之曾孫公司透過Delta Electronics (H.K.) Ltd.認列投資損益。
(註3)為本公司之孫公司，係透過Delta Networks Holding Ltd. 認列投資損益。
(註4)為本公司之曾孫公司，係透過Delta Networks Inc. 認列投資損益。
(註5)原為本公司之曾孫公司,透過Delta Networks Inc. 認列投資損益，本年度因投資架構變更，移轉為本公司曾孫公司之子公司透過Delta Networks (H.K.) Ltd. 認列投資損益。
(註6)本期認列之投資損益含逆流及側流交易已、未實現損益之認列及銷除。
(註7)加權平均綜合持股比例為20.01%，另本期認列之投資損益含逆流交易已、未實現損益之認列與銷除。
(註8)係指驗資完成之金額。
(註9)原「台達電子工業（東莞）有限公司」。

2.資金貸與他人:無此情形。

3.為他人背書保證：

編號(註1)	背書保證者公司名稱	被背書保證對象 公司名稱	被背書保證對象 關係	對單一企業背書保證限額(註3)	本期最高背書保證餘額	期末背書保證餘額	以財產擔保之背書保證金額	累計背書保證金額佔最近期財務報表淨值之比率	背書保證最高限額(註4)
1	旺能光電股份有限公司	台達電子工業股份有限公司	(註2及5)	$ 1,975,595	$ 270,600	$ 270,600	$ -	5%	$ 3,951,190

(註1)發行人項0；被投資公司按公司別由阿拉伯數字1開始依序編號。
(註2)為該公司之最終母公司。
(註3)依該公司背書保證作業程序之規定，該公司對單一企業背書保證限額不得超過最近期財務報表淨值之40%。
(註4)依該公司背書保證作業程序之規定，該公司對外背書保證之總額不得超過最近期財務報表淨值之80%。
(註5)基於承攬工程需要之同業間依合約規定互保之公司。

4.期末持有有價證券情形：(期末帳面價值低於100,000者合併列示)

持有之公司	有價證券種類及名稱		有價證券發行人與本公司之關係	帳列科目	期末				備註
	種類	名稱			股數(仟股)	帳面金額	持股比例	市價	
Delta International Holding Ltd.	普通股	Delta Electronics International Ltd. (Labuan)	本公司之孫公司	採權益法之長期股權投資	2,000	$ 14,936,079	100.00	$ 14,936,079	
〃	〃	DAC Holding Ltd.	〃	〃	22,200	210,660	100.00	210,660	
〃	〃	Delta Electronics (H.K.) Ltd	〃	〃	2,228,002	14,561,493	100.00	14,561,493	
〃	〃	Delta Electronics (Thailand) Public Co., Ltd.	本公司採權益法評價之被投資公司	〃	191,984	4,643,149	15.39	4,607,992	
〃	特別股	Trillion Science, Inc.	子公司採權益法評價之被投資公司	〃	9,000	576,044	40.98	576,044	
〃	普通股	Peco II, Inc.	無	備供出售金融資產-非流動	4,740	123,003	17.31	123,003	
〃	認股權	〃	〃	〃	-	8,947	-	8,947	
〃		Delta Electronics Agent Ltd. 等				385,461		385,461	
Delta Electronics (H.K.) Ltd.	股單	台達電子(東莞)有限公司	本公司之曾孫公司	採權益法之長期股權投資	-	2,532,633	100.00	2,532,633	
〃	〃	台達電子電源(東莞)有限公司	〃	〃	-	3,805,430	100.00	3,805,430	
〃	〃	台達電子零組件(東莞)有限公司	〃	〃	-	1,818,756	100.00	1,818,756	
〃	〃	台達能源技術(上海)有限公司	〃	〃	-	913,214	100.00	913,214	
〃	〃	中達電子(江蘇)有限公司	〃	〃	-	1,605,536	55.00	1,605,536	
〃	〃	中達電子零組件(吳江)有限公司	〃	〃	-	1,959,355	55.00	1,959,355	
〃	〃	中達光電工業(吳江)有限公司	〃	〃	-	914,424	55.00	914,424	
〃	〃	中達視訊(吳江)有限公司	〃	〃	-	583,556	55.00	583,556	
〃	〃	中達電子(蕪湖)有限公司	〃	〃	-	370,227	100.00	370,227	
〃	〃	台達電子(郴州)有限公司	〃	〃	-	258,329	100.00	258,329	
Delta Networks Holding Ltd.	普通股	Delta Networks Inc.	本公司之孫公司	採權益法之長期股權投資	712,160	5,651,053	59.51	7,669,408	

持有之公司	有價證券種類及名稱		有價證券發行人與本公司之關係	帳列科目	期末				備註
	種類	名稱			股數(仟股)	帳面金額	持股比例	市價	
Delta Networks Inc.	普通股	達創科技(股)公司	本公司之曾孫公司	採權益法之長期股權投資	49,599	$ 1,160,151	99.20	$ 1,160,151	
〃	〃	Delta Networks International Ltd.(Labuan)	〃	〃	1,000	1,133,205	100.00	1,133,205	
〃	〃	Delta Networks (H.K.) Ltd.	〃	〃	35,000	1,925,957	100.00	1,925,957	
〃	股單	達創科技(吳江)有限公司	〃	〃	-	164,155	100.00	164,155	
〃		DNI Logistics (USA) Corp.等				43,431		43,431	
達創科技(股)公司		Asante Technologies 等				9,216		9,216	
Delta Networks (H.K.) Ltd.	股單	達創科技(東莞)有限公司	本公司曾孫公司之子公司	採權益法之長期股權投資	-	1,637,988	100.00	1,637,988	(註)
翰立光電(股)公司	普通股	奇達光電(股)公司	本公司之子公司	〃	6,700	82	7.51	82	

(註)原「台達電子工業(東莞)有限公司」。

5.累積買進或賣出同一有價證券之金額達新台幣一億元或實收資本額百分之二十以上者：

有價證券					期初		買入		賣出				期末	
					股數		股數		股數		帳面	處分	股數	
買、賣之公司	種類及名稱	帳列科目	交易對象	關係	(仟股)	金額	(仟股)	金額	(仟股)	售價	成本	損益	(仟股)	金額
Delta International Holding Ltd.	台達電子(東莞)有限公司股單	採權益法之長期股權投資	(註1)	子公司	-	$ 1,575,107	-	$ 825,031 (註3)	-	$1,960,886	$ 2,400,138	(註2)	-	$ -
〃	台達電子電源(東莞)有限公司股單	〃	Delta Electronics (H.K.) Ltd.	〃	-	2,311,342	-	839,827 (註4)	-	1,366,777	3,151,169	(註2)	-	-
〃	台達電子零組件(東莞)有限公司股單	〃	〃	〃	-	1,980,101	-	(303,064) (註4)	-	1,193,089	1,677,037	(註2)	-	-
〃	台達能源技術(上海)有限公司股單	〃	(註1)	〃	-	212,262	-	697,107 (註5)	-	1,018,123	909,369	(註2)	-	-
〃	中達電子(江蘇)有限公司股單	〃	Delta Electronics (H.K.) Ltd.	〃	-	985,436	-	566,656 (註4)	-	714,230	1,552,092	(註2)	-	-
〃	中達電子零組件(吳江)有限公司股單	〃	(註1)	〃	-	1,338,130	-	585,210 (註6)	-	1,585,769	1,923,340	(註2)	-	-
〃	中達光電工業(吳江)有限公司股單	〃	Delta Electronics (H.K.) Ltd.		-	655,446	-	232,170 (註4)	-	517,817	887,616	(註2)	-	-
〃	中達視訊(吳江)有限公司股單	〃	〃	〃	-	412,624	-	140,925 (註4)	-	517,817	553,549	(註2)	-	-
〃	中達電子(蕪湖)有限公司股單	〃	(註1)	〃	-	-	-	369,401 (註7)	-	389,580	369,401	(註2)	-	-

買、賣之公司	有價證券 種類及名稱	帳列科目	交易對象	關係	期初 股數 (仟股)	期初 金額	買入 股數 (仟股)	買入 金額	賣出 股數 (仟股)	賣出 售價	賣出 帳面成本	賣出 處分損益	期末 股數 (仟股)	期末 金額
Delta International Holding Ltd.	台達電子(郴州)有限公司股單	採權益法之長期股權投資	(註1)	子公司	-	$ -	-	$ 259,720 (註8)	-	$ 259,720	$ 259,720	(註2)	-	$ -
〃	Delta Electronics (H.K.) Ltd. 普通股	〃	Delta Electronics (H.K.) Ltd.	〃	10,000	43,185	2,218,002	14,518,308 (註9)	-	-	-	-	2,228,002	14,561,493
〃	Trillion Science, Inc.特別股	〃	Goldspring Investments Ltd.	-	-	-	9,000	576,044 (註10)	-	-	-	-	9,000	576,044
Delta Networks Holding Ltd.	Delta Networks Inc. 普通股	〃	Goldman Sachs (Asia) L.L.C.	-	39,367	3,266,151	747,977 (註11)	2,787,101 (註12)	75,184	1,338,635	402,199	936,436	712,160	5,651,053
Delta Networks Inc.	Delta Networks (H.K.) Ltd. 普通股	〃	Delta Networks (H.K.) Ltd.	子公司	-	-	35,000	1,925,957 (註13)	-	-	-	-	35,000	1,925,957
〃	達創科技(吳江)有限公司股單	〃	達創科技(吳江)有限公司	〃	-	-	-	164,155 (註14)	-	-	-	-	-	164,155
〃	達創科技(東莞)有限公司股單	〃	Delta Networks (H.K.) Ltd.	〃	-	1,193,452	-	177,358 (註15)	-	853,685	1,370,810	(註2)	-	-
〃	Lehman US Dollar Liquidity Fund 基金	備供出售金融資產-流動	Lehman Brothers Liquidity Funds plc	-	-	-	-	657,000	-	662,011	657,000	5,011	-	-

有價證券					期初		買入		賣出				期末	
					股數		股數		股數		帳面	處分	股數	
買、賣之公司	種類及名稱	帳列科目	交易對象	關係	(仟股)	金額	(仟股)	金額	(仟股)	售價	成本	損益	(仟股)	金額
奇達光電股份有限公司	台灣工銀大眾債券基金-受益憑證	公平價值變動列入損益之金融資產-流動	-	-	5,682	$ 73,639	3,798	$ 50,000	9,480	$ 124,248	$ 123,639	$ 609	-	$ -

(註1)買入交易對象為各該被投資子公司，賣出對象為Delta Electronics (H.K.) Ltd.，故Delta Electronics (H.K.) Ltd.所取得大陸聯屬公司股權金額大於新台幣一億元者不擬重複揭露。
(註2)係為集團內投資架構調整交易，依相關函釋規定並無處分損益。
(註3)Delta International Holding Ltd. 民國96年度對台達電子(東莞)有限公司現金增資計$486,525，並按權益法認列投資收益及淨值變動調整數計$338,506。
(註4)係為Delta International Holidng Ltd. 於民國96年度取得各被投資公司現金股利、按權益法認列投資收益及淨值變動調整數。
(註5)Delta International Holidng Ltd. 民國96年度對台達能源技術(上海)有限公司現金增資計$648,700，並按權益法認列投資收益及累積換算調整數計$48,407。
(註6)Delta International Holidng Ltd. 民國96年度對中達電子零組件(吳江)有限公司現金增資計$311,295，並按權益法認列投資收益及累積換算調整數計$273,915。
(註7)Delta International Holidng Ltd. 民國96年度對中達電子(蕪湖)有限公司現金增資計$389,220，並按權益法認列投資損失及累積換算調整數計($19,819)。
(註8)Delta International Holidng Ltd. 民國96年度對台達電子(郴州)有限公司現金增資計$259,480，並按權益法認列投資損失及累積換算調整數計$240。
(註9)Delta International Holidng Ltd. 民國96年度對Delta Electronics (H.K.) Ltd.現金增資計$9,270,734，並按權益法認列投資收益及淨值變動調整數計$5,247,574。
(註10)Delta International Holidng Ltd. 民國96年度取得Trillion Science, Inc.股票價款計$583,830，並按權益法認列投資損失及淨值變動調整數計($7,786)。
(註11)係股票分割所增加之股數。
(註12)係為Delta Networks Holding Ltd.民國96年度對Delta Networks Inc.按權益法認列投資利益、未依持股比例認購調整數、依持股比例認列未實現金融資產評價利益及淨值變動調整數等。
(註13)Delta Networks Inc.民國96年度對Delta Networks (H.K.) Ltd.現金增資計$1,135,225，並按權益法認列投資收益及淨值變動調整數計$790,732。
(註14)Delta Networks Inc.民國96年度對達創科技(吳江)有限公司現金增資計$162,175，並按權益法認列投資收益及淨值變動調整數計$1,980。
(註15)係為Delta Networks Inc.於民國96年度按權益法認列投資收益及淨值變動調整數。

6.取得不動產之金額達新台幣一億元或實收資本額百分之二十以上：

取得之公司	財產名稱	交易日或事實發生日	交易金額	價款支付情形	交易對象	關係	交易對象為關係人者，其前次移轉資料				價格決定之參考依據	取得目的及使用情形	其他約定事項
							所有人	與發行人之關係	移轉日期	金額			
台達電子(東莞)有限公司	房屋及建築	96.12.25	$ 1,557,454	以現金取得	江蘇南通六建建設集團有限公司等	-	-	-	-	-	實際投入之興建成本	擴建廠房	無
中達電子零組件(吳江)有限公司	〃	96.05.24 ~ 96.12.28	125,360	〃	中國建築一局(集團)有限公司等	-	-	-	-	-	〃	〃	〃
中達視訊(吳江)有限公司	〃	96.05.28 ~ 96.06.30	121,265	〃	江蘇南通六建建設集團有限公司等	-	-	-	-	-	〃	〃	〃

7.處分不動產之金額達新台幣一億元或實收資本額百分之二十以上：無此情形。

（以下空白）

8.與關係人進、銷貨之金額達新台幣一億元或實收資本額百分之二十以上：

轉投資事業與本公司之交易事項請參閱附註五(二)1.及3.。轉投資事業及其關係人之交易事項如下：

			交易情形				交易條件與一般交易不同之情形及原因		應收(付)票據、帳款		
交易人名稱	交易對象	關係	進(銷)貨	金額	佔總進(銷)貨之比率	授信期間	單價	授信期間	餘額(註)	佔總應收(付)票據、帳款之比率	備註
Delta Electronics International Ltd. (Labuan)	達爾泰(天津)實業有限公司	實質關係人	進貨	$ 1,085,822	1.00	月結75天	-	-	($ 289,287)	(1.00)	
中達電子(江蘇)有限公司	Delta Electronics (Thailand) Public Co., Ltd.	關聯企業	〃	135,882	0.49	〃	-	-	(20,861)	(0.24)	
Delta Electronics International Ltd. (Labuan)	中達電子(江蘇)有限公司	聯屬公司	銷貨	333,525	0.27	〃	-	-	86,160	0.21	
〃	中達電子零組件(吳江)有限公司	〃	〃	138,933	0.11	〃	-	-	30,185	0.07	
〃	中達視訊(吳江) 有限公司	〃	〃	134,675	0.11	〃	-	-	39,492	0.10	
〃	Delta Electronics (Japan) Inc.	〃	〃	528,653	0.43	〃	-	-	216,152	0.52	
〃	Delta Networks International Ltd.(Labuan)	〃	〃	208,410	0.17	〃	-	-	61,367	0.15	
〃	台達電子(東莞)有限公司	〃	〃	4,217,414	3.44	〃	-	-	2,136,039	5.17	
〃	台達電子電源(東莞)有限公司	〃	〃	25,040,496	20.40	〃	-	-	10,189,510	24.66	
〃	台達電子零組件(東莞)有限公司	〃	〃	6,140,484	5.00	〃	-	-	2,203,628	5.33	
〃	DEI Logistics (USA) Corp.	〃	〃	4,954,521	4.04	〃	-	-	922,443	2.23	
〃	Delta Products Corporation	實質關係人	〃	773,648	0.63	〃	-	-	235,248	0.57	

交易人名稱	交易對象	關係	交易情形				交易條件與一般交易不同之情形及原因		應收(付)票據、帳款		備註
			進(銷)貨	金額	佔總進(銷)貨之比率	授信期間	單價	授信期間	餘額(註)	佔總應收(付)票據、帳款之比率	
Delta Electronics International Ltd. (Labuan)	Deltronics (Netherlands) B.V.	聯屬公司	銷貨	$ 113,845	0.09	月結75天	-	-	$ 37,594	0.09	
〃	台達電子工業股份有限公司	為其最終母公司	〃	29,491,800	23.44	〃	-	-	13,682,021	32.75	
〃	Delta Energy Systems (India) PVT Ltd.	關聯企業	〃	629,814	0.51	〃	-	-	282,881	0.68	
台達電子零組件(東莞)有限公司	台達電子電源(東莞)有限公司	聯屬公司	〃	1,099,846	14.27	〃	-	-	95,298	2.81	
〃	Delta Electronics International Ltd. (Labuan)	〃	〃	5,747,554	74.58	〃	-	-	2,770,725	81.75	
台達電子電源(東莞)有限公司	〃	〃	〃	30,698,377	96.15	〃	-	-	10,545,106	97.81	
〃	達創科技(東莞)有限公司(註)	〃	〃	299,547	0.94	〃	-	-	86,998	0.79	
台達電子(東莞)有限公司	Delta Electronics International Ltd. (Labuan)	〃	〃	5,731,898	90.99	〃	-	-	1,218,405	71.45	
〃	達創科技(東莞)有限公司(註)	〃	〃	368,134	5.84	〃	-	-	110,781	6.50	
中達電子(江蘇)有限公司	Delta Electronics International Ltd. (Labuan)	〃	〃	21,034,190	65.00	〃	-	-	2,975,761	48.72	
〃	中達電通股份有限公司	實質關係人	〃	1,027,613	3.18	月結90天	-	-	179,484	2.94	
中達電子零組件(吳江)有限公司	Delta Electronics International Ltd. (Labuan)	聯屬公司	〃	4,073,376	49.56	月結75天	-	-	315,210	21.86	
〃	中達電子(江蘇)有限公司	〃	〃	107,063	1.30	〃	-	-	33,568	2.33	

交易人名稱	交易對象	關係	交易情形				交易條件與一般交易不同之情形及原因		應收(付)票據、帳款		備註
			進(銷)貨	金額	佔總進(銷)貨之比率	授信期間	單價	授信期間	餘額(註)	佔總應收(付)票據、帳款之比率	
中達光電工業(吳江)有限公司	Delta Electronics International Ltd. (Labuan)	聯屬公司	銷貨	$ 1,771,291	42.97	月結75天	-	-	$ 166,558	21.50	
〃	中達電通股份有限公司	實質關係人	〃	2,202,166	53.42	月結90天	-	-	600,504	77.50	
中達視訊(吳江)有限公司	Delta Electronics International Ltd. (Labuan)	聯屬公司	〃	2,980,715	79.66	月結75天	-	-	292,524	58.06	
〃	中達電通股份有限公司	實質關係人	〃	207,382	5.54	月結90天	-	-	94,733	18.80	
Delta Electronics (Japan) Inc.	中達電子零組件(吳江)有限公司	聯屬公司	〃	113,187	10.01	月結75天	-	-	27,852	7.24	
〃	Delta Electronics International Ltd. (Labuan)	〃	〃	165,291	14.62	〃	-	-	41,389	10.75	
Delta Networks International Ltd.(Labuan)	達創科技(東莞)有限公司(註)	〃	〃	8,328,817	43.49	〃	-	-	2,599,899	50.92	
〃	DNI Logistic(USA) Corp.	〃	〃	1,309,769	6.84	〃	-	-	318,405	5.79	
達創科技(東莞)有限公司(註)	Delta Networks International Ltd.(Labuan)	〃	〃	9,252,751	92.91	〃	-	-	2,824,072	95.98	
達創科技有限公司	〃	〃	〃	142,080	6.28	〃	-	-	123,680	20.13	

(註)原「台達電子工業(東莞)有限公司」。

9.應收關係人款項達新台幣一億元或實收資本額百分之二十以上：

帳列應收款項之公司	交易對象	關係	應收關係人款項餘額	週轉率	逾期應收關係人款項 金額	逾期應收關係人款項 處理方式	應收關係人款項期後收回金額(註1)	提列備抵呆帳金額
Delta Electronics International Ltd. (Labuan)	台達電子零組件(東莞)有限公司	聯屬公司	$ 2,203,628	2.75	$ -	-	$ 495,935	$ -
〃	DEI Logistics (USA) Corp.	〃	922,443	5.30	197,012	預計於97年度陸續收回	618,095	-
〃	Delta Products Corporaton	實質關係人	235,248	3.25	-	-	59,845	-
〃	台達電子工業股份有限公司	為其最終母公司	13,682,021	2.10	2,302,900	預計於97年度陸續收回	4,177,815	-
〃	Delta Electronics (Japan) Inc.	聯屬公司	216,152	2.41	-	-	84,425	-
〃	台達電子(東莞)有限公司	〃	2,136,039	1.95	-	-	375,988	-
〃	台達電子電源(東莞)有限公司	〃	10,189,510	2.43	-	-	2,327,005	-
〃	Delta Energy Systems (India) PVT Ltd.	關聯企業	282,881	2.20	-	-	187,066	-
台達電子(東莞)有限公司	Delta Electronics International Ltd. (Labuan)	聯屬公司	1,218,405	4.64	-	-	564,999	-
〃	達創科技(東莞)有限公司(註2)	〃	110,781	3.28	-	-	-	-
台達電子零組件(東莞)有限公司	Delta Electronics International Ltd. (Labuan)	〃	2,770,725	2.05	-	-	688,646	-
台達電子電源(東莞)有限公司	〃	〃	10,545,106	2.87	-	-	3,139,825	-
中達電子(江蘇)有限公司	〃	〃	2,975,761	6.38	16,131	預計於97年度陸續收回	2,942,067	-
〃	中達電通股份有限公司	實質關係人	179,484	6.27	-	-	56,772	-
中達電子零組件(吳江)有限公司	Delta Electronics International Ltd. (Labuan)	聯屬公司	315,210	9.30	382	預計於97年度陸續收回	313,180	-

帳列應收款項之公司	交易對象	關係	應收關係人款項餘額	週轉率	逾期應收關係人款項 金額	逾期應收關係人款項 處理方式	應收關係人款項期後收回金額(註1)	提列備抵呆帳金額
中達光電工業(吳江)有限公司	Delta Electronics International Ltd. (Labuan)	聯屬公司	$ 166,558	7.74	$ -	-	$ 166,558	$ -
〃	中達電通股份有限公司	實質關係人	600,504	4.34	-	-	189,133	-
中達視訊(吳江)有限公司	Delta Electronics International Ltd. (Labuan)	聯屬公司	292,524	6.15	-	-	292,524	-
Delta Networks International Ltd. (Labuan)	達創科技(東莞)有限公司(註2)	〃	2,599,899	3.28	583,761	預計於97年度陸續收回	1,586,489	-
〃	DNI Logistics (USA) Corp.	〃	318,405	4.76	78,845	〃	211,289	-
達創科技(東莞)有限公司(註2)	Delta Networks International Ltd. (Labuan)	〃	2,824,072	3.74	205,756	〃	1,586,489	-
達創科技股份有限公司	〃	〃	123,680	0.62	-	-	104,848	-

(註1)係期後截止至民國97年2月25日收回之款項。
(註2)原「台達電子工業(東莞)有限公司」。

10.從事衍生性商品資訊：

轉投資公司從事衍生性商品交易之風險資訊如下：

(1)市場風險：轉投資公司從事各項衍生性商品之交易係為避險性質，故市場風險並不重大。

(2)信用風險：因轉投資公司交易對象，皆係信用卓越之國際金融機構，且亦與多家金融機構往來交易以分散風險，故從事各項衍生性商品交易相對人違約之可能性甚低。

(3)流動性風險：轉投資公司營運資金充足，預期不致發生重大之流動風險。

(4)利率變動之現金流量風險：因轉投資公司民國96年度並未從事與利率有連動關係之衍生性金融商品交易，故並無利率變動之現金流量風險。

民國96年12月31日有關轉投資公司尚未結清之衍生性金融商品交易，其交易性質及合約資訊說明如下：

衍生性金融商品名稱	面值、合約金額或名目本金(註1)		契約期間
A. Delta Electronics International Ltd.(Labuan)(係DIH之子公司)			
遠期外匯買賣合約-買美金賣人民幣	USD	660,000	96.01.05 ~ 97.11.12
買入選擇權(USD PUT/JPY CALL)	USD	3,500	96.11.06 ~ 97.03.13
賣出選擇權(USD CALL/JPY PUT)	USD	7,000	96.11.06 ~ 97.03.13
Delta Electronics International Ltd.(Labuan)從事遠期外匯買賣合約及外匯選擇權交易於民國96年度認列之淨損失為$232,839，另符合避險會計而表列股東權益項下金融商品未實現損失為$534,423。			
B. 台達電子(東莞)有限公司(係DIH之孫公司)			
遠期外匯買賣合約-賣美金買人民幣	USD	164,000	96.01.05 ~ 97.11.07
遠期外匯買賣合約-賣人民幣買美金	RMB	52,938	96.10.26 ~ 97.10.24
台達電子(東莞)有限公司從事遠期外匯買賣合約於民國96年度認列之淨利益為$50,356，另符合避險會計而表列股東權益項下金融商品未實現利益為$252,357。			
C. 台達電子電源(東莞)有限公司(係DIH之孫公司)			
遠期外匯買賣合約-賣美金買人民幣	USD	455,000	96.01.05 ~ 97.11.10
遠期外匯買賣合約-賣人民幣買美金	RMB	284,638	96.10.09 ~ 97.12.05
台達電子電源(東莞)有限公司從事遠期外匯買賣合約於民國96年度認列之淨利益為$293,962，另符合避險會計而表列股東權益項下金融商品未實現利益為$691,569。			
D. 台達電子零組件(東莞)有限公司(係DIH之孫公司)			
遠期外匯買賣合約-賣美金買人民幣	USD	41,000	96.01.05 ~ 97.11.07
台達電子零組件(東莞)有限公司從事遠期外匯買賣合約於民國96年度認列之淨利益為$66,806，另符合避險會計而表列股東權益項下金融商品未實現利益為$65,962。			

衍生性金融商品名稱	面值、合約金額或名目本金(註1)		契約期間
E. 達創科技(東莞)有限公司(係DNH之曾孫公司)(註2)			
遠期外匯買賣合約-賣美金買人民幣	USD	110,000	96.01.05 ~ 97.11.12
達創科技(東莞)有限公司從事遠期外匯買賣合約於民國96年度認列之淨利益為$206,703。			
F. 達創科技股份有限公司(係DNH之孫公司)			
達創科技股份有限公司期末帳列之衍生性金融商品均已結清，民國96年度從事交易目的之外匯選擇權合約認列之淨利益為$607。			
G. Delta Networks International Ltd.(Labuan)(係DNH之孫公司)			
遠期外匯買賣合約-買美金賣人民幣	USD	100,000	96.01.05 ~ 97.10.13
Delta Networks International Ltd.(Labuan)從事遠期外匯買賣合約於民國96年度認列之淨損失為$80,474。			

(註1)單位：仟元。
(註2)原「台達電子工業(東莞)有限公司」。

(以下空白)

(三)大陸投資資訊

有關大陸投資資訊其中除本期認列投資損益係按民國96年度每月平均匯率換算外，餘係按民國96年12月31日匯率換算。

1.投資大陸公司基本資料

大陸被投資公司名稱	主要營業項目	實收資本額(註1及15)	投資方式	本期期初自台灣匯出累積投資金額	本期匯出或收回投資金額 匯出	本期匯出或收回投資金額 收回	本期期末自台灣匯出累積投資金額	本公司直接或間接投資之持股比例	本期認列投資損益(註16)	期末投資帳面價值	截至本期止已匯回投資收益	備註
台達電子(東莞)有限公司	經營變壓器及電源供應器等電子產品之製造及銷售業務	$1,959,074 (US$60,400仟元)	透過第三地區投資設立公司再投資大陸公司	$1,203,554 (US$37,107仟元)	$ -	$ -	$1,203,554 (US$37,107仟元)	94.00%	$ 209,496	$ 2,380,675	$ -	(註2)
中達電通股份有限公司	經營不斷電式電源供應器等電子產品之製造及銷售業務	1,456,451 (RMB$328,000仟元)	〃	97,372 (US$3,002仟元)	-	-	97,372 (US$3,002仟元)	9.76%	-	93,466	-	(註3)
達創科技(東莞)有限公司	其他具有接收器具之無線電傳輸器具、其他無線電廣播接收機之製造及銷售業務	956,833 (US$29,500仟元)	〃	683,970 (US$21,087仟元)	-	-	683,970 (US$21,087仟元)	59.51%	489,005	974,767	-	(註4)
台達電子零組件(東莞)有限公司	經營變壓器等電子產品之製造及銷售業務	1,191,986 (US$36,750仟元)	〃	977,083 (US$30,124仟元)	-	-	977,083 (US$30,124仟元)	94.00%	389,354	1,709,630	14,302 (US$441仟元)	(註5)
台達電子電源(東莞)有限公司	經營電源供應器等電子產品之製造及銷售業務	1,365,514 (US$42,100仟元)	〃	548,800 (US$16,920仟元)	-	-	548,800 (US$16,920仟元)	94.00%	1,610,979	3,577,104	435,796 (US$13,436仟元)	(註6)
中達電子零組件(吳江)有限公司	經營變壓器等電子產品之製造及銷售業務	2,880,552 (US$88,810仟元)	〃	670,756 (US$20,680仟元)	-	-	670,756 (US$20,680仟元)	51.70%	201,734	1,841,794	-	(註7)
中達電子(江蘇)有限公司	經營變壓器等電子產品之製造及銷售業務	1,297,400 (US$40,000仟元)	〃	670,756 (US$20,680仟元)	-	-	670,756 (US$20,680仟元)	51.70%	713,455	1,509,204	-	-
中達光電工業(吳江)有限公司	經營專供配合機器使用之電子控制設備等之生產及銷售業務	940,615 (US$29,000仟元)	〃	419,222 (US$12,925仟元)	-	-	419,222 (US$12,925仟元)	51.70%	281,766	859,559	15,392 (US$474仟元)	(註8)

大陸被投資公司名稱	主要營業項目	實收資本額(註1及15)	投資方式	本期期初自台灣匯出累積投資金額	本期匯出或收回投資金額 匯出	本期匯出或收回投資金額 收回	本期期末自台灣匯出累積投資金額	本公司直接或間接投資之持股比例	本期認列投資損益(註16)	期末投資帳面價值	截至本期止已匯回投資收益	備註
中達視訊(吳江)有限公司	經營彩色影像投射器等之生產及銷售業務	$940,615 (US$29,000仟元)	透過第三地區投資設立公司再投資大陸公司	$217,996 (US$6,721仟元)	$ -	$ -	$217,996 (US$6,721仟元)	51.70%	$133,586	$ 548,543	$ -	(註9)
台達能源技術(上海)有限公司	產品外觀設計等之技術服務業務	1,054,151 (RMB$237,400仟元)	〃	-	-	-	-	94.00%	881	858,421	-	(註10)
中達電子(蕪湖)有限公司	經營變壓器及電源供應器等電子產品之製造及銷售業務	389,220 (US$12,000仟元)	〃	-	182,933 (US$5,640仟元)	-	182,933 (US$5,640仟元)	94.00%	(32,389)	348,013	-	(註11)
達創科技(吳江)有限公司	其他具有接收器具之無線電傳輸器具、其他無線電廣播接收機之製造及銷售業務	162,175 (US$5,000仟元)	〃	-	-	-	-	59.51%	(7)	97,688	-	(註12)
德又達網絡通訊科技(上海)有限公司	電腦軟體設計業務	-	〃	-	-	-	-	59.51%	(43)	9,702	-	(註13)
台達電子(郴州)有限公司	經營變壓器及電源供應器等電子產品之製造及銷售業務	259,480 (US$8,000仟元)	〃	-	-	-	-	94.00%	(6,128)	242,829	-	(註14)

(註1)本表之實收資本額係以各被投資公司驗資報告幣別，依期末平均人民幣對美元之匯率7.3045及人民幣對新台幣之匯率4.4404折算之。
(註2)除經投審會核准US$37,107仟元之投資額度外，另經投審會核准對「台達電子(東莞)有限公司」盈餘轉增(投)資共計US$21,996仟元不列入本公司對大陸投資額度之計算。
(註3)除經投審會核准US$3,034仟元之投資額度外，另經投審會核准對「中達電通」盈餘轉增資 US$980仟元不列入本公司對大陸投資額度之計算。
(註4)除經投審會核准US$23,437仟元之投資額度外，另經投審核准對「達創科技(東莞)有限公司」(原台達電子工業(東莞)有限公司)盈餘轉增資US$6,674仟元不列入本公司對大陸投資額度之計算。
(註5)除經投審會核准US$30,124仟元之投資額度外，另經投審核准對「台達電子零組件(東莞)有限公司」盈餘轉增資US$4,465仟元不列入本公司對大陸投資額度之計算。
(註6)除經投審會核准US$16,920仟元之投資額度外，另經投審會核准對「台達電子電源(東莞)有限公司」盈餘轉增資US$22,654仟元不列入本公司對大陸投資額度之計算。
(註7)除經投審會核准US$20,680仟元之投資額度外，另經投審會核准對「中達電子零組件(吳江)有限公司」盈餘轉增(投)資US$25,235仟元不列入本公司對大陸投資額度之計算。
(註8)除經投審會核准US$12,925仟元之投資額度外，另經投審會核准對「中達光電工業(吳江)有限公司」盈餘轉增資US$2,068仟元不列入本公司對大陸投資額度之計算。
(註9)除經投審會核准US$6,721仟元之投資額度外，另經投審會核准對「中達視訊(吳江)有限公司」盈餘轉投資US$8,272仟元不列入本公司對大陸投資額度之計算。

(註10)經投審會核准對「台達能源技術(上海)有限公司」盈餘轉投資US$28,200仟元不列入本公司對大陸投資額度之計算。
(註11)除經投審會核准US$5,640仟元之投資額度外，另經投審會核准對「中達電子(蕪湖)有限公司」盈餘轉投資US$5,640仟元不列入本公司對大陸投資額度之計算。
(註12)經投審會核准對「達創科技(吳江)有限公司」盈餘轉投資US$4,700仟元不列入本公司對大陸投資額度之計算。
(註13)經投審會核准對「德又達網絡通訊科技(上海)有限公司」盈餘轉投資US$470仟元不列入本公司對大陸投資額度之計算。截至96.12.31尚未驗資完成。
(註14)經投審會核准對「台達電子(郴州)有限公司」盈餘轉投資US$7,520仟元不列入本公司對大陸投資額度之計算。
(註15)係指驗資完成之金額。
(註16)本公司係透過Delta International Holding Ltd.及Delta Networks Holding Ltd.認列投資損益，除中達電通股份有限公司持股未達20%且無重大影響力不須認列投資收益外，餘係按本公司簽證會計師查核之財務報表認列投資損益。
(註17)本公司於95.1.6經投審會核准大陸地區投資事業之盈餘US$14,351仟元匯回(94.12.29匯回)，得扣減本公司赴大陸地區投資累計金額。

本期期末累計自台灣匯出赴大陸地區投資金額	經濟部投審會核准投資金額	依經濟部投審會規定赴大陸地區投資限額
(註17)	(註17)	
$ 5,206,952	$ 5,284,223	$ 13,456,171
(US$160,535仟元)	(US$162,917仟元)	

2.與大陸被投資公司直接或間接經由第三地區所發生之重大交易事項暨其價格、付款條件、未實現損益：
本公司於民國96年度大陸被投資公司直接發生之重大交易事項，請參閱附註五；有關間接經由第三地區事業之轉投資公司－Delta Electronics International Ltd.(Labuan)(DEIL-Labuan)及Delta Networks International Ltd.(Labuan)(DNIL-Labuan)與大陸被投資公司所發生之進、銷貨及應收、付款項之重大交易事項，請參閱附註十一(二)8。

十二、部門別財務資訊

(一)產業別財務資訊

本公司民國 96 及 95 年度僅經營單一產業，即電子產業部門，故未揭露產業別財務資訊。

(二)地區別財務資訊

本公司民國 96 及 95 年度並無國外營運部門，故有關之地區別財務資訊同本公司損益表。

(三)外銷銷貨資訊

本公司民國96及95年度外銷銷貨總額明細如下：

地區	金額 96 年度	金額 95 年度
東南亞	$ 6,238,788	$ 29,710,338
美國	5,436,402	9,779,337
歐洲	3,837,653	6,281,124
東北亞	976,333	2,224,920
其他美洲	714,345	769,284
其他地區	2,194,729	1,151,832
	$ 19,398,250	$ 49,916,835

(四)重要客戶資訊

本公司於民國 96 及 95 年度除對甲客戶之銷售額$13,642,713 及$9,607,676，已達本公司各該年度營業收入 35%及 16%外，民國 96 及 95 年度對單一客戶之銷售額均未達本公司營業收入之 10%。

三、最近年度財務報告之監察人審查報告

監察人審查九十六年度決算報告書

茲據

董事會造送本公司九十六年度營業報告書、財務報表、合併財務報表及盈餘分配表等，經本監察人等審查完竣，認為尚無不合，爰依公司法第二百一十九條規定，繕具報告，敬請 鑒核。

此致

台達電子工業股份有限公司九十七年股東常會

監察人　黃崇興

監察人　謝逸英

中　華　民　國　九　十　七　年　三　月　十　四　日

四、最近五年度簡明資產負債表及損益表

(一)簡明資產負債表

單位：新台幣仟元

年度 / 項目		最近五年度財務資料（註1）					當年度財務資料（註2）
		92 年	93 年	94 年	95 年	96 年	
流動資產		$19,817,110	$24,762,783	$28,521,421	$17,520,841	$16,893,738	不適用
基金及投資		31,663,537	21,258,219	32,735,893	44,094,670	61,556,411	
固定資產		3,012,928	3,505,493	4,179,000	4,348,514	4,146,476	
無形資產		-	-	-	-	35,882	
其他資產		1,165,452	884,229	851,275	783,256	702,601	
資產總額		55,760,952	56,290,949	66,287,589	66,747,281	83,335,108	
流動負債	分配前	14,222,946	14,260,515	20,063,598	12,891,439	18,196,549	
	分配後	17,566,559	18,295,682	25,601,565	21,963,134	（註3）	
長期負債		6,795,000	6,337,929	-	-		
其他負債（註4）		3,061,504	2,568,712	2,824,440	4,035,924	5,357,706	
負債總額	分配前	24,079,450	23,167,156	22,888,038	16,927,363	23,554,255	
	分配後	27,423,063	27,202,323	28,426,005	25,999,058	（註3）	
股本		14,802,730	15,859,720	18,303,815	19,694,450	21,064,173	
資本公積		6,836,540	6,853,030	11,301,566	11,615,396	13,487,256	
保留盈餘	分配前	8,658,470	10,858,154	13,246,732	17,745,662	23,153,327	
	分配後	4,261,987	5,698,519	6,418,539	8,092,022	（註3）	
金融商品未實現損益		-	-	(3,252)	280,829	1,326,699	
累積換算調整數		1,386,452	(444,144)	399,867	279,517	488,480	
未認列為退休金成本之淨損失			-	-	-	-	
股東權益總額	分配前	31,681,502	33,123,793	43,399,551	49,819,918	59,780,853	
	分配後	28,337,889	29,088,626	37,861,584	40,748,223	（註3）	

註1：最近五年度之財務資料均經會計師查核簽證。
註2：本公司截至年報刊印日97年4月15日之前一季經會計師查核簽證或核閱之財務資料為96年12月31日的財務資料。
註3：96年度盈餘分配案尚未經股東會決議，故未列示分配後之金額。
註4：含各項準備。

(二)簡明損益表

單位：除每股盈餘為新台幣元外，其餘項目為新台幣仟元

年度 / 項目		最近五年度財務資料(註1)					當年度財務資料(註2)
		92 年	93 年	94 年	95 年	96 年	
營業收入		$40,600,397	$46,415,693	$64,358,934	$60,250,215	$39,255,570	不適用
營業毛利		4,061,778	7,367,918	7,367,918	5,933,363	5,274,289	
營業利益		168,876	431,290	3,365,836	1,350,238	1,938,043	
營業外收入及利益		4,697,378	5,874,720	5,170,207	11,569,886	14,860,406	
營業外費用及損失		175,290	346,968	1,010,678	234,248	63,666	
繼續營業部門稅前損益		4,690,964	5,959,042	7,525,365	12,685,876	16,734,783	
繼續營業部門損益		5,215,373	6,661,698	7,552,940	11,330,841	15,061,305	
停業部門損益(註3)			-	-	-	-	
非常損益(註3)			-	-	-	-	
會計原則變動之累積影響數(註3)			-	-	-	-	
本期損益		5,215,373	6,661,698	7,552,940	11,330,841	15,061,305	
每股盈餘	當期(註4)	3.52	4.20	4.26	5.76	7.15	
	追溯(註5)	2.69	3.44	3.72	5.38	7.15	

註1：最近五年度之財務資料均經會計師查核簽證。
註2：本公司截至年報刊印日97年4月15日之前一季經會計師查核簽證或核閱之財務資料為96年12月31日的財務資料。
註3：本公司無此情形。
註4：係根據各該年度加權平均流通在外股數計算而得。
註5：以當年度加權平均流通在外股數，並追溯調整歷年來因盈餘轉增資而增加之加權流通在外股數為計算基礎。

(三)最近五年度簽證會計師姓名及其查核意見

年度 / 項目	最近五年度簽證會計師姓名及其查核意見				
	92 年	93 年	94 年	95 年	96 年
會計師姓名	陳永清	盧文聰	蔡金拋	蔡金拋	蔡金拋
	盧文聰	曾惠瑾	曾惠瑾	曾惠瑾	曾惠瑾
查核意見	修正式無保留意見	修正式無保留意見	修正式無保留意見	修正式無保留意見	修正式無保留意見

五、最近五年度財務分析

年度（註 1）／分析項目（註 2）			最近五年度財務分析（註 1） 92 年	93 年	94 年	95 年	96 年	最近二年度各項財務比率變動達 20% 說明	當年度財務分析（註 3）
財務結構 (%)	負債占資產比率		43.18	41.16	34.53	25.36	28.26	不適用	不適用
	長期資金占固定資產比率		1,277.05	1,125.71	1,038.52	1,145.65	1,441.73	說明一	
償債能力 (%)	流動比率		139.33	173.65	142.16	135.91	92.84	說明二	
	速動比率		130.81	163.34	129.52	128.40	88.5	說明二	
	利息保障倍數		7,211.29	10,311.71	7,458.91	289,335.66	11,953,516.43	說明三	
經營能力	應收款項週轉率（次）		4.46	4.65	4.40	4.68	4.82	不適用	
	平均收現日數		81.84	78.49	82.95	77.99	75.73	不適用	
	存貨週轉率（次）		35.80	29.56	29.01	34.55	44.27	說明四	
	應付款項週轉率（次）		3.70	3.77	3.74	3.84	2.75	說明四	
	平均銷貨日數		10.20	12.35	12.58	10.56	8.24	說明四	
	固定資產週轉率（次）		13.41	14.24	16.75	14.13	9.24	說明五	
	總資產週轉率（次）		0.77	0.83	1.05	0.91	0.52	說明五	
獲利能力	資產報酬率（%）		10.03	11.97	12.45	17.04	20.07	不適用	
	股東權益報酬率（%）		16.87	20.56	19.74	24.31	27.48	不適用	
	占實收資本比率（%）	營業利益	1.14	2.72	18.39	6.86	9.2	說明六	
		稅前純益	31.69	37.57	41.11	64.41	79.45	說明六	
	純益率（%）		12.85	14.35	11.74	18.81	38.37	說明六	
	每股盈餘（元）(註 4)		2.69	3.44	3.72	5.38	7.15	說明六	
現金流量	現金流量比率（%）		24.06	71.62	53.94	64.30	45.78	說明七	
	現金流量允當比率（%）		48.56	84.53	101.66	117.32	110.23	不適用	
	現金再投資比率（%）		1.49	17.94	13.96	4.87	-0.78	說明八	
槓桿度	營運槓桿度		19.39	9.04	6.71	4.69	2.97	說明九	
	財務槓桿度		1.64	1.16	1.03	1.00	1.00	不適用	

說明一：長期資金占固定資產比率上升主係因本期未分配盈餘及其他股東權益調整項增加，使股東權益上升所致。
說明二：流動比率及速動比率下降主要係本期代收三角貿易款，使流動負債上升所致。
說明三：利息保障倍數上升主係本期所得稅及利息費用前純益上升且利息費用減少所致。
說明四：存貨週轉率上升及平均銷貨日數下降主係因本期平均存貨金額下降幅度較銷貨成本下降幅度為高所致。應付款項週轉率下降主要係因本期銷貨成本下降所致。
說明五：固定資產週轉率及總資產週轉率下降主係因本期銷貨收入較上期下降所致。
說明六：營業利益及稅前純益佔實收資本比率、純益率及每股盈餘上升係因本年度淨利大幅成長所致。
說明七：現金流量比率降低係因本年度流動負債上升所致。
說明八：現金再投資比率下降主要係因本年度發放予股東之現金股利增加及權益法評價之子公司獲利增加使長期投資金額增加所致。
說明九：營運槓桿度下降主要係因本期營收淨額下降所致。

註 1：最近五年度之財務資料均經會計師查核簽證。
註 2：分析項目之計算公式請詳以下 1-6 說明。
註 3：本公司截至年報刊印日 97 年 4 月 15 日之前一季經會計師查核簽證或核閱之財務資料為 96 年 12 月 31 日的財務資料。
註 4：係以當年度加權平均流通在外股數，並追溯調整歷年來因盈餘轉增資而增加之加權流通在外股數為計算基礎。

分析項目之計算公式如下：

1. 財務結構
   (1) 負債占資產比率＝負債總額／資產總額。
   (2) 長期資金占固定資產比率＝（股東權益淨額＋長期負債）／ 固定資產淨額。
2. 償債能力
   (1) 流動比率＝流動資產／流動負債。
   (2) 速動比率＝（流動資產－存貨－預付費用）／流動負債。
   (3) 利息保障倍數＝所得稅及利息費用前純益／本期利息支出。
3. 經營能力
   (1) 應收款項 (包括應收帳款與因營業而產生之應收票據) 週轉率＝ 銷貨淨額／各期平均應收款項 (包括應收帳款與因營業而產生之應收票據) 餘額。
   (2) 平均收現日數＝ 365 ／應收款項週轉率。
   (3) 存貨週轉率＝銷貨成本／平均存貨額。
   (4) 應付款項 (包括應付帳款與因營業而產生之應付票據) 週轉率＝ 銷貨成本／各期平均應付款項 (包括應付帳款與因營業而產生之應付票據) 餘額。
   (5) 平均銷貨日數＝ 365 ／存貨週轉率。
   (6) 固定資產週轉率＝銷貨淨額／平均固定資產淨額。
   (7) 總資產週轉率＝銷貨淨額／平均資產總額。

4. 獲利能力
(1) 資產報酬率＝〔稅後損益＋利息費用 ×（1－稅率)〕／平均資產總額。
(2) 股東權益報酬率＝稅後損益／平均股東權益淨額。
(3) 純益率＝稅後損益／銷貨淨額。
(4) 每股盈餘＝（稅後淨利－特別股股利）／加權平均已發行股數。(註 5)
5. 現金流量
(1) 現金流量比率＝營業活動淨現金流量／流動負債。
(2) 淨現金流量允當比率＝最近五年度營業活動淨現金流量／最近五年度 (資本支出＋存貨增加額＋現金股利)。
(3) 現金再投資比率＝ (營業活動淨現金流量－現金股利) ／ (固定資產毛額＋長期投資＋其他資產＋營運資金)。(註 6)
6. 槓桿度：
(1) 營運槓桿度＝ (營業收入淨額－變動營業成本及費用) ／ 營業利益。(註 7)
(2) 財務槓桿度＝營業利益 ／ (營業利益－利息費用)。

註 5：上開每股盈餘之計算公式，在衡量時應特別注意下列事項：
1. 以加權平均普通股股數為準，而非以年底已發行股數為基礎。
2. 凡有現金增資或庫藏股交易者，應考慮其流通期間，計算加權平均股數。
3. 凡有盈餘轉增資或資本公積轉增資者，在計算以往年度及半年度之每股盈餘時，應按增資比例追溯調整，無庸考慮該增資之發行期間。
4. 若特別股為不可轉換之累積特別股，其當年度股利（不論是否發放）應自稅後淨利減除、或增加稅後淨損。特別股若為非累積性質，在有稅後淨利之情況，特別股股利應自稅後淨利減除；如為虧損，則不必調整。

註 6：現金流量分析在衡量時應特別注意下列事項：
1. 營業活動淨現金流量係指現金流量表中營業活動淨現金流入數。
2. 資本支出係指每年資本投資之現金流出數。
3. 存貨增加數僅在期末餘額大於期初餘額時方予計入，若年底存貨減少，則以零計算。
4. 現金股利包括普通股及特別股之現金股利。
5. 固定資產毛額係指扣除累計折舊前之固定資產總額。

註 7：發行人應將各項營業成本及營業費用依性質區分為固定及變動，如有涉及估計或主觀判斷，應注意其合理性並維持一致。

六、母子公司簡明合併財務資料

(一) 簡明合併損益表

單位：除每股盈餘為新台幣元外，其餘項目為新台幣仟元

年度 / 項目	最近三年度財務資料		
	94 年	95 年	96 年
營業收入	80,825,520	105,216,037	130,614,095
營業毛利淨額	16,068,430	22,506,907	27,403,890
營業損益	7,440,307	12,430,882	15,717,137
營業外損益淨額	916,155	1,484,734	3,830,433
稅前損益	8,356,462	13,915,616	19,547,570
稅後損益	7,552,940	11,330,841	15,061,305
每股盈餘 - 基本	3.72	5.38	7.15
每股盈餘 - 稀釋	3.70	5.38	7.15

(二)重要財務比率分析

年度 / 分析項目		最近三年合併財務分析		
		94 年	95 年	96 年
財務結構 (%)	1. 負債占資產比率	42.24%	38.21%	38.63%
	2. 長期資金占固定資產比率	345.97%	322.80%	317.20%
償債能力 (%)	3. 流動比率	173.99%	196.02%	206.10%
	4. 速動比率	150.94%	167.27%	180.01%
經營能力	5. 利息保障倍數	3127.57%	8040.48%	12325.87%
	6. 應收款項週轉率 (次)	4.67	4.75	4.94
	7. 應收款項收現日數	78.16	76.84	73.89
	8. 存貨週轉率 (次)	10.09	10.53	11.04
	9. 平均售貨日數	36.17	34.66	33.06
	10. 固定資產週轉率 (次)	7.08	7.52	7.62
	11. 總資產週轉率 (次)	1.10	1.23	1.26
獲利能力	12. 資產報酬率 (%)	10.58%	13.41%	14.67%
	13. 股東權益報酬率 (%)	19.74%	24.31%	27.48%
	14. 營業利益佔實收資本比率 (%)	40.65%	63.12%	74.62%
	15. 稅前純益佔實收資本比率 (%)	45.65%	70.66%	92.80%
	16. 純益率 (%)	9.34%	10.77%	11.53%
	17. 基本每股盈餘 - 元 (追溯後)	3.72	5.38	7.15
現金流量	18. 現金流量比率 (%)	27.85%	53.30%	52.71%
	19. 現金流量允當比率 (%)	121.28%	116.43%	111.83%
	20. 現金再投資比率 (%)	8.86%	15.97%	14.05%
槓桿度	21. 財務槓桿度	1.04	1.01	1.01

註：股東權益報酬率係以母公司股東權益計算

七、公司及其關係企業財務周轉情形

公司及其關係企業最近年度及截至年報刊印日止，均無發生周轉困難情事。

一、財務狀況

單位：新台幣仟元

年度 項目	96 年 12 月 31 日	95 年 12 月 31 日	差　異		說 明
			金額	%	
流動資產	$16,893,738	$17,520,841	(627,103)	(4)	不適用
基金及長期投資	61,556,411	44,094,670	17,461,741	40	說明 1
其他金融資產 - 非流動	-	-	-		不適用
固定資產	4,146,476	4,348,514	(202,038)	(5)	不適用
無形資產	35,882		35,882	100	說明 2
其他資產	702,601	783,256	(80,655)	(10)	不適用
資產總額	83,335,108	66,747,281	16,587,827	25	
流動負債	18,196,549	12,891,439	5,305,110	41	說明 3
長期負債	-	-	-	-	
各項準備	57,341	53,085	4,256	8	不適用
其他負債	5,300,365	3,982,839	1,317,526	33	說明 4
負債總額	23,554,255	16,927,363	6,626,892	39	
股本	21,064,173	19,694,450	1,369,723	7	不適用
資本公積	13,487,256	11,615,396	1,871,860	16	不適用
保留盈餘	23,153,327	17,745,662	5,407,665	30	說明 5
股東權益其他調整項目	2,076,097	764,410	1,311,687	172	說明 6
股東權益總額	59,780,853	49,819,918	9,960,935	20	

註：若增減變動比率未達 20% 且金額未達新台幣 1 仟萬元以上者不予分析。
說明 1：基金及長期投資增加主要係因部分採權益法評價之被投資公司本年度獲利持續成長，本公司持續認列投資收益所致。
說明 2：無形資產增加主要係購置專利權及支付技術授權金所致。
說明 3：流動負債增加，主要係因本期代收關係企業三角貿易款上升所致。
說明 4：其他負債增加主要係因轉投資海外子公司採權益法評價認列之投資收益增加，致使依第 22 號公報「所得稅之會計處理準則」之規定認列遞延所得稅負債增加所致。
說明 5：保留盈餘增加主要係因 96 年度獲利挹注所致。
說明 6：股東權益其他調整項目，主要係因適用 34 號公報，依持股比例認列被投資公司金融商品未實現損益之變動及將備供出售金融資產以公平價值評價，其價值變動部分列入股東權益調整項目所致。

二、經營結果

單位：新台幣仟元

年度 / 項目	96 年度	95 年度	增 (減) 金額	變動比例 (%)	增減比例變動分析說明 (註)
營業收入總額	$39,316,151	$60,578,320			
減：銷貨退回 銷貨折讓	(23,232) (37,349)	(183,813) (144,292)			
營業收入淨額	39,255,570	60,250,215	(20,994,645)	(35)	說明 1
營業成本	(33,981,281)	(54,316,852)	(20,335,571)	(37)	說明 1
營業毛利	5,274,289	5,933,363	(659,074)	(11)	
聯屬公司間已實現 (損失) 利益		-			
營業毛利淨額	5,274,289	5,933,363	(659,074)	(11)	
營業費用	(3,336,246)	(4,583,125)	(1,246,879)	(27)	說明 2
營業淨利	1,938,043	1,350,238	587,805	44	
營業外收入	14,860,406	11,570,609	3,289,797	28	說明 3
營業外支出	(63,666)	(234,971)	(171,305)	(73)	說明 4
繼續營業部門稅前淨利	16,734,783	12,685,876	4,048,907	32	
所得稅 (費用) 利益	(1,673,478)	(1,355,035)	318,443	24	說明 5
本期淨利	15,061,305	11,330,841	3,730,464	33	說明 6

註：若增減變動比率未達 20% 且變動未達 1 仟萬元以上者不予分析。
說明 1：營業收入及營業成本減少主要係部分客戶產銷政策改變，自上年度起陸續轉向直接向台達海外下單，致營業收入減少，營業成本亦相對漸少。
說明 2：營業費用減少主要係從事研發服務取得收入，將部份研發費用轉列營業成本及本期分攤部分銷售及管理費用予關係企業所致。
說明 3：營業外收入大幅增加主要係採權益法評價之被投資公司本年度獲利持續成長，認列投資收益大幅增加所致。
說明 4：本年度營業外支出減少，主要係本年度匯率波動造成之匯兌損失淨額較上期減少所致。
說明 5：所得稅費用增加主要係稅前淨利增加所致。
說明 6：綜上所述，本年度稅前淨利較上年度增加 $4,048,907，且使稅後淨利較上年度增加 $3,730,464。

預期銷售數量與其依據，對公司未來財務業務之可能影響及因應計畫：

本公司主要銷售產品為電源供應器及轉換器等電子產品，因各項產品之銷售單價差異頗大，故不適宜以銷售量作為衡量基礎。惟就本公司整體銷售而言，係以持續增設生產線，並開發新產品為目標，以因應銷售訂單大幅增加，另本公司近年致力於環保節能之推動，力行保護地球之使命，預期本公司將不斷地開發出更有價值、性能更好且更環保的產品來服務顧客，以滿足顧客需求。

三、現金流量

(一) 最近二年度現金流量變動情形分析：

年度 / 項目	96 年 12 月 31 日	95 年 12 月 31 日	增 (減) 比例 (%)
現金流量比率	45.78%	64.30%	(29)
現金流量允當比率	110.23%	117.32%	(6)
現金再投資比率	-0.78%	4.87%	(116)

增減比例變動分析說明：(增減比例未達 20% 者，不適用)

1. 現金流量比率：

   係因本期代收關係企業三角貿易款上升所致。

2. 現金再投資比率：

   係因本年度發放予股東之現金股利增加及權益法評價之子公司獲利增加使長期投資金額增加所致。

(二) 現金流動性不足之改善計劃：不適用

(三) 未來一年現金流動性分析：

單位：新台幣仟元

期初現金餘額	全年來自營業活動淨現金流量	全年現金流出量	現金剩餘（不足）數額	現金不足額之補救措施	
				投資計劃	理財計劃
$6,538,089	$6,649,040	$12,293,769	$893,360	$ -	$ -

1. 本年度現金流量變動情形分析：

(1) 全年來自營業活動淨現金流量：

由於全球電腦資訊產業出貨量持續成長，加上本公司積極投入消費性電子市場及持續研究開發綠色能源，預計全球營業活動收入將呈現成長趨勢；另本公司對存貨及應收帳款餘額控制得宜，預計現金流量不致發生太大的波動。

(2) 全年現金流出量：

主要係投資活動及融資活動，預估現金流出，分述如下：

a. 投資活動：

為擴充生產線，本年度將興建廠房及購置機器設備；此外，為取得高科技技術之訊息或移轉，將持續投資相關產業之電子科技事業。

b. 融資活動：

預計將發放高於去年度之現金股利，致本年度融資活動之淨現金流出大幅增加。

2. 預計現金不足額之補救措施及流量性分析：不適用。

四、最近年度重大資本支出對財務業務之影響

(一) 重大資本支出之運用情形及資金來源

單位：新台幣仟元

計劃項目	實際或預期之資金來源	實際或預期完工日期	所需資金總額	實際或預定資金運用情形		
				95 年度	96 年度	97 年度
購置自用機器設備 (註)	自有資金	97.12.31	$1,208,445	$535,110	$283,335	$390,000
轉投資國內事業	自有資金	97.12.31	1,352,022	412,500	439,522	500,000
轉投資海外事業	自有資金	97.12.31	646,018	120,601	25,417	500,000
興建廠房 (註)	自有資金	97.12.31	162,134	159,359	2,775	-

註：含未完工程及預付設備款

(二) 預期可能產生效益

1. 預期未來可增加之產銷量值及毛利如下：

單位：仟元、仟台

年度	項目	生產量	銷售量	銷售值	毛利
97	電子產品	290	290	626,000	85,000

2. 其他效益說明

(1) 資本支出中所添購之設備主要為研發及測試設備，除可不斷創新產品，亦可提升產品品質及產量，本公司持續致力於提昇環保節能新技術及產品研發，期望能在科技發展的同時，亦兼顧生態環境的平衡發展。

(2) 轉投資國內外事業主要在取得高科技技術訊息及降低人工成本，並使經營多角化。長期效益在於結合同業及異業之技術合作以提昇集團核心技術能力及發展環保節能之產品，而就中期效益而言，則將增加本公司之投資收益。

五、最近年度轉投資政策、其獲利或虧損之主要原因、改善計畫及未來投資計畫：

最近年度轉投資政策為積極配合事業部門尋求策略標的，適時處理非核心投資項目。近幾年投資獲利主因為轉投資事業之生產營運達到經濟規模，管理制度落實。公司將持續輔導新進子公司，以加速子公司達到獲利目標。

六、最近年度及截至年報刊印日止之風險事項

(一) 風險管理之組織架構

本公司各項風險管理的執行與負責單位如下：

1. 稽核：針對各作業存在或潛在風險予以複核，據以擬定實施風險導向之年度稽核計畫。並負責內部控制制度之修訂及推動等工作。
2. 財務：負責財務調度及運用，並建立避險機制，降低財務風險。建構高效率及高品質之財務平台，提供透明可信度之財務資訊、營運分析及改善方案，藉由嚴謹控管，與適法的稅務規劃、信用風險控管及財務危機預測之模型，降低企業風險。
3. 企業投資：負責經營決策規劃，評估中、長期投資效益、與轉投資事業之評估、審查、監督與管理，以降低策略性風險。
4. 資訊：規劃與建全公司的資訊管理體系、負責網路資訊安全控管與防護措施、提供管理階層快速有效之營運管理資訊，以降低資訊安全風險。
5. 法務：負責法律風險管理，審核各項契約與提供內部法律諮詢、責任保險續保與理賠作業、處理法律糾紛及訴訟，以降低法律風險。
6. 企業形象：推廣及提升公司形象、並作重要訊息發布，避免因企業形象造成之營運風險。
7. 投資人服務：規劃與建立股務管理作業、與投資人溝通管道，確保資訊揭露之正確性、及時性與公平性，以降低投資人風險。

(二) 利率、匯率變動、通貨膨脹情形對公司損益之影響及未來因應措施

1. 利率變動對公司損益之影響及未來因應措施：

   本公司截至民國 97 年 4 月 15 日年報刊印日止，並無長期負債，是故利率波動對本公司影響不大。
2. 匯率變動對公司損益之影響及未來因應措施：

   本公司營收及應付帳款，其大宗主要報價幣別為美元，藉由外幣資產與負債相抵，大幅降低匯率風險，達成自然避險效果。另外，本公司所從事之各項衍生性商品交易係以避險為目的，其因匯率變動導致公平價值變動之影響，會與被避險項目相互抵銷，故市場風險並不重大。
3. 通貨膨脹對公司損益之影響及未來因應措施：

   2007 全年之消費者物價指數 3.34%，通膨風險偏高，唯因產業區別，此一通貨膨脹率對本公司營運並無重大影響。

(三) 從事高風險、高槓桿投資、資金貸與他人、背書保證及衍生性商品交易之政策、獲利或虧損之主要原因及未來因應措施

1. 從事高風險、高槓桿之投資：

   本公司以研發、製造及銷售之本業為主，並無從事高風險、高槓桿之投資。
2. 資金貸與他人及背書保證：

依據本公司所訂定【資金貸與他人作業程序】及【背書保證作業程序】辦理。截至民國 97 年 4 月 15 日年報刊印日止，本公司並未有資金貸與他人或為他人背書保證之情形。

3. 衍生性商品交易：

依據本公司訂定之【取得或處分資產處理程序】及【從事衍生性商品交易處理程序】辦理。本公司所從事的衍生性商品交易以財務避險為主，96年度從事遠期外匯、外匯選擇權及區間遠期外匯合約之交易，係為規避匯率變動對已持有資產負債之影響，其公平價值之計算係以銀行所提供之評價資料為依據，假設本公司若依約定在報表日終止合約，預計所能取得或必須支付之金額。一般均包括當期未結清合約之未實現損益。相關風險評估及獲利情形請詳96年度財務報表附註四(二)及(十一)。

(四) 未來研究發展計畫及預計投入之研發費用

本公司在各項產品的研發計畫一直是以符合客戶的需求為主，在最近年度研發計畫中已成功開發多項產品與技術，未來預計投入之發展計畫，在電源管理系統產品方面，主要為高效能與高功率密度之電源供應器、高功率因素直流電源模塊等，在零組件產品方面，包含高效率風扇與散熱模組、高速光收發模組等，在投影顯示產品上，主要是高亮度 DLP 投影機與數位顯示屏等，在機電產品方面，包含新型變頻器、工業用通訊模組、可程式邏輯控制器等。研發計畫所應用範圍包括電腦、伺服器、通訊、網路、儲存設備、資訊家電、消費性電子與車用電子等等。所有研發計畫之進度，公司均定期追蹤並予以嚴格管控。影響研發成功的主要因素有研發人員的培育，核心技術的掌握，人事的穩定，經驗與技術的傳承與研發經費。本公司為 ISO9001 與 14001 認證通過的公司，平常就不斷提供各種不同的訓練給研發人員以提升其能力，並藉由制度化的管理使得研發成果得以有系統地歸檔管制。目前本公司已有數千位研發工程師，研究人力充足，每年均提撥約營業額的 4-5% 作為研發經費（以 96 年度為例，本公司及子公司共提撥研發費用 51.1 億元，佔合併營收約 4%），並且於營運總部及海外據點成立研發中心，從事前瞻核心技術的研發，並與國內外研究機構成立合作計畫，因此本公司均可掌控以上影響研發成功的主要因素，不斷地成功開發出新的利基產品。

(五) 國內外重要政策及法律變動對公司財務業務之影響及因應措施

96 年度較重要政策或法律變動為歐美以及中國大陸環保法規之加強執行，如有毒物質限用 (ROHS)，與電子產品回收規定 (WEEE)，本公司已積極準備，如大量採用無鉛銲錫製程，及改善生產線之排污與耗能等等，目前為止均能順利達到法令與客戶之要求。

(六) 科技改變及產業變化對公司財務業務之影響及因應措施

電源供應器產業持續朝向瓦數增加、體積縮小、效率提升、功能增強的方向變化，本公司技術本已領先同業，加上不斷投入的研發，將強化既有競爭優勢，並反應在穩定的營收與獲利率上。另外，電子產品散熱需求的持續增加，亦有利於本公司之散熱產品業務。本公司將繼續強化高附加價值產品之研發，並擴充高階市場之佔有率。

(七) 企業形象改變對企業危機管理之影響及因應措施

本公司近年來不斷強化公司治理，董事會目前擁有獨立董、監事，並籌備成立各種功能委員會，以因應各種可能之企業危機。另外，本公司亦配合法規，即時揭露各項重大資訊。此外，也持續投入環保與社會責任，建構良好之企業形象，這些成果已經反映在持續增高之機構法人持股比率上。

本公司已建立了一套機制來因應各種危機事件。我們的做法是在最快時間內成立危機應變小組，小組指揮官由執行長兼發言人擔任，並由各相關業務單位主管視所轄業務及專長兼任各任務編組負責人，機動組成彈性高之組

織，針對各種危機迅速制定處理流程、危機散佈控管方案、並建立即時之影響評估及訊息的溝通管道，以保障公司之企業形象。

(八) 進行併購之預期效益、可能風險及因應措施

本公司 96 年度未進行任何購併。

(九) 擴充廠房之預期效益、可能風險及因應措施

本公司於 96 年度新設液晶電視電源供應器生產線，預期進入新市場可帶來營收與獲利成長，且其與本公司既有之 inverter 產品線結合，將可提供客戶更完整之解決方案 (LIPS)。可能風險則包含：LCD TV 市場需求不如預期、研發新產品進度不如預期。本公司因應風險方案如下：藉由產品創新與成本競爭力，全力爭取市佔率與客戶外包生產之比率，如此一來即使市場需求成長不快，本公司亦可藉由市佔率之增加而快速成長；至於新產品研發之速度，本公司以累積已久之既有技術優勢，加上研發團隊人數與彈性擴大，應可避免此項風險之衝擊。

(十) 進貨或銷貨集中所面臨之風險及因應措施

本公司及合併子公司進貨來源與銷貨對象均相當分散，對單一客戶之銷售額均未達本公司合併營業收入淨額之 11%，故此類風險輕微。

(十一) 董事、監察人或持股超過百分之十大股東，股權之大量移轉或更換對公司之影響、風險及因應措施

本公司 96 年未有股權之大量轉移。

(十二) 經營權之改變對公司之影響、風險及因應措施

本公司在 96 年度未有經營權之改變。

(十三) 訴訟或非訟事件：無

(十四) 其他重要風險及因應措施：無

七、其它重要事項

非衍生性金融商品之公平價值

本公司估計非衍生性金融商品公平價值所使用之方法及假設如下：

1. 短期金融商品因折現值影響不大，故以其在資產負債表上之帳面價值估計其公平價值。此方法應用於現金及約當現金、應收票據及帳款 (含關係人)、其他應收款 (含關係人)、其他金融資產 - 流動、應付帳款 (含關係人)、應付所得稅、應付費用、其他應付款 (含關係人) 及其他流動負債。
2. 人壽保險現金解約價值以其在資產負債表上之帳面價值估計其公平價值，因資產負債表日之解約價值應屬估計公平價值之合理基礎。
3. 存出保證金及存入保證金係以其在資產負債表上之帳面價值估計其公平價值，因該等保證金雖未計息，然因期間不長或金額不大，折現與否影響微小，故其帳面價值應屬估計公平價值之合理基礎。
4. 備供出售金融資產，係以資產負債表日之活絡市場公開報價做為公平價值。

一、關係企業相關資料 (截至96年12月31日)

(一) 台達關係企業組織圖

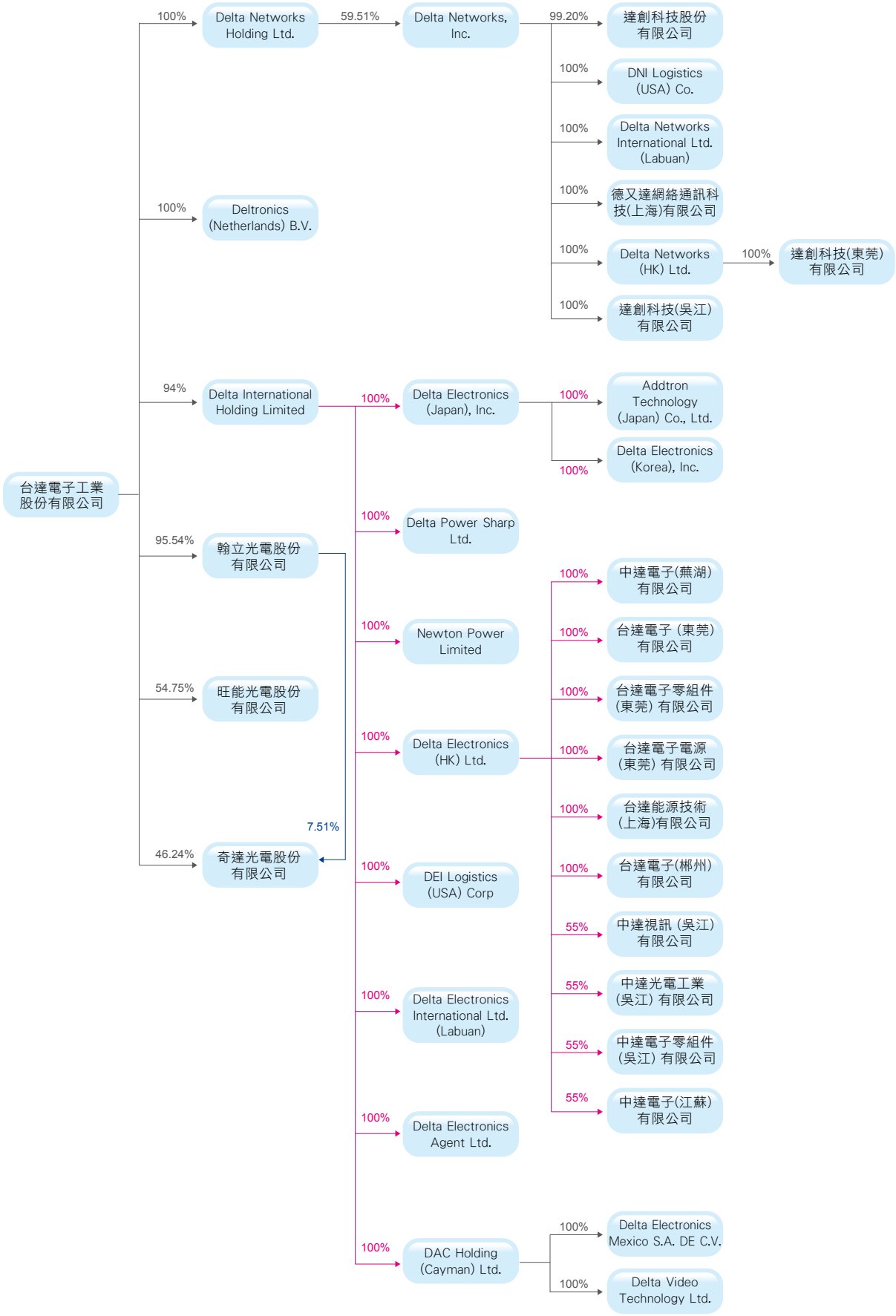

(二)各關係企業基本資料

截至 96 年 12 月 31 日止
單位：仟元

企業名稱	設立日期	地址	實收資本額		主要營業或生產項目
			幣別	金額	
台達電子工業股份有限公司	1971/4	桃園縣龜山鄉山頂村興邦路 31-1 號	NTD	21,064,173	電腦、資訊、電機、電源供應器設備、電子監控系統設備安裝工程與通訊工業零組件及成本之研發、設計、製造和行銷業務
達創科技股份有限公司	1998/10	桃園縣龜山鄉山鶯路 252 號	NTD	500,000	電腦網路及週邊設備之研發、設計、製造及銷售
翰立光電股份有限公司	1999/12	新竹科學工業園區研發二路 2 號 4 樓	NTD	1,443,750	該公司已於 2007 年 12 月 12 日召開股東臨時會決議解散
Delta International Holding Limited	1993/7	Scotia Center, 4th Floor, P.O. Box 2804, George Town, Grand Cayman, Cayman Islands	NTD USD	2,335,320 72,000	投資事業
Delta Electronics (Japan), Inc.	1991/11	2-1-14 Shiba Daimon, Minato-ku, Tokyo, 105-0023, Japan	NTD JPY	55,043 190,000	經營電源、視訊、零組件、機電等產品及材料之買賣
Delta Electronics Agent Limited	1997/12	Trident Chambers, P.O. Box 146, Road Town, Tortola, British Virgin Islands	NTD USD	324 10	提供作業管理服務
Delta Electronics (H.K.) Limited	1994/8	21/ F, Prosperity Centre, 25 Chong Yip Street, Kwun Tong, Hong Kong	NTD HKD	9,264,032 2,228,002	投資事業
台達電子 (東莞) 有限公司	1993/10	中國廣東省東莞市石碣鎮新城區	NTD USD	1,959,074 60,400	經營變壓器及電源供應器等電子產品之製造及銷售業務
Delta Power Sharp Limited	1995/11	21/ F, Prosperity Centre, 25 Chong Yip Street, Kwun Tong, Hong Kong	NTD HKD	41,580 10,000	提供作業管理服務
台達電子零組件 (東莞) 有限公司	1998/10	中國廣東省東莞市石碣鎮新城區	NTD USD	1,191,986 36,750	經營變壓器等電子產品之製造及銷售業務
達創科技 (東莞) 有限公司 (原名 : 台達電子工業 (東莞) 有限公司)	1998/10	中國廣東省東莞市石碣鎮新城區	NTD USD	956,833 29,500	其他具有接收器具之無線電傳輸器具、其他無線電廣播接收機之製造及銷售業務
台達電子電源 (東莞) 有限公司	1998/12	中國廣東省東莞市石碣鎮新城區	NTD USD	1,365,514 42,100	經營電源供應器等電子產品之製造及銷售業務
Addtron Technology (Japan) Co. Ltd.	1998/3	2-1-14 Shiba Daimon, Minato-ku, Tokyo, 105-0023, Japan	NTD JPY	10,429 36,000	電腦網路及週邊設備之買賣
DEI Logistics (USA) Corp.	2000/1	4405 Cushing Parkway, Fremont, CA 94538 U.S.A.	NTD USD	16,218 500	提供海外發貨倉儲作業服務
中達電子 (江蘇) 有限公司	1999/12	中國江蘇省吳江市松陵鎮	NTD USD	1,297,400 40,000	經營變壓器及電源供應器等電子產品之製造及銷售業務
中達電子零組件 (吳江) 有限公司	2000/8	中國江蘇省吳江市松陵鎮	NTD USD	2,880,552 88,810	經營變壓器等電子產品之生產及銷售業務
中達光電工業 (吳江) 有限公司	2000/9	中國江蘇省吳江市松陵鎮	NTD USD	940,615 29,000	經營專供配合機器使用之電子控制設備等之生產及銷售業務
中達視訊 (吳江) 有限公司	2001/2	中國江蘇省吳江市松陵鎮	NTD USD	940,615 29,000	經營彩色影像投射器等之生產及銷售業務
DNI Logistics (USA) Corporation	2001/7	4425 Cushing Parkway, Frement, CA 94538 U.S.A.	NTD USD	16,218 500	電腦網路及週邊設備之買賣及進出口業務
Delta Networks Holding Limited	2002/11	Scotia Center, 4th Floor, P.O. Box 2804, George Town, Grand Cayman, Cayman Islands	NTD USD	1,290,913 39,800	投資事業
Delta Networks, Inc.	2002/11	Scotia Center, 4th Floor, P.O. Box 2804, George Town, Grand Cayman, Cayman Islands	NTD USD	1,940,910 59,840	投資事業
台達能源技術 (上海) 有限公司	2003/12	中國上海市浦東新區顧路鎮曹路工業小區民夏路 238 號 2 樓	NTD RMB	1,054,151 237,400	產品外觀設計等之技術服務業務
Delta Electronics (Korea), Inc.	2004/3	Donghwa B/D, 5F, 235-6 Nonhyun-Dong, Kangnam-ku, Seoul, Korea	NTD KRW	1,730 50,000	經營電源、視訊、零組件、機電等產品及材料之買賣

企業名稱	設立日期	地址	實收資本額		主要營業或生產項目
			幣別	金額	
DAC Holding (Cayman) Limited	1997/9	Scotia Center, 4th Floor, P.O. Box 2804, George Town, Grand Cayman, Cayman Islands	NTD USD	720,057 22,200	投資事業
Delta Electronics Mexico, S.A. DE C.V.	1998/4	Uno Poniente 19955 Col.Cd.Industrial Nueva Tijuana, B.C. Mexico	NTD MXN PESOS	160,240 53,684	經營製造及銷售電子產品
Delta Video Technology Limited	1998/6	Portculis TrustNet Chambers, P.O. Box 3444, Road Town, Tortola, British Virgin Islands	NTD USD	505,986 15,600	經營及銷售電子產品
Deltronics (Netherlands) B.V.	2000/2	Zandsteen 15, 2132 MZ Hoofddorp, The Netherlands	NTD EURO	36,551 765	經營電源、視訊、零組件、機電等產品及材料之買賣
旺能光電股份有限公司	2004/11	新竹科學園區研發二路 2 號 3 樓	NTD	1,138,640	研究、設計、製造及銷售太陽能電池及相關系統等
Delta Electronics International Limited (Labuan)	2004/12	Level 9F, Main Office Tower, Financial Park, 87000 Labuan FT, Malaysia	NTD USD	64,870 2,000	經營及銷售電子產品
Delta Networks International Limited (Labuan)	2004/12	Level 9F, Main Office Tower, Financial Park, 87000 Labuan FT, Malaysia	NTD USD	32,435 1,000	電腦網路及週邊設備之買賣及進出口業務
Newton Power Limited	1995/8	22/F, Prosperity Centre, 25 Chong Yip Street, Kwun Tong, Kowloon, Hong Kong	NTD HKD	8,402 2,021	電源供應器等電子產品之研發及銷售
奇達光電股份有限公司	2006/5	台南縣新市鄉環西路一段 3 號 3 樓	NTD	892,000	電子零組件、電器及視聽電子產品之研發、設計、製造及銷售
中達電子 (蕪湖) 有限公司	2006/12	中國安徽省蕪湖出口加工區	NTD USD	389,220 12,000	經營變壓器及電源供應器等電子產品之製造及銷售業務
台達電子 (郴州) 有限公司	2007/10	中國湖南省郴州出口加工區	NTD USD	259,480 8,000	經營變壓器及電源供應器等電子產品之製造及銷售業務
Delta Networks (H.K.) Limited	2007/10	21/ F, Prosperity Centre, 25 Chong Yip Street, Kwun Tong, Hong Kong	NTD USD	1,135,225 35,000	投資事業
達創科技 (吳江) 有限公司	2007/11	中國江蘇省吳江經濟開發區江興東路 1688 號	NTD USD	162,175 5,000	其他具有接收器具之無線電傳輸器具、其他無線電廣播接收機之製造及銷售業務
德又達網絡通訊科技 (上海) 有限公司	2007/12	中國上海市浦東新區顧路鎮曹路工業小區民夏路 238 號 1 樓	NTD USD	16,218 500	電腦軟體設計業務

註 1：關係企業如為外國公司，相關數字應以報告日之兌換率換算為新台幣列示。
美元：32.4350　日幣：0.2897　泰幣：1.1022
港幣：4.1580　人民幣：4.4404　韓幣：0.0346
墨西哥幣：2.9849
歐元：47.7790

(三) 推定為有控制與從屬關係者其相同股東資料

推定原因	名稱或姓名 (註 1)	持有股份 (註 2)		設立日期	地址	實收資本額	主要營業項目
		股數	持股比例				
無	無	無	無	無	無	無	無

註 1：屬法人股東相同者，填法人名稱；自然人股東相同者，填自然人姓名。自然人股東僅填寫推定原因、姓名及持有股份。
註 2：持有股份係填入股東對控制公司之持股資料。

(四) 整體關係企業涵蓋之行業及分工情形

整體關係企業經營業務所涵蓋之行業主要包括投資控股、電子產品之研發、設計、製造、銷售、貿易、發貨倉儲及作業管理服務等。

各關係企業間分工情形說明如下：

1. 台達電子工業股份有限公司透過以下關係企業生產製造電子產品：
   (1) 台達電子 (東莞) 有限公司
   (2) 台達電子零組件 (東莞) 有限公司
   (3) 台達電子電源 (東莞) 有限公司
   (4) 中達電子 (江蘇) 有限公司
   (5) 中達電子零組件 (吳江) 有限公司
   (6) 中達光電工業 (吳江) 有限公司
   (7) 中達視訊 (吳江) 有限公司
   (8) 中達電子 (蕪湖) 有限公司
   (9) 台達電子 (郴州) 有限公司
   (10) Delta Electronics Mexico, S.A. de C.V.

2. 以下關係企業為上述 (1) - (9) 公司提供作業管理服務：
   Delta Power Sharp Limited
   Delta Electronics Agent Limited

3. 以下關係企業為上述 (1) - (10) 公司經營銷售電子產品：
   Delta Electronics International Limited (Labuan)
   Delta Electronics (Japan), Inc.
   Delta Electronics (Korea), Inc.
   Delta Video Technology Limited
   Deltronics (Netherlands) B.V.

4. 以下關係企業提供海外發貨倉儲作業服務：
   DEI Logistics (USA) Corp.

5. Delta Networks, Inc. 透過達創科技股份有限公司研發、設計、製造及銷售電子產品；透過達創科技 (東莞) 有限公司及達創科技 (吳江) 有限公司生產製造電子產品；透過 Delta Networks International Ltd.(Labuan) 經營銷售電子產品；透過 DNI Logistics (USA) Corp. 提供海外發貨倉儲作業服務；透過德又達網絡通訊科技 (上海) 有限公司設計電腦軟體。

(五) 各關係企業董事、監察人及總經理資料

截至 96 年 12 月 31 日止

企業名稱	職稱	姓名或代表人	持有股份	
			股數	持股比率
台達電子工業股份有限公司	董事長	鄭崇華	132,283,102	6.28%
	副董事長 / 執行長	海英俊	727,196	0.03%
	董事 / 總經理	柯子興	746,057	0.04%
	董事	鄭平	6,759,741	0.32%
	董事	許榮源	1,954,823	0.09%
	董事	羅益強	254,826	0.01%
	董事	張訓海	609,370	0.03%
	董事	FRED CHAI YAN LEE (李澤元)	0	0.00%
	監察人	謝逸英	42,862,821	2.03%
	監察人	黃崇興	0	0.00%
達創科技股份有限公司	董事長	英屬蓋曼群島商達創科技股份有限公司代表人梁克勇	49,598,871	99.20%
	董事	英屬蓋曼群島商達創科技股份有限公司代表人鄭安		
	董事	英屬蓋曼群島商達創科技股份有限公司代表人廖曉狄		
	監察人	英屬蓋曼群島商達創科技股份有限公司代表人劉炯朗		
翰立光電股份有限公司 (該公司已於 2007 年 12 月 12 日召開股東臨時會決議解散)	董事長	台達電子工業股份有限公司代表人鄭崇華	137,932,068	95.54%
	董事	台達電子工業股份有限公司代表人莊炎山		
	董事	台達電子工業股份有限公司代表人梁榮昌		
	監察人	台達電子工業股份有限公司代表人海英俊		
Delta International Holding Limited	董事	鄭崇華	NA	NA
	董事	海英俊	NA	NA
	董事	柯子興	NA	NA
	董事	鄭平	NA	NA
	董事	許榮源	NA	NA
Delta Electronics (Japan), Inc.	代表取締役	鄭崇華	NA	NA
	代表取締役	柯進興	NA	NA
	代表取締役	蔡榮騰	NA	NA
	取締役	柯子興	NA	NA
	監察役	朱知遠	NA	NA
Delta Electronics Agent Limited	董事	朱知遠	NA	NA
	董事	鄭平	NA	NA
	董事	陳文欽	NA	NA
Delta Electronics (H.K.) Limited	董事	鄭崇華	NA	NA
	董事	海英俊	NA	NA
	董事	柯子興	NA	NA
	董事	鄭平	NA	NA
	董事	許榮源	NA	NA
台達電子 (東莞) 有限公司	董事長	柯子興	NA	NA
	董事 / 總經理	鄭平	NA	NA
	董事	鄭安	NA	NA
Delta Power Sharp Limited	董事	鄭平	NA	NA
	董事	朱知遠	NA	NA
	董事	許榮源	NA	NA
	董事	李秀錦	NA	NA
	董事	曾紀堅	NA	NA
台達電子零組件 (東莞) 有限公司	董事長	柯子興	NA	NA
	董事 / 總經理	鄭平	NA	NA
	董事	許榮源	NA	NA
達創科技 (東莞) 有限公司 (原名：台達電子工業 (東莞) 有限公司)	董事長	梁克勇	NA	NA
	董事 / 總經理	鄭安	NA	NA
	董事	李宜平	NA	NA

企業名稱	職稱	姓名或代表人	持有股份	
			股數	持股比率
台達電子電源 (東莞) 有限公司	董事長	柯子興	NA	NA
	董事／總經理	鄭平	NA	NA
	董事	海英俊	NA	NA
Addtron Technology (Japan) Co. Ltd.	代表取締役	柯進興	NA	NA
	取締役	王淑玲	NA	NA
	取締役	平松重義	NA	NA
	監察役	朱知遠	NA	NA
DEI Logistics (USA) Corp.	董事／總經理	姚鍾秀	NA	NA
	董事	李朱文莉	NA	NA
中達電子 (江蘇) 有限公司	董事長	鄭崇華	NA	NA
	總經理	鄭平	NA	NA
	董事	柯子興	NA	NA
	董事	廖慶龍	NA	NA
中達電子零組件 (吳江) 有限公司	董事長	鄭崇華	NA	NA
	總經理	鄭平	NA	NA
	董事	許榮源	NA	NA
	董事	廖慶龍	NA	NA
中達光電工業 (吳江) 有限公司	董事長	鄭崇華	NA	NA
	總經理	鄭平	NA	NA
	董事	柯子興	NA	NA
	董事	張訓海	NA	NA
中達視訊 (吳江) 有限公司	董事長	鄭崇華	NA	NA
	總經理	鄭平	NA	NA
	董事	柯進興	NA	NA
	董事	傅潔	NA	NA
DNI Logistics (USA) Corporation	董事／總經理	鄭安	NA	NA
	董事	姚鍾秀	NA	NA
	董事	李朱文莉	NA	NA
Delta Networks Holding Limited	董事	鄭崇華	NA	NA
	董事	梁克勇	NA	NA
	董事	鄭安	NA	NA
Delta Networks, Inc.	董事	鄭崇華	NA	NA
	董事	海英俊	NA	NA
	董事	梁克勇	NA	NA
	董事	鄭安	NA	NA
	董事	劉炯朗	NA	NA
	董事	沈平	NA	NA
	董事	舒維都	NA	NA
台達能源技術 (上海) 有限公司	董事長	鄭崇華	NA	NA
	董事／總經理	FRED CHAI YAN LEE (李澤元)	NA	NA
	董事	海英俊	NA	NA
	監事	范植祿	NA	NA
Delta Electronics (Korea), Inc.	代表理事	張熙	NA	NA
	代表理事	柯進興	NA	NA
	理事	平松重義	NA	NA
	理事	孔祥松	NA	NA
	監察理事	朱知遠	NA	NA
DAC Holding (Cayman) Limited	董事	鄭崇華	NA	NA
	董事	海英俊	NA	NA
	董事	柯進興	NA	NA
Delta Electronics Mexico, S.A. DE C.V.	董事	于德安	1	0.00%
	董事	朱知常	NA	NA

企業名稱	職稱	姓名或代表人	持有股份	
			股數	持股比率
Delta Video Technology Limited	董事	黃銘孝	NA	NA
	董事	柯進興	NA	NA
	董事	王淑玲	NA	NA
Deltronics (Netherlands) B.V.	董事	許榮源	NA	NA
	董事	張財星	NA	NA
	董事	張訓海	NA	NA
旺能光電股份有限公司	董事長	台達電子工業股份有限公司代表人梁榮昌	62,338,596	54.75%
	董事／總經理	台達電子工業股份有限公司代表人袁明來		
	董事	台達電子工業股份有限公司代表人鄭崇華		
	董事	台達電子工業股份有限公司代表人海英俊		
	董事	郭禮青	1,220,000	1.07%
	監察人	范植祿	0	0.00%
	監察人	創新工業技術移轉股份有限公司代表人盧伯誠	3,424,539	3.01%
Delta Electronics International Limited (Labuan)	董事	海英俊	NA	NA
	董事	鄭平	NA	NA
	董事	柯子興	NA	NA
	董事	許榮源	NA	NA
	董事	朱知遠	NA	NA
Delta Networks International Limited (Labuan)	董事	梁克勇	NA	NA
	董事	鄭安	NA	NA
	董事	李宜平	NA	NA
Newton Power Limited	董事	李忠傑	NA	NA
	董事	林文祥	NA	NA
	董事	王淑玲	NA	NA
	董事	梁洛騰	NA	NA
	董事	鄧柏村	NA	NA
奇達光電股份有限公司	董事長	莊炎山	NA	NA
	董事	台達電子工業股份有限公司代表人柯子興	41,250,000	46.24%
	董事	台達電子工業股份有限公司代表人劉亮甫		
	董事	元奇投資有限公司代表人吳炳昇	41,250,000	46.24%
	董事	元奇投資有限公司代表人何玄政		
	監察人	台達電子工業股份有限公司代表人王淑玲	41,250,000	46.24%
	監察人	元奇投資有限公司代表人陳世賢	41,250,000	46.24%
中達電子 (蕪湖) 有限公司	董事長	柯子興	NA	NA
	總經理／董事	鄭平	NA	NA
	董事	許榮源	NA	NA
	監察人	曾紀堅	NA	NA
台達電子 (郴州) 有限公司	董事長	柯子興	NA	NA
	總經理／董事	鄭平	NA	NA
	董事	許榮源	NA	NA
	監察人	曾紀堅	NA	NA
Delta Networks (H.K.) Limited	董事	梁克勇	NA	NA
	董事	鄭安	NA	NA
達創科技 (吳江) 有限公司	董事長	梁克勇	NA	NA
	總經理／董事	鄭安	NA	NA
	董事	李朝鍾	NA	NA
德又達網絡通訊科技 (上海) 有限公司	董事長	梁克勇	NA	NA
	總經理／董事	鄭安	NA	NA
	董事	李強	NA	NA

(六) 各關係企業營運概況

截至 96 年 12 月 31 日止

單位：新台幣仟元 (除每股盈餘為新台幣元外)

企 業 名 稱	資本額	資產總值	負債總額	淨值	營業收入	營業損益	本期損益 (稅後)	每股盈損 (元)(稅後)
台達電子工業股份有限公司	21,064,173	83,335,108	23,554,255	59,780,853	39,255,570	1,938,043	15,061,305	7.15
達創科技股份有限公司	500,000	1,961,416	791,909	1,169,507	2,840,692	281,677	399,867	8.00
翰立光電股份有限公司	1,443,750	6,151	2,368	3,783	0	(214,955)	(215,989)	(1.50)
Delta International Holding Limited	2,335,320	43,758,796	8,949	43,749,848	0	(16,338)	11,801,766	163.91
Delta Electronics (Japan), Inc.	55,043	1,009,970	921,324	88,646	1,416,585	36,381	9,043	2,379.81
Delta Electronics Agent Limited	324	13,061	2,064	10,997	21,944	873	1,078	107.83
Delta Electronics (H.K.) Limited	9,264,032	14,821,641	260,149	14,561,493	0	(321)	605,992	0.27
台達電子 (東莞) 有限公司	1,959,074	6,509,747	3,973,606	2,536,141	6,300,078	193,415	226,122	NA (註 2)
Delta Power Sharp Limited	41,580	67,899	6,852	61,047	27,707	167	494	0.05
台達電子零組件 (東莞) 有限公司	1,191,986	5,503,441	3,700,058	1,803,383	7,848,871	317,556	482,553	NA (註 2)
達創科技 (東莞) 有限公司 (原名：台達電子工業 (東莞) 有限公司)	956,833	5,285,776	3,647,787	1,637,988	9,967,127	395,080	637,099	NA (註 2)
台達電子電源 (東莞) 有限公司	1,365,514	17,241,812	13,481,282	3,760,529	31,928,465	1,119,662	1,470,338	NA (註 2)
Addtron Technology (Japan) Co. Ltd.	10,429	12,661	403	12,258	6,513	1,355	894	1,241.42
DEI Logistics (USA) Corp.	16,218	1,784,200	1,750,360	33,841	5,062,327	8,722	4,819	9.64
中達電子 (江蘇) 有限公司	1,297,400	12,999,204	10,078,983	2,920,221	32,381,650	1,445,412	1,337,712	NA (註 2)
中達電子零組件 (吳江) 有限公司	2,880,552	7,054,423	3,487,093	3,567,330	8,224,065	419,188	361,684	NA (註 2)
中達光電工業 (吳江) 有限公司	940,615	2,723,557	1,071,280	1,652,277	4,124,785	601,813	545,125	NA (註 2)
中達視訊 (吳江) 有限公司	940,615	2,706,353	1,653,118	1,053,236	3,744,404	203,789	230,910	NA (註 2)
DNI Logistics (USA) Corporation	16,218	518,836	491,708	27,129	1,329,668	2,613	2,121	4.24
Delta Networks Holding Limited	1,290,913	7,019,929	39	7,019,890	0	(707)	2,402,956	60.38
Delta Networks, Inc.	1,940,910	9,726,685	230,712	9,495,973	0	(37,725)	1,874,342	1.97
台達能源技術 (上海) 有限公司	1,054,151	971,434	58,220	913,214	375,355	(4,873)	873	NA (註 2)
Delta Electronics (Korea), Inc.	1,730	17,380	10,681	6,699	78,616	2,252	1,812	181.18
DAC Holding (Cayman) Limited	720,057	210,659	0	210,659	0	(193)	(28,894)	(1.30)
Delta Electronics Mexico, S.A. DE C.V.	160,240	212,235	18,777	193,458	64,436	6,805	(2,696)	(2.51)
Delta Video Technology Limited	505,986	100,466	85,400	15,066	64,569	(33,680)	(25,912)	(1.66)
Deltronics (Netherlands) B.V.	36,551	139,480	85,642	53,838	333,582	8,755	7,227	9.45
旺能光電股份有限公司	1,138,640	5,631,375	692,387	4,938,988	3,868,380	644,370	620,550	7.01
Delta Electronics International Ltd. (Labuan)	64,870	46,560,392	31,624,313	14,936,079	122,743,784	7,661,270	7,414,062	3,707.03
Delta Networks International Ltd. (Labuan)	32,435	6,305,455	5,165,294	1,140,161	19,193,115	737,583	696,042	696.04
Newton Power Limited	8,402	56,095	23,269	32,827	115,789	(616)	1,282	0.63
奇達光電股份有限公司	892,000	72,331	71,244	1,087	0	(281,041)	(767,140)	(8.60)
中達電子 (蕪湖) 有限公司	389,220	535,843	165,617	370,227	97,358	(31,601)	(34,556)	NA (註 2)
台達電子 (郴州) 有限公司	259,480	268,700	10,370	258,329	0	(6,327)	(6,327)	NA (註 2)
Delta Networks (H.K.) Limited	1,135,225	1,925,957	0	1,925,957	0	0	277,759	7.94
達創科技 (吳江) 有限公司	162,175	164,247	93	164,155	0	(90)	(11)	NA (註 2)
德又達網絡通訊科技 (上海) 有限公司	16,218	19,998	3,696	16,302	0	(70)	(70)	NA (註 2)

註 1：關係企業如為外國公司，相關數字應以報告日之兌換率換算為新台幣列示。

	12/31/07	年平均		12/31/07	年平均
美元：	32.4350	32.8500	人民幣：	4.4404	4.3200
日幣：	0.2897	0.2800	韓幣：	0.0346	0.0354
泰幣：	1.1022	0.9500	墨西哥幣：	2.9849	3.0100
港幣：	4.1580	4.2100	歐元：	47.7790	45.0000

註 2：因公司型態為有限公司，故無股數。

(七) 台達電子工業股份有限公司關係企業合併財務報表聲明書

聲明書

本公司民國九十六年度 (自民國九十六年一月一日至十二月三十一日止) 依「關係企業合併營業報告書、關係企業合併財務報表及關係報告書編製準則」，應納入編製關係企業合併財務報表之公司與依財務會計準則第七號應納入編製母子公司合併財務報表之公司均相同，且關係企業合併財務報表所應揭露相關資訊於前揭母子公司合併財務報表中均已揭露，爰不再另行編製關係企業合併財務報表。

特此聲明

台達電子工業股份有限公司

負責人：鄭崇華

中華民國九十七年二月二十五日

關係報告書：無

二、最近年度及截至年報刊印日止，私募有價證券辦理情形：無

三、最近年度及截至年報刊印日止，子公司持有或處分本公司股票情形：無

四、其他必要補充說明事項：

本公司財務人員及稽核人員取得證照之情形

(一) 財務人員取得證照情形：

美國紐約州會計師考試及格

美國華盛頓州會計師考試及格

國際管理會計師考試及格

加拿大證券經紀人考試及格

加拿大共同基金交易員執照

國際稽核師執照

台灣稽核師執照

台灣會計師執照

台灣財稅行政高等二級考試及格

(二) 稽核人員取得證照情形：

台灣及美國加州與科羅拉多州會計師執照

台灣及國際稽核師執照

美國加州房地產、保險、公證人執照

五、發生證券交易法第三十六條第二項第二款所定對股東權益或證券價格有重大影響之事項

最近年度及截至年報刊印日止，發生證券交易法第 36 條第 2 項第 2 款所定對股東權益或證券價格有重大影響之事項：無

台達電子工業股份有限公司

董事長　鄭崇華

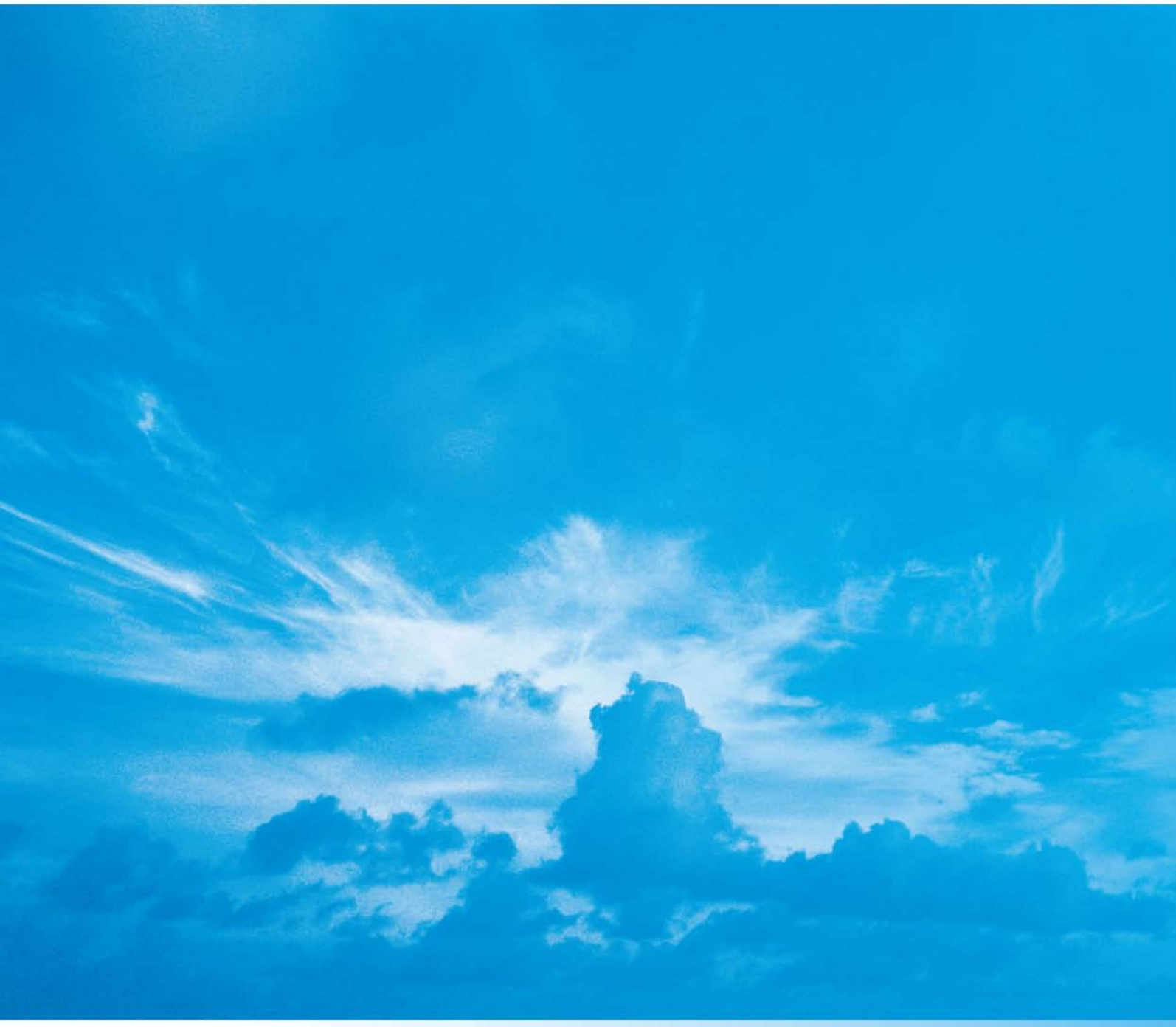

11491臺北市內湖區瑞光路186號
電話：(02)8797-2088　傳真：(02)8797-2120
www.delta.com.tw