股票代碼：2308

台達電子工業股份有限公司
2013 年報

本公司網站：www.deltaww.com
公開資訊觀測站網址：newmops.twse.com.tw
刊印日期：民國103年4月29日

台達 DELTA
Smarter. Greener. Together.

一、本公司發言人	姓　　名：周志宏 職　　稱：企業信息部資深協理 聯 絡 電 話：(02) 8797-2088 電子郵件信箱：2308@delta.com.tw **代理發言人** 姓　　名：吳美慧 職　　稱：企業信息部資深經理 聯 絡 電 話：(02) 8797-2088 電子郵件信箱：2308tw@delta.com.tw
二、公司及工廠所在地	總　公　司：33370 桃園縣龜山工業區興邦路31-1號 電　　話：(03) 362-6301 台北辦公室：11491 台北市內湖區瑞光路186號 電　　話：(02) 8797-2088 桃 園 一 廠：33370 桃園縣龜山工業區興邦路31-1號 電　　話：(03) 362-6301 桃 園 二 廠：33341 桃園縣龜山工業區山鶯路252號 電　　話：(03) 359-1968 桃 園 三 廠：33068 桃園縣桃園市興隆路18號 電　　話：(03) 362-6301 平　鎮　廠：32460 桃園縣平鎮市中興路平鎮段458號 電　　話：(03) 469-4861 中 壢 一 廠：32063 桃園縣中壢市中壢工業區東園路3號 電　　話：(03) 452-6107 中 壢 二 廠：32063 桃園縣中壢市中壢工業區南園路4號 電　　話：(03) 452-6107 台南分公司：74144 台南市善化區環東路二段39號 電　　話：(06) 505-6565 台中分公司：42881 台中市大雅區科雅路46號5樓 電　　話：(04) 2567-7670
三、股票過戶機構	名　　稱：元富證券股份有限公司 地　　址：10560 台北市松山區光復北路11巷35號地下一樓 網　　址：www.masterlink.com.tw 電　　話：(02) 2768-6668
四、最近年度財務報告簽證會計師	簽證會計師：葉冠妏、曾惠瑾 事務所名稱：資誠聯合會計師事務所 地　　址：11012 台北市信義區基隆路一段333號27樓 網　　址：www.pwc.tw 電　　話：(02) 2729-6666
五、海外有價證券掛牌買賣之交易場所名稱及查詢該海外有價證券資訊之方式	海外有價證券掛牌買賣之交易場所名稱：盧森堡證券交易所 查詢該海外有價證券資訊之方式：www.bourse.lu/home
六、公司網址	**www.deltaww.com**

台達榮獲《遠見雜誌》CSR企業社會責任雙料首獎

十年獲九首獎 全台之最

2014年台達榮獲《遠見雜誌》第十屆CSR企業社會責任獎「整體績效組」及「永續經營組」雙料首獎，是唯一連續兩年同時獲得兩項首獎之企業。自2005年《遠見雜誌》舉辦首屆企業社會責任獎以來，台達累計獲得9座首獎殊榮，為全台之最。

多年來，台達將企業社會責任納入經營策略，全面關注所有利害相關人的利益。**在公司治理方面**，台達整體經營績效獲得投資人肯定，公司市值成長一倍，已超過新台幣4,000億元。

在環保節能方面，台達秉持「環保 節能 愛地球」的經營使命，致力開發高效節能、綠能產品及解決方案。2010至2013年，台達為全球客戶節省近119億度用電，等同減少近640萬公噸的二氧化碳排放。此外，台達積極推廣綠建築，全球共有11座獲認證的綠建築，2013年節省逾1,200萬度電。

在社會參與方面，台達自2000年起即投入環境教育推廣，超過十年長期深耕環境倡議，歷年參與人次已超過千萬。此外，台達以「能源、氣候、綠建築」為主軸，以大型環境展演及贊助「看見台灣」空拍紀錄片等方式喚起民眾的環境意識，並積極培育綠領人才、將重要國際會議最新氣候變遷資訊與國內民眾分享，持續發揮企業社會責任的正向影響力。

目錄

壹· 致股東報告書 003

貳· 公司簡介 005

參· 公司治理報告 009

一、組織系統 009

二、董事、總經理、副總經理、協理、各部門及分支機構主管資料 011

三、公司治理運作情形 017

四、會計師公費資訊 035

五、更換會計師資訊 036

六、公司之董事長、總經理、負責財務或會計事務之經理人，最近一年內曾任職於簽證會計師所屬事務所或其關係企業者，其姓名、職稱及任職期間 036

七、最近年度及截至年報刊印日止，董事、經理人及持股比例超過百分之十之股東股權移轉及股權質押變動情形 037

八、持股比例占前十名之股東，其相互間為關係人或為配偶、二親等以內之親屬關係之資訊 038

九、公司、公司之董事、經理人及公司直接或間接控制之事業對同一轉投資事業之持股數及綜合持股比例 039

肆· 企業社會責任 040

一、追求利害相關者間的均衡利益 040

二、致力環保節能 043

三、擴大社會參與 046

伍· 募資情形 049

一、資本及股份 049

二、公司債辦理情形 054

三、特別股辦理情形 054

四、海外存託憑證辦理情形 054

五、員工認股權憑證辦理情形 055

六、限制員工權利新股辦理情形 056

七、併購或受讓他公司股份發行新股辦理情形 056

八、資金運用計畫執行情形 056

陸· 營運概況 057

一、業務內容 057
二、市場及產銷概況 061
三、最近二年度及截至年報刊印日止從業員工資料 067
四、環保支出資訊 067
五、勞資關係 068
六、重要契約 071

柒· 財務概況 073

一、最近年度財務報告 073
二、最近年度經會計師查核簽證之公司個體財務報告 219
三、最近年度財務報告之審計委員會審查報告 328
四、最近五年度簡明資產負債表及綜合損益表 329
五、最近五年度財務分析 337
六、公司及其關係企業財務周轉情形 342

捌· 財務狀況及財務績效之檢討分析與風險事項 343

一、財務狀況 343
二、財務績效 344
三、現金流量 345
四、最近年度重大資本支出對財務業務之影響 346
五、最近年度轉投資政策、其獲利或虧損之主要原因、改善計畫及未來一年投資計畫 346
六、最近年度及截至年報刊印日止之風險事項 346
七、其他重要事項 351

玖· 特別記載事項 352

一、關係企業相關資料 352
二、最近年度及截至年報刊印日止，私募有價證券辦理情形 370
三、最近年度及截至年報刊印日止，子公司持有或處分本公司股票情形 370
四、其他必要補充說明事項 370
五、發生證券交易法第三十六條第二項第二款所定對股東權益或證券價格有重大影響之事項 372

壹．致股東報告書

董事長 海英俊

各位親愛的股東：

「環保 節能 愛地球」 是台達自創立初期即奉為圭臬的經營使命，透過深厚的研發實力持續創新，提供市場所需的節能產品及解決方案，在忠實履行企業社會責任之同時，更能不斷提昇營運績效與獲利能力，獲得大眾的認同，回報股東的支持。

去年台達有不錯的表現，營收與獲利持續成長。2013年台達合併營業額為新台幣1,771億元，較上年度成長3%；營業毛利為450億元，毛利率25.4%，金額較上年度增加 7%；營業淨利為新台幣195億元，占營收11%，金額較上年度成長13%；而稅後淨利為新台幣178億元，淨利率10%，金額比上年度成長20%。2013年台達每股稅後盈餘 (EPS) 為新台幣7.32元，為歷史新高。2013年台達股東權益報酬率 (ROE) 為20.2%，股東年投資報酬率超過 60%，P/E比值超過20倍，市值逾四仟億台幣，外資法人持股達76%，顯示台達的經營理念與營運績效深獲市場肯定。以下謹就過去一年台達三大事業領域之經營成果與未來展望作簡要報告。

電源及零組件

電源及零組件事業為台達之根基，長期以來貢獻卓著，為營收及獲利主要來源。台達在電源供應器及無刷直流風扇的全球市占率多年來穩居第一，並不斷將在資通訊、工業、汽車及消費性電子產業長期耕耘所累積的核心技術及研發成果，導入雲端應用、醫療、電動車、智慧家庭、手持及穿戴式裝置等新應用領域，透過提高能源轉換效率、加強能源回收、開發低耗能薄型化散熱風扇及子公司乾坤之熱感式扼流器等整合性微型零組件與模組等方式，結合全球雲端服務蓬勃發展及對環保節能產品需求殷切之趨勢，創造更高附加價值，不僅贏得ODM客戶一致認同，更提供未來台達業務持續成長之動能。

能源管理

台達能源管理業務涵蓋廣泛，主要為工業自動化、電源系統、電源品質管理等相關產品、系統與解決方案，是近年來台達的發展重點，也是台達建立工業品牌，聚焦 Smarter. Greener. Together. 品牌精神的具體展現。工業自動化事業近年來成長快速，除許多創新型產品如機器人、CNC數控系統及工業節能自動化系統等整體解決方案陸續問市外，在主要市場深耕銷售通路、與建立行業專家組織及大客戶服務團隊亦是成功的主要推手。全球製造業對工廠自動化與智慧節能之需求殷切，可望持續為台達帶來充沛的商機。

台達的通訊電源轉換效率向居業界翹楚，業務也隨全球通訊基礎建設之推升而持續成長。台達的全方位資料中心解決方案不僅可提供大型資料中心量身訂製的系統，節省可觀的能源與營運成本，台達也積極拓展企業商機，透過模組化設計，讓企業客戶透過台達機櫃與伺服器的結合，即可在極短時間內完成私有雲建置開始運作，深獲客戶好評。能源管理是台達的發展重點，除持續投入大量研發及業務開發資源外，未來台達也不排除透過併購方式加速成長，躋身世界級工業領導品牌。

智能綠生活

在智能綠生活方面，台達目前以網路通訊及視訊事業為代表。網通事業達創多年來穩健成長，除同時滿足企業客戶高端設備與SOHO市場之需求外，同時扮演台達內部之網通專家角色，支援其他事業單位開發系統與解決方案時所需之大量資料收集與高速傳輸能力。隨著雲端與智能應用快速推展對網路通訊需求與日俱增，達創自然成為台達成長引擎之一。而台達的視訊事業不僅

保持在高階投影顯像領域之主導地位，更透過先進的系統軟體技術及整合台達在感測、網路通訊、電源管理的專業，成功開發出獨步全球的綜合監控與管理集成解決方案，協助管理者快速做出正確決策，目前在智能樓宇、電網與交通運輸、通訊產業、社會安全等領域已累積許多應用實例，對未來發展台達深具信心。

台達的技術能力與市場敏銳度使得台達能不斷隨著產業結構的演進與經濟環境的轉變，在第一時間推出新產品，掌握新興商機，因此長期以來累積多元且精深之技術能力，並得以穩健成長，逐步發展出不同營運模式，從ODM設計製造跨入以整合性系統服務導向的解決方案品牌經營，就是台達本於經營理念，因應外在環境變化而調整策略布局的成長軌跡。新事業的成功需要能洞悉市場發展趨勢、精準判斷客戶需求、提出解決客戶問題的實際方案、並取得客戶認可與採用等四大要素並存，因此台達除各事業部門全力衝刺發展創新產品與更高附加價值的解決方案外，跨事業部門間的協同合作與相關產品技術的整合應用以發揮綜效更是至關重要，這也是台達未來的主要努力目標。

2013年台達三度名列台灣前20大國際品牌，為國內大型電子產業中唯一連續三年以工業品牌得到肯定的企業。台達同時也獲得許多客戶如戴爾、思科、夏普、華碩、Rockwell Automation等長期合作夥伴頒獎表揚。 除客戶外，社會大眾對台達長期在企業社會責任、公司治理、及投資人專業服務的努力成果亦不吝給予肯定。 去年台達連續十二度蟬聯天下雜誌電子業最佳聲望標竿企業第一名，並獲得「企業公民獎」大型企業首獎殊榮、連續三年入選道瓊永續指數 (DJSI, Dow Jones Sustainability Indices) 之「世界指數」(DJSI World) 及去年新發布的「新興市場指數」(DJSI-Emerging Markets)」，也是唯一連續兩年獲得中國第一財經企業社會責任榜之「傑出企業獎」殊榮的台資高科技企業。在公司治理方面，台達自2006年起連續八年獲得證基會「上市(櫃)公司資訊揭露評鑑」A級以上評等，2012~2013更連續獲得A++最高級評等。而繼2012年台達榮獲由 IR Magazine所頒發之「投資人關係最佳實務典範」及「台灣最佳CEO」獎項後，去年一舉獲得「最佳永續發展作法」以及「執行長/總裁之最佳投資人關係獎」兩項大獎，在在顯示海內外社會大眾對台達的肯定。

我們衷心感謝長期來同仁們對公司的貢獻，與客戶、供應商、股東及社會大眾對台達的支持和認同。面對科技發展與市場脈動的快速變化，我們絕不會因過去成績而自滿，更不能對未來發展掉以輕心。全體經營團隊必當盡最大努力，帶領全體同仁朝策略藍圖繼續邁進，以務實的精神貫徹我們擬定的成長方針，實現我們的目標，達成企業使命，傳承台達精神，以具體營運成果展現台達的企圖心及實力，讓台達成為國際間令人尊敬的企業。

最後敬祝大家
身體健康，萬事如意

董事長 陸英俊

貳．公司簡介

▶一、設立日期：民國六十四年八月二十日（改組為股份有限公司）

▶二、公司沿革

民國60年	04月	成立台達電子工業有限公司於新莊民安路，生產電視線圈及電子零組件
民國64年	08月	變更登記為台達電子工業股份有限公司
民國69年	04月	開始生產交換式電源供應器之變壓器及電感元件
民國70年	07月	國內首家開發成功雜訊濾波器，開始進入量產
民國72年	03月	開始生產交換式電源供應器
民國73年	01月	獲美國Zenith頒發品質傑出獎
	01月	5005A為第一個申請UL安規的Power Supply型號
	04月	獲Digital頒發績優廠商獎
民國75年	02月	榮獲美國Rockwell International頒發品質成就獎
	04月	開始生產表面黏著(Surface-Mounting)方式設計之交換式電源供應器，為國內首家採用此項先進技術之交換式電源供應器廠家
民國77年	01月	投資美國Dastek公司，進入世界最先進的薄膜技術領域
	06月	開始生產無碳刷式直流風扇
	12月	19日股票公開上市
民國78年	03月	投資泰國泰達電子股份有限公司，從事製造及銷售電腦、電子設備之零組件業務
	08月	與美國Virginia Polytechnic Institute & State University合作成立R&D實驗室，開發高效率、高功率密度之電源供應器
民國79年	04月	榮獲美國IBM頒發績優廠商獎
	05月	榮獲美國Trish Associates公司評選為全美優良電源供應器廠商第二名
民國80年	11月	榮獲美國惠普HP頒發績優廠商獎
民國81年	01月	筆記型電腦專用電源供應器開始量產
民國82年	04月	榮獲美國IBM頒發績優廠商獎
	12月	依據美國Micro-tech Consultant報導，本公司交換式電源供應器在美銷售市場占有率名列第一，全球銷售市場名列第五
民國83年	02月	榮獲日本NEC頒發優良廠商獎
	07月	榮獲美國安規UL授予自我認證TCP (Total Certificated Program)殊榮
	09月	推出通信用直流供電系統
民國84年	05月	推出變頻式馬達控制器
	08月	榮獲美國GE LIGHTING頒發優良廠商獎
民國85年	03月	榮獲美國Intel頒發優良廠商獎
	04月	榮獲美國Micro-tech Consultant評選為美國及全球交換式電源供應器銷售量第一名廠商
	07月	推出不斷電電源系統
民國86年	06月	榮獲日本富士通頒發優良廠商獎
	10月	榮獲日本松下電器優秀賞及三菱頒發優良廠商獎
民國87年	11月	中壢廠通過ISO-14001認證並獲美國HP頒發傑出協力廠商獎
	12月	不斷電電源系統榮獲中華民國國家精品獎
民國88年	01月	原網路產品事業部獨立為達創科技股份有限公司
	03月	榮獲美國DELL頒發白金級全球最佳供應商獎
民國89年	04月	榮獲日本NEC頒發優良廠商獎
	05月	加入美國麻省理工學院 (MIT) 活氧計畫 (Oxygen Project) 聯盟
	10月	大陸東莞各廠通過ISO-14001認證
民國90年	03月	榮獲美國Intel頒發傑出技術與品質廠商獎
	05月	轉投資公司乾坤科技股份有限公司上市
	06月	榮獲日本富士通頒發傑出協力廠商獎
	12月	大陸吳江廠完工啟用，並通過ISO-9000認證
民國91年	01月	大陸吳江廠通過TL-9000認證
	03月	榮獲美國Intel頒發優良廠商獎及傑出品質廠商獎
	09月	榮獲日本SONY頒發PS2優良廠商獎

民國91年	10月	推出42 吋4：3 DLP內投影電視
	12月	榮獲美國Intel頒發優異的合作與支援廠商獎
民國92年	03月	榮獲韓國Samsung及美國Black & Decker頒發優良廠商獎
	08月	榮獲日本NEC頒發優良廠商獎
	12月	榮獲Asset雜誌之Asset Benchmark Research評選為亞洲地區公司治理最佳典範獎
	12月	榮獲美國Micro-tech Consultant評選為2003年全球電源供應器銷售量第一名廠商
民國93年	06月	56吋16：9 DLP內投影電視榮獲總統親頒第十二屆國家產品形象金質獎
	07月	榮獲美國Microsoft頒發全球最佳供應商獎
	08月	榮獲日本NEC頒發技術榮譽獎及美國Black & Decker頒發優良廠商獎
	11月	投資成立旺能光電股份有限公司，從事太陽能電池之研究開發與製造
	12月	榮獲美國Cisco頒發全球最佳供應商獎
民國94年	01月	榮獲日本SONY頒發最佳合作夥伴獎
	06月	榮獲遠見雜誌第一屆企業社會責任獎科技組首獎
	11月	台南綠色廠房完工遷入
	12月	榮獲德國Siemens Communications頒發最佳供應商首獎
	12月	榮獲美國Black & Decker頒發優秀供應商獎
	12月	投資US$135 million於子公司Delta International Holding Limited
民國95年	02月	連續三年榮獲美國Microsoft頒發最佳供應商獎
	04月	榮獲日本SONY頒發最有價值供應商獎
	04月	榮獲臺灣證券交易所「公司治理」最高等級A級評等，評鑑由英國研究機構CN Intelligence Research執行，評比台灣101家上市櫃公司，台達以優異的公司治理成績脫穎而出
	07月	榮獲標準普爾評選為台灣前50大信評優良企業
	08月	台南廠經內政部評定為臺灣第一座「黃金級」綠建築，並獲頒綠建築標章證書
	11月	榮獲德國Fujitsu Siemens頒發優選供應商獎
	12月	年營收首度破千億，2006年合併營業額為新台幣1,052.6億元
民國96年	03月	榮獲美國Intel頒發最佳品質供應商獎 (PQS)
	05月	連續三年蟬聯遠見雜誌企業社會責任獎科技組首獎
	05月	榮獲證基會評定為「資訊揭露評鑑系統」A+級公司
	07月	榮獲加拿大Nortel頒發年度最佳供應商獎
	11月	榮獲經濟部評定為「企業電子化評量制度」A+級公司
	12月	榮獲富士康集團頒發2007 年度最佳戰略合作夥伴獎
民國97年	02月	榮獲CNBC歐洲商業雜誌評選為「全球百大低碳企業」
	03月	榮獲行政院環保署評定為2007年綠色採購績優廠商
	04月	榮獲遠見雜誌頒發「企業社會責任」榮譽獎
	05月	榮獲HP頒發「2007 傑出供應商」獎
	05月	榮登美國商業周刊「2008 全球科技百強」
	06月	榮獲Nokia Siemens Networks頒發「傑出表現獎」
	08月	完成開發全球第一台高畫質LED家庭劇院 DLP®投影機
	10月	榮獲第十六屆經濟部產業科技發展獎最高榮譽「卓越創新成就獎」
	12月	連續二年榮獲Forbes評選為「Asia's Fabulous 50」
	12月	榮獲2008 IR Magazine香港暨台灣區投資人關係獎「最佳法說會獎」
民國98年	03月	連續三年蟬聯天下雜誌頒發「天下企業公民獎」
	03月	榮獲新力電腦娛樂頒發PlayStation傑出成就獎
	05月	台達打造全球最大單一建築體太陽能系統「高雄世運主場館」落成啟用
	06月	高畫質LED家庭劇院DLP®投影機榮獲 2009 Computex「iF 設計與創新大獎」
	06月	榮獲證基會評定為「資訊揭露評鑑系統」A+級公司
	07月	台達台南廠榮升為「鑽石級綠建築」
	10月	榮獲Black & Decker「2009 傑出供應商獎」
	10月	榮獲第一屆亞太地區2009 Frost & Sullivan Green Excellence Award
	10月	第八度蟬聯《天下雜誌》電子業最佳聲望標竿企業第一名
	10月	台達董事會通過以股份轉換方式收購乾坤科技 100% 股權
	11月	榮獲Fujitsu頒發最佳供應商獎

民國99年	02月	榮獲Rockwell Automation 頒發 2009傑出供應商獎
	02月	榮獲《亞洲周刊》「2009 年全球華商 1000：二十大企業榮譽獎 (台灣區)」
	02月	連續三年榮獲和碩、永碩聯合科技集團頒發績優廠商獎
	03月	榮獲中華民國內部稽核協會頒發最佳實務標竿企業獎
	04月	榮獲ASUSTeK 2009最佳合作夥伴獎
	05月	榮登中國綠色公司百強榜
	05月	蟬聯《天下雜誌》2009年千大企業電子業「稅後純益」冠軍寶座
	05月	榮獲 LSI「2010創新領導夥伴獎」
	07月	榮獲《天下雜誌》2010年「企業公民獎」大型企業榜首
	08月	榮獲經濟部國際貿易局舉辦的「台灣優良品牌」
	08月	獲頒證基會「第七屆上市櫃公司資訊揭露評鑑」A+級
	10月	第九度蟬聯《天下雜誌》標竿企業電子業的榜首
	11月	三度獲頒ACE「產品責任風險管理 AAA 認證」
	11月	榮獲聯想「傑出供應商」獎
	12月	榮獲《亞洲週刊》「全球華商1000 - 最績優企業大獎」
民國100年	01月	鄭崇華董事長捐贈臺灣第一座「零碳建築」國立成功大學「孫運璿綠建築研究大樓」落成啟用
	01月	榮獲BSI可攜式電源供應器「產品碳足跡」認證
	02月	榮獲和碩、永碩聯合科技集團頒發「2010 績優廠商獎」
	04月	獲頒華碩「2010 績優廠商獎」和「2010 優良業務獎」
	05月	連續榮登中國綠色公司百強榜
	05月	印度Rudrapur廠榮獲美國LEED印度分支黃金級綠建築認證
	06月	榮獲《數位時代》亞洲與臺灣科技百強雙榜榮耀
	06月	獲中華公司治理協會「CG6006 公司治理制度」評量認證
	06月	榮獲Sony 2010 Procurement Partner Award優秀大賞與Sony VAIO Partner大賞
	07月	榮獲《天下雜誌》2010 年「企業公民獎」
	07月	榮獲Institutional Investor雜誌2011全亞洲「最佳CEO」、「最佳投資人關係」及「最佳IR專業人員」
	07月	為財團法人車輛研究測試中心 (ARTC) 打造全臺灣第一座全規格電動車充電站
	07月	中國東莞廠區成為全球第一家通過 ISO 50001 國際標準 (IS) 版本符合性評估的電源及零元件之電子公司
	08月	榮獲「資訊揭露評鑑」最高等級 A+
	09月	入選2011年道瓊永續性指數（Dow Jones Sustainability Indices）「世界指數」及「亞太指數」
	09月	榮獲《數位時代》、《Interbrand》2011台灣20大國際品牌
	09月	轉投資公司泰達電子通過 ISO 50001 符合性評估，為泰國第一家通過此能源管理標準之公司
	10月	蟬聯《天下雜誌》電子業最佳聲望標竿企業第一名
	11月	上海運營中心暨研發大樓揭幕啟用
	12月	高階視訊產品首度進入北京國家大劇院精湛演出「青春版牡丹亭」
	12月	桃園研發中心落成啟用，智慧綠建築實踐「環保 節能 愛地球」
民國101年	01月	獲選2012 SAM電子設備類「永續經營企業金級」與「卓越進步企業」
	02月	台達集團捐建八八風災重建那瑪夏民權國小正式落成啟用
	02月	榮獲「中國電源產業十大知名企業品牌」
	03月	榮獲聯想電腦「最佳供應商」
	05月	榮獲第八屆《遠見雜誌》企業社會責任獎「教育推廣組」首獎及「公益推動組」楷模獎
	05月	台達歐洲公司榮獲英國綠色組織金質獎
	05月	印度Gurgaon廠獲美國LEED印度分支白金級綠建築認證
	05月	連續榮登中國綠公司百強榜民營企業50強
	05月	榮獲Dell「伺服器電源最佳品質供應商」
	05月	榮獲華碩「績優廠商獎」
	06月	榮獲證基會「資訊揭露評鑑」最高等級A++
	06月	鄭崇華創辦人任榮譽董事長，海英俊先生接任台達董事長，鄭平先生接任執行長
	07月	榮獲Finance Asia雜誌及Institutional Investor雜誌「最佳投資人關係」獎項
	08月	榮獲2012《天下雜誌》「企業公民獎」大型企業榜首
	08月	桃園研發中心獲得美國綠建築LEED黃金級認證、臺灣綠建築黃金級認證

民國101年	09月	入選2012年「道瓊永續指數 (Dow Jones Sustainability Indices) 」，位居全球電子設備類別榜首
	09月	連續入選台灣20大國際品牌
	10月	Delta Products Corporation總部新大樓動土，打造LEED白金級「淨零耗能」綠建築
	10月	第11度蟬聯《天下雜誌》電子業最佳聲望標竿企業第一名
	10月	榮獲「國家產業創新獎」首獎 -「卓越創新企業獎」殊榮
	11月	台達與新日光能源科技股份有限公司宣布策略合作計畫
	11月	榮獲商界傳媒集團中國峰會「2012年度最佳商業模式獎」第一名
	11月	蟬聯經濟部工業局「台灣創新企業20強」
	11月	台達台南廠榮獲經濟部工業局全台首張一般行業別清潔生產認證綠色工廠標章
	12月	榮獲2012 IR Magazine 亞州投資人觀點調查 (Asia Investor Perception Study) 評選大中華區總排名第三名，並獲評為「投資人關係最佳實務典範」，海英俊董事長榮獲大中華地區「最佳CEO」
	12月	榮獲《第一財經》中國企業社會責任榜「傑出企業獎」殊榮，為首家獲獎之台資電子企業
	12月	轉投資公司泰達電子榮獲「泰國總理最佳工業獎」
	12月	桃園二廠榮獲行政院環保署「節能減碳行動標章」，並獲選為北區節能減碳特優企業
民國102年	01月	獲選2013 SAM電子設備類「企業第一名 (Sector Leader) 」與「永續經營企業金級 (Gold Class) 」
	02月	參與2013台灣燈會，打造台灣第一座經「建築碳稽核」檢驗之低碳建築「台達永續之環」，不但建材百分之百回收再利用，更整合台達視訊系統與LED照明方案，在此全球最大戶外展演燈體上，具體呈現台達經營理念與品牌精神
	04月	提供先進電動車充電解決方案，應用於「TOYOTA日月潭智慧電動車先導運行計畫」
	04月	獲選2013中國綠公司百強並榮登民營企業十強，網路投票得票數也位居民企第一位
	04月	台達自動化、LED照明與電動車充電系統等六項產品獲頒第21屆「台灣精品獎」
	05月	榮獲《遠見雜誌》CSR整體績效組及環境保護組雙料首獎
	05月	榮獲DELL「2012年度最佳風扇供應商獎項」
	06月	連續榮獲證券暨期貨市場發展基金會「資訊揭露評鑑」最高等級A++
	07月	榮獲Institutional Investor「臺灣區最佳企業」第四名及Corporate Governance Asia「最具展望企業」
	08月	轉投資公司泰達電子榮獲2013東協績優企業獎之創新大型企業獎
	08月	蟬聯《天下雜誌》「企業公民獎」大型企業榜首
	09月	連續三年入選道瓊永續指數之「世界指數」，並入選「新興市場指數」
	10月	榮獲思科(Cisco)技術卓越獎
	10月	台達桃園研發中心榮獲桃園縣績優企業環保綠能獎
	10月	第12度蟬聯《天下雜誌》電子業最佳聲望標竿企業第一名
	10月	轉投資公司泰達電子獲頒泰國工業部2013 CSR年度績效獎及CSR長期貢獻獎
	10月	榮獲「DELL 2013年最佳伺服器電源供應商」獎
	10月	獲頒Rockwell Automation 「2013卓越品質供應商獎」
	10月	榮獲華為「2012年度供應商技術支援獎」
	11月	轉投資公司泰達電子獲頒泰國能源部2013年度「泰國能源獎」
	11月	獲頒「SHARP 2013年最佳供應商」獎
	12月	榮獲 IR Magazine大中華區「最佳永續發展作法」與「執行長/總裁之最佳投資人關係」
	12月	台達桃園研發中心獲行政院環保署「節能減碳行動標章」北區特優獎
	12月	連續三年獲評為台灣20大國際品牌
	12月	台達上海運營中心獲美國LEED黃金級認證
	12月	台達桃園研發中心與台南分公司二期獲頒「2013優良綠建築」
	12月	蟬聯《第一財經》中國企業社會責任榜「傑出企業獎」為唯一連續獲獎的台資高科技企業
	12月	「2013台灣企業永續獎」台達一舉囊括「永續創新類」製造業首獎、「氣候領袖類」楷模獎及「台灣Top 50企業永續報告獎」製造業優等三大獎
民國103年	01月	子公司達創科技獲美國網件公司（NETGEAR）「年度最佳供應商獎」、「最佳工廠品質獎」、「新產品最佳推進獎」及「最佳交付獎」
	01月	台達企業總部榮獲台灣綠建築「鑽石級」認證
	03月	榮獲華為「2013年供應商碳減排突出貢獻獎」
	04月	連續五年入選中國綠公司百強榜
	04月	獲頒「台灣精品成就獎」 台達互動式超短焦投影機榮獲台灣精品銀質獎 台達工業自動化、Innergie電源、多功能換氣扇...等11項產品獲頒第22屆「台灣精品獎」
	04月	榮獲《遠見雜誌》CSR企業社會責任「整體績效組」及「永續經營組」雙料冠軍

參．公司治理報告

▶一、組織系統

(一) 組織結構

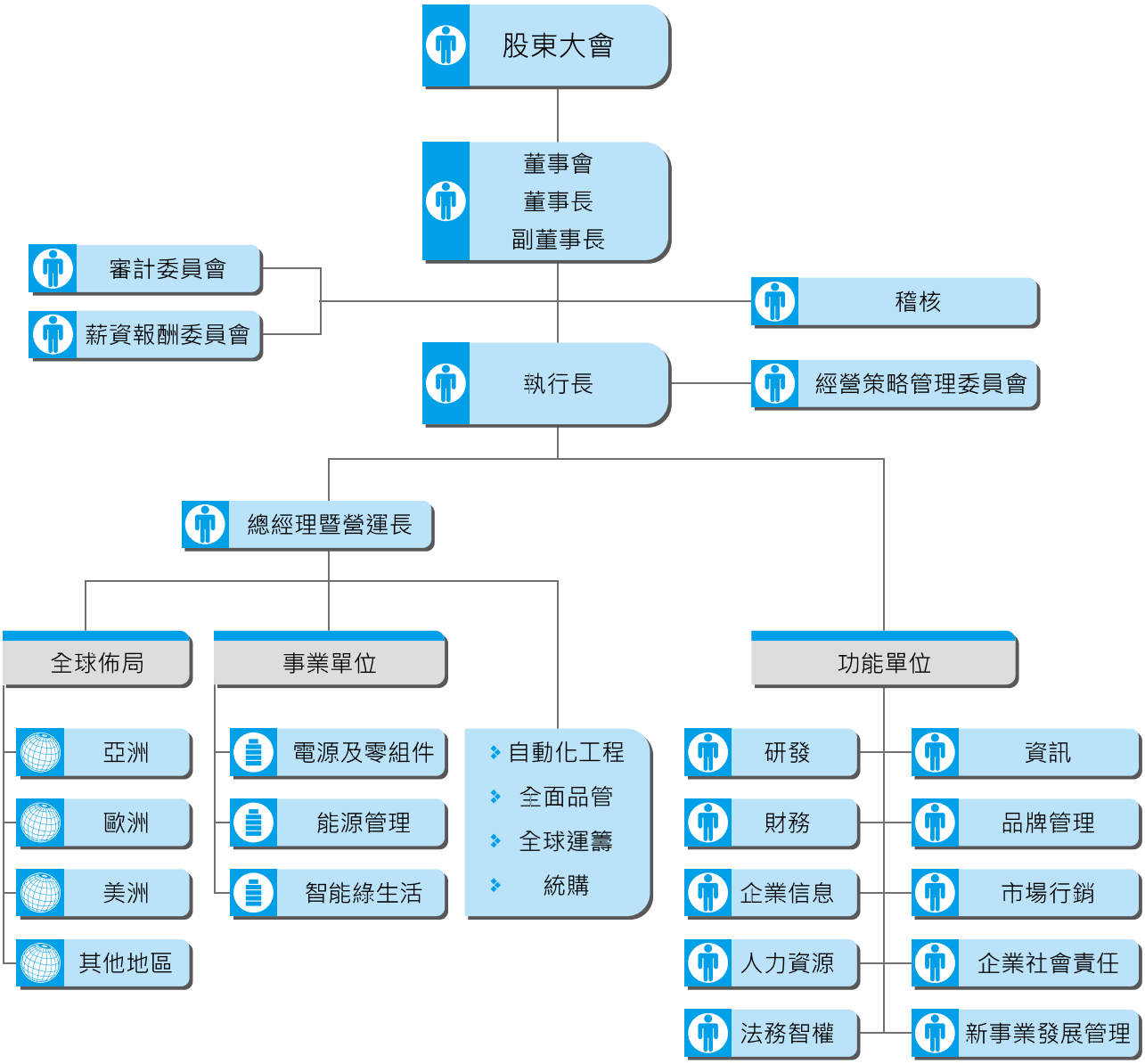

(二) 各主要部門所營業務

主要部門	所營業務
電源及零組件	台達為全球電源管理與散熱方案的領導者，同時也是交換式電源供應器與無刷直流風扇的領導廠商，為行動裝置、運算中心、家用電器與醫療設備提供全系列的核心零組件、電源供應器、散熱管理方案。我們的客製化服務同時也是全球許多知名品牌的首選。 「電源及零組件」主要包含：嵌入式電源供應器、 移動電源、 風扇與散熱管理 、資通訊核心零組件等項目。
能源管理	台達是全球通訊電源系統、不斷電電源系統、中壓變頻器、可再生能源方案的領導者。 台達亦在工業自動化產品與系統快速成長，提供客戶包含包裝、紡織、化工、電子、塑化、印刷與製藥等產業應用。此外，我們還運用視覺化的監控與管理，提供工廠與樓宇的自動化方案。 台達提供多領域的能源管理系統，同時充分應用工程與技術能力於客製化服務，如資料中心、可再生能源、電動車驅動、環保的充電基礎設施與智慧綠建築。 「能源管理」主要包含：工業自動化、通訊電源系統、不斷電系統及資料中心、可再生能源、汽車電子與電動車充電設備等項目。
智能綠生活	「智能綠生活」包括台達所設計、生產高端的網路設備，提供消費性與商業應用。台達也是投影顯示的先鋒，藉由業界領先的光學與微機電顯示技術，台達投影設備可應用在家庭劇院、監控中心、大型廳院、公共資訊站與展覽館等多種領域。 我們提供節能的消費性電子產品，為個人、家庭與商業環境打造環保、智能的生活型態。透過台達長期累積的電力電子技術能力，可應用於數百種家用電子產品並提升能源使用效率。 「智能綠生活」主要包含：網通系統、視訊與顯像系統、LED照明方案、醫療用裝置、Innergie消費電源產品、Vivitek高畫質投影機等項目。
研發	技術趨勢分析及新產品及之研究發展，研發策略、技術發展層次及新產品開發作業之規劃及擬定，新產品開發所需之環境及架構之設計。
財務	建構高效率及高品質的財務平臺，提供透明及可信度之財務資訊、營運分析及改善方案，藉由嚴謹控管及稽核、以期達到良好的公司治理。並提供長期投資及融資等相關財務決策之評估，以及適法之稅務規劃、信用風險控管及財務危機預測之模型，以降低企業風險。
企業信息	推廣及提升公司形象，包含新聞議題及媒體活動之規劃與執行、緊急事件新聞處理與追蹤、內外部重大訊息發布、公司CSR業務協調及成果管理、活動贊助與評估、訪客接待；平面設計與影像製作、HD專業影片權責委製、活動影像記錄、多媒體專業諮詢；企業入口網站建置維護、內部網站維護更新、創新應用技術設計開發、公司級或跨部門大型活動規劃與執行、台北展間規劃與維護、協助海外重要展間規劃、協助海外展間SOP建立；股務管理作業規劃與建立、董事會及股東會辦理、除權息作業辦理、投資人及法人關係建立與維持。
人力資源	規劃及發展連結公司策略的人力資源管理計畫，建構全方位之人才選任、學習發展、績效管理、薪酬福利等制度，以有效激勵優秀人才，提升組織運作效能，並確保和諧的勞資關係。
法務智權	審核各項契約，提供法律諮詢，管理專利、商標及其他智慧財產權，處理法律訴訟及法令遵循等事務。
資訊	規劃與建立全公司的資訊管理體系，發展公司各項業務發展所需之電腦化作業流程與系統，維護公司之資訊設備及確保公司資訊系統安全，提供管理者快速有效的營運管理資訊。
品牌管理	透過長期品牌策略規劃與落實、建構集團品牌管理平臺與標準應用範本，及創造並維持一致的台達品牌經驗，以策略性地提升台達集團全球品牌價值，協助長期業務拓展與成長。
市場行銷	協助集團事業單位規劃行銷策略，擬定行銷方案，建立市場資訊智庫，整合行銷平臺以發揮集團綜效。
企業社會責任	協助各事業單位結合綠能產品及能源管理系統，推動全球營運據點節能減碳，落實「環保 節能 愛地球」的經營使命。標竿分析國際領導企業永續經營最佳實務作法，持續強化公司永續經營競爭力。
新事業 發展管理	透過系統化的管理機制，提供發展策略建議與跨部門資源整合，以協助新事業的發展。
自動化工程	各項製程自動化之研究與開發。
全面品管	品質策略之制訂、原物料、成品品質之控制及辦理品質改善活動。
全球運籌	規劃與執行各項原物料、機器設備、成品等進出口作業，控管及改善各項運輸成本及品質，蒐集並熟悉各項進出口稅則及法規，全球貨物流動風險管理及保險續保理賠作業。
統購	統籌及執行公司機器設備和物料之採購、各類工程發包（機器、測試、資訊設備、軟體等）。
稽核	督導內部控制和稽核流程之建立，完成年度稽核計畫。

▶二、董事、總經理、副總經理、協理、各部門及分支機構主管資料

(一) 董事資料

103年4月29日

職稱 姓名	選(就)任日期	任期	初次選任日期	選任時持有股份		現在持有股數(註2)		配偶、未成年子女現在持有股份		利用他人名義持有股份		主要學/經歷	目前兼任本公司及其他公司之職務	具配偶或二親等以內關係之其他主管、董事或監察人		
				股數	持股比率	股數	持股比率	股數	持股比率	股數	持股比率			職稱	姓名	關係
董事長 海英俊	101.6.19	3年	92.5.6	952,302	0.0395%	1,637,302	0.0671%	0	0	0	0	美國德州大學達拉斯分校國際管理碩士/G.E. Capital, Country Manager、台達電子工業股份有限公司副董事長暨執行長	台達電子工業股份有限公司經營策略管理委員會主任委員、Delta International Holding Ltd.董事、中鼎工程股份有限公司董事...等	無	無	無
副董事長 柯子興	101.6.19	3年	90.5.16	1,074,358	0.0446%	1,099,358	0.0451%	0	0	0	0	交通大學控制工程系/台達電子工業股份有限公司總經理暨營運長	台達電子工業股份有限公司經營策略管理委員會副主任委員、Delta International Holding Ltd.董事...等	無	無	無
董事 鄭崇華	101.6.19	3年	64.8.20	139,642,593	5.8016%	139,592,593	5.7267%	45,677,948	1.8739%	0	0	成功大學電機系/台達電子工業股份有限公司董事長	台達電子工業股份有限公司榮譽董事長、Delta International Holding Ltd.董事、Delta Networks Holding Limited 董事...等	董事	鄭平	父子
董事 鄭平	101.6.19	3年	90.5.16	8,604,645	0.3574%	8,844,645	0.3628%	0	0	0	0	美國加州HAYWARD大學企管系/台達電子工業股份有限公司資深副總裁暨中國區總裁	台達電子工業股份有限公司執行長、Delta International Holding Ltd.董事、Delta Electronics International Ltd.董事...等	董事	鄭崇華	父子
董事 李忠傑	101.6.19	3年	101.6.19	0	0	476,000	0.0195%	400	0.00001%	0	0	臺灣大EMBA、逢甲大學工業工程學系/台達電子工業股份有限公司資深副總裁	台達電子工業股份有限公司總經理暨營運長、Delta International Holding Ltd.董事...等	無	無	無
董事 FRED CHAI YAN LEE (李澤元)	101.6.19	3年	92.5.6	0	0	0	0	0	0	0	0	Ph. D. Duke University, North Carolina / University Distinguished Professor, Va. Tech. and Director of the Center for Power Electronics Systems.	台達電子企業管理(上海)有限公司董事/總經理、新能微電子股份有限公司董事	無	無	無
董事 張訓海	101.6.19	3年	95.5.18	985,881	0.0409%	987,881	0.0405%	30,517	0.0012%	0	0	中原大學EMBA結業、正修科技大學電機系/台達電子工業股份有限公司資深副總裁暨總經理	台達電子工業股份有限公司副總經理、銀泰電子陶瓷股份有限公司董事、有量科技股份有限公司董事	無	無	無
董事 劉春條	101.6.19	3年	101.6.19	518,568	0.0215%	419,568	0.0172%	65,721	0.0026%	0	0	高雄應用科技大學機械工程系/乾坤科技股份有限公司董事長暨執行長	台達電子工業股份有限公司副總經理、乾坤科技股份有限公司董事長、新能微電子股份有限公司董事...等	無	無	無
董事 張明忠	101.6.19	3年	98.6.10	1,023,791	0.0425%	1,209,791	0.0496%	103,862	0.0042%	0	0	國立中央大學高階主管企管碩士/台達電子工業股份有限公司資深副總裁	新日光能源科技股份有限公司法人董事代表人	無	無	無

職稱 姓名	選(就)任日期	任期	初次選任日期	選任時持有股份		現在持有股數(註2)		配偶、未成年子女現在持有股份		利用他人名義持有股份		主要學/經歷	目前兼任本公司及其他公司之職務	具配偶或二親等以內關係之其他主管、董事或監察人		
				股數	持股比率	股數	持股比率	股數	持股比率	股數	持股比率			職稱	姓名	關係
董事 黃崇興	101.6.19	3年	92.5.6 (註1)	0	0	0	0	0	0	0	0	美國奧斯汀德州大學管理博士/臺灣大學管理學院副院長、臺灣大學管理學院專任副教授、臺灣大學進修推廣部代理主任、台達電子工業股份有限公司監察人	臺灣大學管理學院專任副教授、特力股份有限公司董事、盛弘醫藥股份有限公司獨立董事	無	無	無
獨立董事 趙台生	101.6.19	3年	101.6.19	0	0	0	0	0	0	0	0	淡江大學銀保系/台灣明尼蘇達礦業製造股份有限公司(3M Taiwan Limited) 董事長	無	無	無	無
獨立董事 陳永清	101.6.19	3年	101.6.19	0	0	0	0	0	0	0	0	東吳大學會計研究所碩士/資誠聯合會計師事務所會計師	普華會計師事務所會計師、中華社會福利聯合勸募協會常務監事、匯僑股份有限公司董事、中國電視事業股份有限公司獨立董事、來思達國際企業股份有限公司獨立監察人	無	無	無
獨立董事 彭宗平	101.6.19	3年	101.6.19	0	0	0	0	0	0	0	0	美國伊利諾大學材料科學工程博士/清華大學材料科學工程系主任、清華大學教務長、中國材料科學學會理事長、元智大學校長	清華大學材料科學工程系教授、吳大猷學術基金會執行長	無	無	無

註1：黃崇興先生係於民國92年5月6日初次當選監察人，於民國101年6月19日解任後於同日當選董事。

註2：截至本次股東常會停止過戶日103年4月12日止之實際持股數。

法人股東之主要股東：無。

董事資料

103年4月29日

條件 姓名	是否具有五年以上工作經驗及下列專業資格			符合獨立性情形（註）										兼任其他公開發行公司獨立董事家數
	商務、法務、財務、會計或公司業務所須相關科系之公私立大專院校講師以上	法官、檢察官、律師、會計師或其他與公司業務所需之國家考試及格領有證書之專門職業及技術人員	商務、法務、財務、會計或公司業務所須之工作經驗	1	2	3	4	5	6	7	8	9	10	
海英俊			V			V	V	V		V	V	V	V	0
柯子興			V			V	V	V		V	V	V	V	0
鄭崇華			V	V				V		V		V	V	0
鄭 平			V					V		V		V	V	0
李忠傑			V			V	V	V		V	V	V	V	0
FRED CHAI YAN LEE（李澤元）	V		V			V	V	V	V	V	V	V	V	0
張訓海			V			V	V	V	V	V	V	V	V	0
劉春條			V			V	V	V		V	V	V	V	0
張明忠			V			V	V	V	V	V	V	V	V	0
黃崇興	V		V	V		V	V	V	V	V	V	V	V	1
趙台生			V	V	V	V	V	V	V	V	V	V	V	0
陳永清	V	V	V	V	V	V	V	V	V	V	V	V	V	1
彭宗平	V	V	V	V	V	V	V	V	V	V	V	V	V	0

註：各董事於選任前二年及任職期間符合下述各條件者，於各條件代號下方空格中打“V”。

（1）非為公司或其關係企業之受僱人。

（2）非公司或其關係企業之董事、監察人（但如為公司或其母公司、公司直接及間接持有表決權之股份超過百分之五十之子公司之獨立董事者，不在此限）。

（3）非本人及其配偶、未成年子女或以他人名義持有公司已發行股份總額百分之一以上或持股前十名之自然人股東。

（4）非前三款所列人員之配偶、二親等以內親屬或三親等以內直系血親親屬。

（5）非直接持有公司已發行股份總額百分之五以上法人股東之董事、監察人或受僱人，或持股前五名法人股東之董事、監察人或受僱人。

（6）非與公司有財務或業務往來之特定公司或機構之董事（理事）、監察人（監事）、經理人或持股百分之五以上股東。

（7）非為公司或關係企業提供商務、法務、財務、會計等服務或諮詢之專業人士、獨資、合夥、公司或機構之企業主、合夥人、董事（理事）、監察人（監事）、經理人及其配偶。但依股票上市或於證券商營業處所買賣公司薪資報酬委員會設置及行使職權辦法第七條履行職權之薪資報酬委員會成員，不在此限。

（8）未與其他董事間具有配偶或二親等以內之親屬關係。

（9）未有公司法第30條各款情事之一。

（10）未有公司法第27條規定以政府、法人或其代表人當選。

(二) 總經理、副總經理、協理、各部門及分支機構主管資料

103年4月29日

職稱	姓名	選(就)任日期	持有股份		配偶、未成年子女持有股份		利用他人名義持有股份		主要學/經歷	目前兼任其他公司之職務	具配偶或二親等以內關係之經理人			經理人取得員工認股權憑證情形(股)	限制員工權利新股
			股數	持股比率	股數	持股比率	股數	持股比率			職稱	姓名	關係		
經營策略管理委員會主任委員	海英俊	101.8.16	1,637,302	0.0671%	0	0	0	0	美國德州大學達拉斯分校國際管理碩士/G.E. Capital, Country Manager、台達電子工業股份有限公司副董事長暨執行長	Delta International Holding Ltd.董事、中鼎工程股份有限公司董事...等	無	無	無	1,135,000	0
經營策略管理委員會副主任委員	柯子興	101.8.16	1,099,358	0.0451%	0	0	0	0	交通大學控制工程系/台達電子工業股份有限公司總經理暨營運長	Delta International Holding Ltd.董事...等	無	無	無	830,000	0
執行長	鄭　平	101.6.28	8,844,645	0.3628%	0	0	0	0	美國加州HAYWARD大學企管系/台達電子工業股份有限公司資深副總裁暨中國區總裁	Delta International Holding Ltd.董事、Delta Electronics International Ltd.董事...等	無	無	無	540,000	0
總經理暨營運長	李忠傑	101.6.28	476,000	0.0195%	400	0.00001%	0	0	臺灣大學EMBA、逢甲大學工業工程學系/台達電子工業股份有限公司資深副總裁	Delta International Holding Ltd.董事...等	無	無	無	670,000	0
副總經理分公司經理	張訓海	95.5.18 103.4.1	987,881	0.0405%	30,517	0.0012%	0	0	中原大學EMBA結業、正修科技大學電機系/台達電子工業股份有限公司資深副總裁暨總經理	銀泰電子陶瓷股份有限公司董事、有量科技股份有限公司董事	無	無	無	490,000	0
副總經理	劉春條	101.6.28	419,568	0.0172%	65,721	0.0026%	0	0	高雄應用科技大學機械工程系/乾坤科技股份有限公司董事長暨執行長	乾坤科技股份有限公司董事長、新能微電子股份有限公司董事...等	無	無	無	0	0
總財務長	王淑玲	102.8.1	3,394	0.0001%	206,195	0.0084%	0	0	臺灣大學財務金融碩士、東吳大學會計系/台達電子工業股份有限公司財務主管兼會計主管	Delta Electronics International Ltd.董事...等	無	無	無	N/A	0
分公司經理	蔡文蔭	94.10.28	89,000	0.0036%	0	0	0	0	成功大學電機博士/台達電子工業股份有限公司台南廠廠長	無	無	無	無	278,000	0

註：截至本次股東常會停止過戶日103年4月12日止之實際持股數。

(三) 最近年度支付董事、總經理及副總經理之酬金

1. 董事（含獨立董事）之酬金

單位：新台幣仟元

職稱	姓名（註1）	董事酬金								A、B、C及D等四項總額占稅後純益之比例(註11)		兼任員工領取相關酬金												A、B、C、D、E、F及G等七項總額占稅後純益之比例（註11）		有無領取來自子公司以外轉投資事業酬金(註12)
		報酬(A)(註2)		退職退休金(B)(註14)		盈餘分配之酬勞(C)(註3)		業務執行費用(D)(註4)				薪資、獎金及特支費等(E)(註5)		退職退休金(F)(註14)		盈餘分配員工紅利(G)(註6)				員工認股權憑證得認購股數(H)(註7)		取得限制員工權利新股股數(I)(註13)				
		本公司	財務報告內所有公司(註8)	本公司	財務報告內所有公司(註8)	本公司	財務報告內所有公司(註8)	本公司	財務報告內所有公司(註8)	本公司	財務報告內所有公司(註8)	本公司	財務報告內所有公司(註8)	本公司	財務報告內所有公司(註8)	本公司		財務報告內所有公司(註8)		本公司	財務報告內所有公司(註8)	本公司	財務報告內所有公司(註8)	本公司	財務報告內所有公司(註8)	
																現金紅利金額	股票紅利金額	現金紅利金額	股票紅利金額							
董事長	海英俊	0	0	0	0	30,400	30,400	0	0	0.17%	0.17%	25,538	27,890	1,437	1,579	162,000	0	188,500	0	0	0	0	0	1.23%	1.40%	68
副董事長	柯子興																									
董事	鄭崇華																									
董事	鄭 平																									
董事	李忠傑																									
董事	FRED CHAI YAN LEE (李澤元)																									
董事	張訓海																									
董事	劉春條																									
董事	張明忠																									
董事	黃崇興																									
獨立董事	趙台生																									
獨立董事	陳永清																									
獨立董事	彭宗平																									

酬金級距表

給付本公司各個董事酬金級距	董事姓名			
	前四項酬金總額(A+B+C+D)		前七項酬金總額(A+B+C+D+E+F+G)	
	本公司(註9)	財務報告內所有公司(註10) I	本公司(註9)	所有轉投資事業(註10) J
低於2,000,000元	鄭平、李忠傑、張訓海、張明忠、劉春條	鄭平、李忠傑、張訓海、張明忠、劉春條	劉春條、張明忠	張明忠
2,000,000元（含）～ 5,000,000元（不含）	鄭崇華、海英俊、柯子興、李澤元、黃崇興、陳永清、趙台生、彭宗平	鄭崇華、海英俊、柯子興、李澤元、黃崇興、陳永清、趙台生、彭宗平	鄭崇華、李澤元、黃崇興、陳永清、趙台生、彭宗平	鄭崇華、李澤元、黃崇興、陳永清、趙台生、彭宗平
5,000,000元（含）～10,000,000元（不含）	-	-	-	-
10,000,000元（含）～15,000,000元（不含）	-	-	-	-
15,000,000元（含）～30,000,000元（不含）	-	-	張訓海	張訓海
30,000,000元（含）～50,000,000元（不含）	-	-	海英俊、柯子興、鄭平、李忠傑	海英俊、柯子興、鄭平、李忠傑、劉春條
50,000,000元（含）～100,000,000元（不含）	-	-	-	-
100,000,000元以上	-	-	-	-
總　　計	13人	13人	13人	13人

註1：董事按姓名分別列示，以彙總方式揭露各項給付金額。若董事兼任總經理或副總經理者，填列於本表及下表「總經理及副總經理之酬金」。

註2：係指最近年度董事之報酬（包括董事薪資、職務加給、離職金、各種獎金、獎勵金等等）。

註3：係填列最近年度盈餘分配議案股東會前經董事會通過擬議配發之董事酬勞金額。

註4：係指最近年度董事之相關業務執行費用（包括車馬費、特支費、各種津貼、宿舍、配車等實物提供等等）。如提供房屋、汽車及其他交通工具或專屬個人之支出時，應揭露所提供資產之性質及成本、實際或按公平市價設算之租金、油資及其他給付。另如配有司機者，請附註說明公司給付該司機之相關報酬，但不計入酬金。

註5：係指最近年度董事兼任員工（包括兼任總經理、副總經理、其他經理人及員工）所領取包括薪資、職務加給、離職金、各種獎金、獎勵金、車馬費、特支費、各種津貼、宿舍、配車等實物提供等等。如提供房屋、汽車及其他交通工具或專屬個人之支出時，應揭露所提供資產之性質及成本、實際或按公平市價設算之租金、油資及其他給付。另如配有司機者，請附註說明公司給付該司機之相關報酬，但不計入酬金。

註6：係指最近年度董事兼任員工（包括兼任總經理、副總經理、其他經理人及員工）取得員工紅利（含股票紅利及現金紅利）者，應揭露最近年度盈餘分配議案股東會前經董事會通過擬議配發員工紅利金額，若無法預估者則按去年實際配發金額比例計算今年擬議配發金額，並另應填列附表「配發員工紅利之經理人姓名及配發情形」。

註7：係指截至年報刊印日止董事兼任員工（包括兼任總經理、副總經理、其他經理人及員工）取得員工認股權憑證得認購股數（不包括已執行部分），除填列本表外，尚應填列附表「累積至年報刊印日止取得員工認股權憑證之經理人及取得認股權憑證可認股數前十大員工之姓名、取得及認購情形」。

註8：應揭露合併報告內所有公司（包括本公司）給付本公司董事各項酬金之總額。

註9：本公司給付每位董事各項酬金總額，於所歸屬級距中揭露董事姓名。

註10：應揭露合併報告內所有公司（包括本公司）給付本公司每位董事各項酬金總額，於所歸屬級距中揭露董事姓名。

註11：稅後純益係指最近年度之稅後純益；已採用國際財務報導準則者，稅後純益係指最近年度個體或個別財務報告之稅後純益。

註12：a.本欄應明確填列公司董事領取來自子公司以外轉投資事業相關酬金金額。

b.公司董事如有領取來自子公司以外轉投資事業相關酬金者，應將公司董事於子公司以外轉投資事業所領取之酬金，併入酬金級距表之J欄，並將欄位名稱改為「所有轉投資事業」。

c.酬金係指本公司董事擔任子公司以外轉投資事業之董事、監察人或經理人等身分所領取之報酬、酬勞、員工紅利及業務執行費用等相關酬金。

註13：係指截至年報刊印日止董事兼任員工（包括兼任總經理、副總經理、其他經理人及員工）取得限制員工權利新股股數，除填列本表外，尚應填列附表「累積至年報刊印日止取得限制員工權利新股之經理人及取得股數前十大之員工姓名及取得情形」。

註14：「退職退休金」皆為102年度退休金費用化之提列提撥數。

＊本表所揭露酬金內容與所得稅法之所得概念不同，故本表目的係作為資訊揭露之用，不作課稅之用。

2. 總經理及副總經理之酬金

單位：新台幣仟元

職稱	姓名(註1)	薪資(A)（註2）		退職退休金(B)(註12)		獎金及特支費等等(C)（註3）		盈餘分配之員工紅利金額(D)（註4）				A、B、C及D等四項總額占稅後純益之比例（%）（註9）		取得員工認股權憑證數額（註5）		取得限制員工權利新股股數（註11）		有無領取來自子公司以外轉投資事業酬金（註10）
								本公司		財務報告內所有公司（註6）								
		本公司	財務報告內所有公司（註6）	本公司	財務報告內所有公司（註6）	本公司	財務報告內所有公司（註6）	現金紅利金額	股票紅利金額	現金紅利金額	股票紅利金額	本公司	財務報告內所有公司（註6）	本公司	財務報告內所有公司（註6）	本公司	財務報告內所有公司（註6）	
經營策略管理委員會主任委員	海英俊	22,123	24,475	1,437	1,579	2,677	2,677	162,000	0	188,500	0	1.06%	1.22%	0	0	0	0	68
經營策略管理委員會副主任委員	柯子興																	
執行長	鄭 平																	
總經理暨營運長	李忠傑																	
副總經理分公司經理	張訓海																	
副總經理	劉春條																	

酬金級距表

給付本公司各個總經理及副總經理酬金級距	總經理及副總經理姓名	
	本公司(註7)	所有轉投資事業(註8) E
低於2,000,000元	劉春條	-
2,000,000元（含）～ 5,000,000元（不含）	-	-
5,000,000元（含）～10,000,000元（不含）	-	-
10,000,000元（含）～15,000,000元（不含）	-	-
15,000,000元（含）～30,000,000元（不含）	張訓海	張訓海
30,000,000元（含）～50,000,000元（不含）	海英俊、柯子興、鄭平、李忠傑	海英俊、柯子興、鄭平、李忠傑、劉春條
50,000,000元（含）～100,000,000元（不含）	-	-
100,000,000元以上	-	-
總　計	6人	6人

註1：總經理及副總經理按姓名分別列示，以彙總方式揭露各項給付金額。若董事兼任總經理或副總經理者應填列本表及上表「董事（含獨立董事）之酬金」。

註2：係填列最近年度總經理及副總經理薪資、職務加給、離職金。

註3：係填列最近年度總經理及副總經理各種獎金、獎勵金、車馬費、特支費、各種津貼、宿舍、配車等實物提供及其他報酬金額。如提供房屋、汽車及其他交通工具或專屬個人之支出時，應揭露所提供資產之性質及成本、實際或按公平市價設算之租金、油資及其他給付。另如配有司機者，請附註說明公司給付該司機之相關報酬，但不計入酬金。

註4：係填列最近年度盈餘分配議案股東會前經董事會通過擬議配發總經理及副總經理之員工紅利金額（含股票紅利及現金紅利），若無法預估者則按去年實際配發金額比例計算今年擬議配發金額，並另填列附表「配發員工紅利之經理人姓名及配發情形」。稅後純益係指最近年度之稅後純益；已採用國際財務報導準則者，稅後純益係指最近年度個體或個別財務報告之稅後純益。

註5：係指截至年報刊印日止總經理及副總經理取得員工認股權憑證得認購股數（不包括已執行部分），除填列本表外，尚應填列附表「累積至年報刊印日止取得員工認股權憑證之經理人及取得認股權憑證可認股數前十大員工之姓名、取得及認購情形」。

註6：應揭露合併報告內所有公司（包括本公司）給付本公司總經理及副總經理各項酬金之總額。

註7：本公司給付每位總經理及副總經理各項酬金總額，於所歸屬級距中揭露總經理及副總經理姓名。

註8：應揭露合併報告內所有公司（包括本公司）給付本公司每位總經理及副總經理各項酬金總額，於所歸屬級距中揭露總經理及副總經理姓名。

註9：稅後純益係指最近年度之稅後純益；已採用國際財務報導準則者，稅後純益係指最近年度個體或個別財務報告之稅後純益。

註10：a.本欄應明確填列公司總經理及副總經理領取來自子公司以外轉投資事業相關酬金金額。

b.公司總經理及副總經理如有領取來自子公司以外轉投資事業相關酬金者，應將公司總經理及副總經理於子公司以外轉投資事業所領取之酬金，併入酬金級距表E欄，並將欄位名稱改為「所有轉投資事業」。

c.酬金係指本公司總經理及副總經理擔任子公司以外轉投資事業之董事、監察人或經理人等身分所領取之報酬、酬勞、員工紅利及業務執行費用等相關酬金。

註11：係指截至年報刊印日止董事兼任員工（包括兼任總經理、副總經理、其他經理人及員工）取得限制員工權利新股股數，除填列本表外，尚應填列附表「累積至年報刊印日止取得限制員工權利新股之經理人及取得股數前十大之員工姓名及取得情形」。

註12：「退職退休金」皆為102年度退休金費用化之提列提撥數。

＊本表所揭露酬金內容與所得稅法之所得概念不同，故本表目的係作為資訊揭露之用，不作課稅之用。

4. 配發員工紅利之經理人姓名及配發情形

103年4月29日　單位：新台幣仟元

	職稱（註1）	姓名（註1）	股票紅利金額	現金紅利金額	總計	總額占稅後純益之比例（%）
經理人	經營策略管理委員會主任委員	海英俊	0	208,200	208,200	1.17%
	經營策略管理委員會副主任委員	柯子興				
	執行長	鄭 平				
	總經理暨營運長	李忠傑				
	副總經理 分公司經理	張訓海				
	副總經理	劉春條				
	總財務長	王淑玲				
	分公司經理	蔡文蔭				

註1：揭露個別姓名及職稱，以彙總方式揭露盈餘分配情形。

註2：係填列最近年度盈餘分配股東會前經董事會通過擬議配發經理人之員工紅利金額（含股票紅利及現金紅利），若無法預估者則按去年實際配發金額比例計算今年擬議配發金額。稅後純益係指最近年度之稅後純益；已採用國際財務報導準則者，稅後純益係指最近年度個體或個別財務報告之稅後純益。

註3：經理人之適用範圍，依據證期會92年3月27日台財證三字第0920001301號函令規定，其範圍如下：

(1) 總經理及相當等級者。

(2) 副總經理及相當等級者。

(3) 協理及相當等級者。

(4) 財務部門主管。

(5) 會計部門主管。

(6) 其他有為公司管理事務及簽名權利之人。

註4：若董事兼任經理人有領取員工紅利（含股票紅利及現金紅利）者，除填列附表「董事（含獨立董事）之酬金」及「總經理及副總經理之酬金」外，另應再填列本表。

(四) 本公司及合併報表所有公司於最近二年度支付本公司董事、總經理及副總經理酬金總額占個體或個別財務報告稅後純益比例之分析暨給付酬金之政策、標準與組合、訂定酬金之程序、與經營績效及未來風險之關聯性

1. 本公司及合併報表所有公司於最近二年度支付本公司董事、總經理及副總經理酬金總額占個體或個別財務報告稅後純益之比例分析

本公司

單位：新台幣仟元

年度	支付董事、總經理及副總經理酬金總額	總額占稅後純益之比例(%)
101	249,606	1.55%
102	219,375	1.23%

合併報表內所有公司

單位：新台幣仟元

年度	支付董事、總經理及副總經理酬金總額	總額占稅後純益之比例(%)
101	283,711	1.76%
102	248,370	1.40%

2. 本公司給付酬金之政策、標準與組合、訂定酬金之程序、與經營績效及未來風險之關聯性

本公司給付董事與經理人之酬金，係依據公司薪酬理念，經薪資報酬委員會參考同業通常水準支給情形，並考量公司經營績效、個人績效及未來風險之關連與合理性，經董事會綜合考量薪資報酬之數額、支付方式及公司未來風險等事項，提報股東會通過後行之。

(五) 公司具行業務特殊性的關鍵績效指標

KPI	民國101年	民國102年
節能-全球營運據點*用電密集度減少幅度 (%)	34.9%	40.4%

►三、公司治理運作情形

(一) 董事會運作情形

102年度董事會共開會8次（A），董事出席情形如下：

職稱	姓名	實際出席次數(B)	委託出席次數	實際出席率(%)(B/A)	備註
董事長	海英俊	8	0	100%	無
副董事長	柯子興	8	0	100%	無
董事	鄭崇華	8	0	100%	無
董事	鄭 平	8	0	100%	無
董事	李忠傑	7	1	88%	無
董事	FRED CHAI YAN LEE (李澤元)	5	3	63%	無
董事	張訓海	8	0	100%	無
董事	劉春條	7	1	88%	無

職稱	姓名	實際出席次數(B)	委託出席次數	實際出席率(%)(B/A)	備註
董事	張明忠	8	0	100%	無
董事	黃崇興	7	1	88%	無
獨立董事	趙台生	8	0	100%	無
獨立董事	陳永清	8	0	100%	無
獨立董事	彭宗平	8	0	100%	無

其他應記載事項：

1. 證交法第14條之3所列事項暨其他經獨立董事反對或保留意見且有紀錄或書面聲明之董事會議決事項（應敘明董事會日期、期別、議案內容、所有獨立董事意見及公司對獨立董事意見之處理）：無此情形。

2. 董事對利害關係議案迴避之執行情形（應敘明董事姓名、議案內容、應利益迴避原因以及參與表決情形）

(1) 102年3月11日第十六屆第七次董事會
議案內容：解除經理人競業禁止之限制案。
利益迴避董事：劉春條。
利益迴避原因及參與表決情形：依公司法第206條之規定，除董事劉春條先生不得參與表決外，其餘出席董事一致同意通過在無損及本公司利益之前提下，解除劉春條先生擔任「Delta Electronics Int'l (Singapore) Pte. Ltd.」職務競業禁止之限制。

(2) 102年3月11日第十六屆第七次董事會
議案內容：提請股東會同意解除董事競業禁止之限制案。
利益迴避董事：柯子興、張訓海、鄭平、劉春條、李忠傑及陳永清。
利益迴避原因及參與表決情形：依公司法第206條之規定，除董事柯子興先生、張訓海先生、鄭平先生、劉春條先生、李忠傑先生及獨立董事陳永清先生不得參與表決外，其餘出席董事一致同意通過在無損及本公司利益之前提下，提請最近期股東會同意解除柯子興擔任轉投資公司「中達電通股份有限公司」職務競業禁止之限制；解除張訓海擔任轉投資公司「台達自働化股份有限公司」職務競業禁止之限制；解除鄭平擔任轉投資公司職務競業禁止之限制，包含「台達自働化股份有限公司」、「Deltronics (Netherlands) B.V.」、「蕪湖市中達能源科技有限公司」、「郴州市台達能源科技有限公司」、「東莞市台達能源科技有限公司」及「吳江台達能源科技有限公司」；解除劉春條擔任轉投資公司「Delta Electronics Int'l (Singapore) Pte. Ltd.」職務競業禁止之限制；解除李忠傑擔任轉投資公司職務競業禁止之限制，包含「台達電子(郴州)有限公司」、「郴州台達科技有限公司」、「中達電子(蕪湖)有限公司」、「蕪湖中達科技有限公司」、「中達電子零組件(吳江)有限公司」、「Delta Electronics International Limited」、「Delta International Holding Limited」、「Delta Electronics (HK) Limited」及「Delta Power Sharp Ltd.」；解除陳永清擔任「來思達國際企業股份有限公司」職務競業禁止之限制。

(3) 102年4月29日第十六屆第八次董事會
議案內容：提請股東會同意解除董事競業禁止之限制案。
利益迴避董事：張明忠。
利益迴避原因及參與表決情形：依公司法第206條之規定，除張明忠先生不得參與表決外，其餘出席董事一致同意通過在無損及本公司利益之前提下，提請最近期股東會同意解除張明忠先生擔任「新日光能源科技股份有限公司」職務競業禁止之限制。

(4) 102年4月29日第十六屆第八次董事會
議案內容：經理人薪酬案。
利益迴避董事：海英俊、柯子興、鄭平、李忠傑、劉春條及張訓海。
利益迴避原因及參與表決情形：依公司法第206條之規定，除董事海英俊、柯子興、鄭平、李忠傑、劉春條及張訓海等需迴避並不得參與表決外，其餘出席董事一致同意通過本項經理人薪酬案。

(5) 102年10月28日第十六屆第十二次董事會

議案內容：一〇二年度董事酬勞建議案。

利益迴避董事：涉及個別董事酬勞部分，相關董事不參與討論及表決。

利益迴避原因及參與表決情形：依公司法第206條之規定，除涉及個別董事酬勞部分，相關董事不參與討論及表決外，經主席徵詢全體可參與表決董事無異議通過。

3. 當年度及最近年度加強董事會職能之目標與執行情形評估

(1) 加強董事會職能之目標

本公司董事會依「公開發行公司董事會議事辦法」之規範，訂定董事會議事規範以資遵循；另依「上市上櫃公司治理實務守則」之規範，於99年3月11日董事會通過設置薪酬委員會及訂定薪酬委員會組織章程，董事會後為配合金融監督管理委員會之規定，於100年8月18日通過將薪酬委員會更名為薪資報酬委員會，並將薪酬委員會組織章程更名為薪資報酬委員會組織規程，規程中明訂委員會應以善良管理人之注意，忠實履行職權，並將所提建議提交董事會討論。第一屆薪資報酬委員會於101年6月19日股東常會通過本公司董事改選案後即卸任，101年6月28日董事會委任獨立董事任第二屆薪資報酬委員會委員。

本公司依證券交易法規定，於101年6月28日設置審計委員會。

(2) 董事會執行情形評估

自99年設置薪資報酬委員會迄今，運作情形順暢。

101年設置審計委員會迄今，運作情形順暢。

本公司秉持資訊透明的一貫態度，於董事會召開後均即時將重要決議登載於公開資訊觀測站，以維護股東權益，並定期舉行法人說明會，提高投資人對公司之認同。

(二) 審計委員會運作情形

本公司於101年6月19日股東常會選任三名獨立董事，並依證券交易法設置審計委員會替代監察人。

102年度審計委員會開會8次 (A)，獨立董事出席情形如下：

職稱	姓名	實際出席次數 (B)	委託出席次數	實際出席率(%)（B/A）	備註
獨立董事	趙台生	8	0	100%	無
獨立董事	陳永清	8	0	100%	無
獨立董事	彭宗平	8	0	100%	無

其他應記載事項：

1. 證交法第14條之5所列事項暨其他未經審計委員會通過，而經全體董事三分之二以上同意之議決事項（應敘明董事會日期、期別、議案內容、審計委員會決議結果以及公司對審計委員會意見之處理）：無此情形。
2. 獨立董事對利害關係議案迴避之執行情形（應敘明獨立董事姓名、議案內容、應利益迴避原因以及參與表決情形）：無此情形。
3. 獨立董事與內部稽核主管及會計師之溝通情形
   (1) 內部稽核部門除每月將稽核報告送交各獨立董事審核外，稽核主管亦針對稽核重大發現於審計委員會向各獨立董事提出報告 。
   (2) 會計師依據審計準則公報第三十九號「與受查者治理單位之溝通」及證券期貨局93年3月11日發布之台財證六字第0930105373號函規定，於規劃階段及完成階段每季就本公司合併財務報告（年度並包含個體財務報告）查核或核閱之治理事項，彙列資訊與審計委員會進行書面或當面溝通。

(三) 公司治理運作情形及其與上市上櫃公司治理實務守則差異情形及原因

項目	運作情形	與上市上櫃公司治理實務守則差異情形及原因
1. 公司股權結構及股東權益 (1) 公司處理股東建議或糾紛等問題之方式 (2) 公司掌握實際控制公司之主要股東及主要股東之最終控制者名單之情形 (3) 公司建立與關係企業風險控管機制及防火牆之方式	(1) 本公司設置專責人員處理股東建議或糾紛等問題。 (2) 主要股東每月均依規定向公司申報其持股變動情形。 (3) 本公司與關係企業往來，現行運作方式為依相關法令規定及本公司內部控制制度辦理。	符合上市上櫃公司治理實務守則。
2. 董事會之組成及職責 (1) 公司設置獨立董事之情形 (2) 定期評估簽證會計師獨立性之情形	(1) 本公司已於101年6月19日股東常會選任三名獨立董事。 (2) 本公司審計委員會每年自行評估所屬簽證會計師之獨立性，經評估本公司簽證會計師並未擔任本公司之董事或獨立董事，非本公司之股東，亦未在本公司支薪，因此簽證會計師之獨立性應屬無疑。	符合上市上櫃公司治理實務守則。
3. 建立與利害關係人溝通管道之情形	(1) 本公司重視利害關係人（包括股東、員工、客戶、上下游廠商、銀行、債權人等）彼此間權利及義務關係的平衡。除了平時與各利害關係人保持良好溝通外，並設立電子信箱供利害關係人投訴之用，並由專人處理。該信箱為 2308@delta.com.tw (2) 另外，本公司網站『資訊揭露』部分，設有『公司治理』專區，供投資人查詢下載公司治理相關規章，董事會決議重要事項、及重大訊息等內容。其網址為 http://www.deltaww.com。 (3) 同時，本公司網站亦設置『企業社會責任』專屬網頁，除了透過線上問卷，了解主要利害關係人所關切的議題，以及對於各議題的關切度外，網頁內容也揭露本公司企業社會責任履行狀況以及最新動態，供利害關係人參考，並設有專人管理之電子信箱 csr@delta.com.tw，提供利害關係人反饋意見。	符合上市上櫃公司治理實務守則。
4. 資訊公開 (1) 公司架設網站，揭露財務業務及公司治理資訊之情形 (2) 公司採行其他資訊揭露之方式（如架設英文網站、指定專人負責公司資訊之蒐集及揭露、落實發言人制度、法人說明會過程放置公司網站等）	(1) 本公司建置公開網站定時揭露財務業務與公司治理相關資訊。 (2) 除架設英文網站並由專人負責維護外，本公司亦已建立發言人制度與股東服務專門團隊；股東會或法說會相關資訊均即時於公司網站更新。	符合上市上櫃公司治理實務守則。
5. 公司設置提名或其他各類功能性委員會之運作情形	(1) 本公司董事會設置薪資報酬委員會，2013年共開會二次。 (2) 本公司亦設置審計委員會，2013年共開會八次。	符合上市上櫃公司治理實務守則。

6. 公司如依據「上市上櫃公司治理實務守則」訂有公司治理實務守則者，請敘明其運作與所訂公司治理實務守則之差異情形：

本公司符合上市上櫃公司治理實務守則，已訂定與公司治理相關之董事會議事規範、發言人及代理發言人作業程序、股東會議事規則、內部控制制度、內部稽核實施細則、取得或處分資產處理程序、資金貸與他人作業程序、背書保證作業程序等。

7. 其他有助於瞭解公司治理運作情形之重要資訊（如員工權益、僱員關懷、投資者關係、供應商關係、利害關係人之權利、董事及監察人進修之情形、經理人及稽核主管進修之情形、風險管理政策及風險衡量標準之執行情形、客戶政策之執行情形、公司為董事及監察人購買責任保險之情形等）：

關於員工權益、僱員關懷、投資者關係、供應商關係及利害關係人之權利等資訊，請參閱本年報第肆章「企業社會責任」說明。

(1) 公司治理與道德規範

台達董事會的組織及運作如前面章節所述。而台達的稽核團隊負責擬定實施風險導向的內部稽核，負責內控制度之修訂及推動並直接向審計委員會及董事會報告，以確保公司經營與審計委員會及董事會決議的一致性。

另「台達電子行為準則」規範董事、經理人及受僱人應遵守現行有效之政府法規和公司政策，並致力奉行「環保 節能 愛地球」與「誠信正直」原則。而「正直誠信」更是員工績效管理與發展表中必考核的一個項目。目前台達電子行為準則的重點如下：

a.與合作夥伴及第三方的互動。
b.利益迴避。
c.使用公司資源。
d.營業秘密與機密資訊保護及使用。
e.遵守環安規定。
f. 誠信經營之商業活動。
g.教育訓練、宣導、懲處作業程序與申訴管道。

本公司內部重大資訊處理作業程序係依公司訂定之「台達電子行為準則」及「防範內線交易之管理控制作業」辦理，重大消息之公開方式以「證券交易法第一百五十七條之一第五項及第六項重大消息範圍及其公開方式管理辦法」及「臺灣證券交易所股份有限公司對有價證券上市公司重大訊息之查證暨公開處理程序」之定義及相關規範為依據。為防範內線交易，凡知悉公司內部重大消息之人，對本公司有價證券的買賣，均應依「證券交易法」第一百五十七條之一規定辦理。公司亦建立內控機制，適時提供教育宣導，並將此制度告知所有員工、經理人和董事，避免其違反法規或發生內線交易情事。

每一位員工均有責任依最高的道德標準維護台達之聲譽，違反本準則的行為均視為不當行為。我們將落實要求所有員工遵守本規範，以確保台達及所有利害相關者之權益。

(2) 本公司董事進修情形

職稱	姓名	進修日期	課程名稱	進修時數
董事長	海英俊	95/09/05	董監事與經理人之權責與分工	3
		95/12/12~95/12/13	史丹佛大學董事學院課程	16
		96/10/16	員工分紅費用化相關規範	3
		97/05/22	公司治理與風險管理（含證券法規）	3
		97/11/06	第五屆台北公司治理論壇	6
		97/12/10	2008上市公司負責人座談會 - 企業發展宣導會	3
		98/02/05	金融風暴中之兩岸經貿情勢	1
		98/10/27	防範內線交易之管理控制作業	3
		99/08/26	從全球化談集團財務管理	3
		100/06/21	國際財務報導準則(IFRS)	3
		101/10/29	董監事之利益衝突與迴避	3
		102/10/28	台灣企業脫胎換骨的賽局	3
副董事長	柯子興	95/08/15	董監事與經理人之權責與分工	3
		95/12/12~95/12/13	史丹佛大學董事學院課程	16
		96/12/24	員工分紅費用化相關規範	3
		97/12/04	施行內部控制防範缺失與舞弊	3
		98/10/27	防範內線交易之管理控制作業	3
		99/08/26	從全球化談集團財務管理	3
		100/06/21	國際財務報導準則(IFRS)	3
		101/10/29	董監事之利益衝突與迴避	3
		102/10/28	台灣企業脫胎換骨的賽局	3
董事	鄭崇華	95/07/25	科技管理與公司治理	3
		95/12/12~95/12/13	史丹佛大學董事學院課程	16
		96/08/28	上市（櫃）之公司財務報告常見問題與相關法律責任	3
		97/05/22	公司治理與風險管理(含證券法規)	3

職稱	姓名	進修日期	課程名稱	進修時數
董事	鄭崇華	98/10/27	防範內線交易之管理控制作業	3
		99/08/26	從全球化談集團財務管理	3
		100/06/21	國際財務報導準則(IFRS)	3
		101/10/29	董監事之利益衝突與迴避	3
		102/10/28	台灣企業脫胎換骨的賽局	3
董事	鄭平	95/12/07	公司治理機制下董事、監察人之功能及權責	3
		95/12/12~95/12/13	史丹佛大學董事學院課程	16
		96/04/27	台灣經濟的未來	3
		97/03/21	董監事與經理人之權責與分工	3
		98/03/30	2009年景氣復甦可能性分析	3
		98/10/27	防範內線交易之管理控制作業	3
		99/08/26	從全球化談集團財務管理	3
		100/06/21	國際財務報導準則(IFRS)	3
		101/10/29	董監事之利益衝突與迴避	3
		102/10/28	台灣企業脫胎換骨的賽局	3
董事	李忠傑	101/10/29	董監事之利益衝突與迴避	3
		102/10/28	台灣企業脫胎換骨的賽局	3
董事	FRED CHAI YAN LEE（李澤元）	99/08/26	從全球化談集團財務管理	3
		99/10/27	多變的金融環境下董監責任及經營判斷法則	3
		100/06/21	國際財務報導準則(IFRS)	3
		101/10/29	董監事之利益衝突與迴避	3
		102/10/28	台灣企業脫胎換骨的賽局	3
董事	張訓海	95/07/06	董監事與經理人之權責與分工	3
		95/07/25	科技管理與公司治理	3
		95/12/26	內線交易與董事監察人之利益關係及案例說明	3
		96/03/22	私募基金對企業及其公司治理影響所及之探討	3
		97/02/19	董、監事及會計主管（大股東）的股權移轉及租稅規劃實務	4
		98/02/23	面對全球金融風暴經營策略與投資規劃因應之道	3
		98/03/30	2009年景氣復甦可能性分析	3
		98/10/27	防範內線交易之管理控制作業	3
		99/08/26	從全球化談集團財務管理	3
		100/06/21	國際財務報導準則(IFRS)	3
		101/10/29	董監事之利益衝突與迴避	3
		102/10/28	台灣企業脫胎換骨的賽局	3
董事	劉春條	101/10/29	董監事之利益衝突與迴避	3
		102/10/28	台灣企業脫胎換骨的賽局	3
董事	張明忠	98/09/08~98/09/09	董事與監察人（含獨立）實務研習班~台北班	12
		98/10/27	防範內線交易之管理控制作業	3
		99/08/26	從全球化談集團財務管理	3
		100/06/21	國際財務報導準則(IFRS)	3
		101/07/25	董監事與經理人之權責與分工	3
		101/10/29	董監事之利益衝突與迴避	3
		102/10/24	董事會效能評估	1
		102/10/28	台灣企業脫胎換骨的賽局	3
董事	黃崇興	95/12/26	內線交易與董事監察人之利益關係及案例說明	3
		96/12/24	員工分紅費用化相關規範	3
		97/12/08	上市（櫃）之公司財務報告常見問題與相關法律責任	3
		98/10/27	防範內線交易之管理控制作業	3
		99/09/14	董監事之利益衝突與迴避	3
		100/06/21	國際財務報導準則(IFRS)	3
		101/10/29	董監事之利益衝突與迴避	3
		102/09/23	企業誠信經營與社會責任座談會	3
		102/10/28	台灣企業脫胎換骨的賽局	3
獨立董事	趙台生	101/07/12	101年度上市公司內部人股權交易法律遵循宣導說明會	3
		101/08/07	公司治理與證券法規	3
		101/09/21	薪酬委員會的新挑戰及國際薪酬治理的趨勢	3
		101/10/29	董監事之利益衝突與迴避	3
		102/10/28	台灣企業脫胎換骨的賽局	3
獨立董事	陳永清	101/05/11	上市公司獨立董事職能說明及座談會	3
		101/10/29	董監事之利益衝突與迴避	3
		102/10/28	台灣企業脫胎換骨的賽局	3
獨立董事	彭宗平	101/05/22	上市公司獨立董事職能說明及座談會	3
		101/10/29	董監事之利益衝突與迴避	3
		102/10/28	台灣企業脫胎換骨的賽局	3

(3) 本公司經理人及稽核主管進修之情形

本公司董事長海英俊、副董事長柯子興及董事鄭平、李忠傑、張訓海、劉春條亦為本公司之經理人，故經理人參與公司治理有關之進修與訓練，已揭露於上表「本公司董事進修情形」。

本公司財務主管兼會計主管進修情形如下：

職稱	姓名	進修日期	課程名稱	進修時數
總財務長	王淑玲	102/09/30	企業在我國「證券交易法」下所面臨的法律責任與風險	3
		102/12/05	我國實施國際財務報導準則(IFRS)之實務常見問題解析「內稽與開帳選擇篇」	3

本公司稽核主管進修情形如下：

職稱	姓名	進修日期	課程名稱	進修時數
稽核主管	詹德佑	95/12/27	國際租稅問題探討與風險管理	6
		96/12/20	研發管理實務與內控作法	6
		97/12/26	大陸海關、財務帳及稅務帳處理技巧及整合實務分析	6
		98/10/27	防範內線交易之管理控制作業	3
		98/11/30	電腦稽核實務/CAATs電腦輔助查核技術的運用	3
		99/04/30	企業內部控制制度在職訓練研習班之衍生性商品稽核篇	6
		99/10/22	企業內部控制制度在職訓練研習班之IFRS與內部稽核篇	6
		100/04/07	顧問式稽核-稽核真幸運、內控好好玩	6
		100/04/12	企業併購研討課程	6
		100/06/21	國際財務報導準則(IFRS)	3
		100/10/03	「違法採購」犯罪之行為態樣、法律責任及檢調單位查緝案例解析	3
		101/01/03	新修訂內控準則之IFRS稽核篇	6
		101/11/30	個人資料保護稽核	6
		102/10/01	從控制環境探討工程管理稽核重點	6
		102/12/10	新版COSO發展趨勢暨稽核人員因應研習班	6
		102/10/28	台灣企業脫胎換骨的賽局	3

(4) 風險管理政策及風險衡量標準之執行情形

本公司對風險管理一向採預防政策，除依法制訂有嚴密的內控制度並由內部稽核定時及不定時查核執行情形外，另投保相關保險如財產保險、產品運輸及產品責任以規避風險。

(5) 保護消費者或客戶政策之執行情形

在消費者及客戶至上的政策下，依消費者保護法等法律制定相關的內部規定以供員工據以執行。

(6) 公司為董事及監察人購買責任保險之情形

本公司自94年1月1日起已為董監購買責任保險。102年董事及監察人投保責任險情形如下：

投保對象	保險公司	投保金額（新台幣：元）	投保期間（起迄）
全體董事及監察人	(1) 美商安達產物保險股份有限公司台灣分公司 (2) 美商聯邦產物保險股份有限公司台北分公司 (3) 明台產物保險股份有限公司	447,075,000	起：102年01月01日 迄：103年01月01日

8. 如有公司治理自評報告或委託其他專業機構之公司治理評鑑報告者，應敘明其自評（或委外評鑑）結果、主要缺失（或建議）事項及改善情形：

本公司於民國100年6月獲中華公司治理協會「CG6006 公司治理制度」評量認證；依公司自評，本公司董事會運作、內部控制稽核、資訊揭露、股務作業等項目，均尚屬滿意，無重大缺失。

(四) 公司如有設置薪酬委員會者，應揭露其組成、職責及運作情形

本公司董事會依「股票上市或於證券商營業處所買賣公司薪資報酬委員會設置及行使職權辦法」設置薪資報酬委員會及其組織規程，並委請獨立董事趙台生先生擔任召集人及會議主席，規程中明訂委員會應以善良管理人之注意，忠實履行職權，並將所提建議提交董事會討論。

1. 薪資報酬委員會成員資料

身份別（註1）	條件 / 姓名	是否具有五年以上工作經驗及下列專業資格			符合獨立性情形（註2）								兼任其他公開發行公司薪資報酬委員會成員家數	備註（註3）
		商務、法務、財務、會計或公司業務所需相關科系之公私立大專院校講師以上	法官、檢察官、律師、會計師或其他與公司業務所需之國家考試及格領有證書之專門職業及技術人員	具有商務、法務、財務、會計或公司業務所需之工作經驗	1	2	3	4	5	6	7	8		
獨立董事	趙台生			V	V	V	V	V	V	V	V	V	0	無
獨立董事	陳永清	V	V	V	V	V	V	V	V	V	V	V	3	無
獨立董事	彭宗平	V	V	V	V	V	V	V	V	V	V	V	0	無

註1：身分別請填列係為董事、獨立董事或其他。

註2：各成員於選任前二年及任職期間符合下述各條件者，請於各條件代號下方空格中打“V”。

（1）非為公司或其關係企業之受僱人。

（2）非公司或其關係企業之董事、監察人。但如為公司或其母公司、公司直接及間接持有表決權之股份超過百分之五十之子公司之獨立董事者，不在此限。

（3）非本人及其配偶、未成年子女或以他人名義持有公司已發行股份總額百分之一以上或持股前十名之自然人股東。

（4）非前三款所列人員之配偶、二親等以內親屬或三親等以內直系血親。

（5）非直接持有公司已發行股份總額百分之五以上法人股東之董事、監察人或受僱人，或持股前五名法人股東之董事、監察人或受僱人。

（6）非與公司有財務或業務往來之特定公司或機構之董事（理事）、監察人（監事）、經理人或持股百分之五以上股東。

（7）非為公司或其關係企業提供商務、法務、財務、會計等服務或諮詢之專業人士、獨資、合夥、公司或機構之企業主、合夥人、董事（理事）、監察人（監事）、經理人及其配偶。

（8）未有公司法第30條各款情事之一。

註3：若成員身分別係為董事，請說明是否符合「股票上市或於證券商營業處所買賣公司薪資委員會設置及行使職權辦法」第6條第5項之規定。

2. 薪資報酬委員會運作情形資訊

(1) 本公司之薪資報酬委員會委員計3人。

(2) 本屆委員任期：101年6月28日至104年6月18日，102年度薪資報酬委員會共開會2次(A)。

委員資格及出席情形如下：

職稱	姓名	實際出席次數(B)	委託出席次數	實際出席率(%)（B/A）	備註
召集人	趙台生	2	0	100%	無
委員	陳永清	1	1	50%	無
委員	彭宗平	2	0	100%	無

其他應記載事項：

(1) 董事會如不採納或修正薪資報酬委員會之建議，應敘明董事會日期、期別、議案內容、董事會決議結果以及公司對薪資報酬委員會意見之處理（如董事會通過之薪資報酬優於薪資報酬委員會之建議，應敘明其差異情形及原因）：無此情形。

(2) 薪資報酬委員會之議決事項，如成員有反對或保留意見且有紀錄或書面聲明者，應敘明薪資報酬委員會日期、期別、議案內容、所有成員意見及對成員意見之處理：無此情形。

(五) 履行社會責任情形：公司對環保、社區參與、社會貢獻、社會服務、社會公益、消費者權益、人權、安全衛生與其他社會責任活動所採行之制度與措施及履行情形

項目	運作情形	與上市上櫃公司企業社會責任實務守則差異情形及原因
1. 落實推動公司治理 (1) 公司訂定企業社會責任政策或制度，以及檢討實施成效之情形。	(1) 本公司參照「上市上櫃公司企業社會責任實務守則」訂定「台達電子企業社會責任守則」，經董事會通過公布。本公司前一年度企業社會責任實施成效，經企業社會責任組織與相關部門檢討後，重點摘錄於本年報第肆章「企業社會責任」章節，詳細內容則揭露於年度企業社會責任報告書。	符合上市上櫃公司企業社會責任實務守則。
(2) 公司設置推動企業社會責任專（兼）職單位之運作情形。	(2) 本公司建置企業社會責任委員會，為台達內部最高階的企業社會責任組織，由創辦人暨榮譽董事長鄭崇華先生擔任榮譽主席，董事長海英俊先生擔任主席；委員會成員包含台達執行長、營運長及地區最高主管，負責訂定台達社會責任願景、定義主要利害相關者、檢視各功能委員會的政策並督導績效，年度CSR成果於次一年度向董事會呈報。企業社會責任辦公室則擔任祕書處。	
(3) 公司定期舉辦董事、監察人與員工之企業倫理教育訓練及宣導事項，並將其與員工績效考核系統結合，設立明確有效之獎勵及懲戒制度之情形。	(3) 本公司規劃辦理董事、員工之企業倫理教育訓練與宣導，並結合台達價值觀，列為績效考核項目。另，本公司透過台達電子文教基金會與中華企業倫理教育協進會共同推動企業倫理獎助計畫，擴大社會影響層面。	

項目	運作情形	與上市上櫃公司企業社會責任實務守則差異情形及原因
2. 發展永續環境 (1) 公司致力於提升各項資源之利用效率，並使用對環境負荷衝擊低之再生物料之情形。 (2) 公司依其產業特性建立合適之環境管理制度之情形。 (3) 設立環境管理專責單位或人員，以維護環境之情形。 (4) 公司注意氣候變遷對營運活動之影響，制定公司節能減碳及溫室氣體減量策略之情形。	(1) 本公司於各廠區持續推動能源管理與再生能源應用，以及電力、熱能、水、木製棧板等的回收再利用，並透過節電、節水、綠色設計等方式提升各項能資源使用效率；同時，亦追蹤產品在金屬及塑膠等材料之使用效率。 (2) 本公司主要廠區均通過ISO 14001 環境管理系統驗證，且有數個主要廠區已通過ISO 50001能源管理系統符合性評估。 (3) 本公司主要廠區均設有環安衛專責單位及人員，維持環境管理系統運作。 (4) 本公司以「環保 節能 愛地球」為使命，不僅提供客戶高效能的產品或解決方案，在日常營運上也推動能源管理，進行溫室氣體及產品碳足跡盤查，以求降低氣候變遷的風險，進而掌握低碳經濟的商機。	符合上市上櫃公司企業社會責任實務守則。
3. 維護社會公益 (1) 公司遵守相關勞動法規及尊重國際公認基本勞動人權原則，保障員工之合法權益及雇用政策無差別待遇等，建立適當之管理方法、程序及落實之情形。 (2) 公司提供員工安全與健康之工作環境，並對員工定期實施安全與健康教育之情形。 (3) 公司建立員工定期溝通之機制，以及以合理方式通知對員工可能造成重大影響之營運變動之情形。 (4) 公司制定並公開其消費者權益政策，以及對其產品與服務提供透明且有效之消費者申訴程序之情形。 (5) 公司與供應商合作，共同致力提升企業社會責任之情形。 (6) 公司藉由商業活動、實物捐贈、企業志工服務或其他免費專業服務，參與社區發展及慈善公益團體相關活動之情形。	(1) 本公司遵守相關勞動法規，並依據包括「電子行業行為規範 (Electronic Industry Code of Conduct, EICC) 」、「世界人權宣言 (Universal Declaration of Human Rights) 」、「國際勞工組織三方原則宣言 (International Labor Office Tripartite Declaration of Principles) 」及「經濟合作與發展組織跨國企業準則(OECD Guidelines for Multinational Enterprises)」等國際勞工及人權標準，訂定台達員工政策及相關管理辦法，並實施平等聘任等制度，保障員工之合法權益。 (2) 「提供員工安全健康的工作環境」為本公司最基本的義務之一。除了建置環安衛委員會，實施必要之環安衛教育訓練，我們也透過員工健檢及與專業醫衛機構的合作，在各廠區舉辦體適能檢測、健康宣導及講座等活動，以確保同仁能夠掌握自身健康狀態。 (3) 本公司建置多元溝通管道，包含設立全球企業內網、定期發布電子刊物、舉辦員工主管交流會與勞資會議、設立實體信箱或電子信箱、以及舉辦員工滿意度調查等，使員工即時瞭解包含企業營運重大訊息、公司策略、人才發展與培訓等資訊。 (4) 本公司非常重視客戶的意見，除了進行大規模的顧客調查外，也委由專業顧問公司進行最終客戶的滿意度調查，透過焦點團體、個別訪談、線上問卷的方式，收集顧客意見，深入理解顧客的需求與期望，以提供超越顧客期待的整體解決方案。 (5) 本公司以「電子行業公民聯盟」(Electronic Industry Citizenship Coalition, EICC) 倡導的行為準則 (EICC Code of Conduct) 為依據，編訂訓練教材宣導勞工權益、安全衛生、環境等面向的標準，並適時予以稽核，同時也將供應商的配合情形整合至供應商績效評比項目中，將企業社會責任的理念與作法推廣至供應鏈，共同追求更好表現。 (6) 本公司主要藉由台達電子文教基金會推動社會參與活動，包含企業能源教育志工服務、實物捐贈、參與社區發展及慈善公益活動。詳細資訊請參見第肆章。	符合上市上櫃公司企業社會責任實務守則。

項目	運作情形	與上市上櫃公司企業社會責任實務守則差異情形及原因
4. 加強資訊揭露 (1) 公司揭露具攸關性及可靠性之企業社會責任相關資訊之方式。 (2) 公司編製企業社會責任報告書，揭露推動企業社會責任之情形。	(1) 本公司於網站設有企業社會責任專區，揭露企業社會責任相關資訊。並於年報中揭露具攸關性及可靠性之企業社會責任相關資訊。同時，本公司也回應如DJSI（道瓊永續性指數）、CDP（碳揭露專案）等國際評比機構發送之年度問卷，揭露台達在永續發展議題上的作法、機會及策略。 (2) 本公司網站上建立有企業社會責任專區及專屬電子信箱，並自2005年起每年發行台達企業社會責任報告書，供利害相關者瀏覽及反饋意見。	符合上市上櫃公司企業社會責任實務守則。

5. 公司如依據「上市上櫃公司企業社會責任實務守則」訂有本身之企業社會責任守則者，請敘明其運作與所訂守則之差異情形：

   本公司訂定「台達電子企業社會責任守則」，日常營運分別依公司治理、永續環境、社會公益及企業社會責任資訊揭露等面向實施。公司治理部分請參閱本年報第參章「公司治理報告」說明。永續環境、社會公益、及企業社會責任資訊揭露等部分請參閱本年報第肆章「企業社會責任」說明。

6. 其他有助於瞭解企業社會責任運作情形之重要資訊（如公司對環保、社區參與、社會貢獻、社會服務、社會公益、消費者權益、人權、安全衛生與其他社會責任活動所採行之制度與措施及履行情形）：

   請參閱本年報第肆章「企業社會責任」說明。

7. 公司產品或企業社會責任報告書如有通過相關驗證機構之查證標準，應加以敘明：

   (1) 本公司產品通過美國Energy Star、產品碳足跡PAS 2050等國際標準驗證。

   (2) 本公司2011及2012年企業社會責任報告書已獲第三方單位的GRI 3.0版A+揭露等級查證。2013年企業社會責任報告書也將申請第三方單位查證。

(六) 公司履行誠信經營情形及採行措施

台達深信唯有「誠信經營」，才得以使公司永續經營的發展。因此，為了落實「誠信經營」之原則，並建立誠信之企業文化，台達已訂立「台達電子工業股份有限公司誠信經營守則」及「台達電子行為準則」等，期許並要求台達成員（包含董事、經理人及員工等）不得行賄或收賄、避免利益衝突、不得與第三人有不正當往來之關係、禁止違反公平交易法之交易行為、禁止未經公司同意而任意公告內部重大訊息等行為舉止。本公司採取之主要措施如下：

1. 台達禁止行賄及收賄，也禁止提供非法政治獻金或其他不合理饋贈。
2. 台達成員應遵守法令及公司內部規範，避免有不誠信行為。
3. 台達成員遇有利益衝突時，應即時採取迴避措施。
4. 台達成員應遵守會計原則，確保登載之資料得以允當及正確反應。
5. 台達成員應遵守公平交易法之規定，避免有不公平競爭之行為。
6. 定期舉辦教育訓練及宣導。

基此，台達將落實要求所有台達成員，無論是CEO、經理人或是全體員工均應共同建立誠信之企業文化，以確保台達永續經營。

台達落實誠信經營情形如下：

項目	運作情形	與上市上櫃公司誠信經營守則差異情形及原因
1. 訂定誠信經營政策及方案 (1) 公司於規章及對外文件中明示誠信經營之政策，以及董事會與管理階層承諾積極落實之情形。 (2) 公司訂定防範不誠信行為方案之情形，以及方案內之作業程序、行為指南及教育訓練等運作情形。 (3) 公司訂定防範不誠信行為方案時，對營業範圍內具較高不誠信行為風險之營業活動，採行防範行賄及收賄、提供非法政治獻金等措施之情形。	(1) 本公司已訂定「台達電子工業股份有限公司誠信經營守則」，期許並要求台達成員包含董事會及管理階層等積極落實誠信經營之政策。 (2) 為配合誠信經營守則之訂立，本公司已補充及修正「台達電子行為準則」之規範，作為實行誠信經營守則之依歸。 (3) 於「台達電子行為準則」中，除明定禁止行賄或收賄、禁止提供非法政治獻金、避免利益衝突、不得與第三人有不正當往來之關係、禁止違反公平交易法之交易行為、禁止未經公司同意而任意公告內部重大訊息等行為舉止外，並定期舉辦宣導及教育訓練，以強化誠信經營政策之落實。	符合上市上櫃公司誠信經營守則。
2. 落實誠信經營 (1) 公司商業活動應避免與有不誠信行為紀錄者進行交易，並於商業契約中明訂誠信行為條款之情形。 (2) 公司設置推動企業誠信經營專（兼）職單位之運作情形，以及董事會督導情形。 (3) 公司制定防止利益衝突政策及提供適當陳述管道運作情形。 (4) 公司為落實誠信經營所建立之有效會計制度、內部控制制度之運作情形，以及內部稽核人員查核之情形。	(1) 本公司與他人簽訂契約，其內容宜包含遵守誠信經營政策，及交易相對人如涉及不誠信行為，本公司得隨時終止或解除契約之條款。 (2) 由人力資源部、法務智權部負責誠信經營政策制定，由稽核部負責監督執行，並定期向董事會報告。 (3) 訂定於「台達電子行為準則」，並提供適當管道供董事與經理人主動說明其與公司有無潛在之利益衝突。 (4) 公司除訂定誠信經營守則、行為準則、慈善捐贈及贊助管理辦法規範管理階層及員工行為外，並落實執行，另針對關係人交易及內線交易亦制定內部控制制度，並要求廠商簽訂廉潔承諾書，嚴禁收取回扣或佣金且嚴禁與不誠信經營的客戶往來，稽核除進行例行性相關查核外，若接獲檢舉，查證屬實，立即通報審計委員會及董事會成員，並隨時檢討確保制度的設計及執行持續有效。	符合上市上櫃公司誠信經營守則。
3. 公司建立檢舉管道與違反誠信經營規定之懲戒及申訴制度之運作情形。	所屬單位主管、當地稽核主管、人力資源部主管或法務智權主管、當地設置之外部意見反應機制。	符合上市上櫃公司誠信經營守則。
4. 加強資訊揭露 (1) 公司架設網站，揭露誠信經營相關資訊情形。 (2) 公司採行其他資訊揭露之方式（如架設英文網站、指定專人負責公司資訊之蒐集及揭露放置公司網站等）。	(1) 本公司中英文網站均設有公司治理專區，揭露誠信經營相關資訊。 (2) 本公司除中英文網站揭露誠信經營資訊外，也於年報、企業社會責任報告中揭露具攸關性及可靠性之誠信經營相關資訊。	符合上市上櫃公司誠信經營守則。

5. 公司如依據「上市上櫃公司誠信經營守則」訂有本身之誠信經營守則者，請敘明其運作與所訂守則之差異情形：

本公司符合上市上櫃公司誠信經營守則規定，已訂定「誠信經營守則」，並訂定與公司誠信經營相關之「行為準則」及「慈善捐贈及贊助管理辦法」等規範。

6. 其他有助於瞭解公司誠信經營運作情形之重要資訊（如公司對商業往來廠商宣導公司誠信經營決心、政策及邀請其參與教育訓練、檢討修正公司訂定之誠信經營守則等情形）：

定期舉辦教育訓練與宣導，並邀請與公司從事商業行為之相對人參與，使其充分了解公司誠信經營之決心、政策、防範方案及違反不誠信行為之後果。

(七) 公司訂定公司治理守則及相關規章之查詢方式

本公司網站『資訊揭露』部分，設有『公司治理』專區，供投資人查詢下載公司治理相關規章，董事會決議重要事項、重大訊息等內容。

其網址為http://www.deltaww.com。

(八) 其他足以增進對公司治理運作情形之瞭解的重要資訊

1. 本公司持續投入資源加強公司治理運作，董事成員原先全部為經營團隊擔任，逐漸改為引進外部人士擔任。目前共有獨立董事三名，並由獨立董事組成審計委員會及薪資報酬委員會。
2. 台達成員應遵守法令及公司內部規範，避免有不誠信行為。
3. 在公司網站上，亦闢有專區說明公司治理情形，並附有公司治理相關規章供內、外人士下載參閱。
4. 本公司亦將重大訊息及時揭露給大眾及定期召開法人說明會，並已連續八年獲財團法人中華民國證券暨期貨市場發展基金會「資訊揭露評鑑」為A級以上評等，2009~2013年連續獲得A+級以上評等，2012、2013年獲最高等級A++評等。

（九）內部控制制度執行狀況

1. 內部控制聲明書

台達電子工業股份有限公司
內部控制制度聲明書

日期：103年3月11日

本公司民國102年度之內部控制制度，依據自行檢查的結果，謹聲明如下：

一、本公司確知建立、實施和維護內部控制制度係本公司董事會及經理人之責任，本公司業已建立此一制度。其目的係在對營運之效果及效率（含獲利、績效及保障資產安全等）、財務報導之可靠性及相關法令之遵循等目標的達成，提供合理的確保。

二、內部控制制度有其先天限制，不論設計如何完善，有效之內部控制制度亦僅能對上述三項目標之達成提供合理的確保；而且，由於環境、情況之改變，內部控制制度之有效性可能隨之改變。惟本公司之內部控制制度設有自我監督之機制，缺失一經辨認，本公司即採取更正之行動。

三、本公司係依據「公開發行公司建立內部控制制度處理準則」（以下簡稱「處理準則」）規定之內部控制制度有效性之判斷項目，判斷內部控制制度之設計及執行是否有效。該「處理準則」所採用之內部控制制度判斷項目，係為依管理控制之過程，將內部控制制度劃分為五個組成要素：1.控制環境，2.風險評估，3.控制作業，4.資訊及溝通，及5.監督。每個組成要素又包括若干項目。前述項目請參見「處理準則」之規定。

四、本公司業已採用上述內部控制制度判斷項目，檢查內部控制制度之設計及執行的有效性。

五、本公司基於前項檢查結果，認為本公司於民國102年12月31日的內部控制制度（含對子公司之監督與管理），包括知悉營運之效果及效率目標達成之程度、財務報導之可靠性及相關法令之遵循有關的內部控制制度等之設計及執行係屬有效，其能合理確保上述目標之達成。

六、本聲明書將成為本公司年報及公開說明書之主要內容，並對外公開。上述公開之內容如有虛偽、隱匿等不法情事，將涉及證券交易法第二十條、第三十二條、第一百七十一條及第一百七十四條等之法律責任。

七、本聲明書業經本公司民國103年3月11日董事會通過，出席董事13人中，均同意本聲明書之內容，併此聲明。

台達電子工業股份有限公司

董 事 長：海 英 俊

總 經 理：李 忠 傑

2. 本公司並未委託會計師專案審查內部控制制度，故無會計師審查報告。

(十) 最近年度及截至年報刊印日止公司及其內部人員依法被處罰、公司對其內部人員違反內部控制制度規定之處罰、主要缺失與改善情形：無此情形。

(十一) 最近年度及截至年報刊印日止，股東會及董事會之重要決議

董事會重要決議		
董事會決議日期	案　由	決議結果
102.01.02	轉投資公司台達電子企業管理(上海)有限公司擬購置資產案。	經主席徵詢全體出席董事無異議通過。實際購置相關事宜，授權董事長全權處理。
102.03.11	1. 修訂公司章程案。	經主席徵詢全體出席董事無異議通過。
	2. 修訂資金貸與他人作業程序案。	經主席徵詢全體出席董事無異議通過。
	3. 修訂背書保證作業程序案。	除「肆、背書保證之額度」內有關本公司對外背書保證總額及對單一企業背書保證之限額維持不變不予修訂外，餘經主席徵詢全體出席董事無異議通過。
	4. 擬解除經理人競業禁止之限制案。	依公司法第206條之規定，除董事劉春條先生不得參與表決外，其餘出席董事一致同意通過在無損及本公司利益之前提下，解除劉春條先生擔任「Delta Electronics Int'l (Singapore) Pte. Ltd.」職務競業禁止之限制。
	5. 解除董事競業禁止之限制案。	依公司法第206條之規定，除董事柯子興先生、張訓海先生、鄭平先生、劉春條先生、李忠傑先生及獨立董事陳永清先生不得參與表決外，其餘出席董事一致同意通過在無損及本公司利益之前提下，提請最近期股東會同意解除以下董事競業禁止之限制： (一) 柯子興先生兼任「中達電通股份有限公司」之董事。 (二) 張訓海先生兼任「台達自働化股份有限公司」之董事長。 (三) 鄭平先生兼任「台達自働化股份有限公司」、「Deltronics (Netherlands) B.V.」之董事，另兼任大陸地區轉投資公司「蕪湖市中達能源科技有限公司」、「郴州市台達能源科技有限公司」、「東莞市台達能源科技有限公司」及「吳江台達能源科技有限公司」等公司之董事長。 (四) 劉春條先生兼任「Delta Electronics Int'l (Singapore) Pte. Ltd.」之董事。 (五) 李忠傑先生兼任大陸地區轉投資公司「台達電子(郴州)有限公司」、「郴州台達科技有限公司」、「中達電子(蕪湖)有限公司」、「蕪湖中達科技有限公司」、「中達電子零組件(吳江)有限公司」、「Delta Electronics International Limited」、「Delta International Holding Limited」、「Delta Electronics (HK) Limited」及「Delta Power Sharp Ltd.」之董事。 (六) 陳永清先生兼任「來思達國際企業股份有限公司」之獨立監察人。
	6. 一〇一年度決算表冊，提請審議案。	經主席徵詢全體出席董事無異議通過。
	7. 一〇一年度盈餘分配案。	經主席徵詢全體出席董事無異議通過。
	8. 修訂股東會議事規則案。	經主席徵詢全體出席董事無異議通過。
	9. 召集一〇二年股東常會案。	經主席徵詢全體出席董事無異議通過。
102.04.29	1. 參與子公司台達資本股份有限公司現金增資案。	經主席徵詢全體出席董事無異議通過，實際投資相關事宜，授權董事長全權處理。
	2. 擬處分順達科技股份有限公司股份案。	經主席徵詢全體出席董事無異議通過，實際處分相關事宜，授權董事長全權處理。
	3. 擬解除董事競業禁止之限制案。	依公司法第206條之規定，除董事張明忠不得參與表決外，其餘出席董事一致同意通過在無損及本公司利益之前提下，提請最近期股東會同意解除張明忠先生擔任「新日光能源科技股份有限公司」職務競業禁止之限制。
	4. 修訂公司章程案。	經主席徵詢全體出席董事無異議通過。
	5. 本公司個人資料保護管理政策訂定案。	獨立董事彭宗平建議修訂個人資料保護管理政策部分文字，經主席徵詢全體出席董事無異議通過。

董事會重要決議		
董事會決議日期	案　由	決議結果
102.06.07	1. 擬訂定配發現金股利基準日及授權董事長調整配息率案。	經主席徵詢全體出席董事無異議通過，授權董事長就配息基準日實際流通在外股數調整配息率，並處理相關發放事宜。
102.07.29	1. 本公司之子公司「乾坤科技股份有限公司」擬經由第三地區轉投資事業參與大陸地區「吳江華豐電子科技有限公司」增資案。	經主席徵詢全體出席董事無異議通過。
	2. 擬於桃園縣龜山工業區購置土地案。	經主席徵詢全體出席董事無異議通過，實際投資相關事宜，授權董事長全權處理。
	3. 本公司財務暨會計主管任免案。	經主席徵詢全體出席董事無異議通過。
102.10.07	1. 參與新日光能源科技股份有限公司現金增資案。	經主席徵詢全體出席董事無異議通過，實際投資相關事宜，授權董事長全權處理。
	2. 擬處分順達科技股份有限公司股份案。	經主席徵詢全體出席董事無異議通過，實際處分相關事宜，授權董事長全權處理。
	3. 擬解除經理人競業禁止之限制案。	出席董事一致同意通過在無損及本公司利益之前提下，解除王淑玲女士擔任「進準光學(香港)股份有限公司」、「Delta Electronics International Mexico S.A. DE C.V.」、「Delta Electronics Int'l (Singapore) Pte. Ltd.」、「香港德雷克投資有限公司」、「Drake Overseas Financial Investment Ltd.」、「羅昇控股股份有限公司」、「DEI Logistics (USA) Corporation」、「Delta Video Technology Limited」、「Addtron Technology (Japan), Inc.」、「進準光學(江蘇)有限公司」及「達而泰(天津)實業有限公司」職務競業禁止之限制。
103.03.11	1. 子公司「Delta International Holding Limited」擬購買「Delta Greentech SGP Pte. Ltd.」及「Boom Treasure Limited」公司股權，以間接取得「中達電通股份有限公司」股權案。	經主席徵詢全體出席董事無異議通過。
	2. 擬於桃園龜山工業區興建桃園五廠案。	經主席徵詢全體出席董事無異議通過。
	3. 本公司擬合併持股100%之子公司台達自働化股份有限公司案。	經主席徵詢全體出席董事無異議通過。
	4. 本公司擬設立台中分公司案。	經主席徵詢全體出席董事無異議通過。
	5. 本公司一〇二年度決算表冊案。	經主席徵詢全體出席董事無異議通過。
	6. 本公司一〇二年度盈餘分配案。	經主席徵詢全體出席董事無異議通過。
	7. 擬修訂本公司「取得或處分資產處理程序」案。	經主席徵詢全體出席董事無異議通過。
	8. 擬解除經理人競業禁止之限制案。	出席董事一致同意通過在無損及本公司利益之前提下，解除王淑玲女士擔任「Delta Electronics International Ltd.」、「Delta Power Sharp Ltd.」、「中達電通(股)公司」、「Delta Electronics (Korea), Inc.」、「Delta Electronics (Japan), Inc.」、「Addtron Technology (Japan), Inc.」及「台達綠生活(股)公司」職務競業禁止之限制。
	9. 擬修訂公司章程案。	經主席徵詢全體出席董事無異議通過。
	10. 擬訂定本公司「企業社會責任實務守則」案。	經主席徵詢全體出席董事無異議通過。
	11. 召集一〇三年股東常會案。	經主席徵詢全體出席董事無異議通過。
103.04.18	1. 擬處分順達科技股份有限公司股份案。	經主席徵詢全體出席董事無異議通過。
	2. 本公司與Mitsubishi Heavy Industries, Ltd.（三菱重工）購買資產暨業務合作案。	經主席徵詢全體出席董事無異議通過。
103.04.29	1. 擬處分東莞一廠土地及建物案。	經主席徵詢全體出席董事無異議通過，實際處分相關事宜，授權董事長全權處理。
	2. 擬修訂本公司「取得或處分資產處理程序」案。	提案單位經主席要求說明，基於公司治理精神，各子公司重大金額之取得或處分資產，由各子公司董事會核准之。提案單位說明後，主席徵詢全體出席董事無異議通過本案。

董事會重要決議		
董事會決議日期	案　由	決議結果
103.04.29	3. 擬訂定本公司「取得或處分資產授權額度表」案。	經主席徵詢全體出席董事無異議通過。
	4. 擬解除董事競業禁止之限制案。	依公司法第206條之規定，除董事海英俊先生不得參與表決外，其餘出席董事一致同意通過在無損及本公司利益之前提下，提請最近期股東會同意解除海英俊先生擔任「台灣聚合化學品股份有限公司」職務競業禁止之限制。

股東會重要決議		
股東會決議日期	案　由	決議結果
102.06.07 股東常會	1. 承認一〇一年度決算表冊案。	經投票表決通過承認原董事會提案。
	2. 承認一〇一年度盈餘分配案。	經投票表決通過承認原董事會提案。
	3. 討論修訂公司章程案。	經投票表決通過原董事會提案。
	4. 討論修訂股東會議事規則案。	經投票表決通過原董事會提案。
	5. 討論修訂資金貸與他人作業程序案。	經投票表決通過原董事會提案。
	6. 討論修訂背書保證作業程序案。	經投票表決通過原董事會提案。
	7. 討論解除董事競業禁止之限制案。	經投票表決通過原董事會提案。

102年股東常會決議執行情形：

1. 承認一〇一年度決算表冊案

執行情形：102年股東常會決議通過。

2. 承認一〇一年度盈餘分配案

執行情形：102年股東常會決議通過，分派股東現金紅利新台幣12,843,221,947元，已於102年7月26日全數分配完畢。

3. 討論修訂公司章程案

執行情形：102年股東常會決議通過，依修訂後之「公司章程」執行，並將修訂後之公司章程揭露於公司網站。

4. 討論修訂股東會議事規則案

執行情形：102年股東常會決議通過，依修訂後之「股東會議事規則」執行，並將修訂後之股東會議事規則揭露於公司網站及公開資訊觀測站。

5. 討論修訂資金貸與他人作業程序案

執行情形：102年股東常會決議通過，依修訂後之「資金貸與他人作業程序」執行，並將修訂後之資金貸與他人作業程序揭露於公司網站及公開資訊觀測站。

6. 討論修訂背書保證作業程序案

執行情形：102年股東常會決議通過，依修訂後之「背書保證作業程序」執行，並將修訂後之背書保證作業程序揭露於公司網站及公開資訊觀測站。

7. 討論解除董事競業禁止之限制案

執行情形：102年股東常會決議通過。

(十二) 最近年度及截至年報刊印日止，董事對董事會通過重要決議有不同意見且有紀錄或書面聲明者，其主要內容：無此情形。

(十三) 最近年度及截至年報刊印日止，公司董事長、總經理、會計主管、財務主管、內部稽核主管及研發主管等辭職解任情形之彙總

103年4月29日

職稱	姓名	到任日期	解任日期	辭職或解任原因
總財務長	朱知遠	75.4.14	102.8.1	屆齡退休

註1：所稱公司有關人士係指董事長、總經理、會計主管、財務主管、內部稽核主管及研發主管等。

註2：本公司董事會於民國102年8月1日新任王淑玲女士為總財務長(會計主管、財務主管)。

►四、會計師公費資訊

會計師公費資訊級距表

會計師事務所名稱	會計師姓名		查核期間	備 註
資誠聯合會計師事務所	葉冠妏	曾惠瑾	102.1.1~102.12.31	無

單位：新台幣仟元

金額級距	公費項目	審計公費	非審計公費	合 計
1	低於2,000仟元	-	-	-
2	2,000仟元（含）~4,000仟元	-	-	-
3	4,000仟元（含）~6,000仟元	-	-	-
4	6,000仟元（含）~8,000仟元	-	-	-
5	8,000仟元（含）~10,000仟元	-	8,284	8,284
6	10,000仟元（含）以上	12,950	-	12,950

(一) 給付簽證會計師、簽證會計師所屬事務所及其關係企業之非審計公費為審計公費之四分之一以上者之金額及內容

會計師公費資訊

單位：新台幣仟元

會計師事務所名稱	會計師姓名		審計公費	非審計公費					會計師查核期間	備 註
				制度設計	工商登記	人力資源	其他（註2）	小 計		
資誠聯合會計師事務所	葉冠妏	曾惠瑾	12,950（註1）	4,725	197	202	3,160	8,284	102.1.1~102.12.31	其他非審計公費包含稅務諮詢、稅務簽證及移轉訂價研究報告。

註1：包含轉投資公司相關核閱公費等。

註2：非審計公費按服務項目分別列示，若非審計公費之「其他」達非審計公費合計金額25%者，應於備註欄列示其服務內容。

(二) 更換會計師事務所且更換年度所支付之審計公費較更換前一年度之審計公費減少者，更換前後審計公費金額及原因：無此情形。

(三) 審計公費較前一年度減少達百分之十五以上者，其金額、比例及原因：無此情形。

▶五、更換會計師資訊

(一) 關於前任會計師

<table>
<tr><th>更換日期</th><th colspan="4">103年3月11日</th></tr>
<tr><td>更換原因及說明</td><td colspan="4">本公司民國103年第一季會計師異動原因主要為配合會計師事務所內部組織調整所致。</td></tr>
<tr><td rowspan="3">說明係委任人或會計師終止或不接受委任</td><td colspan="2">當事人
情況</td><td>會計師</td><td>委任人</td></tr>
<tr><td colspan="2">主動終止委任</td><td>不適用</td><td>不適用</td></tr>
<tr><td colspan="2">不再接受(繼續)委任</td><td>不適用</td><td>不適用</td></tr>
<tr><td>最新兩年內簽發無保留意見以外之查核報告書意見及原因</td><td colspan="4">不適用</td></tr>
<tr><td rowspan="6">與發行人有無不同意見</td><td rowspan="4">有</td><td>-</td><td colspan="2">會計原則或實務</td></tr>
<tr><td>-</td><td colspan="2">財務報告之揭露</td></tr>
<tr><td>-</td><td colspan="2">查核範圍或步驟</td></tr>
<tr><td>-</td><td colspan="2">其　　他</td></tr>
<tr><td>無</td><td colspan="3">V</td></tr>
<tr><td colspan="2">說明:</td><td colspan="2">-</td></tr>
<tr><td>其他揭露事項
(本準則第十條第五款第一目第四點應加以揭露者)</td><td colspan="4">無</td></tr>
</table>

(二) 關於繼任會計師

事務所名稱	資誠聯合會計師事務所
會計師姓名	曾惠瑾、梁華玲會計師
委任之日期	103年3月11日
委任前就特定交易之會計處理方法或會計原則及對財務報告可能簽發之意見諮詢事項及結果	不適用
繼任會計師對前任會計師不同意見事項之書面意見	不適用

(三) 前任會計師對本準則第十條第五款第一目及第二目第三點事項之復函：不適用。

▶六、公司之董事長、總經理、負責財務或會計事務之經理人，最近一年內曾任職於簽證會計師所屬事務所或其關係企業者，其姓名、職稱及任職期間：無此情形。

►七、最近年度及截至年報刊印日止，董事、經理人及持股比例超過百分之十之股東股權移轉及股權質押變動情形

(一) 董事、經理人及大股東股權變動情形

職 稱	姓 名	102年度		民國103年1月1日至民國103年4月29日	
		持有股數增（減）數	質押股數增（減）數	持有股數增（減）數（註2）	質押股數增（減）數
董事長 / 經營策略管理委員會主任委員	海英俊	1,135,000	0	0	0
副董事長 / 經營策略管理委員會副主任委員	柯子興	628,000	0	(91,000)	0
董事 / 榮譽董事長	鄭崇華	0	0	0	0
董事 / 執行長	鄭 平	240,000	0	0	0
董事 / 總經理暨營運長	李忠傑	431,000	470,000	0	(134,000)
董事	FRED CHAI YAN LEE（李澤元）	0	0	0	0
董事 / 副總經理 / 分公司經理	張訓海	490,000	0	0	0
董事 / 副總經理	劉春條	(99,000)	0	0	0
董事	張明忠	196,000	0	0	0
董事	黃崇興	0	0	0	0
獨立董事	趙台生	0	0	0	0
獨立董事	陳永清	0	0	0	0
獨立董事	彭宗平	0	0	0	0
總財務長	王淑玲（註1）	3,394	0	0	0
分公司經理	蔡文蔭	278,000	0	(189,936)	0
大股東	香港商香達國際有限公司	0	0	0	0

註1：王淑玲女士係於民國102年8月1日新任經理人，新任時持股3,394股。

註2：係截至本次股東常會停止過戶日之實際持股增減情形。

(二) 股權移轉之相對人為關係人者：無。

(三) 股權質押之相對人為關係人者：無。

►八、持股比例占前十名之股東，其相互間為關係人或為配偶、二親等以內之親屬關係之資訊

103年4月12日

姓名（註1）	本人持有股份		配偶、未成年子女持有股份		利用他人名義合計持有股份		前十大股東相互間具有關係人或為配偶、二親等以內之親屬關係者，其名稱或姓名及關係（註3）		備註
	股數	持股比率	股數	持股比率	股數	持股比率	名稱（或姓名）	關係	
香港商香達國際有限公司 代表人：范鮫	254,207,372 0	10.42% 0	0 0	0 0	0 0	0 0	無 無	無 無	無 無
英屬澤西島商英達控股有限公司 代表人：葉雪暉	207,324,184 0	8.50% 0	0 0	0 0	0 0	0 0	無 無	無 無	無 無
鄭崇華	139,592,593	5.72%	45,677,948	1.87%	0	0	謝逸英	配偶	無
大通託管資本收益建立者公司投資專戶	70,299,233	2.88%	0	0	0	0	無	無	無
大通銀行託管資本世界成長及收益基金公司專戶	59,003,873	2.42%	0	0	0	0	無	無	無
大通託管沙烏地阿拉伯中央銀行投資專戶	52,290,900	2.14%	0	0	0	0	無	無	無
謝逸英	45,677,948	1.87%	139,592,593	5.72%	0	0	鄭崇華	配偶	無
花旗託管新加坡政府投資專戶	42,280,592	1.73%	0	0	0	0	無	無	無
匯豐銀行託管馬修國際基金投資專戶	37,214,000	1.52%	0	0	0	0	無	無	無
渣打託管梵加德新興市場股票指數基金專戶	35,914,245	1.47%	0	0	0	0	無	無	無

註1：列示前十名股東，屬法人股東者將法人股東名稱及代表人姓名分別列示（其他持股前十大股東，非公司組織，故不適用）。

註2：持股比例之計算係指分別以自己名義、配偶、未成年子女或利用他人名義計算持股比率。

註3：將前揭所列示之股東包括法人及自然人，應依發行人財務報告編製準則規定揭露彼此間之關係。

▶九、公司、公司之董事、經理人及公司直接或間接控制之事業對同一轉投資事業之持股數及綜合持股比例

102年12月31日 單位：股、%

轉投資事業（註）	本公司投資		董事、監察人、經理人及直接或間接控制事業之投資		綜合投資	
	股數	持股比例	股數	持股比例	股數	持股比例
Delta Networks Holding Ltd.	39,800,000	100.00%	0	0.00%	39,800,000	100.00%
Deltronics (Netherlands) B.V.	765,000	100.00%	0	0.00%	765,000	100.00%
乾坤科技股份有限公司	822,736,302	100.00%	0	0.00%	822,736,302	100.00%
達爾生技股份有限公司	54,000,000	100.00%	0	0.00%	54,000,000	100.00%
台達資本股份有限公司	250,000,000	100.00%	0	0.00%	250,000,000	100.00%
Delta Electronics Int'l (Singapore) Pte. Ltd.	300,000	100.00%	0	0.00%	300,000	100.00%
台達綠生活股份有限公司	1,000,000	100.00%	0	0.00%	1,000,000	100.00%
台達自動化股份有限公司	25,000,000	100.00%	0	0.00%	25,000,000	100.00%
展茂光電股份有限公司	271,017,597	99.97%	0	0.00%	271,017,597	99.97%
Delta International Holding Ltd.	67,680,000	94.00%	0	0.00%	67,680,000	94.00%
新能微電子股份有限公司	33,244,768	83.11%	0	0.00%	33,244,768	83.11%
先達工控股份有限公司	11,025,000	70.00%	0	0.00%	11,025,000	70.00%
進準光學(香港)股份有限公司	5,250,000	39.62%	8,000,000	60.38%	13,250,000	100.00%
有量科技股份有限公司	14,162,000	30.97%	0	0.00%	14,162,000	30.97%
Delta Electronics (Thailand) Public Co., Ltd.	69,128,140	5.54%	192,365,610	15.42%	261,493,750	20.96%

註：係公司採用權益法之長期投資。

肆．企業社會責任

企業社會責任為台達企業策略的一環，其範疇涵蓋了健全公司治理、追求利害相關者間的均衡利益、致力環保節能，以及擴大社會參與。我們的承諾如下：

- 維持良好的公司治理，嚴守商業道德規範。
- 遵守法律規範。
- 提供員工安全健康的工作環境、得以充分發揮才能的空間，以及合理的報酬與福利。
- 積極投入環保節能教育，並鼓勵員工參與社會公益活動。
- 創造公司價值，提升股東權益。
- 將企業社會責任的理念與作法推廣至台達的供應鏈，共同追求更好表現。
- 研發環保節能產品並落實環保作為，減輕對環境的衝擊。
- 投入創新研發，發展智慧財產權，為人類文明科技進步、社會經濟發展及地球環境永續發展盡力。

台達設立「企業社會責任委員會」，由創辦人暨榮譽董事長鄭崇華先生擔任榮譽主席，董事長海英俊先生擔任主席，委員會成員包含台達執行長、營運長及地區營運主管，下設功能委員會，推動全球營運據點綠色營運能源與環境管理、綠色供應鏈與綠色產品管理、以及電子行業行為準則（EICC Code of Conduct），並策略結合企業核心能力，推展環境保護相關的社會公益活動，具體落實「環保 節能 愛地球」的經營使命，持續提升公司永續經營能力。此外，台達網站上也建立了企業社會責任專區及專屬電子信箱，並自2005年起每年發行台達企業社會責任報告書，以便與外界分享台達在企業社會責任推動的現況，供利害相關者瀏覽及反饋意見。

本章將針對台達在追求利害相關者間的均衡利益、致力環保節能，以及擴大社會參與的努力加以說明；公司治理相關訊息則請參閱本年報第參章公司治理報告。

►一、追求利害相關者間的均衡利益

(一) 人權、員工權益及僱員關懷

1. 員工政策與溝通管道

身為世界企業公民，台達承諾提供員工得以充分發揮才能的工作環境。我們長期遵守營運據點當地法規，並致力於符合包括「電子行業行為規範（Electronic Industry Code of Conduct, EICC）」、「世界人權宣言（Universal Declaration of Human Rights）」、「國際勞工組織三方原則宣言（International Labor Office Tripartite Declaration of Principles）」 及 「經濟合作與發展組織跨國企業準則（OECD Guidelines for Multinational Enterprises）」等國際勞工及人權標準。

為達成此目標，台達制定員工政策如下：

(1) 恪遵法律：
承諾於所有的營運區域，致力遵守適用的勞工及員工聘僱的法律，以及國際標準。

(2) 就業自由：
禁止雇用被強迫的員工及童工，所有工作應當是出於自願的，員工在合理通知的情況下，擁有自由離職的權利。

(3) 人道待遇：
禁止任何形式的騷擾或不人道待遇，包括性騷擾、虐待、奴役、體罰、威脅、剝削、精神或身體壓迫或口頭辱罵。

(4) 平等聘任：
任用員工以能力取向，於招募雇用、培訓、獎勵、升遷、終止、退休及其他就業條件都不以種族、宗教、膚色、國籍、年紀、性別、性向、年齡、殘疾或其他法律保護的情況，而產生歧視。

(5) 工時管理：
建立合乎勞動法規之工時管理機制。除非為特殊的營運情況，每工作七天至少休息一天。

(6) 薪資福利：
提供合乎適用法律的員工報酬及待遇，包括最低工資、有薪休假及法律上所規定的福利。
(7) 結社自由：
尊重員工依法自由結社以及組織工會的權利，並依據當地法令設立員工溝通管道。
(8) 職能發展：
保障員工平等的發展機會，提供職務所需的培訓，以提升員工的工作能力及技術。
(9) 健康安全：
提供安全及健康的工作環境，承諾依據適用的安全與健康法規，建立與維持一個職業安全衛生管理體系，以定義安全與衛生管控的作業程序、監督執行及持續改善安全與健康的績效。

除了基本的員工政策外，台達也提供多元的溝通管道，以建立良好的勞資互動關係，包含設立全球企業內部網路（MyDelta）、定期發布電子刊物、舉辦員工主管交流會與勞資會議、設立實體信箱或電子信箱、以及舉辦員工滿意度調查等方式，使員工即時瞭解包含企業營運重大訊息、公司策略、人才發展與培訓等資訊，並讓員工傳達對於管理、互動、工作環境、個人議題等面向之想法及意見，以作為公司後續改善的參考。

2. 員工培育

在人才培訓方面，我們提供訓練培育課程以滿足不同國家及地區員工之各種需求，包含改進個別員工技能到培育管理領導者才能的訓練培育體系。為強化學習效果，我們也提供多元學習環境，包含線上教育訓練系統、國際級的技術研討會及專題講座、以及補助外部訓練課程及在職進修學習。同時我們將訓練發展與績效管理制度相結合，以發揮員工最大才能、激發潛能，協助同仁攀上職涯高峰。

此外，由於優秀的高階人才是台達全球化過程中的寶貴資產，為因應台達組織發展，我們建立系統性、計畫性的訓練發展架構，將培育高階人才作為集團策略性工作的一部分。在台達領導力委員會中高階主管的支持下，針對高潛力優秀員工更有一套完整的機制，以確保我們未來所需之高階人才的素質與能力皆能符合公司發展所需。

3. 職業安全衛生與員工身心健康管理

「提供員工安全健康的工作環境」是台達作為企業公民最基本的義務之一，除了建置環安衛委員會，負責環安衛管理系統整合、督導及建立各項安全衛生規範，並定期召開廠際安全衛生會議外，我們也透過員工身體健康檢查，以及與專業醫學、衛生機構的合作，在各廠區舉辦體適能檢測、健康資訊宣導及健康講座等健康促進活動，以提供完善健康照護，為同仁健康把關。2013年，台達中壢廠獲國民健康局「績優健康職場 - 健康管理獎」。

台達鼓勵與協助員工成立社團，並規劃辦理廠區運動會、跳蚤市場環保市集、創新趣味員工競賽等，以促進同仁們工作與生活平衡。同時，我們更邀請員工及其眷屬，共同參與台達電子文教基金會籌辦的環保公益活動，以2013年台灣燈會「台達永續之環」員工之夜及「看見台灣」公益特映會為例，分別有超過3,000名及600名員工及其眷屬熱情參與。

此外，台達也承諾所有的新建廠辦都要採用綠建築理念，讓同仁們能在健康舒適的環境中，發揮最大的工作效率。目前台達集團於全球共有七座廠辦獲得綠建築相關認證。

4. 提供志工服務假響應基金會志工活動

在台達「環保 節能 愛地球」的經營使命薰陶下，台達企業信息部結合人力資源部門、台達電子文教基金會以及集團關係企業，共同推動「台達能源教育志工」計畫，提供一年五日之有薪公益假，鼓勵員工在工作之餘，參加志工服務活動走入社區，自2006年啟動至今盛況不減，並持續有新血投入這個饒富意義的活動。透過基金會與合作夥伴編撰的 TEEP (Taiwan Energy Education Program) 教材，至今外界志工夥伴和我們已把節能減碳的知識及作法，散播給逾五萬名以上的學童，更獲澎湖縣政府選為發展低碳島之官方校園能源教材。

(二) 投資者關係

我們相信替代能源、節能產品、環保及基礎建設相關的產業，不僅是各國政府發展的趨勢，更是人類追求永續發展的必要選擇，而這正是台達的企業使命與新產品的發展方向。我們不僅繼續維持在電源及零組件的領先地位，在能源管理、視訊投影顯像等深耕多年的前瞻性事業也有顯著的成效，同時積極邁入整體解決方案領域，

將台達相關技術產品透過軟硬體整合搭配，創造更具節能效益更舒適便利的智慧綠生活應用，進而提升台達品牌價值。

公開資訊揭露向為台達所重視。台達在相關法令生效前即首開風氣之先，主動將半年期合併財務報表送交會計師簽核公布；日常營運中也即時完成在臺灣證券交易所之各項公告。台達企業網站設置資訊揭露專區，除可下載董事長致股東報告書、財務報告、公司治理各項規章、股價與股利資訊、以及法人說明會等內容外，也增列了相關委員會組織章程（例如薪資報酬委員會、審計委員會等）。在公司年報方面，我們亦逐年改善其內容與編排。此外，我們定期舉行法人說明會，在會中公布並說明每季之合併財務數字、營運狀況、未來規劃等等，法人說明會過程並在網際網路上現場直播 (Live webcast)。台達自2006年起已連續八年獲得上市櫃公司資訊揭露評鑑A級以上評等，2012~2013年更連續獲得最高等級 (A++) 的肯定。

由於外資占台達大部分股權，我們格外重視與外資的溝通，每年均參加各種投資會議 (Investors’ forums) ，並赴亞洲、歐洲與美國直接拜訪外資股東，除向外資解釋公司營運狀況外，亦向其吸收各項關於營運、財務、公司治理等方面之正面建議。同時，我們亦全力配合國內、外投資人之拜訪，且不定期接待法人參觀公司各生產基地。

我們同樣重視個人股東之權益，並不因重視法人股東而有所偏頗。除有專人詳細答覆個人股東之來電洽詢外，我們亦積極回應股東們在年度股東會提出之各項建議，例如年報內容之改進、法人說明會簡報之中、英文說明等等。

近年來全球主要投資機構持續關注企業追求永續發展時的策略、潛在風險與機會，並參照國際永續評比機構如道瓊永續指數 (Dow Jones Sustainability Indices, DJSI)、EICC、「碳揭露專案」(Carbon Disclosure Project, CDP)等評比結果。2011～2013年，台達連續入選道瓊永續指數之「世界指數(DJSI World)」，並入選2013年新發布之「新興市場指數(DJSI Emerging Markets)」，除了對於台達在永續經營與社會責任表現是一大肯定外，也讓台達持續成為社會責任投資 (Socially Responsible Investment, SRI) 的參考標的。

(三) 顧客及供應商關係

1. 預知顧客需求，超越顧客期待

在全球綠能浪潮的推升下，顧客對於節能方案的需求與期待越來越高。台達秉持「環保 節能 愛地球」的經營理念，同時積極發展品牌，以 “Smarter. Greener. Together. - 共創智能綠生活” 為品牌精神，結合電力電子領域的核心能力以及開發先進節能技術，提供顧客更為潔淨、更具效率且可靠的節能整體解決方案，同時減少對於地球資源的耗用及溫室氣體排放，為顧客創造更高價值。我們期許同仁們皆能秉持「預知需求，超越期待」的信念，提供更令顧客滿意的產品與服務。

為達成對顧客的承諾，台達除了深入瞭解終端顧客需求，不斷尋求改善的可能性外，同時協助經銷夥伴提升經營實力，即時有效回應終端顧客。台達對於終端顧客的管理著重於收集顧客心聲 (Voice of Customers) ，除了進行大規模的顧客調查外，也委由專業顧問公司進行最終客戶的滿意度調查，透過焦點團體、個別訪談、線上問卷的方式，收集顧客意見，深入理解顧客的需求與期望，以作為技術研發、系統設計與方案構思上的改善基礎，以提供超越顧客期待的整體解決方案，同時尋求開發新產品 / 新服務的機會。台達創新、品質及快速服務獲得顧客的滿意與肯定，2013年我們獲DELL、SHARP、Cisco等客戶頒發供應商獎。

除了終端顧客之外，台達亦積極與大型經銷客戶建立長期夥伴關係，以加強對終端顧客的服務，其中，選擇經營理念相符的經銷商則是最關鍵的一環。台達定期與經銷商分享產業、市場趨勢、營銷分析等，讓經銷商掌握長期顧客與市場的演變外，對於經銷商也推動認證系統 (Authorized Service Partner) ，協助他們建立售後服務的能力，並在廣告、行銷活動上給予充足的支援，協助經銷商建立長期穩健的經營基礎，才能提供終端顧客即時、有效率的支援，與台達成為長期策略夥伴。

2. 與供應商之間的配合

正直及誠信是台達選擇供應商的首要條件。台達視供應商為長期夥伴，我們相信唯有企業文化相近，夥伴關係才能長久。另外，具有競爭力的品質、技術、交期及價格，也是我們的供應商所必備的條件。

台達藉由資訊平臺串聯終端客戶、系統整合商及供應商，透過完善的資訊流管理與物流管理，做到靈活的互動需求異動與長期備料、產能規劃檢討機制。另外，我們也與供應商配合，將高品質、具競爭力的零件以標準化的方

式設計在台達的產品上，使供應商也能夠標準化地大量生產製造，降低成本，並分享給客戶。

此外，許多台達的供應商夥伴不僅僅與台達有多年緊密的合作情誼，往往也是我們學習企業永續經營及創新的最好對象。我們不定期地與這些歷史悠久，又能屹立於時代潮流而不搖的永續企業交流學習，讓台達著實獲益良多。

3. 環境關聯物質的管理

台達各事業單位的材料、品質、採購等部門，共同建立環境關聯物質管理體系及管理規範，並搭配主要生產廠區的「環境關聯物質管理工作組」，結合QC 080000有害物質管理系統及綠色產品管理資訊系統GPM (Green Product Management)，以最佳化的管理，確保台達產品符合國際環境關聯物質相關規範或要求。

4. 社會和環境責任要求

台達以「電子行業公民聯盟」 (Electronic Industry Citizenship Coalition, EICC) 倡導的行為準則 (EICC Code of Conduct) 為依據，編訂線上訓練教材宣導勞工權益、安全衛生、環境等面向的標準，以提升台達廠區及供應商在社會和環境責任上的表現。同時我們將供應商在這些項目上的配合，納入供應商管理程序以及供應商評比。

同時，自2007年起，台達每年參與碳揭露專案 (Carbon Disclosure Project, CDP) 與各行業領導企業所合作組成的「CDP 供應鏈計畫」(CDP Supply Chain Program)，透過回覆調查問卷，檢視與強化台達於氣候變遷相關風險、機會、企業策略與潛在衝擊分析等面向的因應狀況，並計算生產過程的碳排量，協助顧客進行碳管理。

在永續發展議題如碳足跡、水足跡、衝突金屬等，我們更需要供應商夥伴的配合及參與，才能發揮綠色供應鏈之整體綜效。目前，台達與供應商夥伴持續進行環境、社會重要議題之合作。

5. 積極參與國際展覽，提供客戶解決方案

台達致力提升產品能源效率，並持續開發創新節能解決方案；同時，也積極參與重要國際展覽，例如上海中國國際工業博覽會、德國漢諾威電腦展等，宣導與推廣台達最新的節能產品與創新技術，以協助客戶提升產業競爭力。

►二、致力環保節能

台達於日常營運中持續落實「環保 節能 愛地球」的經營使命，並將氣候變遷納入企業永續經營重大風險項目之一。除密切關注全球氣候變遷趨勢發展外，更依循所分析的氣候變遷潛在機會點，累積與深化研發能量，積極轉型為綠色節能解決方案的提供者。除持續推廣再生能源應用、能資源回收再利用、以及減少廢棄物排放外，台達更聚焦於三大環保節能主軸的具體實踐：發展環保節能產品與解決方案、落實營運據點能源管理、以及推展綠建築節能。

(一) 發展環保節能產品與解決方案

台達在環保節能產品與解決方案的整體節能成果卓著，2010 至 2013 年間共為客戶減少約 119 億度用電、近 640 萬公噸的二氧化碳排放。

台達的各式交換式電源供應器以及直流風扇產品市占率全球第一，同時在多項工業或電子產品領域也是世界級的領導供應廠。經由筆記型電腦用外接電源供應器 (Adaptor)、太陽能逆變器 (Inverter) 及直流無刷風扇 (DC Fan) 等代表性產品碳足跡專案的執行，我們了解產品使用階段的電力消耗以及溫室氣體排放是台達產品生命週期中最顯著的環境衝擊之一，積極尋求設計上或作業上的改善空間。在台達同仁的持續努力下，目前我們的通訊電源供應器效能可達 97.3%，太陽能電源轉換器效能可達 98.5%，車用直流電源轉換器 (DC-DC Converter) 效能可達 96%，整體電源管理系統產品效能則達 90%以上。

近年來，台達更積極邁入整體解決方案領域，整合產品優勢與軟硬體技術，透過深入了解客戶的需求，創新提供兼具便利、環保與高效益的節能解決方案，例如：工業自動化解決方案、樓宇自動化解決方案、資料中心解決方案、通訊網路能源解決方案、可再生能源解決方案、視訊與監控解決方案、以及電動車充電解決方案等。

全球許多客戶採用台達的整體解決方案已成功地提升生產力與競爭力。例如：台達技術團隊為資料中心開發出新一代智慧型解決方案-InfraSuite 資料中心解決方案，提供電源系統、機櫃及配件、精密空調以及全方位環境

管理與監控，協助客戶建置管理方便、靈活度高、效率卓越，同時擁有可靠的穩定性，節能可達 25% 以上的現代化資料中心。另外，台達也運用先進的冷卻及能源管理技術，為通訊基地台 (BTS) 提供節能超過 33.4% 的通訊電力解決方案。針對電網電力較不穩定的地區，還可提供結合太陽能、風能、柴油發電機或燃料電池等的混合式能源解決方案，確保客戶的通訊服務得以穩定運作。

(二) 落實營運據點能源管理

台達以 2009 年為基準年，訂定至 2015 年用電密集度 (仟度電力 / 百萬美元產值) 下降 50% 的整體節能減碳目標。2013 年台達主要廠區用電密集度降幅達 40%，符合 2013 年降低 40% 的年度目標。

台達主要營運據點製造流程以系統組裝為主，外購電力為溫室氣體排放量最大來源（約占95%）。自 2010 年起，台達全球主要營運據點逐步建構能源管理程序，透過 PDCA（Plan-Do-Check-Action）管理機制，使能源管理整合為日常營運的一部分。其中，中國東莞廠區於 2011 年 7 月成為全球第一家通過 ISO 50001 國際標準 (IS) 版本符合性評估的電源及零元件之電子公司；泰國廠區也於 2011 年 9 月通過 ISO 50001 符合性評估，成為泰國第一家通過此能源管理標準之公司。此外，2013年泰國廠區榮獲泰國能源部頒發「能源獎(Energy Award)」；中國吳江廠區也於2012、2013年，分別獲江蘇省蘇州市、中國國家節能中心評為「中國能效之星」四星級用能單位。

為落實日常能源管理工作，從 2011 年起，我們於中國、泰國及臺灣的主要營運據點，持續導入台達自行研發的能源管理資訊系統，協助各廠區找出節能減碳機會點。同時，我們持續擴充節能最佳實務作法資料庫，彙整來自各廠區之節能最佳實務作法，也積極參照同業或異業之節能手法，以及台達全球綠建築廠辦外殼節能、空調節能、照明節能等成功案例，提供相關廠區參考應用。為持續精進節能效益，台達節能技術工作小組也陸續於主要廠區進行整體節能診斷工作，藉由更系統性的量測與分析程序，尋求下一階段的節能突破點。

另外，台達也積極關注主要營運據點當地能源相關法規或制度，例如中國地區的「十二五」規劃中針對節能的要求，以維持能源品質，確保能源供給穩定不影響廠區作業。

(三) 推展綠建築節能

目前台達於全球共有 7 座經認證之綠建築廠辦 (包含臺灣 4 座、中國 1 座、印度 2 座)，與當地傳統辦公大樓或商業大樓平均用電量相比，2013 年可節省逾 1,100 萬度用電。

1. 採用綠建築工法

   台達 2006 年率先於台南科學園區建立臺灣第一座綠建築廠辦，運用生物多樣性、永續基地與綠化、日常節能、二氧化碳減量、廢棄物減量、水資源管理、污水與廢棄物管理、以及室內健康與環境管理等評量指標，有效降低對生態環境之衝擊。我們確信綠建築不但是環保節能的實踐，也是員工生活與健康的最佳保證，因此主動承諾未來所有新的廠辦都必須採行綠建築理念。

   2013年，台達台南分公司二期及中國上海營運暨研發大樓分別獲得台灣綠建築鑽石級認證及美國LEED金級認證，而台達桃園研發中心及台南分公司二期更雙雙獲得臺灣「2013優良綠建築」榮譽獎，是該獎項舉辦七屆以來唯一同時 2 座綠建築獲獎的企業。以桃園研發中心為例，除採用綠建築工法，獲美國 LEED「黃金級」標章及台灣綠建築「黃金級」標章雙認證外，更導入「樓宇節能自動化」與「工廠管理視覺化」等智慧管理設計理念，並應用台達自行開發的智慧節能空調、電梯能源回生、LED照明及太陽能光電系統等節能方案。相較臺灣傳統辦公大樓，2013 年約可節能 47%，為台達綠建築廠辦做了良好節能示範。

2. 既有建築節能改造

   除了採用綠建築工法構建綠建築廠辦，台達更擴展至既有廠辦節能改造。以台達企業總部-瑞光大樓為例，經臺灣綠建築專家團隊評定，台達瑞光大樓以51.75%的減碳效益取得臺灣綠建築既有建築「鑽石級」認證，並創下二項記錄：臺灣辦公類建築減碳效益最佳，大幅超越「鑽石級」評定標準(20%)；以及臺灣第一座取得綠建築-既有建築改善類「鑽石級」認證之中層(6~15樓)辦公建築。此為台達全球第11座經認證的綠建築，亦是2014年最新的綠建築榮譽，具體展現既有建築應用台達節能產品及解決方案的效益。藉由本次的既有建築節能實證，台達期望能拋磚引玉，吸引各界參與，共同擴大影響層面。

   台達瑞光大樓於2012 ~ 2013年持續進行重點節能改造方案如下：

節能方案	應用台達節能產品及節能效益
智能空調解決方案	以既有空調硬體設備為基礎，應用台達PLC控制器、變頻器(Inverter)、人機介面(HMI)等產品，並搭配台達自行開發的智能空調控制程式系統。相較全載運轉，節能率可達25%。
照明解決方案	採用台達LED室內外照明燈具及PLC時程控制，搭配紅外線感應智慧照明。相較傳統燈具，節能率逾74%。
電梯節能解決方案	採用台達電能回饋單元，將傳統電梯以煞車電阻耗費掉的能量，有效轉換成電能並回饋於大樓用電系統中。相較電梯耗電量，節能率可達32%。
能源管理資訊系統	運用台達iPEMS™，持續監控主要設備(如空調、照明及電梯等)用電流向及樓層用電等資訊，提供後續節能管理決策參考。

此外，我們也樂於向外界分享綠建築 / 綠廠房經驗，透過台達電子文教基金會，積極培訓能源教育志工及綠建築導覽志工，並結合當地環保團體推動環境教育計畫，向一般民眾分享相關綠建築理念。

(四) 推廣再生能源應用

台達在全球主要據點持續推廣再生能源應用，以中國地區為例，東莞、吳江、蕪湖廠區陸續參與「金太陽示範工程」，裝置容量分別為 2.117MWp、2.177MWp及 1.53MWp的太陽能發電系統。2013年上述三個廠區共產生逾 516 萬度綠色電力。

(五) 推廣能資源回收及再利用

1. 使用台達自行開發的能源回收系統 (Energy Recycling System)，回收電源產品於測試崩應 (burn-in) 過程中所消耗的電力，目前能源回收率最高可達 95%。
2. 運用台達自行開發的電能回饋單元，將傳統電梯系統以電阻浪費掉的回生能量，有效轉換為電能，並再利用於市電電網中，同時亦可減少電梯機房熱能蓄積、減少排風系統用電量。
3. 將設備產生的熱能回收運用，例如設置雙效熱泵，利用空調系統產生的熱能來加熱宿舍的洗澡水，替代化石燃料的效果顯著。
4. 設置水資源回收系統，收集雨水、RO系統排水及送風機冷凝水等，提供澆灌及沖洗使用。
5. 舉辦年度跳蚤市場等以物易物的活動，讓家中閒置的物品都能被其他有需要的同仁們充分運用。

(六) 減少廢棄物排放

台達依循環境管理系統，建立廢水排放量、廢棄物產出量或其密集度等基本指標，定期追蹤檢討績效並評估訂定目標。

同時，為發揮集思廣益與整合產業共識之綜效，台達透過多元管道，積極與業界進行溝通與交流討論，期共同發揮企業社會責任的正向影響力，促進產業間相互合作。

1. 產業公協會

   台達為產業重要公協會組織會員 (例如台灣區電機電子工業同業公會、中華民國企業永續發展協會(BCSD)、Green Grid等) 。以Green Grid為例，該聯盟致力提升數據中心伺服器效率以減少溫室氣體排放。

2. 產業論壇

   台達與產業龍頭企業 (例如台積電等) 共同發起台灣企業永續論壇 (TCSF)，針對CSR關鍵議題 (例如綠色工廠標章制度、綠色電價、能源效率等) 進行研析與合作。

3. 產業聯盟

   台達亦為關鍵產業聯盟成員 (例如台灣光電半導體產業協會 (TOSIA)、台灣LED照明產業聯盟等)，與同業合作發展共通標準。

4. 台達電子文教基金會CSR講座

台達針對氣候變遷、綠能科技等議題辦理CSR講座，透過基金會邀請專家與產業夥伴，共同參與討論相關議題發展趨勢。例如2013年台達辦理氣候變遷講座，分析工業革命對於地球能源損耗的影響，讓與會者重新思考能源的使用方式。

此外，我們也於日常生活中持續推廣環保節能教育：

1. 持續建立內部環保節能案例與教材，希望能源管理 / 環境管理的理念及作法都能宣導至所有同仁，進而落實到日常運作中。
2. 加強宣導內部的「環保達人」中文網站，讓主要在臺灣及中國地區同仁們能夠透過 web 2.0 的互動方式增進對於環境趨勢的認知，乃至於思考可與趨勢相結合的產品設計、作法或新商機。
3. 持續辦理能源教育志工訓練，鼓勵同仁們加入志工的行列。

▶三、擴大社會參與

台達除提供優質產品、服務，為世人追求更好的生活品質外，亦積極參與各類社會公益活動。多年來台達將企業核心能力與社會公益策略結合，透過台達電子文教基金會的統籌與規劃，持續聚焦於深耕環境教育、喚起民眾氣候變遷危機意識、推廣綠建築、培育綠領人才等面向。2013年，台達電子文教基金會榮獲臺北市政府頒發「第二屆臺北市環境教育獎」團體組特優獎。

(一) 走入校園與社區，深耕環境能源教育

1. 能源學校：基於能源教育向下扎根之理念，台達長期推動「能源學校計畫」，輔導中小學校導入能源教育，以及進行能源管理。歷年來，台達開發出適合國小學童使用的在地化能源教材 (TEEP)，已推廣應用於25所小學，並獲澎湖縣政府選為發展低碳島之官方校園能源教材；同時，台達也協助能源學校推廣再生能源，於臺灣北、中、南三區各建置一間兼具節能教學與示範意義的「零碳教室」。此外，台達於2013年所輔導的10所能源學校，其單位樓地板面積用電量 (EUI)，領先達到教育部訂定的2015年目標。

2. 能源教育志工：自2006年起，台達電子文教基金會每年招募員工培訓成為能源教育種子，協助輔導能源學校，並擔任氣候意識相關展覽導覽志工。2013年臺灣能源志工達96人，共服務58個班級，受益學童達1,720人次。同時，台達與外界志工夥伴迄今已把節能減碳的知識及作法散播給逾五萬名學童。此外，台達也複製臺灣能源教育志工模式，在上海培訓近百名能源教育志工，並與鄰近小學建立能源教育專案試點合作計畫。

3. 行動能源教育：台達電子文教基金會2011年與國立臺灣科學教育館、國家科學委員會合作，打造國內首輛「3D低碳行動電影院」，巡迴於全台校園，放映3D或HD高畫質環保影片，推廣低碳、節能與環保觀念，並將環境教育推展到各個偏鄉小學。2013年共前往新竹縣、基隆市、雲林縣、花蓮縣、臺中市等縣市，出勤天數近兩百天，吸引逾一萬二千人次觀賞。

4. 環境教育基地：2013年台北陽光大樓正式啟用後，台達在一樓規劃設置能源教育基地及環境特展場地，環境類藏書達550冊，由台達電子文教基金會規劃管理各項環境教育活動。2013年3月至10月共舉辦14場講座，含5場環保電影放映、9位專家演講，平均每場36人，累積約500人次參與。整年度近2,000人次參訪。

(二) 關注全球暖化議題，喚起全民氣候意識

1. 贊助《看見台灣》紀錄片拍攝：台達自2010年起與空拍攝影專家齊柏林合作，以臺灣之美的影像強化對社會大眾的說服力，包括製作短篇《鳥目台灣》，策畫「飛閱台灣-空拍環境影像展」展，以及2013年《看見台灣》電影公益特映會。在紀錄片上映的四個半月期間，不但獲得金馬獎最佳紀錄片的肯定，更創下兩億兩千萬的票房佳績，打破臺灣紀錄片票房的同時，等同於吸引百萬民眾接受環境教育的震撼。

2. 台灣燈會-台達永續之環：台達以「環保 節能 愛地球」的企業經營使命為出發，參與新竹縣政府辦理的2013年台灣燈會，於低碳綠能燈區實現一座綠色設計與永續生活的典範「台達永續之環」。這座270度環形曲面，高10米、幅寬70米的全球最大節慶燈體，自設計階段即導入符合本土化「建築碳稽核-建築物二氧化碳排放減量評估」系統，比一般鋼筋混凝土的建築減少近80%的碳排放量，並運用台達高效能的視訊設備（相較於同樣亮度 (Lumens) 之同級產品，每瓦 (Watt) 發光效率多 40%）及台達LED洗牆燈（相較於傳統鹵素燈，可節能近80%）。「台達永續之環」強調循環、回收、永續，善用本土特色、本土建材，降低運輸所消耗的能源。素材包括可重複使用、不含甲醛的竹子、可重複使用的投影布幕及鋼結構等，碳排放量是同類展演建築以一般鋼筋混凝土建築的21.3%，減少了350公噸二氧化碳排放，具體落實低碳建築概念。2013燈節期間吸引逾一千二百萬人次參觀。

3. 贊助拍攝橫越大戈壁紀錄片：為了讓大眾了解大戈壁水資源問題與極端氣候的考驗，進而珍惜水資源愛護地球，台達贊助極地超級馬拉松健將林義傑拍攝徒步橫越大戈壁紀錄片參加國際影展，藉由此次的影像紀錄與活動，呼籲更多人一起關注環境問題，共同保護地球家園。

4. 氣候智庫：台達電子文教基金會與國立政治大學、低碳學會等學研機構合作，針對都市熱島效益、電價合理化等議題進行深入研析，期建立氣候智庫，向政府及產官學研各界提供客觀數據，並作為後續相關研究的基礎論述。

5. 氣候媒體平臺：為推廣及宣達環保理念，台達電子文教基金會持續優化社會大眾對環保節能相關議題「知」的內容，為大眾建構環保生活的知識平臺。2013年台達電子文教基金會成為聯合國註冊公民團體與聯合國氣候公約 (UNFCCC) 正式觀察員，所經營之「低碳生活部落格」，累積讀者達350萬人次。

6. 協助媒體識讀，鼓勵關注環境議題：台達2009年首次為臺灣媒體與環保團體解讀當年度聯合國氣候變遷會議談判背景與最新進程，並邀學者進行交流。2013年9月，台達再次舉辦「媒體沙龍-解讀聯合國發布第五份氣候評估報告」，為媒體朋友取得第一手的暖化科學資料，並同步連線口譯「聯合國政府間氣候變遷專門委員會」(IPCC) 國際記者會，邀請專家即時解讀評論，吸引近15位主流媒體到場了解國際氣候談判現況。

(三) 由內部到外界，全面推廣綠建築

1. 捐贈綠建築：建築物的能源消耗，占能源總消耗量的四分之一到三分之一，同時還會排放大量溫室氣體。因此，推廣綠建築是實踐節能減碳的最佳方式之一。台達憑藉本身使用台南廠房鑽石級綠建築的經驗，體會到綠建築在環保節能的同時，也能兼顧空間的品質以及使用者的舒適性，因此我們不僅承諾以後台達新建的廠辦都採用綠建築工法，對外捐贈的建築物也都採用綠建築理念。歷年來，台達已捐贈6棟綠建築，包含成大台達大樓、成大綠色魔法學校、四川綿陽台達小學、中央國鼎光電大樓、清大台達館及那瑪夏民權國小。以那瑪夏國小為例，2013年單位樓地板面積用電量 (EUI) 比教育部2015年設定目標節能50%以上，再生能源之替代率為37%。

2. 培訓綠建築導覽志工：台達電子文教基金會持續與地區社教團體合作，培訓綠建築導覽志工及規劃綠建築課程，協助地區民眾瞭解綠建築的意涵，更讓小朋友認識及熟悉綠建築，使綠建築觀念向下扎根。2013年，以台達捐建之成大綠色魔法學校為例，約一萬二千人次參訪；而台達桃園研發中心則約有二千人次參訪。

(四) 邁向綠色經濟，培育綠領人才

1. 綠領建築師培訓工作坊：台達電子文教基金會與台灣綠領協會持續推動「綠領建築師培訓工作坊」，結合綠建築觀念與實務開設培育綠建築及綠色裝修人才的專業課程，從「綠建築概論」、「綠建築設計策略」，到實務的「如何由內而外改造成為綠建築」、「綠建築評估系統」、「綠建築案例分享」，並安排綠建築參訪活動。專業班五年內已培訓 163 位專業人士；基礎班為第二屆，累計培訓 64 位學員。此外，綠領建築師工作坊於2012年獲美國綠建築LEED學分認證，成為符合 LEED AP（初階證照）或 LEED GA（中階證照）的資格維護課程 (CE Hours) ，並發出全台第一張華文授課綠建築LEED學分認證。

2. 環境獎學金：台達電子文教基金會於2005年、2007年，分別與荷蘭貿易暨投資辦事處、英國貿易文化辦事處設立聯合獎學金，期望藉此培育出具國際觀的環保專才，為全球議題提供解決方案，並提升產業競爭力。2013年，台達共資助 14 位碩、博士生分別前往英國、荷蘭進修環境相關學位；歷年已累計贊助 71 位學生。

3. 企業環境倫理獎助計畫：由台達電子文教基金會發起，中華企業倫理教育協進會共同推動的「台達企業環境倫理獎助計畫」，自2011年設立以來，每年遴選國內大專院校企業倫理相關學科優秀教師兩位，獎助其在國外短期研究，以擴大其在企業倫理及環境永續議題上的見聞與學養，為臺灣企業倫理教育扎根落實，進而促使產學界更加重視企業倫理與環境倫理。三年來，台達電子文教基金會共獎助 6 項研究計畫、5 位學者分別赴歐洲及加拿大等企業環境倫理制度較健全且領先的國家進行研究。

4. 電力電子科教計畫：為培育電力電子領域人才，台達電子文教基金會通過與清華大學、浙江大學、南京航空航太大學、上海大學、華中科技大學、西安交通大學、哈爾濱工業大學、北京交通大學等重點大學的合作，歷年來共支持了187 個科研項目，獎勵優秀科研專案35 個，頒發優秀研究生獎學金790 人次，並評選獎勵了22 位「中達學者」、5 位「中達青年學者」、資助16 位「台達訪問學者」，舉辦了12 次全國性的電力電子新技術研討會，在中國電力電子科教領域影響深遠。

(五) 關懷弱勢，發揮正向影響力

1. 持續關懷氣候難民：2009年莫拉克風災後，台達集團與台達電子文教基金會共同捐出五億元，協助政府重建那瑪夏民權國小，將之打造為舒適健康的綠建築，並於2012年取得臺灣綠建築最高等級「鑽石級」綠建築認證。校園中設置台達太陽能發電系統 (10kWp) ，使獨棟的圖書館，達到「淨零耗能 (Net-Zero)」。為使那瑪夏國小用電能自給自足，2013年，台達更協助增設太陽能發電系統 (12kWp)，預期 2014年可成為全台第一座的淨零耗能校園 (Net Zero Energy Campus)。此外，那瑪夏民權國小也兼具原民文化、環保、生態、教育、防災、避難等多重功能，2013年二度發揮避難所的功能，在七月蘇力颱風期間共提供那瑪夏居民 290 人次之避難空間、食物、飲水與電力。

2. 支持泰北華文教育：為鼓勵求學環境欠佳的泰北孤軍後裔繼續向學，台達電子文教基金會 2006年啟動「泰北梅花計畫」，設立泰國來台僑生獎助學金。2013年共有 10名自泰北來台之大專院校僑生獲獎，迄今累計獎助81位。

3. 「撿回珍珠」計畫：為使更多貧困學生完成升學的夢想，台達於2008年參與中國新華愛心教育基金會發起的「撿回珍珠」計畫，目的是讓成績特優的學生，不會因為環境貧困而失去上學機會。台達至今已陸續資助了福建、河北、山西、合肥等地共四所中學、200名高中生，提供三年的生活費，幫助他們完成學業。

4. 偏鄉小學閱讀專案：台達電子文教基金會與中央大學合作，2013年啟動那瑪夏民權國小「明日閱讀」專案，推廣偏鄉學生從小養成閱讀習慣，計畫成效顯示那瑪夏國小學生閱讀書本數量高於其他重建區學校，閱讀書本數量高於教育部規範之30~35本。

台達積極落實「環保 節能 愛地球」之企業經營使命，多年來於公司治理、環境保護、社會貢獻等面向具體實踐企業社會責任，並獲致豐碩成果。我們將善用以下企業社會責任優勢，持續創造公司本身與產品的價值，同時藉由這樣的特質讓公司不斷成長創新。

1. 引領潮流，提早布局，符合科技產業之國際發展趨勢。
2. 營運模式創新，節能產品、解決方案開創新商機。
3. 理念、技術、營運績效與領導世界潮流，受投資人高度認同與肯定。

伍・募資情形

▶一、資本及股份

(一) 股本來源

103年4月29日 單位：股、新台幣元

年月	發行價格	核定股本		實收股本		備註		
		股數	金額	股數	金額	股本來源		生效日期與文號
60.04	10	30,000	300,000	30,000	300,000	設立		-
61.04	10	100,000	1,000,000	100,000	1,000,000	現金增資	700,000	-
62.07	10	300,000	3,000,000	300,000	3,000,000	現金增資	2,000,000	-
64.08	10	500,000	5,000,000	500,000	5,000,000	現金增資	2,000,000	-
66.08	10	1,000,000	10,000,000	1,000,000	10,000,000	現金增資	5,000,000	-
67.11	10	2,000,000	20,000,000	2,000,000	20,000,000	現金增資	10,000,000	-
68.08	10	4,000,000	40,000,000	4,000,000	40,000,000	現金增資 盈餘增資	16,100,000 3,900,000	-
71.08	10	8,000,000	80,000,000	8,000,000	80,000,000	現金增資 盈餘增資	34,000,000 6,000,000	-
73.11	10	16,000,000	160,000,000	16,000,000	160,000,000	現金增資 盈餘增資	60,000,000 20,000,000	-
74.11	10	19,500,000	195,000,000	19,500,000	195,000,000	現金增資 盈餘增資	3,000,000 32,000,000	-
76.11	10	52,000,000	520,000,000	52,000,000	520,000,000	現金增資 盈餘增資	130,000,000 195,000,000	76.10.19(76)台財證(一)第01044號
77.07	10	78,500,000	785,000,000	78,500,000	785,000,000	盈餘增資	265,000,000	77.07.14(77)台財證(一)第08647號
77.11	10	100,000,000	1,000,000,000	100,000,000	1,000,000,000	現金增資	215,000,000	77.10.27(77)台財證(一)第09250號
78.09	10	125,000,000	1,250,000,000	125,000,000	1,250,000,000	盈餘增資	250,000,000	78.07.31(78)台財證(一)第01541號
79.09	10	179,000,000	1,790,000,000	138,600,000	1,386,000,000	盈餘增資	136,000,000	79.07.28(79)台財證(一)第01755號
80.12	10	179,000,000	1,790,000,000	152,460,000	1,524,600,000	盈餘增資	138,600,000	80.10.02(80)台財證(一)第02842號
81.08	10	229,000,000	2,290,000,000	167,706,000	1,677,060,000	盈餘增資	152,460,000	81.07.14(81)台財證(一)第01583號
81.12	10	229,000,000	2,290,000,000	170,620,786	1,706,207,860	權證換發普通股	29,147,860	82.01.08(82)台財證(一)第84152號
82.08	10	268,000,000	2,680,000,000	191,800,000	1,918,000,000	盈餘增資	211,792,140	82.07.13(82)台財證(一)第29964號
82.12	10	268,000,000	2,680,000,000	203,301,496	2,033,014,960	權證換發普通股	115,014,960	83.01.10(83)台財證(一)第50111號
83.08	10	320,000,000	3,200,000,000	245,600,000	2,456,000,000	盈餘增資	422,985,040	83.07.22(83)台財證(一)第32166號
83.12	10	320,000,000	3,200,000,000	246,360,671	2,463,606,710	權證換發普通股	7,606,710	84.01.05(84)台財證(一)第55114號
84.07	10	360,000,000	3,600,000,000	297,800,000	2,978,000,000	盈餘增資	514,393,290	84.06.17(84)台財證(一)第36040號
84.12	10	360,000,000	3,600,000,000	298,010,250	2,980,102,500	權證換發普通股	2,102,500	85.01.03(85)台財證(一)第67056號
85.07	10	500,000,000	5,000,000,000	362,000,000	3,620,000,000	盈餘增資	639,897,500	85.07.01(85)台財證(一)第40315號
85.12	10	500,000,000	5,000,000,000	362,522,704	3,625,227,040	權證換發普通股	5,227,040	86.01.04(86)台財證(一)第76507號
86.07	10	500,000,000	5,000,000,000	446,702,490	4,467,024,900	盈餘增資 權證換發普通股	784,772,960 57,024,900	86.06.25(86)台財證(一)第50062號 86.07.24(86)台財證(一)第59606號
87.01	10	500,000,000	5,000,000,000	457,457,125	4,574,571,250	權證換發普通股	107,546,350	87.01.05(87)台財證(一)第96405號
87.07	10	900,000,000	9,000,000,000	560,685,771	5,606,857,710	盈餘增資 權證換發普通股	1,005,428,750 26,857,710	87.06.12(87)台財證(一)第51669號 -
87.12	10	900,000,000	9,000,000,000	561,908,458	5,619,084,580	權證換發普通股	12,226,870	-
88.07	10	900,000,000	9,000,000,000	734,534,144	7,345,341,440	盈餘增資 權證換發普通股	1,233,915,420 492,341,440	88.06.11(88)台財證(一)第54830號 -
88.12	10	900,000,000	9,000,000,000	747,599,319	7,475,993,190	權證換發普通股	130,651,750	-
89.02	10	900,000,000	9,000,000,000	748,424,552	7,484,245,520	權證換發普通股	8,252,330	-
89.07	10	1,400,000,000	14,000,000,000	954,446,384	9,544,463,840	盈餘增資 權證換發普通股	2,045,754,480 14,463,840	89.06.05(89)台財證(一)第48759號 -
89.12	10	1,400,000,000	14,000,000,000	954,615,430	9,546,154,300	權證換發普通股	1,690,460	-
90.07	10	1,400,000,000	14,000,000,000	1,189,460,000	11,894,600,000	盈餘增資	2,348,445,700	90.06.05(90)台財證(一)第135239號
91.07	10	1,680,000,000	16,800,000,000	1,387,879,000	13,878,790,000	盈餘增資	1,984,190,000	91.06.06台財證一第09100130199號

年月	發行價格	核定股本		實收股本		備註	
		股數	金額	股數	金額	股本來源	生效日期與文號
92.06	10	1,680,000,000	16,800,000,000	1,480,273,000	14,802,730,000	盈餘增資 923,940,000	92.05.21台財證一字第0920122376號
93.07	10	2,000,000,000	20,000,000,000	1,585,560,000	15,855,600,000	盈餘增資 1,052,870,000	93.06.01台財證一字第0930124290號
93.12	10	2,000,000,000	20,000,000,000	1,585,971,952	15,859,719,520	可轉換公司債換發新股 4,119,520	94.01.25經授商字第09401008870號
94.03	10	2,000,000,000	20,000,000,000	1,607,386,628	16,073,866,280	可轉換公司債換發新股 214,146,760	94.04.19經授商字第09401065160號
94.06	10	2,000,000,000	20,000,000,000	1,778,516,162	17,785,161,620	可轉換公司債換發新股 586,826,570 盈餘增資 1,124,468,770	94.07.12經授商字第09401128700號 -
94.09	10	2,000,000,000	20,000,000,000	1,822,749,878	18,227,498,780	可轉換公司債換發新股 442,337,160	94.10.17經授商字第09401204370號
94.12	10	2,000,000,000	20,000,000,000	1,830,381,534	18,303,815,340	可轉換公司債換發新股 76,316,560	95.01.16經授商字第09501008160號
95.02	10	2,000,000,000	20,000,000,000	1,840,422,412	18,404,224,120	可轉換公司債換發新股 100,408,780	95.03.08經授商字第09501040200號
95.06	10	2,300,000,000	23,000,000,000	1,969,445,000	19,694,450,000	盈餘增資 1,290,225,880	95.07.06經授商字第09501138590號
96.07	10	2,300,000,000	23,000,000,000	2,106,417,250	21,064,172,500	盈餘資本公積增資 1,369,722,500	96.07.31經授商字第09601182190號
97.07	10	2,500,000,000	25,000,000,000	2,185,045,600	21,850,456,000	盈餘資本公積增資 786,283,500	97.08.04經授商字第09701193390號
98.07	10	2,500,000,000	25,000,000,000	2,253,523,956	22,535,239,560	盈餘資本公積增資 684,783,560	98.07.30經授商字第09801167570號
99.03	10	2,500,000,000	25,000,000,000	2,257,309,043	22,573,090,430	認股權憑證轉換股份 37,850,870	99.03.25經授商字第09901056170號
99.05	10	2,700,000,000	27,000,000,000	2,383,486,207	23,834,862,070	股份轉換 1,231,926,960 認股權憑證轉換股份 29,844,680	99.05.11經授商字第09901092450號
99.09	10	2,700,000,000	27,000,000,000	2,384,547,770	23,845,477,700	認股權憑證轉換股份 10,615,630	99.09.02經授商字第09901197530號
99.10	10	2,700,000,000	27,000,000,000	2,390,056,623	23,900,566,230	認股權憑證轉換股份 55,088,530	99.10.18經授商字第09901234240號
100.01	10	2,700,000,000	27,000,000,000	2,395,076,043	23,950,760,430	認股權憑證轉換股份 50,194,200	100.01.20經授商字第10001010690號
100.04	10	2,700,000,000	27,000,000,000	2,401,054,458	24,010,544,580	認股權憑證轉換股份 59,784,150	100.04.15經授商字第10001075110號
100.07	10	2,700,000,000	27,000,000,000	2,402,028,048	24,020,280,480	認股權憑證轉換股份 9,735,900	100.07.19經授商字第10001162540號
100.10	10	2,700,000,000	27,000,000,000	2,403,193,369	24,031,933,690	認股權憑證轉換股份 11,653,210	100.10.14經授商字第10001238570號
101.01	10	2,700,000,000	27,000,000,000	2,403,405,806	24,034,058,060	認股權憑證轉換股份 2,124,370	101.01.16經授商字第10101010510號
101.04	10	2,700,000,000	27,000,000,000	2,406,173,262	24,061,732,620	認股權憑證轉換股份 27,674,560	101.04.18經授商字第10101068730號
101.07	10	2,700,000,000	27,000,000,000	2,408,757,282	24,087,572,820	認股權憑證轉換股份 25,840,200	101.07.24經授商字第10101145400號
101.10	10	2,700,000,000	27,000,000,000	2,417,141,304	24,171,413,040	認股權憑證轉換股份 83,840,220	101.10.19經授商字第10101216820號
102.01	10	2,700,000,000	27,000,000,000	2,421,199,989	24,211,999,890	認股權憑證轉換股份 40,586,850	102.01.21經授商字第10201014220號
102.04	10	2,700,000,000	27,000,000,000	2,426,016,226	24,260,162,260	認股權憑證轉換股份 48,162,370	102.04.19經授商字第10201070540號
102.07	10	2,700,000,000	27,000,000,000	2,427,364,489	24,273,644,890	認股權憑證轉換股份 13,482,630	102.07.17經授商字第10201144080號
102.10	10	2,700,000,000	27,000,000,000	2,430,399,411	24,303,994,110	認股權憑證轉換股份 30,349,220	102.10.18經授商字第10201214470號
103.01	10	2,700,000,000	27,000,000,000	2,437,543,329	24,375,433,290	認股權憑證轉換股份 71,439,180	103.01.23經授商字第10301012580號

註：本公司無以現金以外之財產抵充股款之情形。

103年4月29日

股份種類	核定股本			備註
	流通在外股份	未發行股份	合計	
記名式普通股	2,437,543,329股 (註2)	262,456,671股	2,700,000,000股 (註1)	上市公司股票

註1：依本公司章程規定，本公司額定股本為2,700,000,000股，其中保留100,000,000股作為供認股權憑證、附認股權特別股或附認股權公司債行使認股權用。

註2：本公司截至民國103年4月29日止，發行流通在外股數為普通股2,437,543,329股，每股面額新台幣10元。

總括申報制度相關資訊：無。

(二) 股東結構

103年4月12日

股東結構 / 數量	政府機構	金融機構	其他法人	個　人	外國機構及外人（註）	合　計
人　數	2	28	298	42,026	1,324	43,678
持有股數	5,707,821	66,087,264	169,943,538	360,682,944	1,835,121,762	2,437,543,329
持股比例	0.23%	2.71%	6.97%	14.80%	75.29%	100.00%

註：含陸資2,682,000股，持股比例為0.11%。

(三) 股數分散情形

103年4月12日

持股分級	股東人數	持有股數（註）	持股比例
1至　999	22,183	5,438,429	0.22%
1,000至　5,000	15,684	31,579,795	1.30%
5,001至　10,000	2,306	16,527,447	0.68%
10,001至　15,000	810	9,805,221	0.40%
15,001至　20,000	397	7,004,710	0.29%
20,001至　30,000	431	10,550,477	0.43%
30,001至　50,000	402	15,515,290	0.64%
50,001至　100,000	406	29,303,292	1.20%
100,001至　200,000	319	45,105,934	1.85%
200,001至　400,000	248	71,689,941	2.94%
400,001至　600,000	121	60,912,199	2.50%
600,001至　800,000	72	50,186,254	2.06%
800,001至　1,000,000	51	45,833,095	1.88%
1,000,001以上	248	2,038,091,245	83.61%
合　計	43,678	2,437,543,329	100.00%

註：係普通股，本公司並未發行特別股。

(四) 主要股東名單（股權比例占前十名之股東名稱）

103年4月12日

股份 / 主要股東名稱	持有股數（註）	持股比例
香港商香達國際有限公司	254,207,372	10.42%
英屬澤西島商英達控股有限公司	207,324,184	8.50%
鄭崇華	139,592,593	5.72%
大通託管資本收益建立者公司投資專戶	70,299,233	2.88%
大通銀行託管資本世界成長及收益基金公司專戶	59,003,873	2.42%
大通託管沙烏地阿拉伯中央銀行投資專戶	52,290,900	2.14%
謝逸英	45,677,948	1.87%
花旗託管新加坡政府投資專戶	42,280,592	1.73%
匯豐銀行託管馬修國際基金投資專戶	37,214,000	1.52%
渣打託管梵加德新興市場股票指數基金專戶	35,914,245	1.47%

註：係實際持股。

(五) 最近二年度每股市價、淨值、盈餘、股利及相關資料

項目 \ 年度			101年	102年	當年度截至103年4月29日（註8）
每股市價（註1）（註12）	最高		114.50	171.50	191.00
	最低		70.30	102.00	155.50
	平均		94.37	136.61	171.64
每股淨值（註2）	分配前		34.02	38.42	40.40
	分配後		28.71	（註9）	（註9）
每股盈餘	加權平均股數		2,410,763,884	2,427,934,921	2,437,543,329
	調整前稅後每股盈餘（註3）		6.13	7.32	1.87
	追溯調整後稅後每股盈餘		6.13	（註9）	（註9）
每股股利（註12）	現金股利		5.29101501（註10）	5.80（註11）	不適用
	無償配股	盈餘配股	-	-（註11）	
		資本公積配股	-	-（註11）	
	累積未付股利（註4）		-	-	
投資報酬分析	本益比（註5）		15.39	18.66	
	本利比（註6）		17.84	23.55	
	現金股利殖利率（註7）		5.61%	4.25%	

註1：列示各年度普通股最高及最低市價，並按各年度成交值與成交量計算各年度平均市價。

註2：以年底已發行之股數為準並依據次年度股東會決議分配之情形填列。

註3：因無償配股而追溯調整，列示調整前及調整後之每股盈餘。

註4：權益證券發行條件如有規定當年度未發放之股利得累積至有盈餘年度發放者，應分別揭露截至當年度止累積未付之股利：無。

註5：本益比＝當年度每股平均收盤價／每股盈餘。

註6：本利比＝當年度每股平均收盤價／每股現金股利。

註7：現金股利殖利率＝每股現金股利／當年度每股平均收盤價。

註8：每股淨值、每股盈餘填列截至年報刊印日止最近一季經會計師核閱之資料；其餘欄位填列截至年報刊印日止之當年度資料。

註9：102年度盈餘分配案尚未經股東會決議，故未列示。

註10：101年度盈餘分配原每股配發現金股利新台幣5.3元，因員工認股權之行使，調整為每股配發新台幣5.29101501元。

註11：係經民國103年3月11日董事會決議，截至年報刊印日民國103年4月29日止，尚未經股東會決議。

嗣後如因法令變更或主管機關核定變更時或本公司普通股股份發生變動（如：本公司買回公司股份轉讓或註銷、辦理國內現金增資、行使員工認股權等），致股東會原通過之配息率發生變動時，提請股東會授權董事會就實際流通在外股數全權調整之。

註12：以盈餘轉增資配股，按發放之股數追溯調整之市價及現金股利資訊如下：

每股市價

單位：新台幣元

項目 \ 年度		101年度	102年度
每股市價	調整前之每股市價	94.37	136.61
	追溯調整後之每股市價	94.37	136.61

現金股利

單位：新台幣元

項目 \ 年度	101年度	102年度
現金股利	5.29101501	5.80000 註(1)
追溯調整後之現金股利 註(2)	5.29101501	註(3)

註(1)：係經民國103年3月11日董事會決議，截至年報刊印日民國103年4月29日止，尚未經股東會決議。

註(2)：民國102年度無以盈餘轉增資配股，配股率為0%，故無追溯調整計算。

註(3)：102年度盈餘分配案尚未經股東會決議，故未列示。

(六) 公司股利政策及執行狀況

1. 公司章程所訂之股利政策

因本公司所處環境多變，企業生命週期正值穩定成長階段，為考量健全公司財務結構、營運盈餘之狀況及未來擴展營運規模之需要，擬採剩餘股利政策。

董事會擬具之盈餘分派議案，以截至本期可分配盈餘中至少提撥百分之五十為股東紅利，其中現金股利之分派，不低於股東紅利百分之五。

2. 本次股東會擬議股利分配之情形

一〇二年度股東現金股利，將分派新台幣14,137,751,308元，俟股東常會通過後，授權董事會另訂配息基準日，以該基準日股東名簿記載之股東持有股數分派；依民國一〇三年三月十一日本公司已發行有權參與分派股數2,437,543,329股估算，每仟股約可無償配發現金紅利新台幣5,800元。嗣後如因法令變更或主管機關核定變更時或本公司普通股股份發生變動（如：本公司買回公司股份轉讓或註銷、辦理國內現金增資、行使員工認股權等），致股東會原通過之配息率發生變動時，提請股東會授權董事會就實際流通在外股數全權調整之。

3. 預期股利政策有重大變動之說明：無此情形。

(七) 本次股東會擬議之無償配股對公司營業績效及每股盈餘之影響

本次股東常會未擬議無償配股，且本公司依規定不需公開103年度財務預測，故無須揭露年度預估資訊。

(八) 員工分紅及董事酬勞

1. 公司章程所載員工分紅及董事酬勞之成數或範圍

本公司章程規定，每年決算後如有盈餘依下列順序分派之：

(1) 提繳稅捐。

(2) 彌補虧損。

(3) 提存百分之十為法定盈餘公積，但法定盈餘公積已達公司資本總額時，不在此限。

(4) 於必要時依相關法令之規定提列或迴轉特別盈餘公積。

(5) 其餘盈餘分配就(1)至(4)款規定後之數額，加計期初未分配盈餘數額後，由股東會決議當年度分配數額，依下列百分比分派之：

a. 董事酬勞：當年度分配數額1%以下。

b. 員工紅利：當年度分配數額至少3%，員工紅利以股票發放時，其對象得包括符合一定條件之從屬公司員工，相關辦法授權董事會或其授權人訂定之。

c. 股東紅利：當年度分配數額為扣除董事酬勞及員工紅利後之數額。

2. 本期估列員工紅利及董事酬勞金額之估列基礎、配發股票紅利之股數計算基礎及實際配發金額若與估列數有差異時之會計處理

(1) 本期估列員工紅利及董事酬勞金額之估列基礎：係以截至當期考量提列法定盈餘公積等因素後之未分配盈餘，在章程所定成數範圍內按一定比率估列。

(2) 配發股票紅利之股數計算基礎：係依據次年度股東會決議日前一日之收盤價並考量除權除息之影響。

(3) 實際配發金額與估計金額有差異時，則列為次年度損益。

3. 董事會通過之擬議配發員工分紅等資訊

(1) 本公司董事會於103年3月11日決議102年度盈餘分派情形如下：
擬議配發之員工現金紅利：新台幣2,492,438,453元。

擬議配發之董事酬勞：新台幣30,400,000元。

董事會擬議配發之員工現金紅利及董事酬勞金額與認列費用年度估列金額並無差異。

(2) 擬議配發員工股票紅利金額及占本期稅後純益及員工紅利總額合計數之比例：不適用。

(3) 考慮擬議配發員工紅利及董事酬勞後之設算每股盈餘：不適用。

4. 前一年度員工分紅及董事酬勞之實際配發情形

本公司董事會及股東常會分別於102年3月11日及102年6月7日決議101年度盈餘用以配發員工現金紅利為新台幣2,047,925,270元，用以配發董事酬勞為新台幣30,400,000元。

實際配發情形與原決議及原認列數相同，並無差異。

(九) 公司買回本公司股份情形：無。

►二、公司債辦理情形：無。

►三、特別股辦理情形：無。

►四、海外存託憑證辦理情形

項　目 ＼ 發行（辦理）日期			94年3月29日
發行（辦理）日期			94年3月29日
發行及交易地點			發行：中華民國台灣以外地區 交易：盧森堡證券交易所
發行總金額			約為美金134,666仟元
單位發行價格			美金8.4166元
發行單位總數			16,000,000單位
表彰有價證券之來源			股東鄭崇華與謝逸英之持股
表彰有價證券之數額			80,000,000股
存託憑證持有人之權利與義務			與普通股股東相同
受託人			不適用
存託機構			美國紐約梅隆銀行
保管機構			兆豐國際商業銀行
未兌回餘額（註1）			1,227,692.4單位
發行及存續期間相關費用之分攤方式			參與發行存託憑證所產生之所有費用，皆包含於承銷費用中，由國外主辦承銷商負擔。存續期間之相關費用、資訊揭露及其他費用均由出售股東負擔。
存託契約及保管契約之重要約定事項			承銷契約及發行海外存託憑證之存託契約將以英國法律及美國紐約州法律為準據法。但海外存託憑證之核准參與發行則依中華民國法令辦理並受中華民國法令之限制。
每單位市價（註2）	102年	最高	US$ 28.505
		最低	US$ 16.974
		平均	US$ 22.412
	當年度截至103年4月29日	最高	US$ 31.385
		最低	US$ 25.725
		平均	US$ 28.499

註1：海外存託憑證於94年3月29日發行16,000,000單位，加計94年8月8日發放之股票股利353,370.4單位、95年7月19日發放之股票股利254,559.0單位、96年8月15日發放之股票股利156,112.2單位、97年8月15日發放之股票股利20,564.2單位、98年8月14日發放之股票股利157,244.6單位，發行總數為16,941,850.4單位。截至103年4月29日止，投資人總計兌回33,721,532.0單位，投資人申請再發行18,007,374.0單位，故流通餘額總數為1,227,692.4單位。

註2：資料來源：盧森堡證券交易所。

▶五、員工認股權憑證辦理情形

(一) 公司尚未屆期之員工認股權憑證截至年報刊印日止辦理情形

1. 台達電子工業股份有限公司

103年4月29日

員工認股權憑證種類	九十六年第一次員工認股權憑證
申報生效日期	96年11月28日
發行（辦理）日期	96年12月18日
發行單位數	60,000,000單位（註1）
發行得認購股數占已發行股份總數比率	2.8484%
認股存續期間	六年
履約方式	發行新股
限制認股期間及比率（%）	認股權人自發行日起屆滿二年後累計可行使認股權比例40%，屆滿三年後累計可行使認股權比例70%，屆滿四年後累計可行使認股權比例100%。
已執行取得股數	55,229,720單位
已執行認股金額	新台幣4,056,765,359元
未執行認股數量	0單位（註2）
未執行認股者其每股認購價格	不適用（註2）
未執行認股數量占已發行股份總數比率（%）	0%
對股東權益影響	本認股權憑證於發行日屆滿二年後，分次執行，對已發行普通股股權稀釋情形有限，故對股東權益之影響亦屬有限。

註1：每單位員工認股權憑證可認購普通股壹股。

註2：已於民國102年12月17日到期屆滿。

2. 繼受乾坤科技股份有限公司

103年4月29日

員工認股權憑證種類	原乾坤九十三年第二次員工認股權憑證		原乾坤九十六年第一次員工認股權憑證		原乾坤九十六年第二次員工認股權憑證	
申報生效日期	93年4月12日		96年11月21日		96年11月21日	
發行（辦理）日期	94年4月11日		96年12月3日		96年12月27日	
發行單位數	500,000單位（註1）		9,530,000單位（註1）		470,000單位（註1）	
發行得認購股數占已發行股份總數比率	0.26%		4.94%		0.24%	
認股存續期間	六年		六年		六年	
履約方式	發行新股		發行新股		發行新股	
限制認股期間及比率（%）	本認股權自發行日起屆滿兩年可行使50%；屆滿三年可行使75%；屆滿四年可行使100%		本認股權自發行日起屆滿兩年可行使40%；屆滿三年可行使70%；屆滿四年可行使100%		本認股權自發行日起屆滿兩年可行使40%；屆滿三年可行使70%；屆滿四年可行使100%	
已執行取得股數	繼受前	繼受後	繼受前	繼受後	繼受前	繼受後
	395,000	46,727	2,276,000	5,296,035	168,000	254,195
已執行認股金額	繼受前	繼受後	繼受前	繼受後	繼受前	繼受後
	8,259,500	929,869	88,991,600	204,275,124	6,501,600	9,731,541
未執行認股數量	0單位（註2）（註：原發行剩餘股數為50,000股，股份轉換後調整為46,727股）		0單位（註2）（註：原發行剩餘股數為5,730,000股，股份轉換後調整為5,355,070股）		0單位（註2）（註：原發行剩餘股數為272,000股，股份轉換後調整為254,195股）	
未執行認股者其每股認購價格（註2）	不適用		不適用		不適用	
未執行認股數量占已發行股份總數比率（%）	0.0000%		0.0000%		0.0000%	
對股東權益影響	本認股權憑證於發行日屆滿二年後分四年執行，且對目前已發行普通股股本稀釋比例甚微，故尚不致對股東權益造成實際之重大稀釋。					

註1：每單位員工認股權憑證可認購普通股壹股。

註2：已分別於民國100年4月10日、102年12月2日及102年12月26日到期屆滿。

(二) 累積至年報刊印日止取得員工認股權憑證之經理人及取得認股權憑證可認股數前十大員工之姓名、取得及認購情形

103年4月29日 單位：股、新台幣元

	職稱（註1）	姓名	取得認股數量	取得認股數量占已發行股份總數比率	已執行（註3）				未執行（註4）			
					已執行認股數量	已執行認股價格	已執行認股金額	已執行認股數量占已發行股份總數比率	未執行認股數量	未執行認股價格	未執行認股金額	未執行認股數量占已發行股份總數比率
經理人	經營策略管理委員會主任委員	海英俊	4,453,000	0.1826%	257,000	76.8	306,162,400	0.1826%	-	-	-	-
	經營策略管理委員會副主任委員	柯子興										
	執行長	鄭 平			300,000	73.0						
	總經理暨營運長	李忠傑										
	副總經理	張訓海			830,000	70.1						
	副總經理	劉春條			3,066,000	67.3						
	總財務長	朱知遠										
	分公司經理	蔡文蔭										
前十大員工	經營策略管理委員會主任委員	海英俊	6,235,000	0.2557%	529,000	76.8	417,534,600	0.2480%	0	不適用	0	0%
	經營策略管理委員會副主任委員	柯子興										
	執行長	鄭 平			300,000	73.0						
	總經理暨營運長	李忠傑										
	副總經理	張訓海			1,370,000	70.1						
	資深副總裁	張明忠										
	總財務長	朱知遠			3,848,000	67.3						
	副總裁	柯進興										
	資深技術顧問	梁榮昌(註2)										
	資深顧問	許榮源										

註1：包括經理人及員工，揭露個別姓名及職稱，以彙總方式揭露其取得及認購情形。

註2：資深技術顧問梁榮昌先生已於101年1月1日離職。

註3：為全體經理人及前十大員工合計執行之認股數量。

註4：已於民國102年12月17日到期屆滿。

▶六、限制員工權利新股辦理情形：無。

▶七、併購或受讓他公司股份發行新股辦理情形：無。

▶八、資金運用計畫執行情形

- 截至年報刊印日之前一季止，本公司前各次發行或私募有價證券尚未完成或最近三年內已完成且計畫效益尚未顯現者：無此情形。
- 截至年報刊印日之前一季止，本公司前各次發行之有價證券資金運用計畫均已完成。

陸．營運概況

►一、業務內容

(一) 業務範圍

台達集團致力於提供創新、潔淨與節能的解決方案，以創造更美好的明天。身為全球電源管理解決方案之領導者，台達在交換式電源供應器與散熱解決方案取得全球領先地位。自創立以來，以專業的設計與豐富的製造經驗，提供高電源轉換效率、具穩定電壓、電流及電力輸出功能的完整電源管理解決方案以服務全球客戶，各類資訊、通訊、商業、工業應用之關鍵零組件、電源供應器、電源轉換器、高效能電子安定器、不斷電系統及通信與工業用直流供電系統等節能產品，均獲得市場領導客戶之肯定與廣泛採用。除電源產品之外，台達亦為世界級之關鍵零組件、系統供應商，在工業自動化領域提供工廠自動化、機械自動化與流程自動化的機電系統；在視訊投影方面亦具備先進的微型顯像技術，提供輕薄、高畫質、低耗電量、零輻射之產品。台達102年度之主要業務內容為製造與銷售『電源及零組件』產品、包含工業自動化、不斷電系統、再生能源等之『能源管理』產品，及包含視訊、語音辨識、醫療電子等之『智能綠生活』產品等三大類。102年度各項產品的營業比重為：電源及零組件產品58%，能源管理產品19%，智能綠生活產品20%，及其他產品3%。

自2010年起，台達積極從零組件、系統供應商跨入系統整合領域，透過自有規格與設計製造能力，為客戶提升生產力與節能效益，更降低對地球環境的衝擊，落實「環保 節能 愛地球」的經營理念。以台達商標出貨的各項零組件、儀器、系統與方案約占營業比重之80% ，系統整合解決方案約占營業比重之25%。

為落實對關係人的承諾，台達在2012年推出 “Smarter. Greener. Together. - 共創智能綠生活” 全球品牌活動。我們相信技術創新與攜手合作，可提供潔淨與節能的系統方案，創造更美好的明天。

台達以策略性品牌露出與推廣活動，如廣告、全球展會、經銷商大會等，讓品牌承諾成為共享價值，擴大品牌的全球影響力。台達品牌長期獲得客戶、經銷夥伴與終端使用者的認同，在2011~2013年連續三年獲得台灣20大國際品牌殊榮，是台灣唯一大型工業品牌入選。

計畫開發之新產品：

台達持續提撥營業額的固定百分比之經費從事新產品與新技術之開發，持續提升企業『創新』能力。新的研發計畫除仍涵蓋多年來既有的電源管理系統、關鍵零組件、視訊產品、機電產品、光電產品等方面，且積極跨足到語音技術、微機電技術、生醫技術、潔淨能源如太陽能和風力發電，以及電動車電源系統、智慧電網、微電網能源管理系統、資料中心解決方案等。公司近年積極進行從資訊及消費電子到工業用產品，從代工到自有品牌，以及從零組件到系統解決方案的全方位轉型。因此期望藉由不斷提升研發計畫的質與量，能更加快公司轉型速度與強化未來長期的競爭力！

在電源及零組件產品方面，目前開發中的產品或計畫包括各式高效率、高密度、高功率移動式交換電源供應器與轉換器，診斷用X光機高壓發生器，可攜式電動車充電系統，醫療血氧模組，節能電子安定器，消費家電用之電源供應器，高亮度LED用電源供應器，伺服器 / 儲存設備用之高功率電源供應器，熱流控制及管理元件包括各式耐高溫、耐高壓、低噪音、高效率之 風扇與散熱模組，車用、工業用、遊戲機用、醫療用及通訊用直流散熱風扇，熱交換器，精密薄型馬達，建築用通風系統設備 ，資訊系統，工業設備散熱及環境通風用高效率交流風扇，電磁閥，電磁干擾濾波器；通訊元件包括壓控振盪器，局端寬頻訊號分離器，主被動光纖網路之光收發模組；電源管理元件包括各式高效能電源與電信變壓器，大電流壓鑄式電源用電感元件，晶片電感等等。

在能源管理方面，包括超高功率密度之高效率直流充電器（>50瓦/立方英吋），4G專用小型戶外電源系統，數據中心伺服器開放式機架及電源整體方案，可攜式電動車充電系統解決方案，電動車充電廠站能源管理系統，電動巴士用高效直流充電及換電系統，主動濾波器，靜止無功發生器，2.5/3 MW永磁式風力發電變流器，完整的太陽能逆變器解決方案 (2KW-650KW) ，水冷式泛用及向量控制與高電流能量回饋型中壓變頻器。以及機電類的電動機車驅動器，高精度機器視覺影像系統，手持式一二維條碼讀取器，流量計，全隔離溫度 / 電壓 / 電流及數位輸入 / 輸出的小型PLC主機單元，PLC控制型網路 Profibus 主站，PLC雙機熱備 (Redundant) 控制系統開發，DMCNET 總

線伺服驅動器，SCARA Robot 控制整合驅動專用控制器，光學編碼器，攻牙中心用CNC 控制器，車床用CNC 控制器，銑床用脈波產生操控器 ，Windows CE 系列人機介面，射出成型機控制器 (HMI Box) ，平板式線性馬達，高功率密度伺服馬達，高速攻牙主軸馬達等等。在醫療樂生活方面，開發高技術診斷用數位X光機65KV高壓發生器與精密醫療血氧模組技術等等。

在智能綠生活的部分，視訊產品方面，持續增加固態光源運用至各型投影機之機種比例，投影機專用之互動技術，多投影機影像融合技術，劇院級投影機，超短焦距護眼型投影機，具備3D影像顯示功能的投影機，口袋型高亮度投影機，各類控制中心專用之投影顯示牆，戶外 / 室內專用之LED顯示牆等。至於LED照明產品，主要可區分為室外及室內的照明，室外照明如路燈以及建築照明等 。

(二) 產業概況

2013年世界總體經濟景氣仍延續了2011年以來的蹣跚步伐，各主要經濟體中，美國的景氣漸漸復甦，失業率也逐步下滑；歐洲的主權債務和失業問題持續造成復甦緩慢，但較前一年度已有改善；日本在強力貨幣貶值與寬鬆政策下，出口業者獲利大幅增加；中國則在外國直接投資持續減少以及內外需求不振的雙重打擊下，使經濟成長在下半年明顯減速。台達主要銷售至歐美地區，但近年在新興市場快速成長下，整體營收在區域別的分布，愈發趨於平衡。惟因為全球需求狀況在各種不確定性下，各市場成長幾乎皆未能較2012年有明顯成長，整體營收的概況在2013年仍可說是成長緩慢。

世界貨幣基金會 (IMF) 對2013-2015年世界經濟成長 (GDP) 的估計如下：

單位：%

地區＼年度	2013	2014	2015
Global	3.0	3.6	3.9
US	1.9	2.8	3.0
Europe	0.5	1.7	1.9
Japan	1.5	1.4	1.0
Emerging market and developing economies	4.7	4.9	5.3

資料來源：IMF

台達主要業務分為電源及零組件、能源管理、及智能綠生活等三大類，故依此三類說明產業現況。

1. 電源及零組件產業：台灣多年來為全球IT用及許多消費電子產品的電源管理產品之主要生產國，台達持續在電源技術上居於市場領導者。整體而言，長期IT用電源管理市場規模維持與PC出貨成長呈現正向關係。然而依據Gartner公司估計，2013年受到市場飽和影響，電腦需求延續前年度的疲弱態勢。以終端產品分類，2013年桌上型電腦出貨約衰退10%，筆記型電腦出貨持續受到智慧型手機與平板電腦取代的衝擊，從前一年 (2012) 的2%衰退加速為11%的下滑，PC伺服器則在企業及資料中心需求成長的幫助下持續勉強有較佳表現，約成長2%。展望2014年，企業IT支出有美國經濟持續復甦之正面因素，及雲端運算商機的推動，因此伺服器市場可望如同去年呈現相似幅度的正成長(2%)；桌上型電腦則因產品成熟，估計整體出貨將繼續下滑 (4%) ；筆記型電腦雖仍有平板電腦侵蝕的不利因素，但因有企業用戶視窗系統升級之助益，預計市場狀況將比2013年稍有改善，而達到3%成長。整體電腦相關電源產品在中國人工成本上升，較高的效率要求與較嚴格的環保法規增加生產成本，以及競爭環境變化不大的因素綜合影響下，其產品價格可望維持穩定（資料來源：Gartner）。

   關於零組件產業：台達零組件產品多達數百餘種，其中營收貢獻較大者，為散熱機構產品 (thermal management products) 。散熱機構產品在過去數年之成長，與PC用積體電路晶片速度有直接相關。散熱片的應用，由中央處理器 (CPU) ，增加到晶片組與繪圖晶片，進而加上散熱風扇，乃至於目前散熱風扇之規格，隨著晶片熱集積度居高不下，與環保法規的愈趨嚴格，亦節節上升，走向高風量、高風壓、以及低噪音等要求。此前市場之領導者為日系廠商，台達在多年的努力下，市占率亦快速攀升，目前已占全球領先的地位。隨著技術障礙不斷提高，預計此市場仍將呈現大者愈大的生態，小廠的生存空間將繼續受到擠壓。惟因為平板電腦擠壓一般電腦市場，而平

板之散熱設計，因為體積限制，捨棄風扇之應用，使風扇業務成長因此受到壓縮。不過，電腦產品及智慧手機體積越趨縮小的趨勢，則有利於台達另一項產品，即微縮型的被動元件如晶片電感、電阻與扼流器。在技術與成本結構皆極有競爭力的狀況下，本業務可望持續隨市場成長。另外台達的光收發器，隨著網路頻寬需求增加，光纖到戶 (Fiber-to-the-home) 在全球的需求成長而提升，台達所開發使用在GEPON及GPON系統之光纖到戶的光收發模組，亦已成為國際市場的主要供應商，且將持續努力擴大業務規模。

2. 能源管理相關產業：通訊電源產業在2013年需求未有明顯成長，但因網路流量持續快速增加，加上智慧手機與平板電腦的流行，帶動行動通訊的頻寬需求成長，促使電信業者必須加速基礎建設投資。2014年在各國第四代行動電信(4G)投資的帶動下，預計市場需求可有明顯回升。在不斷電電源系統 (UPS) 方面，隨著企業對電力品質要求的提高，以及資料中心需求成長下，全球不斷電電源系統 (UPS) 持續穩定成長；而在太陽能逆變器市場方面，2013年市場供需維持平衡，需求穩健成長。展望2014年，隨著中國、日本需求持續加溫，此業務仍可望有不錯的成長契機。

   關於主要能幫助工廠節能減排的機電產業：環保及綠色能源意識不因景氣緊縮而有所倒退，自金融海嘯之後，反而更是各國政府刺激經濟的首要手段之一；台達耕耘多年的高效率及節能特點的變頻器，即為全球電源管理極具代表性的重要工具之一，目前各先進國家更已陸續立法，就此類產品加以規範並予獎勵。變頻器除用於工廠自動化，亦廣泛使用於家用電器、樓宇自動化及汽車等。2012年的下半年，因為中國大陸出口需求不振，明顯影響自動化的投資，使市場一度快速下滑。但中國政府已提出對市場需求有正面幫助的刺激方案，使投資意願上升，並反映在採購經理人指數的築底反彈上。目前產業領導者仍為較早進入之歐美及日本廠商，台達將持續致力於擴充產品線，強化品牌與銷售通路管理，提升系統解決方案能力等方式，增加市場占有率，以期達到比市場本身更快之成長速度。

3. 智能綠生活相關產業：關於視訊產品，台達的視訊產品專注於企業用高階商用投影機，高亮度特殊用途投影機，各類型控制中心專用之投影顯示牆等，以及以LCD/ LED為基礎之電子看板等等。基於微型顯像技術不閃爍的高畫質、低耗電量、零輻射，產品並具備輕、薄的特點，且比其他的顯像技術提供了更佳的視覺享受，更高的成本經濟效益，該市場未來的發展仍十分令人看好。因此台達仍將持續投入，作為此領域業界之領導廠商。至於發光二極體 (LED) 照明市場，雖然整體規模仍小，在技術快速進步、成本漸趨親和，且法律規範逐漸完備，且包含台灣的各國政府積極以LED汰換傳統路燈的推動下，估計今年將會出現明顯成長。

台達產品遍及電子產業上、中、下游，因此往來廠商亦上、中、下游皆有。不過以供應商而言，主要為原物料供應商、半導體晶片廠商、印刷電路板以及被動元件廠商等，客戶則多為歐美知名品牌科技大廠。台達致力於提升產品附加價值，因此多以歐美日等先進國家同類型廠商為競爭對手。然而在較低階產品方面，比如桌上型電腦電源、低階風扇等，亦常與國內或韓國、大陸廠商等競爭。

(三) 技術及研發概況

在新的應用領域方面，台達在物聯網，生醫科技上亦有布局，軟硬體的整合及大數據分析等技術，著力於提供具有學習能力的解決方案及產品，並計畫透過相關核心能力的建立，應用到能源管理等其他領域 。

民國102年之研發費用：新台幣11,274,117仟元 。

民國103年截至年報刊印日止之研發費用：新台幣2,765,462仟元。

最近年度及截至年報刊印日止開發成功之技術或產品：

在電源及零組件產品方面，已完成開發各式高效率、高功率密度與低噪音，適合消費家電產品、筆記型電腦、小型化伺服電腦、中高階伺服電腦使用之電源供應器及轉換器，美規高功率因素並聯式電子安定器，並聯式直流轉交流逆變器，視聽專用不斷電系統，能源回收系統，高功率無線功率放大器用直流電源模塊，各種適合電腦、汽車、無線通訊與光通訊、LCD監視器及電視、投影機、遊戲機使用之產品，計有各式新一代高效率之雙層、低噪音、長壽命、防水、低振動、可調變控制風扇與馬達，住宅用節能智慧型換氣扇，雙相熱柱散熱模組，熱板散熱模組，乙太網路供電網路變壓器，RJ-45乙太網路供電連接器，10G乙太網路變壓器，10G RJ45乙太網路連接器，保持式電磁閥，精密流率控制電磁水閥，被動光纖到戶網路用三訊整合光收發模組等。

在能源管理方面，已完成開發通信用太陽能充電器，高效率直流充電器97.2%（業界最高效率值），北美市場專用之戶外基站電源系統，精密空調，數據中心高效率高壓直流電源模塊，數據中心伺服器電源方案，數據中心基礎建設解決方案，電動車用智能交流充電器，電動車用智能高效直流充電系統，1.5/2 MW雙饋式風力發電變流器，2MW 永磁式風力發電變流器，分散式三相並網太陽能逆變器 8-30KW 的產品線，低電流系列向量控制及能量回饋型中壓變頻器，各式內含電源濾波器之新一代簡易型微小變頻器，高性能FOC向量控制變頻器，高負荷型向量控制變頻器，高性能能源回生單元，高性能主動式電源諧波及功因改善單元，高階通訊整合暨FOC向量控制同步／異步馬達驅動器，太陽熱能發電反射鏡控制器，總線伺服驅動器，主軸交流伺服驅動器，線性馬達驅動器與轉接卡，軸式線性馬達，三軸雕銑用 CNC控制器等等。

在智能綠生活方面，提升各式DLP投影機採用「固態光源」的產品比例，開發「雷射-螢光」複合式光源之自主技術，完成一萬流明1080P劇院級投影機之開發，並逐步將該光源技術導入各式前投投影機，高畫質高對比度之家庭劇院用投影機，各類型控制中心專用之投影顯示牆中，LED泛用照明，LED路燈，LED車用照明等。

更多研發相關資訊，請參考『風險事項』中之『未來研發計畫及預計投入之研發費用』。

(四) 長、短期業務發展計畫

本公司未來短期及中、長期業務發展計畫可區分為產品及市場兩方面。

(1) 產品面：短期（2014年）繼續努力開發新產品，加強產品品質提升與成本控管、生產流程自動化、先進環保法規之符合、縮短產品設計時間、縮短接單到交貨週期、擴大全球交貨彈性；中長期持續集中研發資源、提升研發效率、加強專利之申請及有效性、延伸產品應用以及降低生產成本。

(2) 市場面：短期持續深耕高階電源管理市場（如通訊用電源、資料中心、與替代能源用電源轉換器）、擴大高階散熱風扇市占率；中長期強化在替代能源市場競爭力，切入汽車電子零組件、醫療電子、以及基礎建設等領域。

►二、市場及產銷概況

(一) 市場分析

本公司主要銷售應用市場以電腦、液晶電視、遊戲機等為大宗，故該市場全球需求為本公司營業表現主要績效指標。茲將研究機關對個別市場的統計與預測列於下表：

單位：年成長率 (%)

項目 \ 年度	2013	2014	2015
桌上型電腦	-7%	-4%	-2%
筆記型電腦	-12%	-8%	-3%
平板電腦	48%	30%	23%
全體個人電腦	-10%	-6%	-3%
電視遊戲機	13%	-24%	20%
伺服器	2%	3%	5%

資料來源：Gartner．DisplaySearch, IDC

以下就台達之主要產品概略分析：

1. 電源及零組件產品

台達在全球電源管理系統居於領導地位，2013年持續在個人電腦、伺服器、工作站或筆記型電腦市場中，作為主要供應商，並逐漸擴大在資訊家電與醫療設備之電源管理市場之影響力。2013年歐美景氣雖較前一年較為復甦，中國大陸經濟卻轉為疲軟。而電腦與消費性電子產品市場衰退的狀況下，本公司在電源供應器之訂單與出貨，亦未有明顯成長。進入2014年，在企業用電腦更新，以及新的作業系統市場滲透率攀升的幫助下，成長速率有機會較2013年為佳。惟智慧手機與平板電腦對電腦需求的取代效應，仍有待持續觀察。若此趨勢持續，因小型手持裝置之電源供應器單價較低，對本公司小型電源供應器事業有不利之影響。長期而言，各種電子產品耗電降低，亦可能對電源供應器的單價有不利影響。

關於零組件的部分，台達以製造繞線式磁性元件發跡，至今為全球主要磁性及散熱元件之供應商。各種零組件之應用領域包括了從電腦、資訊家電至通訊等產業。市場不斷需求更精密、更高效率的磁性及散熱元件，台達也持續提升此方面之技術，開發相關的產品以因應市場需求。我們更已進一步地踏出傳統電腦產業，開發出如微波通訊元件、晶片電感、精密馬達等產品，進入急速竄升的新興資訊家電及通訊產業。新興的穿戴式電子裝置亦有可能對本公司微型化產品需求提供額外的需求。此外，有鑑於光電產業之蓬勃發展，台達致力於各式光主被動元件之開發，比如關鍵零組件雙向收發模組 (FTTH Bi-Directional Transceivers)，期使本公司之零組件事業居於市場之前導地位。台達所生產之多項零組件產品均居於市場領先之地位，例如台達所生產之直流風扇，一系列之產品從微處理器所需之散熱風扇及熱導流裝置、電腦用之散熱風扇、到工業設備所需之大型散熱風扇模組，均經由台達不斷的研發改進，提升散熱效率、降低噪音等成果，得以確保台達持續居於此產品市場之領導地位，自2006年以來，台達所生產之資訊用直流散熱風扇市場占有率即已超越競爭對手，躍居全球最大供應商。台達之零組件產品應用範圍包括電腦、資訊家電、消費性電子產品、通訊及汽車電子與建築等產業，舉凡各類電子產品均為台達零組件產品之潛在市場。因此，此市場之成長性除了與整體電子產品之需求成長幅度息息相關外，台達亦將以持續不斷的產品研發改進、嶄新產品的導入、以及跨入更多產品市場等方式，確保本公司於此零組件產品市場之領導地位。

2. 能源管理產品

電腦及消費產品之外，通訊市場為台達電源產品另一重要應用市場。基於此類產品著重於能源效率與管理能力，因此本公司將之歸類於能源管理業務部門。隨著人類對通訊品質與頻寬的提升需求，行動通訊基礎建設是各國加速開放與投入之項目，使得交換機台、衛星接受站及基地站也因此加速擴增，以因應激增的通訊需求，而此類的站台皆需大型穩定的供電系統和不斷電系統，以防止資料在傳輸過程之流失，本公司的交換機通訊用電源及不斷電電源業務，便隨著此一新興的浪潮，在市場上漸漸成長。由於此類產品需要持續性的技術支援和售後維護服務，區域性的

服務據點是不可或缺的，因此，台達現階段除加強於北美、台灣與大陸地區拓展相關業務之外，並持續開發印度、南美等新興潛力市場，拓展當地業務。此外，因雲端運算之發展已廣獲市場矚目，台達亦積極切入此部分之資料中心整合解決方案，不僅在電源管理方面，且在散熱、不斷電系統、以及網通技術上，均予以整合。因其市場料將快速成長，且台達可提供高附加價值之服務，因此該業務將是公司未來數年持續重點發展的項目之一。

至於機電產品方面，台達憑藉著在電力電子技術累積的多年經驗，自行研發並提供具高效能、高品質、節能的變頻器系列產品，目前已取代日系廠商成為台灣地區變頻器之領導品牌。中國大陸市場雖有經濟成長下滑的壓力，但對節能減排的需求孔急。台達持續投入技術研發、積極培養研發人才、不斷推出新機種及擴大應用面，並堅持對產品品質之要求，以及擴充漸趨完整之經銷服務網，相信必能持續居於成長的有利地位。同時，在產品線不斷擴大的情形下，台達已逐步推出高整合度的解決方案，提供客戶更高的附加價值。

3. 智能綠生活產品

在視訊部分，台達以多年來在微型顯示技術上的研發與製造經驗，為滿足消費者需求，研發以家庭劇院、遊戲中心、教育功能並以連結電腦作業及網際網路為發展方向之高畫質投影機，以迎接數位電視的來臨。針對由有線網路變無線網路、場地空間無限制、無電腦簡報、高解析度、高亮度等市場需求，台達研發出專為網路 / 訊號傳輸及無線投影而設計之產品與相關介面；同時憑藉著敏銳的市場嗅覺，開發出一系列『家庭劇院』投影產品。目前，台達積極運用其他更先進的微型顯示技術，開發高階投影機、超短焦投影機，並順利進入歐美日等市場，更將藉由尖端專業技術的提升有機會將投影機等運用到各種特殊需求，比如大型展會、劇院、博物館等。並應用環保節能光源如LED/LD在投影產品，目前已有產品問世。在保持技術領先的前提下，台達將以直接面對客戶的經驗，創造更為人性化的介面，以加強競爭的實力。

綜合各項產品而言，台達未來可能面臨之不利因素主要為：景氣波動造成終端產品需求快速起伏，而使供應鏈之應對困難度提升，電子產品整體價格競爭，以及勞工和原物料成本壓力。多年來台達除了更新設計以降低成本外，亦藉由提升產品附加價值，避免落入與競爭對手的直接價格競爭，已獲得良好成果，並反映在過去兩年上升的毛利與營業利益率上。針對中國大陸人力市場有成本持續快速上升、勞工供給時而短缺之問題。台達已加速提升生產自動化、提高勞工技術層次、以及提升員工待遇與福利，以降低流動率等，並搭配在生產成本較低的內地省分增加產能。台達的主要產品，目前全球市占率多在10~20%之間，多半居於市場領導者的地位，然而亦有許多新產品仍有待開拓市占率。台達既有在各項產品累積的研發成果，是引領公司能有目前市場地位之主要因素與競爭利基，公司未來亦將持續強化研發的質、量與廣度，以期使股東權益報酬可持續進步。

(二) 主要產品之重要用途

主要產品	用途
電源及零組件 - 交換式電源供應器	是一種將交流或直流轉換為一組或多組輸出之直流電源供電子設備使用的裝置。其特性是體積小、重量輕、高效率，逐漸取代線性電源供應器成為電源供應器之主流。其應用範圍遍及各類資訊、消費性產品，工業控制系統及自動測試設備等。
電源及零組件 - 電磁元件、散熱元件及通訊元件	本公司生產的電磁元件包括： 1. 使用於交換式電源供應器之各種電感元件。 2. 使用於資訊和通訊設備之脈波變壓器和延遲線。 3. 使用於通訊設備之藕合變壓器。 散熱元件包括： 1. 使用於伺服器之高階散熱風扇及模組。 2. 使用於區域網路路由器之散熱風扇及模組。 3. 使用於個人電腦、128位元遊戲機及筆記型電腦之散熱風扇及模組等。 4. 使用於建築住宅用節能智慧型換氣扇。 通訊元件包括：使用於光纖到戶用三訊整合光收發模組。
能源管理產品 - 變頻器	是一可將固定電壓 / 頻率交流電轉換成可變電壓 / 頻率，用於控制感應電動機速度 / 扭力的裝置，並藉此達到節能的目的。
智能綠生活產品 - 投影機	各種不同規格的影像畫面 (包括：一般視訊、電腦畫面...) 利用投影或直接間接方式透過顯示介面 (DLP / LED...) ，並配合各種場地需求 (不同亮度 / 對比 / 解析度 / 畫面尺寸等...) 設計出可將影像呈現供觀賞與監看之設備。

(三) 主要產品之產製過程

電源及零組件產品製造流程 - 交換式電源供應器

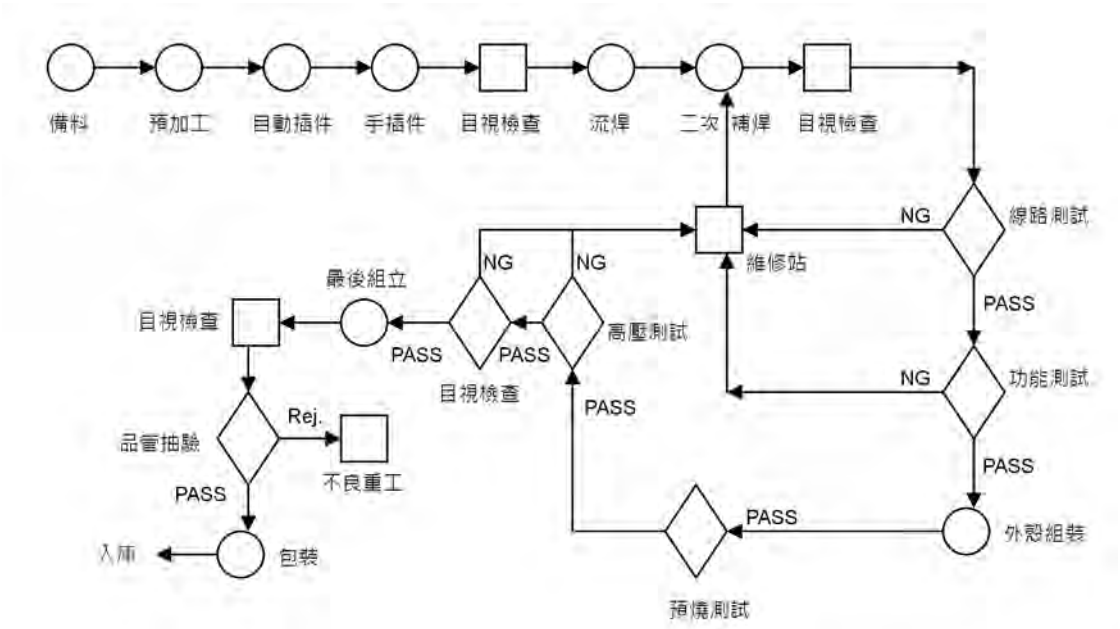

電源及零組件產品製造流程 - 電磁元件

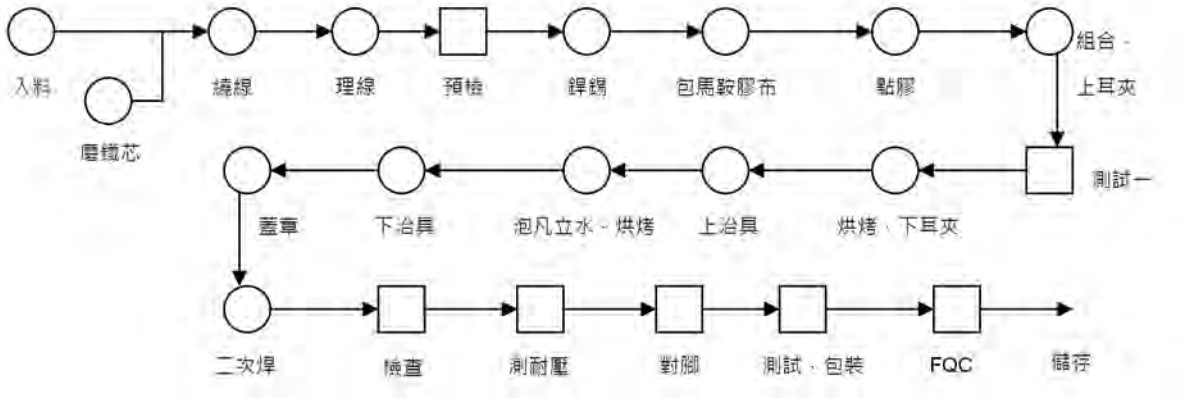

能源管理產品製造流程 - 變頻器

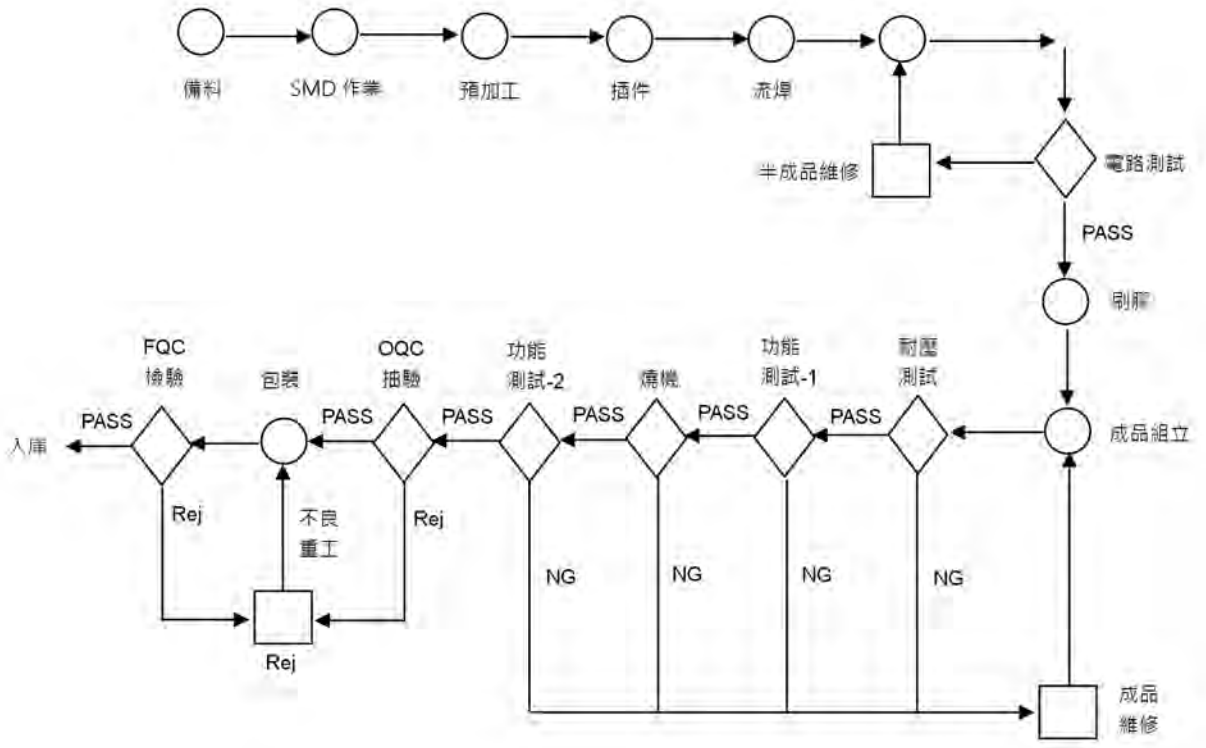

智能綠生活產品製造流程 - 投影機

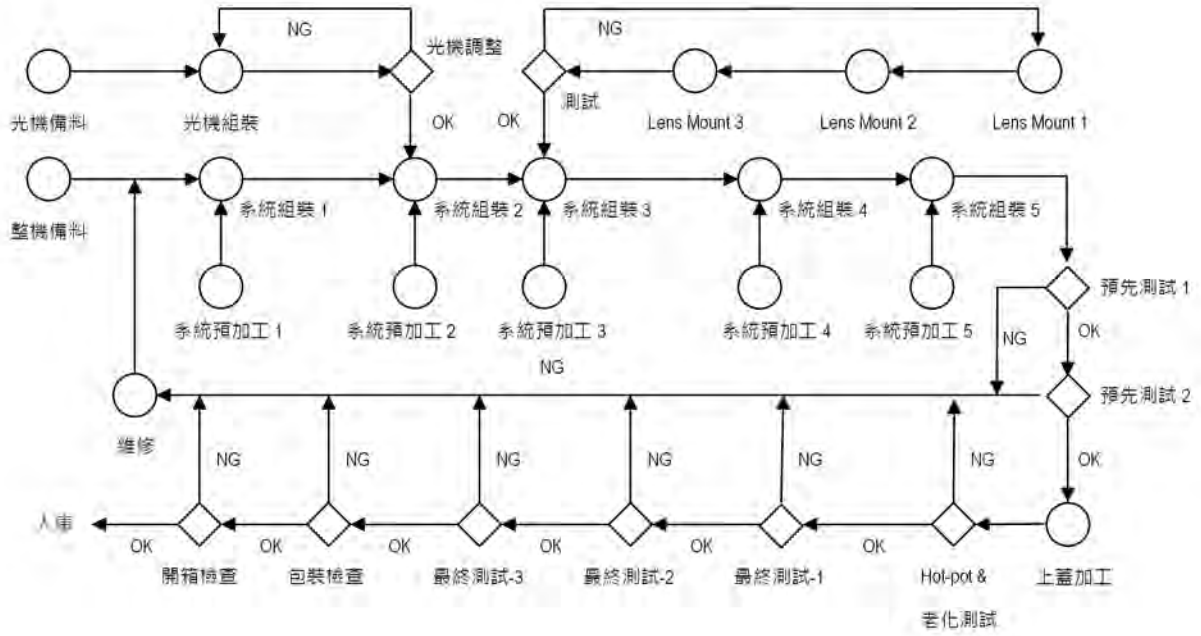

(四) 主要原料之供應狀況

1. 半導體元件

目前半導體在產能上升的情形下，供給尚稱充足。台達所使用的主要半導體、二極體、電晶體及電源控制IC等元件之供應，皆與主要之供應廠商簽訂年度用量採購合約，尚可維持購料成本之穩定，並根據預測之接單數量，由供應商規劃及保留未來三個月之產能需求，且預備數週之原料庫存量，可確保供貨之充足。

2. 被動元件

(1) 電解電容器：台達主要供應商為日系大廠，供應量可以滿足本公司業績成長之需求。台達一向特別注意本部分供應鍊管理，確保供貨無虞。

(2) 積層陶瓷電容器：目前全球積層陶瓷電容器大致上處於供需平衡的現象，供貨在可預見的未來應無疑慮。

3. 機構元件

(1) 金屬件：主要原料鍍鋅鋼板目前價格穩定。台達將加強庫存管理以避免價格波動的衝擊，並確保鋼板供應品質穩定。其他金屬原料在中國營建業需求不旺的狀況下，短期內亦可望保持價格平穩或下降。

(2) 塑膠件：主要原料塑膠粒在原油價格盤整，與供給增加卻需求成長溫和等因素下，而呈現價格波動不大之現象。台達所使用之塑膠原料與原料廠訂定合約價，除確保原料價格穩定外，亦可保障原料供貨無虞。

4. 印刷電路板

受到新產能過去幾年陸續開出，資訊類產品卻需求不佳的影響，印刷電路板預料在今年能夠充分供應，但隨銅箔基板等成本下降，以及產能增加造成競爭壓力，而有價格下滑可能。本公司供貨商之各加工廠商，配合台達海外所增設之工廠均已加入營運，加工產能尚可滿足本公司業績成長之需求，接單之彈性應無疑慮。

(五) 最近二年度主要進銷貨客戶名單

1. 最近二年度任一年度中曾占合併進貨總額百分之十以上之供應商資料

台達集團業務範疇廣泛，產品眾多，連帶所需原物料及供應商亦眾多，民國101年度、102年度及103年第一季對單一外部供應商之進貨額均未達合併進貨總額之10%以上。

2. 最近二年度任一年度中曾占合併銷貨總額百分之十以上之銷貨客戶資料

台達集團業務範圍橫跨電源及零組件、能源管理與智能綠生活三大範疇，產品眾多，銷售對象分散，民國101年度、102年度及103年第一季並無任一銷貨客戶超過10%以上。

(六) 最近二年度生產量值表及銷售量值表

1. 最近二年度生產量值表

單位：仟台、新台幣仟元

生產量值 / 年度 / 主要商品（或部門別）	101年度			102年度		
	產能（仟台）	產量（仟台）	產值（仟元）	產能（仟台）	產量（仟台）	產值（仟元）
電源及零組件	57,500,000	56,995,083	106,203,337	58,500,000	57,248,338	104,233,410
能源管理	8,000	7,575	22,426,471	9,000	8,437	26,220,195
智能綠生活	13,000	12,590	28,876,952	15,000	14,163	31,899,753
其他	23,000	22,851	108,588	18,000	14,283	147,643
合　計	57,544,000	57,038,099	157,615,348	58,542,000	57,285,221	162,501,001

2. 最近二年度銷售量值表

單位：仟台、新台幣仟元

銷售量值 / 年度 / 主要商品（或部門別）	101年度				102年度			
	內銷		外銷		內銷		外銷	
	量（仟台）	值（仟元）	量（仟台）	值（仟元）	量（仟台）	值（仟元）	量（仟台）	值（仟元）
電源及零組件	4,228,706	2,107,905	52,028,002	105,045,475	5,604,309	19,619,742	56,269,292	84,123,519
能源管理	3,690	2,922,793	7,253	25,871,666	1,460	3,530,188	7,218	27,930,996
智能綠生活	4,865	541,749	8,003	28,597,727	897	1,021,812	13,868	32,438,744
其他	25,182	914,875	24,744	2,547,460	5,706	66,458	43,745	4,833,763
合　計	4,262,443	6,487,322	52,068,002	162,062,328	5,612,372	24,238,200	56,334,123	149,327,022

▶三、最近二年度及截至年報刊印日止從業員工資料

103年4月29日

年　度		101年度	102年度	103年1月1日至103年4月29日（註）
員工人數	技術人員（工程類）	3,132	3,077	3,106
	管理及業務人員（含行銷人員）	1,554	1,492	1,497
	作業員	615	598	618
	合　計	5,301	5,167	5,221
平 均 年 歲		29	30	32
平 均 服 務 年 資		5.6	5.9	6.8
學歷分布比率(%)	博士	1.6	2.0	2.0
	碩士	35.4	36.0	36.3
	大專	47.8	46.9	46.9
	高中	10.6	10.6	11.6
	高中以下	4.6	4.5	3.2

註：截至年報刊印日止之當年度資料。

▶四、環保支出資訊

(一) 最近年度及截至年報刊印日止因污染環境所受損失及處分總額

本公司未因環境污染事件遭受損失或環保單位稽查處分。

(二) 因應對策

關於台達具體的環保作為，詳見第肆章中的「致力環保節能」章節。

(三) 改善計畫

關於台達具體的環保作為，詳見第肆章中的「致力環保節能」章節。

(四) 未來三年度預計之重大環保資本支出

針對廠區污染防治及節能減碳，未來三年度預計之重大環保資本支出如下：

單位：新台幣仟元

項　目	預估環保支出金額	預計產生效應
廢氣處理	6,585	維持處理系統效能，監控及掌握廠內廢氣排放狀況。
廢水處理	19,209	監控廢水排放水質，掌握放流標準。
廢棄物處理	10,455	提升廢棄物減量，增加回收再利用措施效能，減少對環境衝擊。
節能設備設置	45,235	降低能源使用，減少溫室氣體排放。
其他環保支出事項	360	改善環境品質，減少環境衝擊。

(五) 台達因應歐盟危害物質禁限用指令 (RoHS) 情形

在產品中限用有害物質的相關議題尚未引起普遍重視時，台達便已察覺環保議題勢必為未來之趨勢。為了對地球環境多貢獻一分力量，台達於2000年就開始導入第一條使用無鉛焊錫的生產線，並且於2002年訂定了台達環境相關物質管理標準（10000-0162）。

配合歐盟 RoHS 指令於2006年7月生效，以及近年來REACH（化學品註冊、評估、授權與限制法規）、HF（無鹵素）、PFOS（全氟辛烷磺酸）、PAHs（多環芳香族碳氫化合物）等相關的歐盟指令或客戶要求逐漸增多，需要掌控的項目與管理的資訊量也大幅增加。我們除持續追蹤國際最新動態，以修訂內部管理標準外，亦主動了解客戶要求，由各事業單位的材料、品質、採購等部門同仁共同討論，建立管理體系及管理規範，再結合主要生產廠區的「環境關聯物質管理工作組」，透過 QC080000 有害物質管理系統及台達 GPM (Green Product Management) 資訊系統，以最佳化環境關聯物質的管理，確保台達產品能完全符合相關規範或要求。

►五、勞資關係

(一) 公司各項員工福利措施、進修、訓練、退休制度與其實施狀況，以及勞資間之協議與各項員工權益維護措施情形

1. 福利措施實施情形

(1) 台達員工皆享有勞保、健保、團體保險。

(2) 公司營業年度終了如有盈餘時對於績效優等人員提供績效獎金、員工分紅獎金等。

(3) 依法提撥職工福利金成立職工福利委員會，經辦各項職工福利活動，諸如：三節、生日禮物、婚喪喜慶補助、休閒旅遊、社團活動等。

(4) 公司設有餐廳提供員工膳食，解決員工飲食問題。

2. 進修、訓練及發展

(1) 台達視員工為我們最重要的資產，提供必要且合適的訓練發展課程，使員工發揮所長，勝任工作，持續達成組織所交付的任務目標，不斷創造公司的核心競爭優勢。2013年年度培訓支出約新台幣九百九十八萬三千元。

(2) 訓練發展體系

我們提供以職能為基礎的課程，提升員工為達到事業目標所需之基本知識、技能與態度，包含以下七大項目：

a.導入訓練：新進人員導入、新晉升主管管理職能培訓。

b.專業 / 職能訓練：行銷 / 銷售、研究發展及工程、財務 / 管理、進出口 / 採購、資訊科技等。

c.管理才能訓練：基層主管訓練、中階管理訓練、高階管理訓練課程、混成學習課程、情境模擬訓練課程、創新研發管理、標竿企業經營管理講座。

d.通識教育訓練：公司經營使命、企業文化、公司價值觀、顧客滿意、品質、安全及衛生。

e.直接人員訓練：工作站技能訓練。

f. 專案導向訓練：企業議題討論會 / 研討會。

g.自我發展訓練：語言課程、數位學習（e-Learning）。

除此之外，為強化學習效果，提供多元學習環境，包含：

a.先進科技的教育訓練系統 (TMS) ，協助主管發展部屬的能力，提升工作績效。同仁自行上網查詢課程訊息，有利彈性安排學習計畫。

b.國際級的技術研討會及專題講座。

c.補助外部訓練課程。

並將訓練發展與績效管理制度結合，其目的是發揮員工最大才能及激發潛能，以協助員工攀上職涯高峰。

(3) 教育訓練實施情形

台達自創立以來，始終相信『人才是公司最大的資產』，因此對於人才的培育與發展，一向不遺餘力。多年來，教育訓練政策方向均致力於強化員工的工作技能，提升人力素質，進而儲備因應未來市場趨勢與環境變革之能量，提升組織核心競爭力。

人才發展是台達長期持續不斷的重要且具專業性的工作，公司規劃完整的教育訓練體系，包含：工程研發、專業職能、管理才能、新進人員訓練、自我啟發、通識教育。並且提供多元的學習環境，除了公司自行舉辦的教育訓練課程，亦有派外訓練、線上數位學習課程、混成學習、情境模擬課程，滿足所有同仁的學習需求。

隨著公司邁向全球化的發展，每年定期舉辦國際級的技術研討會 (TAB Meeting) 及專題講座，創造全球各地研發中心之交流與學習平台；自民國95年起，每年舉辦高階管理 (Leadership Competency Development) 培育課程，召集海內外高階主管共同培訓，建構因應全球化之能力發展與跨文化之溝通平台。

台達2013年教育訓練辦理種類統計如下表所示：

自辦訓練班次	自辦訓練人時	派外訓練人時	訓練總平均人時	教育訓練總費用
329班	99,684人時	9,832人時	16.4人時	9,983仟元

為達到最佳的學習發展，公司更自行開發教育訓練管理系統 (Training Management System) ，協助同仁學習與規劃職涯發展方向，並藉由績效管理制度來設定及執行個人發展計畫，將個人生涯發展與企業願景與目標結合。台達也將繼續稟持『人才是公司最大的資產』信念，建構適合人才發展的學習型組織而努力，創造勞資雙贏的成果！

3. 退休制度實施情形

退休申請及給予標準依「勞動基準法」及「勞工退休金條例」規定辦理，並依有關規定申報提繳退休金至臺灣銀行信託部或員工個人退休金專戶。

4. 工作環境與員工人身安全保護措施

自95年起台達新建辦公大樓及工廠時，即以安全設計為第一考量，並依照綠建築工法興建，營造出「生態、節能、減廢、健康」的舒適工作環境。

台達依勞工安全衛生法規定，於任用新進員工時即提供職前體格檢查及勞工安全衛生教育訓練，對在職員工實施定期健康檢查，對於從事特別危害健康之作業者，施行特定項目之健康檢查，實施健康管理，並定期舉辦安全衛生教育訓練課程，例如電氣安全、危險物及有害物之使用與管理、作業時如何避免不安全之動作行為及定期之消防演練等課程。

為有效防止職業病及職業災害之發生，除依勞工安全衛生法之規定，訂定職業災害防止計畫，設置勞工安全衛生管理人員，定期環境檢測，實施自動檢查辦法，不定期巡查外，並於公司內部製作勞工安全衛生網站進行宣導供員工閱覽，使員工能更深入了解安全衛生的觀念及內化在員工的生活中。

在法規知識方面聘有勞工安全衛生專業顧問，負責督導全公司之環境安全衛生及改善作業，而職場零災害更是台達經營及管理之指標。

5. 員工行為規範

為期台達能創造更佳業績並提供更好、更完善之產品予客戶，遵從法律及道德原則，來維持台達資產、權益與形象，使台達得以永續經營及發展。明訂「台達電子行為準則」，適用於董事、經理人及受僱人。主要章節如下：

(1) 與合作夥伴及第三方的互動

(2) 利益迴避

(3) 使用公司資源

(4) 營業秘密與機密資訊保護及使用

(5) 遵守環安規定

(6) 誠信經營之商業活動

(7) 教育訓練、宣導、懲處作業程序與申訴管道

(二) 最近年度及截至年報刊印日止，因勞資糾紛所遭受之損失，並揭露目前及未來可能發生之估計金額與因應措施，如無法合理估計者，應說明無法合理估計之事實

本公司期許同仁們發揮「創新、顧客滿意、敏捷、合作、品質」的企業文化，勞資關係一向和諧，且工作規則均按相關法令規範辦理，故無勞資糾紛所遭受之損失。

▶六、重要契約

契約性質	當事人	契約起訖日期	主要內容	限制條款
買賣合約	大同股份有限公司	103年1月15日至 雙方完全履行義務為止	大同股份有限公司向台達採購太陽能逆變器。	無
買賣合約	美磊科技有限公司	100年1月30日起至 102年6月4日止	美磊科技向台達採購振動測試機；台達負責銷售與保固服務。	無
買賣合約	士鴻營造股份有限公司	101年3月30日起至 102年3月29日止	台達銷售LED路燈相關設備予士鴻營造，以供其施作鵬灣跨海大橋引道景觀工程。	無
買賣合約	陸廣科技股份有限公司	101年4月1日起至 104年9月30日止	台達向陸廣科技採購合約所列之軟體。	無
買賣合約	統一超商股份有限公司	102年1月1日至 102年12月31日止	台達銷售合約所列型號之不斷電供應設備予統一超商暨其關係企業。	無
買賣合約	皇喜工程有限公司	102年2月18日至 103年2月17日	皇喜工程向台達採購LED照明燈具供桃園展演中心使用。	無
買賣合約	綠能科技股份有限公司	102年7月1日起至 104年2月18日止	台達銷售太陽能電池片分選機一批予綠能科技；台達負責銷售與保固服務。	無
租賃暨採購合約	展茂光電股份有限公司	99年7月1日至 102年9月30日	台達標得展茂3.5代廠設備，並向展茂承租放置設備之廠房。	3.5代廠設備於法院重整裁定未確定前，無法移轉所有權，故先以租賃取得使用權。 註：法院重整完成裁定已確定，台達已取得3.5代廠設備所有權。
設備合約	日陽光電能源股份有限公司	101年8月8日至雙方 完全履行合約義務為止	台達出售太陽光電發電系統設備。	模組與電力調節器自正式驗收合格之日起保固六年。
設備合約	日日春加油站股份有限公司	101年8月21日至雙方 完全履行合約義務為止	台達出售太陽光電發電系統設備。	模組與電力調節器自正式驗收合格之日起保固六年。
共同開發合約	國立成功大學	102年1月1日至 102年12月31日止	成功大學與台達合作進行「成大台達聯合研發中心永續營運暨大樓管理計畫」。	計畫產出之特定技術及產品由雙方以百分之五十的方式共同所有。
共同開發合約	財團法人精密機械研究 發展中心	102年6月1日至 102年11月30日止	財團法人精密機械研究發展中心為台達開發「編碼器自動組裝產線系統」。	雙方同意因執行開發產出之智慧財產權為台達所有。
技術授權合約	良維科技股份有限公司	102年5月1日至 103年4月30日	台達將其高壓電源接頭技術授權予良維科技使用，良維科技支付權利金。	無
共同開發合約	國立清華大學	102年3月1日至 103年3月1日止	台達與清華大學合作進行「數位學習與閱讀研究計畫」。	計畫產出之特定技術及產品由雙方以百分之五十的方式共同所有。
技術授權合約	財團法人工業技術研究院	99年4月1日至 109年3月31日	工研院將「太陽光電元件技術資料」授權予台達使用實施。	無
技術授權合約	台灣良得電子股份有限公司	100年6月1日至 102年5月31日	台達將其高壓電源接頭技術授權予良得電子使用，良得電子支付權利金。	無
技術授權合約	榮豐電子國際股份有限公司	102年6月1日至 103年5月31日	台達將其高壓電源接頭技術授權予榮豐電子使用，榮豐電子支付權利金。	無
工程合約	遠傳電信股份有限公司	簽約日為102年2月26日 完工日為102年6月10日	台達承攬遠傳電信內壢MSC增設DC Power & SMR 7 & 8工程。	工程保固有效期限為2年（102年6月11日起至104年6月10日止）。
工程合約	遠傳電信股份有限公司	簽約日為102年12月2日 至保固期滿為止	遠傳委託台達進行板橋擴充整流器及電源改接工程。	工程保固自正式驗收合格之日起保固二年。
工程合約	鼎展工程股份有限公司	簽約日為103年1月17日 完工日為103年4月15日	鼎展承攬台達台南廠一期廠房三、四樓Chamber室及re-layout改建配電工程。	無
工程合約	日陽光電能源股份有限公司	101年8 月8 日至雙方 完全履行合約義務為止	台達為客戶架設太陽光電發電系統與監測系統。	工程保固自正式驗收合格之日起保固六年。

契約性質	當　事　人	契約起訖日期	主要內容	限制條款
工程合約	日日春加油站股份有限公司	101年8 月21 日至雙方完全履行合約義務為止	台達為客戶架設太陽光電發電系統與監測系統。	工程保固自正式驗收合格之日起保固六年。
工程合約	晶冠開發股份有限公司	102年12 月30 日至保固期滿為止	台達為客戶施作照明設備工程。	工程保固自正式驗收合格之日起保固二年。
代理商合約	方美方科技有限公司	103年1月1日至103年12月31日止	台達委託方美方科技代理銷售如合約所列型號之不斷電系統。	僅得於中華民國境內代理銷售。
代理商合約	遵宇科技股份有限公司	102年2月1日起至103年1月31日止	台達委託遵宇科技代理銷售合約所列之電動車充電設備。	僅得於中華民國境內代理銷售。
代理商合約	昭松科技股份有限公司	102年1月1日起至102年12月31日止	台達委託昭松科技代理銷售如合約所列之不斷電系統。	僅得於中華民國境內代理銷售。
代理商合約	翰可國際股份有限公司	102年1月1日起至102年12月31日止	台達委託翰可國際代理銷售如合約所列之太陽能交直流轉換器。	僅得於中華民國境內代理銷售。
代理商合約	屹隆有限公司	102年2月1日起至103年1月31日止	台達委託屹隆代理銷售如合約所列之電動車充電設備。	僅得於中華民國境內代理銷售。
代理商合約	叡鵬實業有限公司	102年1月1日至102年12月31日	台達委託叡鵬實業代理銷售如合約所列之太陽能交直流轉換設備。	僅得於中華民國境內代理銷售。
代理商合約	全面性系統整合科技股份有限公司	102年1月1日至102年12月31日	台達委託全面性系統整合科技代理銷售如合約所列之太陽能交直流轉換設備。	僅得於中華民國境內代理銷售。
代理商合約	孚太通商有限公司	103年1月1日至103年12月31日止	台達委託孚太通商代理銷售如合約所列之不斷電系統。	僅得於中華民國境內代理銷售。
代理商合約	寶迅科技股份有限公司	103年1月1日至103年12月31日止	台達委託寶迅科技代理銷售如合約所列之不斷電系統。	僅得於中華民國境內代理銷售。
代理商合約	屹隆有限公司	103年1月1日至103年12月31日止	台達委託屹隆代理銷售如合約所列之不斷電系統。	僅得於中華民國境內代理銷售。
代理商合約	崑鼎科技工程有限公司	103年1月1日至103年12月31日止	台達委託崑鼎科技工程代理銷售如合約所列之不斷電系統。	僅得於中華民國境內代理銷售。
代理商合約	信業科技股份有限公司	103年1月1日至103年12月31日止	台達委託信業科技代理銷售如合約所列之不斷電系統。	僅得於中華民國境內代理銷售。
代理商合約	怡博科技有限公司	103年1月1日至103年12月31日止	台達委託怡博科技代理銷售如合約所列之不斷電系統。	僅得於中華民國境內代理銷售。
代理商合約	証晟股份有限公司	103年1月1日至103年12月31日止	台達委託証晟代理銷售如合約所列之不斷電系統。	僅得於中華民國境內代理銷售。
代理商合約	昭松科技股份有限公司	103年1月1日至103年12月31日止	台達委託昭松科技代理銷售如合約所列之不斷電系統。	僅得於中華民國境內代理銷售。
代理商合約	翰可國際股份有限公司	103年1月1日至103年12月31日止	台達委託翰可國際代理銷售如合約所列之太陽能交直流轉換設備。	僅得於中華民國境內代理銷售。
代理商合約	全面性系統整合科技股份有限公司	103年1月1日至103年12月31日止	台達委託全面性系統整合科技代理銷售如合約所列之太陽能交直流轉換設備。	僅得於中華民國境內代理銷售。

pwc 資誠

會計師查核報告

(103)財審報字第 13002529 號

台達電子工業股份有限公司　公鑒：

台達電子工業股份有限公司及子公司民國 102 年 12 月 31 日及民國 101 年 12 月 31 日、1 月 1 日之合併資產負債表，暨民國 102 年及 101 年 1 月 1 日至 12 月 31 日之合併綜合損益表、合併權益變動表及合併現金流量表，業經本會計師查核竣事。上開合併財務報告之編製係管理階層之責任，本會計師之責任則為根據查核結果對上開合併財務報告表示意見。列入上開合併財務報告之部分子公司及採用權益法之投資，其財務報告未經本會計師查核，而係由其他會計師查核。因此，本會計師對上開合併財務報告所表示之意見中，有關該等公司財務報告所列之金額及附註十三所揭露之相關資訊，係依據其他會計師之查核報告。該等公司民國 102 年 12 月 31 日及民國 101 年 12 月 31 日、1 月 1 日之資產(含採用權益法之投資)總額分別為新台幣 6,051,355 仟元及新台幣 5,662,006 仟元、新台幣 6,579,004 仟元，各占合併資產總額之 3.07%及 3.10%、3.36%；民國 102 年及 101 年 1 月 1 日至 12 月 31 日之綜合利益(含採用權益法認列之關聯企業及合資損益之份額及採用權益法認列之關聯企業及合資之其他綜合損益之份額)分別為新台幣 993,227 仟元及 782,953 仟元，各占合併綜合利益總額之 3.99%及 6.11%。

本會計師係依照「會計師查核簽證財務報表規則」及中華民國一般公認審計準則規劃並執行查核工作，以合理確信財務報告有無重大不實表達。此項查核工作包括以抽查方式獲得財務報告所列金額及所揭露事項之查核證據、評估管理階層編製財務報告所採用之會計原則及所作之重大會計估計，暨評估財務報告整體之表達。本會計師相信此項查核工作及其他會計師查核報告可對所表示之意見提供合理之依據。

依本會計師之意見，基於本會計師之查核結果及其他會計師之查核報告，第一段所述合併財務報告在所有重大方面係依照「證券發行人財務報告編製準則」及金融監督管理委員會認可之國際財務報導準則、國際會計準則、解釋及解釋公告編製，足以允當表達台達電子工業股份有限公司及子公司民國 102 年 12 月 31 日及民國 101 年 12 月 31 日、1 月 1 日之財務狀況，暨民國 102 年及 101 年 1 月 1 日至 12 月 31 日之財務績效與現金流量。

pwc 資誠

台達電子工業股份有限公司已編製民國 102 年及 101 年度個體財務報告，並經本會計師出具修正式無保留意見之查核報告在案，備供參考。

資 誠 聯 合 會 計 師 事 務 所

葉冠妏

會計師

曾惠瑾

前財政部證券暨期貨管理委員會
核准簽證文號：(88)台財證(六)第 95577 號
前財政部證券管理委員會
核准簽證文號：(79)台財證(一)第 27815 號

中 華 民 國 1 0 3 年 3 月 1 1 日

台達電子工業股份有限公司及子公司

合併資產負債表

民國102年12月31日及民國101年12月31日、1月1日

單位：新台幣仟元

	資產	附註	102年12月31日 金額	%	101年12月31日 金額	%	101年1月1日 金額	%
	流動資產							
1100	現金及約當現金	六(一)	$ 59,023,870	30	$ 51,096,128	28	$ 67,695,906	35
1110	透過損益按公允價值衡量之金融資產－流動	六(二)	82,749	-	728,015	-	2,342	-
1125	備供出售金融資產－流動	六(三)	686,511	-	600,373	-	627,944	-
1135	避險之衍生金融資產－流動	六(五)	13,340	-	39,901	-	115,111	-
1150	應收票據淨額		1,535,567	1	1,319,593	1	1,330,220	1
1170	應收帳款淨額	六(六)	41,121,837	21	34,978,476	19	34,708,687	18
1180	應收帳款－關係人淨額	七	1,083,328	1	1,231,877	1	816,456	-
1200	其他應收款		407,045	-	431,096	-	1,934,087	1
1210	其他應收款－關係人	七	157,570	-	230,939	-	148,570	-
1220	當期所得稅資產	六(二十九)	5,957	-	-	-	-	-
130X	存貨	六(七)	18,041,829	9	15,461,032	9	19,126,113	10
1410	預付款項		3,993,820	2	2,782,463	2	2,384,204	1
1460	待出售非流動資產淨額	六(十二)	-	-	11,265,968	6	-	-
1470	其他流動資產		349,678	-	319,041	-	537,779	-
11XX	**流動資產合計**		126,503,101	64	120,484,902	66	129,427,419	66
	非流動資產							
1510	透過損益按公允價值衡量之金融資產－非流動	六(二)	109,810	-	247,513	-	2,803,667	1
1523	備供出售金融資產－非流動	六(三)	7,677,790	4	3,546,918	2	3,835,595	2
1543	以成本衡量之金融資產－非流動	六(四)	400,605	-	398,289	-	402,903	-
1550	採用權益法之投資	六(八)	6,696,275	3	6,352,742	4	5,911,784	3
1600	不動產、廠房及設備	六(九)	37,194,762	19	35,278,446	19	34,628,392	18
1760	投資性不動產淨額	六(十)	1,960,453	1	1,232,135	1	-	-
1780	無形資產	六(十一)	10,857,876	6	10,937,813	6	11,064,855	6
1840	遞延所得稅資產	六(二十九)	3,288,189	2	2,436,921	1	2,507,096	1
1900	其他非流動資產	六(十三)	2,639,953	1	1,926,757	1	5,466,313	3
15XX	**非流動資產合計**		70,825,713	36	62,357,534	34	66,620,605	34
1XXX	**資產總計**		$ 197,328,814	100	$ 182,842,436	100	$ 196,048,024	100

（續次頁）

台達電子工業股份有限公司及子公司

合併資產負債表

民國102年12月31日及民國101年12月31日、1月1日

單位：新台幣仟元

	負債及權益	附註	102年12月31日 金額	%	101年12月31日 金額	%	101年1月1日 金額	%
	流動負債							
2100	短期借款	六(十四)	$ 4,561,722	2	$ 5,037,267	3	$ 17,599,492	9
2120	透過損益按公允價值衡量之金融負債－流動	六(十五)	16,883	-	26,286	-	4,257	-
2125	避險之衍生金融負債－流動	六(五)	2,644	-	14,750	-	46,873	-
2150	應付票據		808	-	-	-	-	-
2170	應付帳款		32,628,527	16	26,864,029	14	30,271,738	16
2180	應付帳款－關係人	七	187,088	-	182,467	-	118,374	-
2200	其他應付款		17,533,426	9	14,587,340	8	14,590,427	7
2230	當期所得稅負債	六(二十九)	1,390,013	1	2,156,441	1	2,010,601	1
2260	與待出售非流動資產直接相關之負債	六(十二)	-	-	6,849,496	4	-	-
2300	其他流動負債	六(十六)	3,046,701	2	3,238,723	2	4,367,943	2
21XX	**流動負債合計**		59,367,812	30	58,956,799	32	69,009,705	35
	非流動負債							
2540	長期借款	六(十六)	18,827,664	9	16,491,517	9	24,862,247	13
2570	遞延所得稅負債	六(二十九)	7,431,813	4	5,391,475	3	5,280,177	3
2600	其他非流動負債	六(十七)	3,815,895	2	3,674,667	2	3,798,067	2
25XX	**非流動負債合計**		30,075,372	15	25,557,659	14	33,940,491	18
2XXX	**負債總計**		89,443,184	45	84,514,458	46	102,950,196	53
	權益							
	股本							
3110	普通股股本	六(十九)	24,375,433	13	24,211,780	13	24,033,974	12
	資本公積							
3200	資本公積	六(二十)	25,790,922	13	24,774,551	14	23,824,784	12
	保留盈餘	六(二十一)						
3310	法定盈餘公積		13,774,636	7	12,163,682	6	11,064,579	6
3320	特別盈餘公積		4,074,505	2	2,156,092	1	5,323,562	3
3350	未分配盈餘合計		25,212,328	13	23,808,695	13	15,827,730	8
	其他權益							
3400	其他權益		419,768	-	(4,753,178)	(2)	(1,891,077)	(1)
31XX	**歸屬於母公司業主之權益合計**		93,647,592	48	82,361,622	45	78,183,552	40
36XX	**非控制權益**		14,238,038	7	15,966,356	9	14,914,276	7
3XXX	**權益總計**		107,885,630	55	98,327,978	54	93,097,828	47
	重大或有負債及未認列之合約承諾	九						
	重大之期後事項	十一						
	負債及權益總計		$ 197,328,814	100	$ 182,842,436	100	$ 196,048,024	100

請參閱後附合併財務報告附註暨資誠聯合會計師事務所葉冠妏、曾惠瑾會計師民國103年3月11日查核報告。

董事長：海英俊　　經理人：鄭平　　會計主管：王淑玲

台達電子工業股份有限公司及子公司

合併綜合損益表

民國102年及101年1月1日至12月31日

單位：新台幣仟元
(除每股盈餘為新台幣元外)

	項目	附註	102年度 金額	%	101年度 金額	%
4000	**營業收入**	六(二十二)及七	$ 177,053,122	100	$ 171,759,924	100
5000	**營業成本**	六(二十三)及七	(132,033,192)	(75)	(129,661,688)	(76)
5950	**營業毛利淨額**		45,019,930	25	42,098,236	24
	營業費用	六(二十七)(二十八)				
6100	推銷費用		(8,412,757)	(5)	(8,283,739)	(5)
6200	管理費用		(5,824,674)	(3)	(5,529,085)	(3)
6300	研究發展費用		(11,274,117)	(6)	(10,981,460)	(6)
6000	**營業費用合計**		(25,511,548)	(14)	(24,794,284)	(14)
6900	**營業利益**		19,508,382	11	17,303,952	10
	營業外收入及支出					
7010	其他收入	六(二十四)(三十一)	3,036,141	2	3,652,456	2
7020	其他利益及損失	六(二)(二十五)	(752,798)	-	356,580	-
7050	財務成本	六(二十六)	(175,959)	-	(250,184)	-
7060	採用權益法之關聯企業及合資損益之份額	六(八)	880,788	-	724,814	1
7000	**營業外收入及支出合計**		2,988,172	2	4,483,666	3
7900	**稅前淨利**		22,496,554	13	21,787,618	13
7950	所得稅費用	六(二十九)	(3,581,786)	(2)	(3,158,399)	(2)
8000	**繼續營業單位本期淨利**		18,914,768	11	18,629,219	11
8100	停業單位利益(損失)	六(十二)	119,628	-	(2,744,333)	(2)
8200	**本期淨利**		$ 19,034,396	11	$ 15,884,886	9

(續次頁)

台達電子工業股份有限公司及子公司

合併綜合損益表

民國102年及101年1月1日至12月31日

單位：新台幣仟元
(除每股盈餘為新台幣元外)

	項目	附註	102年度 金額	%	101年度 金額	%
	其他綜合損益(淨額)					
8310	國外營運機構財務報表換算之兌換差額		$ 3,524,544	2	($ 3,111,743)	(2)
8325	備供出售金融資產未實現評價利益(損失)		2,594,163	1	(258,708)	-
8330	現金流量避險		(15,109)	-	(41,712)	-
8370	採用權益法之關聯企業及合資之其他綜合損益之份額		3,453	-	(36,200)	-
8399	與其他綜合損益組成部分相關之所得稅	六(二十九)	(258,127)	-	376,651	-
8500	**本期綜合利益總額**		$ 24,883,320	14	$ 12,813,174	7
	淨利（損）歸屬於：					
8610	母公司業主		$ 17,776,202	10	$ 14,783,384	8
8620	非控制權益		$ 1,258,194	1	$ 1,101,502	1
	綜合損益總額歸屬於：					
8710	母公司業主		$ 23,004,286	13	$ 11,900,665	6
8720	非控制權益		$ 1,879,034	1	$ 912,509	1
	基本每股盈餘	六(三十)				
9710	繼續營業單位淨利		$ 7.10		$ 6.90	
9720	停業單位淨利(淨損)		0.22		(0.77)	
9750	**基本每股盈餘合計**		$ 7.32		$ 6.13	
	稀釋每股盈餘					
9810	繼續營業單位淨利		$ 7.02		$ 6.80	
9820	停業單位淨利(淨損)		0.22		(0.76)	
9850	**稀釋每股盈餘合計**		$ 7.24		$ 6.04	

請參閱後附合併財務報告附註暨資誠聯合會計師事務所
葉冠妏、曾惠瑾會計師民國103年3月11日查核報告。

董事長：海英俊　　經理人：鄭平　　會計主管：王淑玲

台達電子工業股份有限公司及子公司

合併權益變動表

民國102年及101年1月1日至12月31日

單位：新台幣仟元

	歸屬於母公司業主之權益											
			保留盈餘			其他權益						
	普通股股本	資本公積	法定盈餘公積	特別盈餘公積	未分配盈餘	國外營運機構財務報表換算之兌換差額	備供出售金融資產未實現損益	現金流量避險中屬有效避險部分之工具利益（損失）	與待出售非流動資產直接相關之權益	總計	非控制權益	權益總額
101年												
101年1月1日餘額	$ 24,033,974	$ 23,824,784	$ 11,064,579	$ 5,323,562	$ 15,827,730	($ 1,687,326)	($ 268,272)	$ 64,521	$ -	$ 78,183,552	$ 14,914,276	$ 93,097,828
股份基礎給付交易	177,806	1,009,205	-	-	-	-	-	-	-	1,187,011	-	1,187,011
100年度盈餘指撥及分配												
提列法定盈餘公積	-	-	1,099,103	-	(1,099,103)	-	-	-	-	-	-	-
迴轉特別盈餘公積	-	-	-	(3,167,470)	3,167,470	-	-	-	-	-	-	-
分配股東現金股利	-	-	-	-	(8,417,324)	-	-	-	-	(8,417,324)	-	(8,417,324)
取得或處分子公司股權價格與帳面價值差額	-	(21,467)	-	-	(453,462)	-	-	-	-	(474,929)	-	(474,929)
採用權益法認列之關聯企業及合資之變動數	-	(17,353)	-	-	-	-	-	-	-	(17,353)	-	(17,353)
與待出售非流動資產直接相關之權益增減	-	(20,618)	-	-	-	47,593	-	-	(26,975)	-	-	-
非控制權益增減	-	-	-	-	-	-	-	-	-	-	139,572	139,572
本期其他綜合損益	-	-	-	-	-	(2,619,784)	(224,643)	(38,292)	-	(2,882,719)	(188,994)	(3,071,713)
本期合併總損益	-	-	-	-	14,783,384	-	-	-	-	14,783,384	1,101,502	15,884,886
101年12月31日餘額	$ 24,211,780	$ 24,774,551	$ 12,163,682	$ 2,156,092	$ 23,808,695	($ 4,259,517)	($ 492,915)	$ 26,229	($ 26,975)	$ 82,361,622	$ 15,966,356	$ 98,327,978
102年												
102年1月1日餘額	$ 24,211,780	$ 24,774,551	$ 12,163,682	$ 2,156,092	$ 23,808,695	($ 4,259,517)	($ 492,915)	$ 26,229	($ 26,975)	$ 82,361,622	$ 15,966,356	$ 98,327,978
股份基礎給付交易	163,653	934,077	-	-	-	-	-	-	-	1,097,730	-	1,097,730
101年度盈餘指撥及分配												
提列法定盈餘公積	-	-	1,610,954	-	(1,610,954)	-	-	-	-	-	-	-
提列特別盈餘公積	-	-	-	1,918,413	(1,918,413)	-	-	-	-	-	-	-
分配股東現金股利	-	-	-	-	(12,843,202)	-	-	-	-	(12,843,202)	-	(12,843,202)
取得或處分子公司股權價格與帳面價值差額	-	34,344	-	-	-	-	-	-	(55,138)	(20,794)	-	(20,794)
採用權益法認列之關聯企業及合資之變動數	-	47,950	-	-	-	-	-	-	-	47,950	-	47,950
非控制權益增減	-	-	-	-	-	-	-	-	-	-	(3,607,352)	(3,607,352)
本期其他綜合損益	-	-	-	-	-	2,556,027	2,597,295	(7,351)	82,113	5,228,084	620,840	5,848,924
本期合併總損益	-	-	-	-	17,776,202	-	-	-	-	17,776,202	1,258,194	19,034,396
102年12月31日餘額	$ 24,375,433	$ 25,790,922	$ 13,774,636	$ 4,074,505	$ 25,212,328	($ 1,703,490)	$ 2,104,380	$ 18,878	$ -	$ 93,647,592	$ 14,238,038	$ 107,885,630

請參閱後附合併財務報告附註暨資誠聯合會計師事務所葉冠妏、曾惠瑾會計師民國103年3月11日查核報告。

董事長：海英俊　　經理人：鄭平　　會計主管：王淑玲

台 達 電 子 工 業 股 份 有 限 公 司 及 子 公 司

合 併 現 金 流 量 表

民國 102 年及 101 年 1 月 1 日至 12 月 31 日

單位：新台幣仟元

	102 年 度	101 年 度
營業活動之現金流量		
繼續營業單位稅前淨利	$ 22,496,554	$ 21,787,618
停業單位稅前淨利(淨損)	132,798	(2,758,813)
合併稅前淨利	22,629,352	19,028,805
調整項目		
不影響現金流量之收益費損項目		
折舊費用	7,227,049	6,545,246
攤銷費用	1,114,557	829,506
呆帳費用提列數	177,496	111,172
利息費用	242,701	470,905
利息收入	(724,410)	(946,306)
股利收入	(140,180)	(55,814)
透過損益按公允價值衡量金融資產及負債之淨利益	(56,480)	13,065
採用權益法認列之關聯企業利益之份額	(880,788)	(724,814)
處分不動產、廠房及設備損失	9,303	1,306
處分待出售非流動資產利益(表列停業單位損益)	(25,989)	-
處分投資(利益)損失	400,298	(775,815)
非金融資產減損損失	32,141	-
非金融資產減損(回升利益)損失(表列停業單位損益)	(809,194)	809,194
金融資產減損損失	42,012	-
與營業活動相關之資產/負債變動數		
與營業活動相關之資產之淨變動		
持有供交易之金融資產	(15,515)	4,557
應收票據	(214,819)	9,472
應收帳款	(6,554,316)	(498,856)
應收帳款-關係人	450,800	(529,088)
其他應收款	43,592	1,425,689
其他應收款-關係人	75,440	(82,369)
存貨	(2,753,789)	3,344,114
預付款項	(1,483,288)	(2,001,826)
其他流動資產	(17,785)	118,318
其他非流動資產	(79,596)	356,120
與營業活動相關之負債之淨變動		
應付票據	808	-
應付帳款	6,293,187	(2,854,448)
應付帳款-關係人	(49,045)	64,093
其他應付款	3,062,366	426,967
其他流動負債	(184,513)	5,957
其他非流動負債	24,936	51,093
營運產生之現金流入	27,836,331	25,146,243
收取之利息	724,410	930,370
收取之股利	308,122	356,179
支付之利息	(226,124)	(467,291)
支付之所得稅	(3,220,469)	(2,969,318)
營業活動之淨現金流入	25,422,270	22,996,183

(續 次 頁)

台達電子工業股份有限公司及子公司
合併現金流量表
民國102年及101年1月1日至12月31日

單位：新台幣仟元

	102年度	101年度
投資活動之現金流量		
取得原始認列時指定為透過損益按公允價值衡量之金融資產	($ 114,700)	$ -
處分原始認列時指定為透過損益按公允價值衡量之金融資產	970,000	-
取得備供出售金融資產	(362,670)	(462,324)
處分備供出售金融資產價款	801,448	698,581
備供出售金融資產減資退回股款	-	5,184
以成本衡量之金融資產減資退回股款	-	875
處分採用權益法之投資	939	859
其他金融資產(增加)減少	(12,841)	100,869
取得不動產、廠房及設備(含投資性不動產)	(8,823,567)	(14,046,957)
處分不動產、廠房及設備價款(含投資性不動產)	443,672	522,982
取得無形資產	(398,634)	(817,891)
其他非流動資產(增加)減少	(320,291)	2,404,866
對子公司之收購及取得其他公司資產(扣除所取得之現金)	(605,843)	101,788
處分子公司	(644,799)	(1,946,553)
投資活動之淨現金流出	(9,067,286)	(13,437,721)
籌資活動之現金流量		
短期借款減少	(576,247)	(10,708,580)
舉借長期借款	3,350,440	-
償還長期借款	(1,422,128)	(5,821,699)
員工行使認股權	1,097,730	1,187,011
非控制權益變動	(803,844)	(156,385)
發放現金股利	(12,843,202)	(8,417,324)
籌資活動之淨現金流出	(11,197,251)	(23,916,977)
匯率影響數	2,770,009	(2,241,263)
本期現金及約當現金增加(減少)數	7,927,742	(16,599,778)
期初現金及約當現金餘額	51,096,128	67,695,906
期末現金及約當現金餘額	$ 59,023,870	$ 51,096,128

請參閱後附合併財務報告附註暨資誠聯合會計師事務所
葉冠妏、曾惠瑾會計師民國103年3月11日查核報告。

董事長：海英俊　　經理人：鄭平　　會計主管：王淑玲

台達電子工業股份有限公司及子公司
合併財務報告附註

單位：新台幣仟元
(除特別註明者外)

一、公司沿革

台達電子工業股份有限公司(以下簡稱「本公司」)於中華民國設立，本公司及子公司(以下統稱「本集團」)，為全球電源管理與散熱解決方案的領導廠商，主要營業項目包括:電源供應系統、工業自動化、視訊顯示、資訊、網路通訊、消費性電子、節能照明及能源技術服務等之研發、設計、製造與行銷業務。面對日益嚴重的氣候變遷，本集團長期關注環境議題，秉持「環保 節能 愛地球」的經營使命，持續開發創新節能產品及解決方案、不斷提升產品的能源轉換效率，以減輕全球暖化對人類生存的衝擊。近年來，本集團已逐步從關鍵零組件製造商邁入整體節能解決方案提供者，深耕「電源及零組件」、「能源管理」與「智能綠生活」三大業務範疇。

二、通過財務報告之日期及程序

本合併財務報告已於民國 103 年 3 月 11 日經董事會通過後發布。

三、新發布及修訂準則及解釋之適用

(一)已採用金融監督管理委員會(以下簡稱「金管會」)認可之新發布、修正後國際財務報導準則之影響

本年度係首次採用國際財務報導準則，故不適用。

(二)尚未採用金管會認可之新發布、修正後國際財務報導準則之影響

1.國際財務報導準則第 9 號「金融工具:金融資產分類與衡量」

(1)國際會計準則理事會於民國 98 年 11 月發布國際財務報導準則第 9 號「金融工具」，生效日為民國 102 年 1 月 1 日，得提前適用(惟國際會計準則理事會於民國 102 年 11 月 19 日業已刪除強制適用日期，得立即選擇適用)。此準則雖經金管會認可，惟金管會規定我國於民國 102 年適用國際財務報導準則時，企業不得提前採用此準則，應採用國際會計準則第 39 號「金融工具：認列與衡量」2009 年版本之規定。

(2)此準則係取代國際會計準則第 39 號之第一階段。國際財務報導準則第 9 號提出金融工具分類及衡量之新規定，且可能影響本集團金融工具之會計處理。

(3)本集團尚未評估國際財務報導準則第 9 號之整體影響，惟經初步評估可能影響本集團持有分類為「備供出售金融資產」之工具，因國際財務報導準則第 9 號規定僅於符合特定條件下之權益工具，得指定將其公允價值變動認列為其他綜合損益，且於該資產除列時不得將已認列之其他綜合損益轉列至當期損益。本集團於民國 102 年度認列屬債務工具之損益$0 及權益工具之損益$2,594,163 於其他綜合損益。

(三)國際會計準則理事會已發布但尚未經金管會認可之國際財務報導準則之影響

經國際會計準則理事會發布，但尚未經金管會認可，實際適用應以金管會規定為準之新準則，解釋及修正之影響評估如下：

新準則、解釋及修正	主要修正內容	IASB發布之生效日
國際財務報導準則第7號之比較揭露對首次採用者之有限度豁免(修正國際財務報導準則第1號)	允許企業首次適用IFRSs時，得選擇適用國際財務報導準則第7號「金融工具：揭露」之過渡規定，無須揭露比較資訊。	民國99年7月1日
2010年對國際財務報導準則之改善	修正國際財務報導準則第1、3及7號、國際會計準則第1及34號及國際財務報導解釋第13號相關規定。	民國100年1月1日
國際財務報導準則第9號「金融工具：金融負債分類及衡量」	要求指定公允價值變動列入損益之金融負債須將與該金融負債發行人本身有關之信用風險所產生之公允價值變動反映於「其他綜合損益」，且於除列時其相關損益不得轉列當期損益。除非於原始認列時，即有合理之證據顯示若將該公允價值變動反映於「其他綜合損益」，會造成重大之會計配比不當(不一致)，則可反映於「當期損益」。(該評估僅可於原始認列時決定，續後不得再重評估)。	民國102年11月19日(非強制)
揭露-金融資產之移轉(修正國際財務報導準則第7號)	增加對所有於報導日存在之未除列之已移轉金融資產及對已移轉資產之任何持續參與提供額外之量化及質性揭露。	民國100年7月1日
嚴重高度通貨膨脹及首次採用者固定日期之移除(修正國際財務報導準則第1號)	當企業之轉換日在功能性貨幣正常化日以後，該企業得選擇以轉換日之公允價值衡量所持有功能性貨幣正常化日前之所有資產及負債。此修正亦允許企業自轉換日起，推延適用國際會計準則第39號「金融工具」之除列規定及首次採用者得不必追溯調整認列首日利益。	民國100年7月1日

新準則、解釋及修正	主要修正內容	IASB發布之生效日
遞延所得稅：標的資產之回收(修正國際會計準則第12號)	以公允價值衡量之投資性不動產之資產價值應預設係經由出售回收，除非有其他可反駁此假設之證據存在。此外，此修正亦取代了原解釋公告第21號「所得稅：重估價非折舊性資產之回收」。	民國101年1月1日
國際財務報導準則第10號「合併財務報表」	該準則係在現有架構下重新定義控制之原則，建立以控制作為決定那些個體應納入合併財務報告之基礎；並提供當不易判斷控制時，如何決定控制之額外指引。	民國102年1月1日
國際財務報導準則第11號「聯合協議」	於判斷聯合協議之類型時，不再只是著重其法律形式而是依合約性權利與義務以決定分類為聯合營運或是合資，且廢除合資得採用比例合併之選擇。	民國102年1月1日
國際財務報導準則第12號「對其他個體權益之揭露」	該準則涵蓋所有對其他個體權益之揭露，包含子公司、聯合協議、關聯企業及未合併結構型個體。	民國102年1月1日
國際會計準則第27號「單獨財務報表」(2011年修正)	刪除合併財務報表之規定，相關規定移至國際財務報導準則第10號「合併財務報表」。	民國102年1月1日
國際會計準則第28號「投資關聯企業及合資」(2011年修正)	配合國際財務報導準則第11號「聯合協議」之訂定，納入合資採用權益法之相關規定。	民國102年1月1日
國際財務報導準則第13號「公允價值衡量」	定義公允價值，於單一國際財務報導準則中訂定衡量公允價值之架構，並規定有關公允價值衡量之揭露，藉以減少衡量公允價值及揭露有關公允價值衡量資訊之不一致及實務分歧，惟並未改變其他準則已規定之公允價值衡量。	民國102年1月1日
國際會計準則第19號「員工給付」(2011年修正)	刪除緩衝區法並於精算損益發生期間認列於其他綜合損益，及規定所有前期服務成本立即認列，並以折現率乘以淨確定給付負債(資產）計算而得之淨利息取代利息成本及計畫資產之預期報酬，且除淨利息外之計畫資產報酬列入其他綜合損益。	民國102年1月1日

新準則、解釋及修正	主要修正內容	IASB發布之生效日
其他綜合損益項目之表達(修正國際會計準則第1號)	此修正將綜合損益表之表達，分為「損益」及「其他綜合損益」兩節，且要求「其他綜合損益」節應將後續不重分類至損益者及於符合特定條件時，後續將重分類至損益者予以區分。	民國101年7月1日
國際財務報導解釋第20號「露天礦場於生產階段之剝除成本」	符合特定條件之剝除活動成本應認列為「剝除活動資產」。剝除活動之效益係以產生存貨之形式實現之範圍內，應依國際會計準則第2號「存貨」規定處理。	民國102年1月1日
揭露-金融資產及金融負債之互抵(修正國際財務報導準則第7號)	應揭露能評估淨額交割約定對企業財務狀況之影響或潛在影響之量化資訊。	民國102年1月1日
金融資產及金融負債之互抵(修正國際會計準則第32號)	釐清國際會計準則第32號中「目前有法律上可執行之權利將所認列之金額互抵」及「在總額交割機制下，亦可視為淨額交割之特定條件」的相關規定。	民國103年1月1日
政府貸款(修正國際財務報導準則第1號)	首次採用者對於在轉換日既存之政府貸款，推延適用國際財務報導準則第9號「金融工具」及國際會計準則第20「政府補助之會計及政府輔助之揭露」之規定處理，且於轉換日既存低於市場利率之政府貸款之利益不應認列為政府補助。	民國102年1月1日
2009-2011年對國際財務報導準則之改善	修正國際財務報導第1號和國際會計準則第1、16、32及34號相關規定。	民國102年1月1日
合併財務報表、聯合協議及對其他個體權益之揭露過渡指引(修正國際財務報導準則第10、11及12號)	明確定義所謂「首次適用日」，係指國際財務報導準則第10、11及12號首次適用之年度報導期間之首日。	民國102年1月1日
投資個體(修正國際財務報導準則第10及12號和國際會計準則第27號)	定義何謂「投資個體」及其典型特性。符合投資個體定義之母公司，不應合併其子公司而應適用透過損益按公允價值衡量其子公司。	民國103年1月1日

新準則、解釋及修正	主要修正內容	IASB發布之生效日
國際財務報導解釋第21號「稅賦」	除所得稅外，企業對於政府依據法規所徵收之其他稅賦應依國際會計準則第37號「負債準備、或有負債及或有資產」之規定認列負債。	民國103年1月1日
非金融資產之可回收金額之揭露(修正國際會計準則第36號)	當現金產生單位包含商譽或非確定耐用年限之無形資產但未有減損時，移除揭露可回收金額之規定。	民國103年1月1日
衍生工具之債務變更及避險會計之繼續(修正國際會計準則第39號)	衍生工具之原始交易雙方同意由一個或多個結算者作為雙方的新交易對象，且符合某些條件時無須停止適用避險會計。	民國103年1月1日
國際財務報導準則第9號「金融工具：避險會計」及修正國際財務報導準則第9號、國際財務報導準則第7號與國際會計準則第39號	1. 放寬被避險項目及避險工具之符合要件，並刪除高度有效之明確標準以貼近企業風險管理活動對避險會計之適用。 2. 得選擇單獨提早適用原始認列時指定為透過損益按公允價值衡量與該金融負債發行人本身有關之信用風險所產生之公允價值變動反映於「其他綜合損益」之相關規定。	民國102年11月19日（非強制）
與服務有關之員工或第三方提撥之處理(修正國際會計準則第19號)	允許與服務有關但不隨年資變動之員工或第三方提撥，按當期服務成本之減項處理。隨年資變動者，於服務期間按與退休給付計畫相同方式攤銷。	民國103年7月1日
2010-2012年對國際財務報導準則之改善	修正國際財務報導準則第2、3、8及13號和國際會計準則第16、24及38號相關規定。	民國103年7月1日
2011-2013年對國際財務報導準則之改善	修正國際財務報導準則第1、3及13號和國際會計準則第40號相關規定。	民國103年7月1日

本集團現正評估上述新準則或修正之潛在影響，故暫時無法合理估計對本集團合併財務報告之影響。

四、重大會計政策之彙總說明

編製本合併財務報告所採用之主要會計政策說明如下。除另有說明外，此等政策在所有報導期間一致地適用。

(一)遵循聲明

1.本合併財務報告係依據證券發行人財務報告編製準則與金管會認可之國際財務報導準則、國際會計準則、解釋及解釋公告(以下簡稱 IFRSs)編製之首份合併財務報告。

2.編製民國 101 年 1 月 1 日(本集團轉換至國際財務報導準則日)資產負債表(以下稱「初始資產負債表」)時，本集團已調整依先前中華民國一般公認會計原則編製之財務報表所報導之金額。由中華民國一般公認會計原則轉換至 IFRSs 如何影響本集團之財務狀況、財務績效及現金流量，請詳附註十五說明。

(二)編製基礎

1.除下列重要項目外，本合併財務報告係按歷史成本編製：

(1)按公允價值衡量之透過損益按公允價值衡量之金融資產及負債(包括衍生工具)。

(2)按公允價值衡量之備供出售金融資產。

(3)按公允價值衡量之現金交割股份基礎給付協議之負債。

(4)按退休基金資產加計未認列前期服務成本與未認列精算損失，減除未認列精算利益與確定福利義務現值之淨額認列之確定福利負債。

2.編製符合 IFRSs 之財務報告需要使用一些重要會計估計，在應用本集團的會計政策過程中亦需要管理階層運用其判斷，涉及高度判斷或複雜性之項目，或涉及合併財務報告之重大假設及估計之項目，請詳附註五說明。

(三)合併基礎

1.合併報表編製原則

(1)本集團將所有子公司納入合併財務報告編製之個體。子公司指本集團有權主導其財務及營運政策之所有個體(包括特殊目的個體)，一般係直接或間接持有其超過 50%表決權之股份。在評估本集團是否控制另一個體時，已考量目前可執行或可轉換潛在表決權之存在及影響。子公司自收購日（即本集團取得控制之日）起全面合併，於喪失控制之日起停止合併。

(2)集團內公司間之交易、餘額及未實現損益業已銷除。子公司之會計政策已作必要之調整，與本集團採用之政策一致。

(3)損益及其他綜合損益各組成部分歸屬於母公司業主及非控制權益；綜合損益總額亦歸屬於母公司業主及非控制權益，即使非控制權益因而成為虧損餘額。

(4)對子公司持股之變動若未導致喪失控制(與非控制權益之交易)，係作為權益交易處理，亦即視為與業主間進行之交易。非控制權益之調整金額與所支付或收取對價之公允價值間之差額係直接認列為權益。

(5)當集團喪失對子公司之控制，對前子公司之剩餘投資係按公允價值重新衡量，公允價值與帳面金額之差額認列為當期損益。對於先前認列於其他綜合損益與該子公司有關之所有金額，其會計處理與本集團若直接處分相關資產或負債之基礎相同，亦即如先前認列為其他綜合損益之利益或損失，於處分相關資產或負債時將被重分類為損益，則當喪失對子公司之控制時，將該利益或損失自權益重分類為損益。

2.列入合併財務報告之子公司：

投資公司名稱	子公司名稱	業務性質	所持股權百分比 102年12月31日	101年12月31日	101年1月1日	說明
台達電子工業股份有限公司	Delta International Holding Ltd.(DIH)	投資事業	94.00	94.00	94.00	
台達電子工業股份有限公司	Delta Networks Holding Ltd.(DNH)	投資事業	100.00	100.00	100.00	
台達電子工業股份有限公司	Deltronics (Netherlands) B.V.(DEN)	經營電源、視訊、零組件、機電等產品及材料之買賣	100.00	100.00	100.00	
台達電子工業股份有限公司	旺能光電股份有限公司(旺能)	研究、設計、製造銷售太陽能電池及相關系統等	-	42.40	59.04	(註1)(註2)
台達電子工業股份有限公司	進準光學(香港)股份有限公司(進準香港)	投資事業	39.62	39.62	39.62	
台達電子工業股份有限公司	新能微電子股份有限公司(新能微)	積體電路設計、測試及資訊軟體服務	83.11	83.11	80.68	
台達電子工業股份有限公司	乾坤科技股份有限公司(乾坤)	薄膜光電元件等之研究、開發、生產、製造與銷售	100.00	100.00	100.00	

投資公司名稱	子公司名稱	業務性質	所持股權百分比 102年12月31日	101年12月31日	101年1月1日	說明
台達電子工業股份有限公司	達爾生技股份有限公司(達爾)	醫療器材製造、批發與銷售	100.00	100.00	100.00	
台達電子工業股份有限公司	台達資本股份有限公司(台達資本)	投資事業	100.00	100.00	100.00	
台達電子工業股份有限公司	Delta Electronics Int'l (Singapore) Pte. Ltd. (DEIL-SG)	經營及銷售電子產品	100.00	100.00	100.00	
台達電子工業股份有限公司	台達綠生活股份有限公司(台達綠生活)	研究發展服務、能源技術服務、會議及展覽服務及租賃業務等	100.00	100.00	-	(註3)
台達電子工業股份有限公司	展茂光電股份有限公司(展茂)	彩色濾光片製造、銷售及租賃服務等	99.97	99.97	99.97	(註4)
台達電子工業股份有限公司	台達自働化股份有限公司(台達自働化)	研究、設計、開發、製造及銷售智慧型機器人系統及自動化設備等	100.00	100.00	-	(註3)
台達電子工業股份有限公司	先達工控股份有限公司(先達工控)	研究、設計、開發、製造及銷售工業自動化電子設備等	70.00	-	-	(註5)
Delta International Holding Ltd.(DIH)	Delta Electronics (H.K.) Ltd. (DHK)	投資事業及提供作業管理服務	100.00	100.00	100.00	
Delta International Holding Ltd.(DIH)	Delta Electronics International Ltd.(DEIL-Labuan)	經營及銷售電子產品	100.00	100.00	100.00	

投資公司名稱	子公司名稱	業務性質	所持股權百分比 102年12月31日	101年12月31日	101年1月1日	說明
Delta International Holding Ltd.(DIH)	Delta Power Sharp Ltd.(DPS)	提供作業管理服務	100.00	100.00	100.00	
Delta International Holding Ltd.(DIH)	DEI Logistics (USA) Corp.(ALI)	提供海外發貨倉儲作業服務	100.00	100.00	100.00	
Delta International Holding Ltd.(DIH)	Delta Electronics (Japan), Inc.(DEJ)	經營電源、視訊、零組件、機電等產品及材料之買賣	100.00	100.00	100.00	
Delta International Holding Ltd.(DIH)	DAC Holding (Cayman) Ltd.(DAC)	投資事業	100.00	100.00	100.00	
Delta International Holding Ltd.(DIH)	Ace Pillar Holding Co., Ltd. (Ace)	投資事業	100.00	100.00	100.00	(註6)
Delta International Holding Ltd.(DIH)	進準光學(香港)股份有限公司(進準香港)	投資事業	60.38	60.38	60.38	
Delta International Holding Ltd.(DIH)	Drake Overseas Financial Investment Ltd.(Drake)	投資事業	100.00	100.00	100.00	(註6)
Delta International Holding Ltd.(DIH)	中達電通股份有限公司(中達電通)	經營不斷電式電源供應器等電子產品之製造及銷售業務	10.38	10.38	10.38	(註6)
Delta International Holding Ltd.(DIH)	Vivitek Corporation (Vivitek)	經營投影機等產品及材料之買賣	100.00	-	-	(註7)

投資公司名稱	子公司名稱	業務性質	所持股權百分比 102年12月31日	101年12月31日	101年1月1日	說明
Delta International Holding Ltd.(DIH)	Delta Greentech SGP Pte. Ltd. (DGSG)	投資事業	54.83	-	-	(註8)
Delta Electronics (H.K.) Ltd.(DHK)	台達電子(東莞)有限公司(台達電子東莞)	經營變壓器及電源供應器等電子產品之製造及銷售業務	100.00	100.00	100.00	
Delta Electronics (H.K.) Ltd.(DHK)	台達電子電源(東莞)有限公司(台達電子電源)	經營電源供應器等電子產品之製造及銷售業務	100.00	100.00	100.00	
Delta Electronics (H.K.) Ltd.(DHK)	台達電子企業管理(上海)有限公司(台達企管)	產品外觀設計之技術服務及管理諮詢等業務	100.00	100.00	100.00	
Delta Electronics (H.K.) Ltd.(DHK)	中達電子(江蘇)有限公司(中達江蘇)	經營變壓器及電源供應器等電子產品之製造及銷售業務	55.00	55.00	55.00	
Delta Electronics (H.K.) Ltd.(DHK)	中達電子零組件(吳江)有限公司(中達零組件)	經營變壓器等電子產品之生產及銷售業務	55.00	55.00	55.00	
Delta Electronics (H.K.) Ltd.(DHK)	中達光電工業(吳江)有限公司(中達光電)	經營專供配合機器使用之電子控制設備等之生產及銷售業務	55.00	55.00	55.00	
Delta Electronics (H.K.) Ltd. (DHK)	中達視訊(吳江)有限公司(中達視訊)	經營彩色影像投射器等之生產及銷售業務	55.00	55.00	55.00	
Delta Electronics (H.K.) Ltd. (DHK)	中達電子(蕪湖)有限公司(中達蕪湖)	經營變壓器及電源供應器等電子產品之製造及銷售業務	100.00	100.00	100.00	

投資公司名稱	子公司名稱	業務性質	所持股權百分比 102年12月31日	101年12月31日	101年1月1日	說明
Delta Electronics (H.K.) Ltd. (DHK)	台達電子(郴州)有限公司(台達電子郴州)	經營變壓器及電源供應器等電子產品之製造及銷售業務	100.00	100.00	100.00	
Delta Electronics (H.K.) Ltd. (DHK)	Delta Electronics International Mexico S.A. DE C.V.(DEIL-MX)	工業自動化產品及通訊設備用電源管理系統之銷售	100.00	100.00	100.00	
Delta Electronics (H.K.) Ltd. (DHK)	中達電子貿易(吳江)有限公司(中達貿易)	電子產品批發及進出口業務，提供安裝及諮詢服務	100.00	100.00	100.00	
Delta Electronics (H.K.) Ltd. (DHK)	達而泰(天津)實業有限公司(達而泰)	經營電壓控制器及藍芽模組等電子產品之製造及銷售業務	100.00	100.00	100.00	
進準光學(香港)股份有限公司(進準香港)	進準光學(江蘇)有限公司(進準江蘇)	經營投影機之物鏡、鏡頭及光學引擎之產銷業務	100.00	100.00	100.00	
Delta Electronics (Japan), Inc. (DEJ)	Addtron Technology (Japan), Inc. (AT Japan)	電腦網路及週邊設備之買賣	100.00	100.00	100.00	
Delta Electronics (Japan), Inc.(DEJ)	Delta Electronics (Korea) Inc. (Delta Korea)	經營電源、視訊、零組件、機電等產品及材料之買賣	100.00	100.00	100.00	
DAC Holding (Cayman) Ltd.(DAC)	Delta Electronics Mexico S.A. DE C.V.(DEM)	經營製造及銷售電子產品	100.00	100.00	100.00	
DAC Holding (Cayman) Ltd. (DAC)	Delta Video Technology Ltd. (DVT)	經營銷售電子產品	100.00	100.00	100.00	

投資公司名稱	子公司名稱	業務性質	所持股權百分比 102年12月31日	101年12月31日	101年1月1日	說明
Drake Overseas Financial Investment Ltd.(Drake)	Drake Investment (HK) Ltd.(Drake-HK)	投資事業	100.00	100.00	100.00	(註6)
Ace Pillar Holding Co., Ltd.(Ace)	中達電通股份有限公司(中達電通)	經營不斷電式電源供應器等電子產品之製造及銷售業務	3.81	3.81	3.81	(註6)
Drake Investment (HK) Ltd. (Drake-HK)	中達電通股份有限公司(中達電通)	經營不斷電式電源供應器等電子產品之製造及銷售業務	48.51	48.51	48.51	(註6)
Delta Greentech SGP Pte.Ltd. (DGSG)	中達電通股份有限公司(中達電通)	經營不斷電式電源供應器等電子產品之製造及銷售業務	8.21	-	-	(註8)
中達電子(蕪湖)有限公司(中達蕪湖)	蕪湖中達科技有限公司(蕪湖中達科技)	經營變壓器及電源供應器等電子產品之製造及銷售業務	100.00	100.00	100.00	
中達電子(蕪湖)有限公司(中達蕪湖)	蕪湖市中達能源科技有限公司(蕪湖中達能源)	節能技術研發、節能設備及能源管理系統開發及技術諮詢服務等	30.00	30.00	-	(註3)
台達電子(郴州)有限公司(台達電子郴州)	郴州台達科技有限公司(郴州台達科技)	經營變壓器及電源供應器等電子產品之製造及銷售業務	100.00	100.00	100.00	
台達電子(郴州)有限公司(台達電子郴州)	郴州市台達能源科技有限公司(郴州台達能源)	節能技術研發、節能設備及能源管理系統開發及技術諮詢服務等	30.00	30.00	-	(註3)
台達電子(東莞)有限公司(台達電子東莞)	東莞市台達能源科技有限公司(東莞台達能源)	節能技術研發、節能設備及能源管理系統開發及技術諮詢服務等	30.00	30.00	-	(註3)

投資公司名稱	子公司名稱	業務性質	所持股權百分比 102年12月31日	101年12月31日	101年1月1日	說明
中達光電工業(吳江)有限公司(中達光電)	吳江台達能源科技有限公司(吳江台達能源)	節能技術研發、節能設備及能源管理系統開發及技術諮詢服務等	30.00	30.00	-	(註3)
台達電子企業管理(上海)有限公司(台達企管)	蕪湖市中達能源科技有限公司(蕪湖中達能源)	節能技術研發、節能設備及能源管理系統開發及技術諮詢服務等	70.00	70.00	-	(註3)
台達電子企業管理(上海)有限公司(台達企管)	郴州市台達能源科技有限公司(郴州台達能源)	節能技術研發、節能設備及能源管理系統開發及技術諮詢服務等	70.00	70.00	-	(註3)
台達電子企業管理(上海)有限公司(台達企管)	吳江台達能源科技有限公司(吳江台達能源)	節能技術研發、節能設備及能源管理系統開發及技術諮詢服務等	70.00	70.00	-	(註3)
台達電子企業管理(上海)有限公司(台達企管)	東莞市台達能源科技有限公司(東莞台達能源)	節能技術研發、節能設備及能源管理系統開發及技術諮詢服務等	70.00	70.00	-	(註3)
台達電子企業管理(上海)有限公司(台達企管)	上海中達能源科技有限公司(上海中達能源)	節能技術研發、節能設備及能源管理系統開發及技術諮詢服務等	10.00	10.00	-	(註3)
中達電通股份有限公司(中達電通)	上海中達能源科技有限公司(上海中達能源)	節能技術研發、節能設備及能源管理系統開發及技術諮詢服務等	90.00	90.00	-	(註3)
Delta Networks Holding Ltd. (DNH)	Delta Networks, Inc. (DNI Cayman)	投資事業	100.00	100.00	100.00	
Delta Networks, Inc. (DNI Cayman)	達創科技股份有限公司(達創)	電腦網路及週邊設備之研發、設計、製造及銷售	99.98	99.98	99.98	
Delta Networks, Inc. (DNI Cayman)	DNI Logistics (USA) Corp. (ALN)	電腦網路及週邊設備之買賣及進出口業務	100.00	100.00	100.00	

投資公司名稱	子公司名稱	業務性質	所持股權百分比 102年12月31日	101年12月31日	101年1月1日	說明
Delta Networks,Inc.(DNI Cayman)	Delta Networks International Ltd.(DNIL-Labuan)	電腦網路及週邊設備之買賣及進出口業務	100.00	100.00	100.00	
Delta Networks,Inc.(DNI Cayman)	Delta Networks (H.K.) Ltd.(DNHK)	投資事業	100.00	100.00	100.00	
Delta Networks (H.K.) Ltd.(DNHK)	達創科技(東莞)有限公司(達創東莞)	其他具有接收器具之無線電傳輸器具、其他無線電廣播接收機之製造及銷售業務	100.00	100.00	100.00	
Delta Networks (H.K.) Ltd.	德又達網絡通訊科技(上海)有限公司(德又達)	電腦軟體設計業務	100.00	100.00	100.00	
Delta Networks (H.K.) Ltd.(DNHK)	福達新創通訊科技(廈門)有限公司(達創廈門)	經營其他無線電傳輸器具、其他自動資料處理機單元、接收、轉換及傳輸或再生聲音、圖像或其他資料之機器，包括交換器及路由器、具有特殊程式控制計算機或具有記憶能量之文字處理機業務	100.00	100.00	100.00	
達創科技股份有限公司(達創)	宏道科技股份有限公司(宏道)	有線、無線通信機械器材、電子零組件及通信管制射頻器之製造與買賣	100.00	100.00	100.00	
旺能光電股份有限公司(旺能)	DelSolar Holding (Cayman) Ltd.(DSH)	投資事業	-	100.00	100.00	(註2)
旺能光電股份有限公司(旺能)	DelSolar Holdings Singapore Pte. Ltd. (DSH-SG)	投資事業	-	100.00	100.00	(註2)

投資公司名稱	子公司名稱	業務性質	所持股權百分比 102年12月31日	101年12月31日	101年1月1日	說明
DelSolar Holding (Cayman) Ltd. (DSH)	DelSolar (H.K.) Ltd.(DSHK)	投資事業	-	100.00	100.00	(註2)
DelSolar Holding (Cayman) Ltd.(DSH)	DelSolar US Holdings (Delaware) Corporation (DSUS)	投資事業	-	100.00	100.00	(註2)
DelSolar Holdings Singapore Pte. Ltd. (DSH-SG)	DelSolar India EPC Company Private Ltd. (DS India)	太陽能系統專案承包及執行	-	100.00	100.00	(註2)
DelSolar (H.K.) Ltd.(DSHK)	旺能光電(吳江)有限公司(旺能吳江)	研發、設計、生產太陽能電池、相關模組、系統相關元件以及銷售自產產品	-	100.00	100.00	(註2)
DelSolar US Holdings (Delaware) Corporation (DSUS)	DelSolar Development (Delaware) LLC (DS Delaware)	設計及銷售太陽能系統	-	100.00	100.00	(註2)
DelSolar Development (Delaware) LLC (DS Delaware)	DSS-RAL LLC (DSS)	太陽能系統專案承包及執行	-	100.00	100.00	(註2)
DelSolar Development (Delaware) LLC (DS Delaware)	DSS-USF-PHX LLC (DSSU)	太陽能系統專案承包及執行	-	100.00	100.00	(註2)
乾坤科技股份有限公司(乾坤)	Fairview Assets Ltd. (Fairview)	投資事業	100.00	100.00	100.00	

投資公司名稱	子公司名稱	業務性質	所持股權百分比 102年12月31日	101年12月31日	101年1月1日	說明
Fairview Assets Ltd. (Fairview)	Grandview Holding Ltd. (Grandview)	投資事業	100.00	100.00	100.00	
Grandview Holding Ltd. (Grandview)	Cyntec Holding (H.K.) Ltd. (CHK)	投資事業	100.00	100.00	100.00	
Grandview Holding Ltd. (Grandview)	Cyntec International Ltd. (CIL-Labuan)	貿易業	100.00	100.00	100.00	
Cyntec Holding (H.K.) Ltd. (CHK)	華騰電子科技(蘇州)有限公司(華騰)	研發、生產新型電子元器件，銷售自產產品，從事與生產產品同類商品的批發及進出口業務	100.00	100.00	100.00	
Cyntec Holding (H.K.) Ltd. (CHK)	吳江華豐電子科技有限公司(華豐)	研發、生產新型電子元器件(片式元器件、敏感元器件、混合集成電路)，銷售自產產品，從事與生產產品同類商品的批發及進出口業務	100.00	100.00	100.00	
達爾生技股份有限公司(達爾)	蘇州爾達醫療設備有限公司(蘇州爾達)	醫療器材製造、批發與銷售	100.00	-	-	(註5)

(註1)本公司於民國101年11月19日經董事會通過參與新日光能源科技股份有限公司(以下簡稱新日光)公開收購子公司旺能股份案，該收購案已於民國101年12月24日交易完成，使本公司直接及間接持有旺能具表決權股份降為42.40%，但由於本公司對旺能之人事、財務或業務仍具控制能力，故仍納入編製合併財務報告至民國102年5月31日與新日光合併消滅後為止。

(註2)旺能與新日光於民國101年12月19日分別召開董事會通過換股合併案，以旺能普通股每1股換發新日光普通股0.735股，換股後旺

能為消滅公司，新日光為存續公司，合併基準日為民國 102 年 5 月 31 日。換股合併後本公司持有新日光 17%之股權，已無控制能力，故於民國 102 年 5 月 31 日起停止合併旺能。因喪失控制所產生之利益或損失揭露請詳附註六(十二)5.說明。

(註 3)民國 101 年度新投資設立之公司。

(註 4)本公司於民國 100 年度計以$2,710,152 取得展茂 99.97%股權，依現金增資認購合約及相關法令之規定，本公司至展茂重整完成後重新召開股東會改選董監前，對其尚無控制力及重大影響力；而展茂於民國 101 年 4 月 5 日經台灣桃園地方法院核發 96 年度整字第 1 號民事裁定確定證明書，並於民國 101 年 6 月 1 日由重整人暨重整監督人聯席會召開重整後股東臨時會選任董事及監察人，由本公司當選所有董事席次取得展茂控制力，故自該日起將展茂新增併入合併個體。

(註 5)民國 102 年度新投資設立之公司。

(註 6)DIH 分別透過 Ace、Drake 及 DGSG(另詳註 8 說明)間接持有中達電通 3.811%、48.51%及 8.21%之股權。若包含 DIH 原已持有中達電通 10.38%之股權，此部份之綜合持股比例為 70.911%，故納入編製合併財務報告。

(註 7)DIH 於民國 102 年 1 月 3 日取得 Vivitek 100%股權，自該日起新增併入合併個體。

(註 8)DIH 於民國 102 年 4 月 1 日取得 DGSG 54.83%股權，自該日起新增併入合併個體，並透過 DGSG 間接持有中達電通 8.21%之股權。

列入合併財務報告之部份子公司民國 100 年度財務報告係由其他會計師查核。該等公司民國 101 年 1 月 1 日之資產總額為$1,051,049，負債總額為$77,668，占本集團合併資產總額之 0.54%暨合併負債總額之 0.08%。

3.未列入合併財務報告之子公司：不適用。

4.子公司會計期間不同之調整及處理方式：不適用。

5.子公司將資金移轉予母公司之能力受重大限制者：不適用。

(四)外幣換算

本集團內每一個體之財務報表所列之項目，均係以該個體營運所處主要經濟環境之貨幣（即功能性貨幣）衡量。本合併財務報告係以本公司之功能性貨幣新台幣作為表達貨幣列報。

1.外幣交易及餘額

(1)外幣交易採用交易日或衡量日之即期匯率換算為功能性貨幣，除了符

合現金流量避險而遞延於其他綜合損益者外，換算此等交易產生之換算差額認列為當期損益。

(2)外幣貨幣性資產及負債餘額，按資產負債表日之即期匯率評價調整，因調整而產生之換算差額認列為當期損益。

(3)外幣非貨幣性資產及負債餘額之換算差額為公允價值損益之一部分。屬透過損益按公允價值衡量者,按資產負債表日之即期匯率評價調整,因調整而產生之兌換差額認列為當期損益；屬透過綜合損益按公允價值衡量者，按資產負債表日之即期匯率評價調整，因調整而產生之兌換差額認列於其他綜合損益項目；屬非按公允價值衡量者，則按初始交易日之歷史匯率衡量。

(4)所有兌換損益在損益表之其他利益及損失列報。

2.國外營運機構之換算

(1)功能性貨幣與表達貨幣不同之所有集團個體、關聯企業及聯合控制個體，其經營結果和財務狀況以下列方式換算為表達貨幣：

A.表達於每一資產負債表之資產及負債係以該資產負債表日之收盤匯率換算；

B.表達於每一綜合損益表之收益及費損係以當期平均匯率換算；及

C.所有因換算而產生之兌換差額認列為其他綜合損益。

(2)當部分處分或出售之國外營運機構為關聯企業或聯合控制個體時，將於其他綜合損益項下之兌換差額按比例重分類於當期損益作為出售利益或損失之一部分。惟當本集團即使仍保留對前關聯企業或聯合控制個體之部分權益，但已喪失對國外營運機構屬關聯企業之重大影響或已喪失對國外營運機構屬聯合控制個體之聯合控制，則係以處分對國外營運機構之全部權益處理。

(3)當部分處分或出售之國外營運機構為子公司時，係按比例將認列為其他綜合損益之累計兌換差額重新歸屬予該國外營運機構之非控制權益。惟當本集團即使仍保留對前子公司之部分權益，但已喪失對國外營運機構屬子公司之控制，則係以處分對國外營運機構之全部權益處理。

(4)收購國外個體產生之商譽及公允價值調整視為該國外個體之資產及負債，並按期末匯率換算。

(五)<u>資產負債區分流動及非流動之分類標準</u>

1.資產符合下列條件之一者，分類為流動資產：

(1)預期將於正常營業週期中實現該資產，或意圖將其出售或消耗者。

(2)主要為交易目的而持有者。

(3)預期於資產負債表日後十二個月內實現者。

(4)現金或約當現金，但於資產負債表日後至少十二個月交換或用以清償負債受到限制者除外。

本集團將所有不符合上述條件之資產分類為非流動。

2.負債符合下列條件之一者，分類為流動負債：

(1)預期將於正常營業週期中清償者。

(2)主要為交易目的而持有者。

(3)預期於資產負債表日後十二個月內到期清償者。

(4)不能無條件將清償期限遞延至資產負債表日後至少十二個月者。負債之條款，可能依交易對方之選擇，以發行權益工具而導致清償者，不影響其分類。

本集團將所有不符合上述條件之負債分類為非流動。

(六)約當現金

約當現金係指短期並具高度流動性之投資，該投資可隨時轉換成定額現金且價值變動之風險甚小。定期存款符合前述定義且其持有目的係為滿足營運上之短期現金承諾者，分類為約當現金。

(七)透過損益按公允價值衡量之金融資產

1.透過損益按公允價值衡量之金融資產係指持有供交易之金融資產或原始認列時被指定為透過損益按公允價值衡量之金融資產。金融資產若在取得時主要係為短期內出售，則分類為持有供交易之金融資產。衍生工具除依避險會計被指定為避險項目外，均分類為持有供交易之金融資產。本集團於金融資產符合下列條件之一時，於原始認列時將其指定為透過損益按公允價值衡量：

(1)係混合(結合)合約；或

(2)可消除或重大減少衡量或認列不一致；或

(3)係依書面之之風險管理或投資策略，以公允價值基礎管理並評估其績效之投資。

2.本集團對於符合交易慣例之持有供交易之金融資產係採用交易日會計，對於衍生工具及原始認列時被指定為透過損益按公允價值衡量之金融資產係採用交割日會計。

3.透過損益按公允價值衡量之金融資產，於原始認列時按公允價值衡量，相關交易成本則認列為當期損益。續後按公允價值衡量，其公允價值之變動認列於當期損益。對於持有無活絡市場公開報價之權益工具投資，或與此種無活絡市場公開報價權益工具連結且須以交付該等權益工具交

割之衍生工具，當其公允價值無法可靠衡量時，本集團將其列報為「以成本衡量之金融資產」。

(八)備供出售金融資產

1.備供出售金融資產係指定為備供出售或未被分類為任何其他類別之非衍生金融資產。

2.本集團對於符合交易慣例之備供出售金融資產係採用交易日會計。

3.備供出售金融資產於原始認列時按其公允價值加計交易成本衡量，續後按公允價值衡量，其公允價值之變動認列於其他綜合損益。對於持有無活絡市場公開報價之權益工具投資，或與此種無活絡市場公開報價權益工具連結且須以交付該等權益工具交割之衍生工具，當其公允價值無法可靠衡量時，本集團將其列報為「以成本衡量之金融資產」。

(九)應收票據、應收帳款及其他應收款

應收票據及帳款係因出售商品或勞務而發生之債權，其他應收款係不屬於應收票據及帳款之其他應收款項。應收票據及帳款、其他應收款原始認列以公平價值衡量,後續採有效利息法按攤銷後成本扣除減損後之金額衡量。惟屬未附息之短期應收帳款，因折現影響不重大，後續以原始發票金額衡量。

(十)金融資產減損

1.本集團於每一資產負債表日，評估是否已經存在減損之任何客觀證據，顯示某一或一組金融資產於原始認列後發生一項或多項事項(即「損失事項」)，且該損失事項對一金融資產或一組金融資產之估計未來現金流量具有能可靠估計之影響。

2.本集團用以決定是否存在減損損失之客觀證據之政策如下：

(1)發行人或債務人之重大財務困難；

(2)違約，諸如利息或本金支付之延滯或不償付；

(3)本集團因與債務人財務困難相關之經濟或法律理由，給予債務人原不可能考量之讓步；

(4)債務人將進入破產或其他財務重整之可能性大增；

(5)由於財務困難而使該金融資產之活絡市場消失；

(6)可觀察到之資料顯示，一組金融資產之估計未來現金流量於該等資產原始認列後發生可衡量之減少，雖然該減少尚無法認定係屬該組中之某個別金融資產，該等資料包括該組金融資產之債務人償付狀況之不利變化，或與該組金融資產中資產違約有關之全國性或區域性經濟情況；

(7)發行人所處營運之技術、市場、經濟或法令環境中所發生具不利影響之重大改變的資訊，且該證據顯示可能無法收回該權益投資之投資成本；或

(8)權益工具投資之公允價值大幅或持久性下跌至低於成本。

3. 本集團經評估當已存在減損之客觀證據，且已發生減損損失時，按以下各類別處理：

(1)以攤銷後成本衡量之金融資產

係以該資產帳面金額與估計未來現金流量按該金融資產原始有效利率折現之現值間之差額，認列減損損失於當期損益。當後續期間減損損失金額減少，且該減少能客觀地與認列減損後發生之事項相連結，則先前認列之減損損失在未認列減損情況下於迴轉日應有之攤銷後成本之限額內於當期損益迴轉。認列及迴轉減損損失之金額係藉由備抵帳戶調整資產之帳面金額。

(2)以成本衡量之金融資產

係以該資產帳面金額與估計未來現金流量按類似金融資產之現時市場報酬率折現之現值間之差額，認列減損損失於當期損益。此類減損損失續後不得迴轉。認列減損損失之金額係藉由備抵帳戶調整資產之帳面金額。

(3)備供出售金融資產

係以該資產之取得成本(減除任何已償付之本金及攤銷數)與現時公允價值間之差額，再減除該金融資產先前列入損益之減損損失，自其他綜合損益重分類至當期損益。屬債務工具投資者，當其公允價值於後續期間增加，且該增加能客觀地連結至減損損失認列後發生之事項，則該減損損失於當期損益迴轉。屬權益工具投資者，其已認列於損益之減損損失不得透過當期損益迴轉。認列及迴轉減損損失之金額係藉由備抵帳戶調整資產之帳面金額。

(十一)<u>金融資產之除列</u>

本集團於符合下列情況之一時，將除列金融資產：

1. 收取來自金融資產現金流量之合約之權利失效。
2. 移轉收取金融資產現金流量之合約權利，且業已移轉金融資產所有權之幾乎所有風險及報酬。
3. 移轉收取金融資產現金流量之合約權利，惟未保留對金融資產之控制。

(十二)存貨

存貨按成本與淨變現價值孰低者衡量，成本計算平時按標準成本入帳，期末將當期產生之各項差異，分攤至存貨及銷貨成本中。製成品及在製品之成本包括原料、直接人工、其他直接成本及生產相關之製造費用(按正常產能分攤)，惟不包括借款成本。比較成本與淨變現價值孰低時，採逐項比較法，淨變現價值係指在正常營業過程中之估計售價減除至完工尚須投入之估計成本及相關變動銷售費用後之餘額。

(十三)待出售非流動資產(或處分群組)

當非流動資產(或處分群組)之帳面金額主要係透過出售交易而非繼續使用來回收，且高度很有可能出售時，分類為待出售資產，以其帳面價值與公允價值減出售成本孰低者衡量。

(十四)採用權益法之投資/關聯企業

1. 關聯企業指所有本集團對其有重大影響而無控制之個體，一般係直接或間接持有其 20%以上表決權之股份。本集團對關聯企業之投資採用權益法處理，取得時依成本認列。
2. 本集團對關聯企業取得後之損益份額認列為當期損益，對其取得後之其他綜合損益份額則認列為其他綜合損益。如本集團對任一關聯企業之損失份額等於或超過其在該關聯企業之權益(包括任何其他無擔保之應收款)，本集團不認列進一步之損失，除非本集團對該關聯企業發生法定義務、推定義務或已代其支付款項。
3. 當關聯企業發生非損益及其他綜合損益之權益變動且不影響對關聯企業之持股比例時，本集團將所有權益變動按持股比例認列為「資本公積」。
4. 本集團與關聯企業間交易所產生之未實現損益業已依其對關聯企業之權益比例銷除；除非證據顯示該交易所轉讓之資產已減損，否則未實現損失亦予以銷除。關聯企業之會計政策已作必要之調整，與本集團採用之政策一致。
5. 關聯企業增發新股時，若本集團未按比例認購或取得，致使投資比例發生變動但仍對其有重大影響，該股權淨值變動係調整「資本公積」及「採用權益法之投資」。若致使投資比例下降者，除上述調整外，與該所有權權益之減少有關而先前已認列於其他綜合損益之利益或損失，且該利益或損失於處分相關資產或負債時須被重分類至損益者，依減少比例重分類至損益。
6. 當集團喪失對關聯企業之重大影響，對原關聯企業之剩餘投資係按公

允價值重新衡量，公允價值與帳面金額之差額認列為當期損益。

7. 當集團處分關聯企業時，如喪失對該關聯企業之重大影響，對於先前認列於其他綜合損益與該關聯企業有關之所有金額，其會計處理與本集團若直接處分相關資產或負債之基礎相同，亦即如先前認列為其他綜合損益之利益或損失,於處分相關資產或負債時將被重分類為損益，則當喪失對關聯企業之重大影響時，將該利益或損失自權益重分類為損益。如對關聯企業之所有權權益降低但仍對其有重大影響，僅按比例將先前在其他綜合損益中認列之金額依上述方式轉出。

(十五)人壽保險現金解約價值

含儲蓄性質之人壽保險，所支付之保險費如屬現金解約價值部分，列為當期保險費用之減項，並增加人壽保險現金解約價值之帳面價值。

(十六)不動產、廠房及設備

1. 不動產、廠房及設備係以取得成本為入帳基礎，並將購建期間之有關利息資本化。
2. 後續成本只有在與該項目有關之未來經濟效益很有可能流入本集團，且該項目之成本能可靠衡量時，才包括在資產之帳面金額或認列為一項單獨資產。被重置部分之帳面金額應除列。所有其他維修費用於發生時認列為當期損益。
3. 不動產、廠房及設備之後續衡量採成本模式，除土地不提折舊外，其他按估計耐用年限(租賃改良為合約期間)以直線法計提折舊。不動產、廠房及設備各項組成若屬重大，則單獨提列折舊。
4. 本集團於每一財務年度結束日對各項資產之殘值、耐用年限及折舊方法進行檢視，若殘值及耐用年限之預期值與先前之估計不同時，或資產所含之未來經濟效益之預期消耗型態已有重大變動，則自變動發生日起依國際會計準則第 8 號「會計政策、會計估計變動及錯誤」之會計估計變動規定處理。各項資產之耐用年限，除房屋及建築為 5～55 年，其餘固定資產為 2～8 年。

(十七)投資性不動產

投資性不動產以取得成本認列，後續衡量採成本模式。除土地外，按估計耐用年限以直線法提列折舊，耐用年限為 7～50 年。

(十八)無形資產

1. 商譽

商譽係因企業合併採收購法而產生。

2.商標權

(1)單獨取得有限耐用年限之商標權係以取得成本認列，按估計效益年數採直線法攤銷。

(2)部分商標權經評估將會在可預見未來持續產生淨現金流入，故視為非確定耐用年限，以取得成本認列，不予以攤銷，並每年定期進行減損測試。

3.商譽及商標權以外無形資產主係電腦軟體、專利權、客戶關係及技術授權金等，採直線法攤銷，攤銷年限為 2～12 年。

(十九)非金融資產減損

1.本集團於資產負債表日針對有減損跡象之資產，估計其可回收金額，當可回收金額低於其帳面價值時，則認列減損損失。可回收金額係指一項資產之公允價值減出售成本或其使用價值，兩者較高者。除商譽外，當以前年度已認列資產減損之情況不存在或減少時，則迴轉減損損失，惟迴轉減損損失而增加之資產帳面金額，不超過該資產若未認列減損損失情況下減除折舊或攤銷後之帳面金額。

2.商譽、非確定耐用年限無形資產及尚未可供使用無形資產，應定期估計其可回收金額。當可回收金額低於其帳面價值時，則認列減損損失。商譽減損之減損損失於以後年度不予迴轉。

3.商譽為減損測試之目的，分攤至現金產生單位。此項分攤是依據營運部門辨認，將商譽分攤至預期可從產生商譽之企業合併而受益之現金產生單位或現金產生單位群組。

(二十)借款

借款於原始認列時按公允價值扣除交易成本後之金額衡量，後續就扣除交易成本與贖回價值之任何差額採有效利息法按攤銷後成本於借款期間內衡量。

(二十一)應付票據及帳款

應付票據及帳款係在正常營業過程中自供應商取得商品或勞務而應支付之義務。於原始認列時按公允價值衡量，後續採有效利息法按攤銷後成本衡量。惟屬未附息之短期應付帳款，因折現影響不重大，後續以原始發票金額衡量。

(二十二)透過損益按公允價值衡量之金融負債

透過損益按公允價值衡量之金融負債係指持有供交易之金融負債或原始認列時被指定為透過損益按公允價值衡量之金融負債。分類為持有供交易之金融負債係除依避險會計被指定為避險工具外之衍生工具，

於原始認列時按公允價值衡量，相關交易成本則認列為當期損益。續後按公允價值衡量，其公允價值之變動認列於當期損益。

(二十三)金融負債之除列

本集團於合約所載之義務履行、取消或到期時，除列金融負債。

(二十四)金融資產及負債之互抵

當有法律上可執行之權利將所認列之金融資產及負債金額抵銷，且意圖以淨額基礎交割或同時實現資產及清償負債時，始可將金融資產及金融負債互抵，並於資產負債表中以淨額表達。

(二十五)衍生金融工具及避險會計

1.衍生工具於原始認列時按簽訂合約當日之公允價值衡量，續後按公允價值衡量，其公允價值之變動認列於當期損益。

2.本集團指定若干衍生工具作為：

(1)對已認列資產或負債或確定承諾之公允價值避險(公允價值避險)；

(2)對已認列資產或負債或高度很有可能發生預期交易有關特定風險之避險（現金流量避險)；

3.本集團於避險交易開始時，即將避險工具及被避險項目之關係、集團之風險管理目標及執行各種避險交易之策略予以書面化。本集團亦於避險開始時即按持續之基礎，記錄該等採用避險交易之衍生工具，是否高度有效抵銷被避險項目之公允價值或現金流量變動之評估。

4.當被避險項目之剩餘期限超過 12 個月，該避險衍生工具之總公允價值將分類為非流動資產或負債，當被避險項目之剩餘期限在 12 個月以內，該避險衍生工具之總公允價值將分類為流動資產或負債。屬持有供交易之衍生工具則分類為流動資產或負債。

5.公允價值避險

(1)被指定且符合公允價值避險之衍生工具之公允價值變動，連同被避險資產或負債可歸因於被規避風險之公允價值之任何變動，於當期損益認列。

(2)若避險不再符合避險會計之條件，被避險項目之帳面金額調整數，將採有效利息法於至到期日前之期間攤銷於當期損益。

6.現金流量避險

(1)被指定且符合現金流量避險之衍生工具之公允價值變動，屬有效部分之變動認列於其他綜合損益；屬無效部分之相關利益或損失，

立即於當期損益列報為「其他利益及損失」。

(2)當避險工具已到期、出售、解約、執行或不再符合避險會計之條件時，先前於避險有效之期間已認列於其他綜合損益之避險工具累積利益或損失，於預期交易發生前，仍列為其他綜合損益；於預期交易發生或不再預期會發生時，於被避險之預期現金流量影響損益之同一期間內，自其他綜合損益重分類至當期損益。

(二十六)員工福利

1.短期員工福利

短期員工福利係以預期支付之非折現金額衡量，並於相關服務提供時認列為費用。

2.退休金

(1)確定提撥計畫

對於確定提撥計畫，係依權責發生基礎將應提撥之退休基金數額認列為當期之退休金成本。預付提撥金於可退還現金或減少未來給付之範圍內認列為資產。

(2)確定福利計畫

A.確定福利計畫下之淨義務係以員工當期或過去服務所賺得之未來福利金額折現計算，並以資產負債表日之確定福利義務現值減除計畫資產之公允價值及未認列之前期服務成本。確定福利淨義務每年由精算師採用預計單位福利法計算，折現率則參考資產負債表日與確定福利計畫之貨幣及期間一致之高品質公司債之市場殖利率決定；在此類債券無深度市場之國家，係使用政府公債（於資產負債表日)之市場殖利率。

B.確定福利計畫產生之精算損益係採緩衝區法認列為當期損益。

C.前期服務成本屬立即既得者，則相關費用立即認列為損益；非屬立即既得者，則以直線法於平均既得期間認列為損益。

3.員工分紅及董監酬勞

員工分紅及董監事酬勞係於具法律或推定義務且金額可合理估計時，認列為費用及負債。嗣後股東會決議實際配發金額與估列金額有差異時，則按會計估計變動處理。另本集團係以財務報告年度之次年度股東會決議日前一日之每股公允價值，並考慮除權除息影響後之金額，計算股票紅利之股數。

(二十七)員工股份基礎給付

1. 以權益交割之股份基礎給付協議係於給與日以所給與權益商品之公允價值衡量所取得之員工勞務，於既得期間認列為酬勞成本，並相對調整權益。權益商品之公允價值應反映市價既得條件及非既得條件之影響。認列之酬勞成本係隨著預期將符合服務條件及非市價既得條件之獎酬數量予以調整，直至最終認列金額係以既得日既得數量認列。
2. 以現金交割之股份基礎給付協議，係以所承擔負債之公允價值，於既得期間內認列為酬勞成本及負債，並於各個資產負債表日及交割日按所給與權益商品之公允價值衡量，任何變動認列為當期損益。
3. 子公司旺能(於民國 102 年 5 月 31 日與新日光合併後消滅)發行之限制員工權利新股：
   (1)於給與日以所給與之權益商品公允價值基礎於既得期間認列。
   (2)未限制參與股利分配之權利且員工於既得期間內離職無須返還其已取得之股利，旺能於股利宣告日對屬於預計將於既得期間內離職員工之股利部分按股利之公允價值認列酬勞成本。
   (3)員工無須支付價款取得限制員工權利新股，員工若於既得期間內離職，旺能將收回註銷該股票。

(二十八)所得稅

1. 所得稅費用包含當期及遞延所得稅。除與列入其他綜合損益或直接列入權益之項目有關之所得稅分別列入其他綜合損益或直接列入權益外，所得稅係認列於損益。
2. 本集團依據營運及產生應課稅所得之所在國家在資產負債表日已立法或已實質性立法之稅率計算。管理階層就適用所得稅相關法規定期評估所得稅申報之狀況，並在適用情況下根據預期須向稅捐機關支付之稅款估列所得稅負債。未分配盈餘依所得稅法加徵 10%之所得稅，俟盈餘產生年度之次年度於股東會通過盈餘分派案後，始就實際盈餘之分派情形，認列 10%之未分配盈餘所得稅費用。
3. 遞延所得稅採用資產負債表法，按資產及負債之課稅基礎與其於合併資產負債表之帳面金額所產生之暫時性差異認列。源自於原始認列之商譽所產生之遞延所得稅負債則不予認列，若遞延所得稅源自於交易（不包括企業合併）中對資產或負債之原始認列，且在交易當時未影響會計利潤或課稅所得(課稅損失)，則不予認列。若投資子公司產生之暫時性差異，本集團可以控制暫時性差異迴轉之時點，

且暫時性差異很有可能於可預見之未來不會迴轉者則不予認列。遞延所得稅採用在資產負債表日已立法或已實質性立法，並於有關之遞延所得稅資產實現或遞延所得稅負債清償時預期適用之稅率（及稅法）為準。

4. 遞延所得稅資產於暫時性差異很有可能用以抵減未來應課稅所得之範圍內認列，並於每一資產負債表日重評估未認列及已認列之遞延所得稅資產。

5. 當有法定執行權將所認列之當期所得稅資產及負債金額互抵且有意圖以淨額基礎清償或同時實現資產及清償負債時，始將當期所得稅資產及當期所得稅負債互抵；當有法定執行權將當期所得稅資產及當期所得稅負債互抵，且遞延所得稅資產及負債由同一稅捐機關課徵所得稅之同一納稅主體、或不同納稅主體產生但各主體意圖以淨額基礎清償或同時實現資產及清償負債時，始將遞延所得稅資產及負債互抵。

6. 因購置設備或技術、研究發展支出、人才培訓支出及股權投資等而產生之未使用所得稅抵減遞轉後期部分，係在很有可能有未來課稅所得以供未使用所得稅抵減使用之範圍內，認列遞延所得稅資產。

(二十九)股本

普通股分類為權益，直接歸屬於發行新股或認股權之增額成本以扣除所得稅後之淨額於權益中列為價款減項。

(三十)股利分配

分派予本公司股東之股利於本公司股東會決議分派股利時於財務報表認列，分派現金股利認列為負債。

(三十一)收入認列

1. 銷貨收入

本集團製造並銷售電腦、資訊、電機、電源供應設備及零組件相關產品。收入係正常營業活動中對集團外顧客銷售商品已收或應收對價之公允價值，以扣除營業稅、銷貨退回、數量折扣及折讓之淨額表達。商品銷售於商品交付予買方、銷貨金額能可靠衡量且未來經濟效益很有可能流入企業時認列收入。當與所有權相關之重大風險與報酬已移轉予顧客，本集團對商品既不持續參與管理亦未維持有效控制且顧客根據銷售合約接受商品，或有客觀證據顯示所有接受條款均已符合時，商品交付方屬發生。

2.勞務收入

本集團提供部份軟體及太陽能電池模組安裝之相關服務。於同時符合下列條件時依交易完成之程度認列收入，並將已發生之成本當期認列為成本，若交易結果預計將發生虧損時，立即認列損失：

(1)收入金額可靠衡量；

(2)與交易有關之經濟效益很有可能流向企業；

(3)與交易有關之已發生即將發生之成本能可靠衡量；

(4)交易於資產負債表日之完成程度能可靠衡量。

(三十二)政府補助

政府補助於可合理確信企業將遵循政府補助所附加之條件，且將可收到該項補助時，按公允價值認列。若政府補助之性質係補償本集團發生之費用，則在相關費用發生期間依有系統之基礎將政府補助認列為當期損益。與不動產、廠房及設備有關之政府補助，做為該資產帳面價值之減項，於資產耐用年限內透過折舊費用之減少將補助認列於損益。

(三十三)企業合併

1.本集團採用收購法進行企業合併。合併對價根據所移轉之資產、所產生或承擔之負債及所發行之權益工具之公允價值計算，所移轉之對價包括或有對價約定所產生之任何資產和負債之公允價值。與收購有關之成本於發生時認列為費用。企業合併中所取得可辨認之資產及所承擔之負債，按收購日之公允價值衡量。本集團以個別收購交易為基準，選擇按公允價值或按非控制權益占被收購者可辨認淨資產之比例衡量被收購者之非控制權益。

2.移轉對價、被收購者非控制權益，及先前已持有被收購者之權益之公允價值總額,若超過所取得可辨認資產及承擔之負債之公允價值，於收購日認列為商譽;所取得可辨認資產及承擔之負債之公允價值，若超過移轉對價、被收購者非控制權益，及先前已持有被收購者之權益之公允價值總額，該差額於收購日認列為當期損益。

(三十四)營運部門

本集團營運部門資訊與提供給主要營運決策者之內部管理報告採一致之方式報導。主要營運決策者負責分配資源予營運部門並評估其績效。

五、重大會計判斷、假設及估計不確性之主要來源

本集團編製本合併財務報告時，管理階層已運用其判斷以決定所採用之會計政策，並依據資產負債表日當時之情況對於未來事件之合理預期以作出會計估計及假設。所作出之重大會計估計與假設可能與實際結果存有差異，將考量歷史經驗及其他因子持續評估及調整。請詳下列對重大會計判斷、估計與假設不確定性之說明：

(一)會計政策採用之重要判斷

1.金融資產－權益投資之減損

本集團依據國際會計準則第39號決定個別金融資產－權益投資是否發生減損，於作此項決定時需重大判斷。本集團評估個別權益投資之公允價值低於其成本的時間及金額，以及被投資者之財務健全情況和短期業務前景，包括產業及部門績效、技術變遷以及營運及融資現金流量等因素。當個別權益投資公允價值低於其成本之情況係屬大幅度或持久性時，本集團將於民國 102 年財務報告中遭受額外損失$8,764,906，對於分類為「備供出售金融資產」者，將自其認列累計公允價值於其他綜合損益之金額轉列於當期損益。對於分類為「以成本衡量金融資產」者，將於當期損益認列減損損失。

2.投資性不動產

本集團持有之某些不動產的目的係為賺取租金或資本增值，然其部分係供自用。當各部分不可單獨出售且不可以融資租賃單獨出租時，則僅在供自用所持有之部分占個別不動產 20%以下時，始將該不動產分類為投資性不動產項下。

(二)重要會計估計及假設

本集團所作之會計估計係依據資產負債表日當時之情況對於未來事件之合理預期，惟實際結果可能與估計存有差異，對於下個財務年度之資產及負債可能會有重大調整帳面金額之風險的估計及假設，請詳以下說明：

1.收入認列

銷貨收入原則上係於獲利過程完成時認列。相關退貨及折讓負債準備係依歷史經驗及其他已知原因估計可能發生之產品退回及折讓，於產品出售當期列為銷貨收入之減項，且本集團定期檢視估計之合理性。

2.有形資產及無形資產(商譽除外)減損評估

資產減損評估過程中，本集團需依賴主觀判斷並依據資產使用模式及產業特性，決定特定資產群組之獨立現金流量、資產耐用年數及未來可能產生之收益與費損，任何由於經濟狀況之變遷或集團策略所帶來的估計

改變均可能在未來造成重大減損。

3.商譽減損評估

商譽減損之評估過程依賴本集團之主觀判斷，包含辨認現金產生單位及分攤資產負債和商譽至相關現金產生單位及決定相關現金產生單位之可回收金額。有關商譽減損評估，請參閱附註六、(十一)之說明。

4.採用權益法之投資減損評估

當有減損跡象顯示某項採權益法之投資可能已經減損致帳面金額無法被回收，本集團隨即評估該項投資之減損。本集團係依據享有被投資公司預期未來現金流量之折現值評估可回收金額，並分析其相關假設之合理性。

六、重要會計科目之說明

(一)現金及約當現金

	102年12月31日	101年12月31日	101年1月1日
庫存現金	$ 5,068	$ 5,885	$ 6,702
支票存款及活期存款	22,951,196	27,098,669	32,446,230
定期存款	36,067,606	25,868,162	35,202,990
約當現金－短期票券	-	69,965	39,984
	59,023,870	53,042,681	67,695,906
轉列待出售非流動資產	-	(1,946,553)	-
表列於資產負債表之現金及約當現金	$ 59,023,870	$ 51,096,128	$ 67,695,906

1.本集團往來之金融機構信用品質良好，且本集團與多家金融機構往來以分散信用風險、預期發生違約之可能性甚低，於資產負債表日最大信用風險之暴險金額為現金及約當現金之帳面金額。

2.有關本集團將現金及約當現金之提供作為質押擔保之情形請詳附註八。

(二)透過損益按公允價值衡量之金融資產

	102年12月31日	101年12月31日	101年1月1日
流動項目：			
持有供交易之金融資產			
上市櫃公司股票	$ 22,979	$ 7,464	$ 12,021
可轉換公司債	18,000	-	-
	40,979	7,464	12,021
持有供交易之金融資產評價調整	41,770	5,821	(9,679)
小計	82,749	13,285	2,342
指定為透過損益按公允價值衡量之金融資產			
可轉換公司債	-	720,000	-
指定為透過損益按公允價值衡量之金融資產評價調整	-	(5,270)	-
小計	-	714,730	-
合計	$ 82,749	$ 728,015	$ 2,342

	102年12月31日	101年12月31日	101年1月1日
非流動項目：			
指定為透過損益按公允價值衡量之金融資產私募可轉換公司債	$ 96,700	$ 250,000	$ 1,830,000
指定為透過損益按公允價值衡量之金融資產評價調整	13,110	(2,487)	973,667
合計	$ 109,810	$ 247,513	$ 2,803,667

1. 本集團持有供交易之金融資產於民國 102 年及 101 年度認列之淨利益分別計$49,975 及$27,344。本集團指定為透過損益按公允價值衡量之金融資產於民國 102 年及 101 年度認列之淨利益分別計$20,868 及$737,717。
2. 本集團所持有順達科技股份有限公司(以下簡稱順達)私募可轉換公司債於民國 101 年第一季間轉換為私募普通股，本集團以順達上櫃股票轉換當日收盤價考量閉鎖期之受限影響估計其公平價值計$2,602,437 分類為備供出售金融資產，與原帳列指定公平價值變動列入損益之金融資產成本及私募可轉換公司債應收利息共計$1,872,046 間差額$730,391，認列為處分投資利益(表列其他利益及損失)。順達私募普通股之閉鎖期業於

民國 101 年度第三季屆滿，故已可自由買賣，續後評價方式與一般上市/上櫃股票相同。

3. 本集團投資可轉換公司債之對象大多為台灣上市櫃公司，預期交易相對人不致發生違約，於資產負債表日最大信用風險之暴險金額為原始認列時指定為透過損益按公允價值衡量之金融資產之帳面金額。

4. 有關衍生性金融商品之交易性質及合約資訊說明如下：

	102 年 12 月 31 日		
金融商品	合約金額(名目本金)(仟元)		契約期間
遠期外匯合約			
－賣美金買人民幣	美金	160,000	102.07.18～103.04.10
－賣美金買歐元	歐元	2,550	102.11.01～103.03.13
－賣美金買捷克克朗	捷克克朗	12,500	102.12.04～103.01.23
－賣美金買台幣	美金	2,000	102.12.25～103.02.10
－賣日幣買美金	日幣	2,000	102.12.06～103.01.24

	101 年 12 月 31 日		
金融商品	合約金額(名目本金)(仟元)		契約期間
遠期外匯合約			
－賣美金買人民幣	美金	6,000	101.11.21～102.01.18
－賣美金買新加坡幣	新加坡幣	6,379	101.03.01～102.07.11
－賣美金買捷克克朗	捷克克朗	36,500	101.10.08～102.01.23
－賣美金買台幣	美金	12,325	101.10.09～102.03.28
－買美金賣日幣	美金	1,000	101.12.19～102.02.26

	101 年 1 月 1 日		
金融商品	合約金額(名目本金)(仟元)		契約期間
遠期外匯合約			
－賣美金買歐元	歐元	2,850	100.10.14~101.03.14
－買美金賣歐元	歐元	1,950	100.10.05~101.05.02
－賣歐元買台幣	歐元	130	100.10.13~101.01.31

本集團簽訂之遠期外匯合約，主係預購(售)遠期外匯合約，係為規避(進口)外銷之匯率風險，惟並不符合避險會計之所有條件，故不適用避險會計。

5. 本集團未有將透過損益按公允價值衡量之金融資產提供質押之情形。

(三)備供出售金融資產

	102年12月31日	101年12月31日	101年1月1日
流動項目：			
上市櫃公司股票	$ 763,466	$ 615,496	$ 850,429
興櫃公司股票	-	-	86,180
備供出售金融資產評價調整	(76,955)	(15,123)	(308,665)
合計	$ 686,511	$ 600,373	$ 627,944
非流動項目：			
上市櫃公司股票	$ 4,090,714	$ 2,634,480	$ 234,366
興櫃公司股票	254,492	307,391	136,907
非上市櫃公司股票	1,183,109	959,754	3,572,418
小計	5,528,315	3,901,625	3,943,691
備供出售金融資產評價調整	2,191,487	(354,707)	(108,096)
累計減損-備供出售金融資產	(42,012)	-	-
合計	$ 7,677,790	$ 3,546,918	$ 3,835,595

1. 本集團於民國 102 年及 101 年度因公允價值變動認列於其他綜合損益之金額分別為$2,188,356 及($296,550)。
2. 有關順達可轉換公司債轉換為普通股之說明可另詳附註四(二)2.。
3. 本集團對所持有之權益投資－海立爾股份有限公司因期末淨值大幅下跌至低於原始投資成本，經評估後於民國 102 年度認列$42,012 之減損損失。
4. 本集團未有投資屬債務工具之備供出售金融資產者。
5. 本集團民國 102 年 12 月 31 日、101 年 12 月 31 日及 101 年 1 月 1 日備供出售金融資產未有提供質押之情形。

(四)以成本衡量之金融資產

	102年12月31日	101年12月31日	101年1月1日
非流動項目：			
非上市櫃公司股票	$ 424,525	$ 436,395	$ 441,803
累計減損-以成本衡量之金融資產	(23,920)	(38,106)	(38,900)
合計	$ 400,605	$ 398,289	$ 402,903

本集團持有之股票投資依據投資之意圖應分類為備供出售金融資產，惟因該標的非於活絡市場公開交易，且無法取得足夠之類似公司之產業資訊及被投資公司之相關財務資訊，因此無法可靠衡量該些標的之公允價值，因此分類為「以成本衡量之金融資產」。

(五)避險會計

項目	102年12月31日 資產(負債)	101年12月31日 資產(負債)	101年1月1日 資產(負債)
流動項目：			
遠期外匯合約－公允價值避險	$ -	($ 2,295) (註)	($ 1,468)
遠期外匯合約－現金流量避險	10,696	25,151	69,706
合計	$ 10,696	$ 22,856	$ 68,238

(註)表列與待出售非流動資產直接相關之負債。

1. 本集團簽訂衍生工具合約之金融機構信用品質良好，且本集團與多家金融機構往來以分散信用風險，於資產負債表日最大信用風險之暴險金額為其避險之衍生性金融資產之帳面金額。

2. 公允價值避險

本集團為避免外幣需求可能因匯率變動而受公平價值波動之風險，本集團評估結果該風險可能無法預期，故另簽訂買入遠期外匯買賣合約進行避險。其相關資訊列示如下：

		指定之避險工具		
	指定為避險	公允價值		
被避險項目	之衍生工具	102年12月31日	101年12月31日	101年1月1日
外幣應收款項	遠期外匯合約	$ -	($ 2,295)	($ 4,088)
外幣應付款項	遠期外匯合約	$ -	$ -	$ 2,620

3. 現金流量避險

本集團為避免外幣需求，可能因匯率變動而受公平價值波動之風險，本集團評估結果該風險可能無法預期，故另簽訂買入遠期外匯買賣合約進行避險。其相關資訊列示如下：

被避險項目	指定為避險之衍生工具	指定之避險工具 公允價值 102年12月31日	101年12月31日	現金流量預期產生期間	相關利益損失預期認列於當期損益之期間
外幣應收款項	遠期外匯合約	($ 2,644)	$ 13,695	103.03.18	103.03.18
外幣應付款項	遠期外匯合約	13,340	11,456	103.03.18 ~103.08.12	103.03.18 ~103.08.12

被避險項目	指定為避險之衍生工具	指定之避險工具 公允價值 101年1月1日	現金流量預期產生期間	相關利益損失預期認列於當期損益之期間
外幣應收款項	遠期外匯合約	$ 46,524	101.01.05 ~101.12.06	101.01.05 ~101.12.06
外幣應付款項	遠期外匯合約	23,182	101.01.05 ~101.12.06	101.01.05 ~101.12.06

(1)被避險項目為以外幣計價之高度很有可能發生之預期交易，預期將於未來 12 個月內之非固定日期發生。於民國 102 年 12 月 31 日列報於其他綜合損益之調整項目，將於被避險項目預期影響損益之一個或多個期間轉列於當期損益。

(2)現金流量避險認列於當期損益以及其他綜合損益資訊

項目	102年度	101年度
當期調整其他綜合損益之份額	$ 13,151	$ 100,204
由其他綜合損益轉列當期損益之金額	28,260	141,916

（六）應收帳款及催收款

	102年12月31日	101年12月31日	101年1月1日
應收帳款	$ 41,694,257	$ 35,504,973	$ 35,062,312
減：備抵呆帳	(572,420)	(408,601)	(353,625)
	41,121,837	35,096,372	34,708,687
催收款(表列其他非流動資產)	75,700	70,383	78,441
減：備抵呆帳	(75,700)	(70,383)	(78,441)
	-	-	-
	41,121,837	35,096,372	34,708,687
轉列待出售非流動資產	-	(117,896)	-
	$ 41,121,837	$ 34,978,476	$ 34,708,687

1. 本集團針對部分主要客戶之應收帳款業已投保信用保險，若實際發生呆帳時將獲得 90%之理賠金。
2. 本集團與金融機構簽訂應收帳款讓售合約，依合約規定本集團不須承擔應收帳款無法收回之風險，且預支價金成數為零，惟因商業糾紛所造成之損失須自行負擔，截至民國 102 年 12 月 31 日、101 年 12 月 31 日及 101 年 1 月 1 日止尚未結清之已讓售應收帳款相關資訊如下：

102 年 12 月 31 日			
讓售對象	讓售應收帳款金額	已預支金額	擔保品
台新國際商業銀行	$ 132,438	$ -	無

101 年 12 月 31 日			
讓售對象	讓售應收帳款金額	已預支金額	擔保品
台新國際商業銀行	$ 140,036	$ -	無

101 年 1 月 1 日			
讓售對象	讓售應收帳款金額	已預支金額	擔保品
台新國際商業銀行	$ 146,961	$ -	無

3. 已逾期但未減損之金融資產之帳齡分析如下：

	102年12月31日	101年12月31日	101年1月1日
1~90天內	$ 2,170,070	$ 2,760,688	$ 3,053,925
91-180天	254,398	341,866	390,710
181-365天	535,647	386,236	229,463
365天以上	313,596	327,019	510,128
	$ 3,273,711	$ 3,815,809	$ 4,184,226

4. 已減損金融資產其備抵呆帳之變動分析：

	102年度		
	個別評估之減損損失	群組評估之減損損失	合　計
1月1日	$ 70,383	$ 408,601	$ 478,984
本期提列減損損失	5,795	171,701	177,496
本期沖銷數	(2,296)	(1,271)	(3,567)
合併個體減少影響數	-	(23,245)	(23,245)
匯率影響數	1,818	16,634	18,452
12月31日	$ 75,700	$ 572,420	$ 648,120

	101年度		
	個別評估之減損損失	群組評估之減損損失	合　計
1月1日	$ 78,441	$ 353,625	$ 432,066
本期提列減損損失	1,013	110,159	111,172
本期沖銷數	(5,913)	(39,425)	(45,338)
匯率影響數	(3,158)	(15,758)	(18,916)
12月31日	$ 70,383	$ 408,601	$ 478,984

5. 本集團之應收帳款為未逾期且未減損者依據本集團之授信標準的信用品質資訊如下：

	102年12月31日	101年12月31日	101年1月1日
群組1	$ 24,843,119	$ 20,281,165	$ 18,435,494
群組2	13,005,007	11,027,621	12,109,857
	$ 37,848,126	$ 31,308,786	$ 30,545,351

群組 1：中低風險客戶：營運良好，財務透明度高，並經總部信用控管主管核准之大型企業集團，以及政府機關與學校。

群組 2：一般風險客戶：中低風險客戶以外之客戶。

6. 本集團之應收帳款於民國 102 年 12 月 31 日、101 年 12 月 31 日及 101 年 1 月 1 日最大信用風險之暴險金額為每類應收帳款之帳面金額。

（七）存貨

	102年12月31日		
	成本	備抵跌價損失	帳面金額
原　　料	$ 5,450,697	($ 489,750)	$ 4,960,947
在 製 品	1,588,689	-	1,588,689
製 成 品	12,098,739	(778,125)	11,320,614
在 途 存 貨	171,579	-	171,579
	$ 19,309,704	($ 1,267,875)	$ 18,041,829

	101年12月31日		
	成本	備抵跌價損失	帳面金額
原　　料	$ 4,893,517	($ 575,304)	$ 4,318,213
在 製 品	1,829,818	(792)	1,829,026
製 成 品	9,936,711	(618,360)	9,318,351
在 途 存 貨	321,840	(5,431)	316,409
	16,981,886	(1,199,887)	15,781,999
轉列待出售非流動資產	(428,295)	107,328	(320,967)
	$ 16,553,591	($ 1,092,559)	$ 15,461,032

	101年1月1日		
	成本	備抵跌價損失	帳面金額
原　　料	$ 6,770,010	($ 888,155)	$ 5,881,855
在 製 品	2,012,243	(93,563)	1,918,680
製 成 品	11,299,470	(544,324)	10,755,146
在 途 存 貨	570,432	-	570,432
	$ 20,652,155	($ 1,526,042)	$ 19,126,113

當期認列之存貨相關費損：

	102年度	101年度
已出售存貨成本	$ 130,735,984	$ 133,140,293
長期進貨合約損失(回升利益)	9,853	(146,653)
存貨跌價及呆滯損失	246,504	7,371
其他	443,536	311,744
	131,435,877	133,312,755
減：屬停業單位之銷貨成本	(1,650,665)	(5,546,129)
	$ 129,785,212	$ 127,766,626

(八)採用權益法之投資

1.明細如下：

關聯企業名稱	102年12月31日 持股%(註)	102年12月31日 帳面金額	101年12月31日 持股%(註)	101年12月31日 帳面金額	101年1月1日 持股%(註)	101年1月1日 帳面金額
Delta Electronics (Thailand) Public Co.,Ltd.(DET)	20.93	$6,051,355	20.93	$5,662,006	20.93	$5,232,923
有量科技股份有限公司(有量)	30.97	233,118	33.42	249,446	33.49	292,791
Digital Projection International Ltd. (DPI)	32.11	280,034	32.11	312,564	32.11	247,359
Trillion Science, Inc. (Trillion)等		131,768		128,726		138,711
		$6,696,275		$6,352,742		$5,911,784

(註)持股百分比係本集團各公司對該關聯企業持股比例合計。

2.採用權益法之關聯企業損益之份額如下：

被投資公司	102年度	101年度
DET	$ 992,012	$ 817,618
Trillion等	(111,224)	(92,804)
	$ 880,788	$ 724,814

3.本集團對採用權益法之關聯企業DET等，係依各被關聯企業委任其他會計查核之財務報告評價而得，於民國102年及101年度所認列關聯企業損益及其他綜合損益之份額分別為$993,227及$782,953，民國102年12月31日、101年12月31日及101年1月1日採用權益法之投資分別為$6,051,355、$5,662,006及$5,527,955。

4.本集團主要關聯企業之彙總性財務資訊如下：

	資產	負債	收入	損益
102年12月31日				
DET	$ 33,675,899	$ 10,540,890	$ 40,809,811	$ 5,217,471
有量	364,385	154,855	212,373	(76,423)
DPI	623,417	519,378	1,181,897	(29,564)
其他	441,834	11,384	-	124,828
	$ 35,105,535	$ 11,226,507	$ 42,204,081	$ 5,236,312

	資產	負債	收入	損益
101年12月31日				
DET	$ 31,536,694	$ 10,086,155	$ 38,661,038	$ 4,121,581
有量	436,230	168,373	212,310	(113,883)
DPI	706,665	557,558	1,378,699	(119,144)
其他	404,376	4,948	1,600	(101,693)
	$ 33,083,965	$ 10,817,034	$ 40,253,647	$ 3,786,861

	資產	負債
101年1月1日		
DET	$ 28,843,388	$ 9,685,323
有量	538,508	194,550
DPI	796,046	522,675
其他	424,975	4,928
	$ 30,602,917	$ 10,407,476

5.本集團投資 DET 係有公開報價，其公允價值於民國 102 年 12 月 31 日、101 年 12 月 31 日及 101 年 1 月 1 日分別為$12,761,160、$7,967,067 及$5,224,988。

(九)不動產、廠房及設備

102年1月1日	土地	房屋及建築	機器設備	試驗設備	其他	未完工程及待驗設備	合計
成本	$ 4,580,052	$ 27,289,755	$ 28,388,711	$ 9,439,403	$ 7,296,759	$ 4,771,034	$ 81,765,714
累計折舊及減損	(14,528)	(7,205,436)	(18,986,732)	(7,924,944)	(5,725,707)	-	(39,857,347)
	4,565,524	20,084,319	9,401,979	1,514,459	1,571,052	4,771,034	41,908,367
減：轉列待出售非流動資產	-	(1,915,993)	(2,609,463)	(60,633)	(207,319)	(1,836,513)	(6,629,921)
	$ 4,565,524	$ 18,168,326	$ 6,792,516	$ 1,453,826	$ 1,363,733	$ 2,934,521	$ 35,278,446
102年度							
期初餘額	$ 4,565,524	$ 20,084,319	$ 9,401,979	$ 1,514,459	$ 1,571,052	$ 4,771,034	$ 41,908,367
增添	586,507	2,472,266	2,894,933	863,111	969,101	1,024,867	8,810,785
企業合併取得	-	-	-	3,756	4,405	-	8,161
合併個體減少影響數	-	(1,655,949)	(3,299,181)	(67,236)	(485,281)	(659,813)	(6,167,460)
處分	-	(3,181)	(324,006)	(66,812)	(58,751)	-	(452,750)
移轉	(155,971)	1,634,799	1,271,134	46,603	637,274	(4,253,365)	(819,526)
折舊費用	-	(1,699,945)	(3,244,341)	(1,088,767)	(1,090,231)	-	(7,123,284)
減損損失	-	-	(32,080)	(61)	-	-	(32,141)
匯率影響數	(47,768)	662,006	435,778	58,973	78,424	(124,803)	1,062,610
期末餘額	$ 4,948,292	$ 21,494,315	$ 7,104,216	$ 1,264,026	$ 1,625,993	$ 757,920	$ 37,194,762
102年12月31日							
成本	$ 4,960,552	$ 29,285,538	$ 26,236,404	$ 9,928,498	$ 7,942,014	$ 757,920	$ 79,110,926
累計折舊及減損	(12,260)	(7,791,223)	(19,132,188)	(8,664,472)	(6,316,021)	-	(41,916,164)
	$ 4,948,292	$ 21,494,315	$ 7,104,216	$ 1,264,026	$ 1,625,993	$ 757,920	$ 37,194,762

101年1月1日	土地	房屋及建築	機器設備	試驗設備	其他	未完工程及待驗設備	合計
成本	$ 2,410,130	$ 20,955,924	$ 25,952,992	$ 9,007,425	$ 6,320,516	$ 3,479,143	$ 68,126,130
累計折舊及減損	(16,868)	(5,205,997)	(16,461,397)	(7,238,735)	(4,574,741)	-	(33,497,738)
	$ 2,393,262	$ 15,749,927	$ 9,491,595	$ 1,768,690	$ 1,745,775	$ 3,479,143	$ 34,628,392
101年度							
期初餘額	$ 2,393,262	$ 15,749,927	$ 9,491,595	$ 1,768,690	$ 1,745,775	$ 3,479,143	$ 34,628,392
增添	-	4,911,999	3,871,283	818,003	1,022,437	3,423,235	14,046,957
企業合併取得	236,193	1,083,521	-	6	4,894	-	1,324,614
處分	-	63,488	(207,899)	(53,483)	(326,394)	-	(524,288)
移轉	1,985,152	-	-	-	-	(1,985,223)	(71)
折舊費用	-	(1,234,218)	(3,477,285)	(966,563)	(822,721)	-	(6,500,787)
匯率影響數	(49,083)	(490,398)	(275,715)	(52,194)	(52,939)	(146,121)	(1,066,450)
期末餘額	$ 4,565,524	$ 20,084,319	$ 9,401,979	$ 1,514,459	$ 1,571,052	$ 4,771,034	$ 41,908,367
101年12月31日							
成本	$ 4,580,052	$ 27,289,755	$ 28,388,711	$ 9,439,403	$ 7,296,759	$ 4,771,034	$ 81,765,714
累計折舊及減損	(14,528)	(7,205,436)	(18,986,732)	(7,924,944)	(5,725,707)	-	(39,857,347)
	4,565,524	20,084,319	9,401,979	1,514,459	1,571,052	4,771,034	41,908,367
減：轉列待出售非流動資產	-	(1,915,993)	(2,609,463)	(60,633)	(207,319)	(1,836,513)	(6,629,921)
	$ 4,565,524	$ 18,168,326	$ 6,792,516	$ 1,453,826	$ 1,363,733	$ 2,934,521	$ 35,278,446

以不動產、廠房及設備提供擔保之資訊，請詳附註八之說明。

(十)投資性不動產

	土地	房屋及建築	合計
102年1月1日			
成本	$ 229,602	$ 2,109,236	$ 2,338,838
累計折舊及減損	-	(1,106,703)	(1,106,703)
	$ 229,602	$ 1,002,533	$ 1,232,135
102年度			
期初餘額	$ 229,602	$ 1,002,533	$ 1,232,135
增添(源自購買)	-	12,782	12,782
處份	-	(225)	(225)
重分類	155,971	663,555	819,526
折舊費用	-	(103,765)	(103,765)
期末餘額	$ 385,573	$ 1,574,880	$ 1,960,453
102年12月31日			
成本	$ 385,573	$ 3,573,416	$ 3,958,989
累計折舊及減損	-	(1,998,536)	(1,998,536)
	$ 385,573	$ 1,574,880	$ 1,960,453

	土地	房屋及建築	合計
101年1月1日			
成本	$ -	$ -	$ -
累計折舊及減損	-	-	-
	$ -	$ -	$ -
101年度			
期初餘額	$ -	$ -	$ -
企業合併取得	229,531	1,046,992	1,276,523
重分類	71	-	71
折舊費用	-	(44,459)	(44,459)
期末餘額	$ 229,602	$ 1,002,533	$ 1,232,135
101年12月31日			
成本	$ 229,602	$ 2,109,237	$ 2,338,839
累計折舊及減損	-	(1,106,704)	(1,106,704)
	$ 229,602	$ 1,002,533	$ 1,232,135

1.投資性不動產之租金收入及直接營運費用：

	102年度	101年度
投資性不動產之租金收入	$ 109,997	$ 16,968
當期產生租金收入之投資性不動產所發生之直接營運費用	$ -	$ -
當期未產生租金收入之投資性不動產所發生之直接營運費用	$ 12,755	$ 9,051

2.本集團持有之投資性不動產於民國102年12月31日、101年12月31日及101年1月1日公允價值分別為$2,031,366、$1,233,215及$1,276,523，係依獨立評價專家之評價結果，該評價係採用市場法。

（十一）無形資產

102年1月1日	商標權	專利權	商譽	客戶關係	其他	合計
成本	$ 413,164	$ 1,040,791	$ 6,856,128	$ 3,684,059	$ 795,921	$ 12,790,063
累計攤銷及減損	(274)	(639,825)	-	(820,654)	(386,488)	(1,847,241)
	412,890	400,966	6,856,128	2,863,405	409,433	10,942,822
減：轉列待出售非流動資產	-	-	-	-	(5,009)	(5,009)
	$ 412,890	$ 400,966	$ 6,856,128	$ 2,863,405	$ 404,424	$ 10,937,813
102年度						
期初餘額	$ 412,890	$ 400,966	$ 6,856,128	$ 2,863,405	$ 409,433	$ 10,942,822
增添-源自單獨取得	-	-	-	4,451	394,183	398,634
增添-企業合併取得	-	-	6,287	20,411	524,691	551,389
合併個體減少影響數	-	-	-	-	(10,425)	(10,425)
攤銷費用	(3,292)	(198,283)	-	(419,234)	(493,748)	(1,114,557)
匯率影響數	-	1,347	44,357	34,979	9,330	90,013
期末餘額	$ 409,598	$ 204,030	$ 6,906,772	$ 2,504,012	$ 833,464	$ 10,857,876
102年12月31日						
成本	$ 413,165	$ 1,045,014	$ 6,906,772	$ 3,784,422	$ 1,381,174	$ 13,530,547
累計攤銷及減損	(3,567)	(840,984)	-	(1,280,410)	(547,710)	(2,672,671)
	$ 409,598	$ 204,030	$ 6,906,772	$ 2,504,012	$ 833,464	$ 10,857,876

101年1月1日	商標權	專利權	商譽	客戶關係	其他	合計
成本	$ -	$ 1,135,015	$ 6,898,970	$ 3,747,373	$ 455,610	$ 12,236,968
累計攤銷及減損	-	(505,912)	-	(436,032)	(230,169)	(1,172,113)
	$ -	$ 629,103	$ 6,898,970	$ 3,311,341	$ 225,441	$ 11,064,855
101年度						
期初餘額	$ -	$ 629,103	$ 6,898,970	$ 3,311,341	$ 225,441	$ 11,064,855
增添-源自單獨取得	413,164	1,313	-	-	403,414	817,891
增添-企業合併取得	-	-	13,793	-	-	13,793
攤銷費用	(274)	(198,645)	-	(391,105)	(239,482)	(829,506)
匯率影響數	-	(30,805)	(56,635)	(56,831)	20,060	(124,211)
期末餘額	$ 412,890	$ 400,966	$ 6,856,128	$ 2,863,405	$ 409,433	$ 10,942,822
101年12月31日						
成本	$ 413,164	$ 1,040,791	$ 6,856,128	$ 3,684,059	$ 795,921	$ 12,790,063
累計攤銷及減損	(274)	(639,825)	-	(820,654)	(386,488)	(1,847,241)
	$ 412,890	$ 400,966	$ 6,856,128	$ 2,863,405	$ 409,433	$ 10,942,822
減：轉列待出售非流動資產	-	-	-	-	(5,009)	(5,009)
	$ 412,890	$ 400,966	$ 6,856,128	$ 2,863,405	$ 404,424	$ 10,937,813

1. 本集團於民國 101 年第四季以$413,164 向 Luxeon International Holding Limited 購買 QUMI、vivitek、VIVITEK、麗訊及 麗讯 等已註冊及申請中之商標權，其中部分國家所註冊之商標權為有限耐用年限之商標權；餘為非確定耐用年限商標權，不予以攤銷且每年定期進行減損測試。

2. 商譽及非確定耐用年限商標權分攤至本集團現金產生單位：

	102年12月31日	101年12月31日	101年1月1日
商譽：			
乾坤及其子公司	$ 5,124,137	$ 5,124,137	$ 5,124,137
中達電通	1,728,016	1,683,663	1,740,298
其他	54,619	48,328	34,535
	$ 6,906,772	$ 6,856,128	$ 6,898,970
商標權：			
智能綠生活事業群	$ 386,823	$ 386,823	$ -

3. 商譽及非確定耐用年限商標權分攤至本集團所辨認之現金產生單位，可回收金額依據使用價值評估，而使用價值係依據管理階層已核准之五年度財務預算之稅前現金流量預測計算。

本集團依據使用價值計算之可收回金額超過帳面金額，故商譽及非確定耐用年限商標權並未發生減損，用於計算使用價值主要考慮毛利率、成長率及折現率。

管理階層根據以前的績效及其對市場發展之預期決定預算毛利率。所採用之加權平均成長率與產業報告之預測一致。所採用之折現率為稅前比率並反映相關營運部門之特定風險。

(十二)待出售非流動資產及停業單位

1. 子公司旺能與新日光能源科技股份有限公司(以下簡稱新日光)於民國 101 年 12 月 19 日分別召開董事會通過換股合併案，以旺能普通股每 1 股換發新日光普通股 0.735 股，換股後旺能為消滅公司，新日光為存續公司，合併基準日為民國 102 年 5 月 31 日。由於該換股合併案使旺能符合待出售子公司定義，與旺能相關之資產、負債及權益已轉列為待出售處分群組，並符合停業單位之定義而表達為停業單位，該待出售處分群組原屬能源管理事業群。

2.分類為待出售處分群組之資產：

	101年12月31日
現金及約當現金	$ 1,946,553
其他流動資產	2,213,998
不動產、廠房及設備	6,629,921
其他非流動資產	1,284,690
小計	12,075,162
累計減損	(809,194)
	$ 11,265,968

3.分類為待出售處分群組之負債：

	101年12月31日
短期借款	$ 1,853,645
一年或一營業週期內到期長期負債	1,480,597
其他流動負債	1,482,628
長期借款	1,853,333
其他非流動負債	179,293
	$ 6,849,496

4.與待出售非流動資產直接相關之權益科目明細如下：

	101年12月31日
資本公積	$ 20,618
國外營運機構財務報表換算之兌換差額	(47,593)
	($ 26,975)

5.停業單位經營結果及現金流量，以及待處分群組重新衡量認列結果分析：

	102年1月1日至5月31日	101年度
營業收入	$ 1,219,537	$ 4,321,730
營業成本及費用	(1,930,290)	(6,282,615)
營業外收入及支出合計	8,368	11,266
停業單位稅前淨損	(702,385)	(1,949,619)
所得稅(費用)利益	(13,170)	14,480
停業單位稅後淨損	(715,555)	(1,935,139)
重新衡量待處分群組資產而認列之稅前利益(損失)	809,194	(809,194)
待處分群組實際處分而認列之稅前利益	25,989	-
所得稅	-	-
重新衡量待處分群組資產及待處分群組實際處分而認列之稅後利益	835,183	(809,194)
停業單位損益	$ 119,628	($ 2,744,333)

停業單位現金流量揭露如下：

	102年1月1日至5月31日	101年度
營業活動現金流量	$ 153,587	($ 156,868)
投資活動現金流量	(365,185)	(946,859)
籌資活動現金流量	(515,024)	1,361,547
匯率影響數	85,091	7,297
總現金流量	($ 641,531)	$ 265,117

6.來自繼續營業單位及停業單位歸屬於母公司業主之損益金額:請詳附註六(三十)。

7.待出售處分群組重要資產負債科目之說明如下：

(1)現金及約當現金

	101年12月31日
庫存現金	$ 69
支票存款及活期存款	490,093
定期存款	1,386,426
約當現金-附賣回票券	69,965
	$ 1,946,553

(2)不動產、廠房及設備

	101 年 12 月 31 日		
資產名稱	原始成本	累計折舊	帳面價值
房屋及建築	$ 2,360,867	($ 444,874)	$ 1,915,993
機器設備	5,064,338	(2,454,875)	2,609,463
其他	521,788	(253,836)	267,952
未完工程及待驗設備	1,836,513	-	1,836,513
	$ 9,783,506	($ 3,153,585)	$ 6,629,921

(3)短期借款

	101年12月31日
無擔保銀行借款	$ 1,853,645
融資額度	$ 4,524,662
利率區間	1.40%~2.26%

(4)長期借款

	101年12月31日
抵押借款	$ 1,706,666
信用借款	1,627,264
減：一年內到期部分	(1,480,597)
	$ 1,853,333
融資額度	$ 4,871,200
利率區間	2.04%~2.37%

A.可另參閱附註六(十六)2.之說明，並已於民國 101 年 9 月 26 日接獲銀行之書面同意無條件豁免民國 101 年度負債比率於 100%(含)以下利息保障倍數維持 3 倍(含)以上之規定。

B.抵押資產，請詳附註八說明。

(十三)其他非流動資產

	102年12月31日	101年12月31日	101年1月1日
長期預付租金	$ 1,281,917	$ 1,170,478	$ 1,228,031
預付設備款	925,750	622,767	3,120,148
預付購料款-一年以上	-	524,220	800,791
存出保證金	174,999	163,089	103,306
人壽保險現金解約價值	112,832	115,434	112,700
預付投資款	38,000	30,000	-
其他	106,455	79,345	101,337
	2,639,953	2,705,333	5,466,313
轉列待出售非流動資產	-	(778,576)	-
	$ 2,639,953	$ 1,926,757	$ 5,466,313

(十四)短期借款

	102年12月31日	101年12月31日	101年1月1日
無擔保綜合性貸款	$ 4,561,722	$ 6,890,912	$ 17,599,492
轉列與待出售非流動資產直接相關之負債	-	(1,853,645)	-
	$ 4,561,722	$ 5,037,267	$ 17,599,492
借款及票券共用之融資額度	$ 83,452,252	$ 73,821,776	$ 76,472,572
利率區間	0.45%~2.21%	0.48%~5%	0.616%~6.888%

(十五)透過損益按公允價值衡量之金融負債

	102年12月31日	101年12月31日	101年1月1日
流動項目：			
非避險之衍生金融工具評價調整	$ 16,883	$ 26,286	$ 4,257

1. 本集團於民國 102 年及 101 年度認列之淨利益(損失)分別為$4,576 及($28,042)。

2. 有關非避險之衍生金融負債之交易及合約資訊說明如下：

	102 年 12 月 31 日		
金融商品	合約金額(名目本金)(仟元)		契約期間
遠期外匯買賣合約			
- 賣美金買新加坡幣	新加坡幣	11,736	102.01.31~103.10.14
- 賣美金買台幣	美金	7,200	102.11.22~103.01.10
- 賣歐元買台幣	歐元	50	102.09.26~103.01.27
- 賣美金買日幣	美金	11,800	102.10.30~103.03.13
- 買美金賣歐元	歐元	5,600	102.09.25~103.04.29
- 買美金賣韓元	美金	900	102.11.18~103.02.07

	101 年 12 月 31 日		
金融商品	合約金額(名目本金)(仟元)		契約期間
遠期外匯買賣合約			
- 賣美金買日幣	美金	15,200	101.10.05~102.03.14
- 賣美金買歐元	歐元	1,400	101.11.02~102.03.14
- 買美金賣歐元	歐元	3,537	101.10.05~102.04.29
- 賣歐元買台幣	歐元	80	101.11.16~102.01.15
- 買台幣賣歐元	歐元	16	101.12.27~102.02.27

	101 年 1 月 1 日		
金融商品	合約金額(名目本金)(仟元)		契約期間
遠期外匯買賣合約			
- 買美金賣日幣	美金	11,800	100.10.05~101.03.14
- 賣美金買捷克克朗	捷克克朗	33,000	100.10.04~101.01.19
- 賣美金買台幣	美金	8,000	100.11.07~101.02.15

本集團從事上開之遠期外匯交易，主係預購(售)遠期外匯，係為規避進口(外銷)之匯率風險，惟並不符合避險會計之所有條件，故不適用避險會計。

(十六)長期借款

借款性質	102年12月31日	101年12月31日	101年1月1日
信用借款	$ 18,908,043	$ 18,191,714	$ 23,821,055
抵押借款	-	1,706,666	1,899,024
減：一年內到期部分			
(表列其他流動負債)	(80,379)	(1,553,530)	(857,832)
	18,827,664	18,344,850	24,862,247
轉列與待出售非流動資產直接相關之負債	-	(1,853,333)	-
	$ 18,827,664	$ 16,491,517	$ 24,862,247
融資額度	$ 26,863,542	$ 30,738,649	$ 36,614,574
利率區間	0.43%~1.5%	0.46%~2.37%	0.46%~2.06%

1. 截至民國 102 年 12 月 31 日止，本公司借款$18,716,500 可依合約相關規定於民國 102 年 4 月 17 日至 104 年 9 月 30 日間繼續循環動用，至遲於授信期限內清償。
2. 旺能(於民國 102 年 5 月 31 日與新日光合併後消滅)於民國 98 年 2 月 16 日簽訂中國信託商業銀行股份有限公司與第一商業銀行股份有限公司統籌主辦之新台幣 40 億元聯合授信案，契約期間自動用日起算 5 年，共同由 9 家金融機構參貸。依據聯貸合約規定借款存續期間內，應維持下列財務比例，且至少每半年需查核一次：
   (1)其經查核簽證之半年度/年度合併財務報表核計之流動比率達 100%(含)以上。
   (2)其經查核簽證之半年度/年度合併財務報表核計之負債比率於 100%(含)以下。
   (3)其經查核簽證之半年度/年度合併財務報表之利息保障倍數維持 3 倍(含)以上。
   (4)其經查核簽證之半年度/年度合併財務報表之有形資產維持淨值不低於$4,000,000。

   上開借款可依合約相關規定自民國 98 年 8 月 14 日起算五年內繼續循環動用，至遲於授信期間內清償。旺能已於民國 101 年 9 月 26 日及 100 年 9 月 16 日接獲銀行之書面同意無條件豁免民國 101 年度負債比率於 100%(含)以下及民國 101 年及 100 年度利息保障倍數維持 3 倍(含)以上之規定。
3. 抵押資產，請詳附註八說明。

(十七)退休金

1.(1)本集團訂有以下確認退休(職)計劃：

A.本公司及國內子公司依據「勞動基準法」之規定，訂有確定福利之退休辦法，適用於民國 94 年 7 月 1 日實施「勞工退休金條例」前所有正式員工之服務年資，以及於實施「勞工退休金條例」後選擇繼續適用勞動基準法員工之後續服務年資。員工符合退休條件者，退休金之支付係根據服務年資及退休前 6 個月之平均薪資計算，15 年以內(含)的服務年資每滿一年給予兩個基數，超過 15 年之服務年資每滿一年給予一個基數，惟累積最高以 45 個基數為限。按月就薪資總額 2 %提撥退休基金，以勞工退休準備金監督委員會之名義專戶儲存於台灣銀行。

B.部分大陸子公司之確定福利退休(職)辦法，係採相對提撥制，依員工每月薪資提存職級相對應金額，公司相對提撥於個人名下。離職/退休時，自提部分以歷年實際累積自提金額(不計利息)扣除在職期間預先提領公積金，於員工離職/退休時一次發還；公司提撥部分以歷年實際累積的公司提撥公積金(不計利息)乘於按年資核定給付百分比，扣除在職期間預先提領公積金給付之。

(2)資產負債表認列之金額如下：

	102年12月31日	101年12月31日	101年1月1日
已提撥確定福利義務現值	($ 4,079,520)	($ 4,198,165)	($ 3,911,510)
計畫資產公允價值	687,276	696,559	676,506
	(3,392,244)	(3,501,606)	(3,235,004)
未提撥確定福利義務現值	-	-	-
未認列精算損益	7,398	157,076	-
未認列前期服務成本	-	-	-
認列於資產負債表之淨負債	($ 3,384,846)	($ 3,344,530)	($ 3,235,004)

(3)確定福利義務現值之變動如下：

	102年	101年
1月1日確定福利義務現值	$ 3,344,530	$ 3,235,004
當期退休金成本	182,217	191,365
員工之提撥金	(49,168)	(49,661)
精算損益	(15,856)	31,097
兌換差額	11,456	(12,311)
支付之福利	(77,137)	(50,636)
前期服務成本	(6,106)	-
清償	(846)	(211,195)
其他	(4,244)	210,867
	3,384,846	3,344,530
轉列待出售非流動資產	-	1,434
	$ 3,384,846	$ 3,345,964

(4)計畫資產公允價值之變動如下：

	102年	101年
1月1日計畫資產之公允價值	$ 696,559	$ 676,506
計畫資產預期報酬	10,725	13,667
精算損益	(1,882)	(665)
雇主之提撥金	49,166	40,394
支付之福利	(63,642)	(33,343)
合併個體減少之影響數	(3,650)	-
	687,276	696,559
轉列待出售非流動資產	-	(3,650)
	$ 687,276	$ 692,909

(5)認列於綜合損益表之費用總額：

	102年度	101年度
當期服務成本	$ 129,359	$ 120,090
利息成本	63,583	74,439
計畫資產預期報酬	(10,725)	(13,667)
精算損益	-	(132,306)
縮減或清償損益	-	142,809
當期退休金成本	$ 182,217	$ 191,365

上述費用認列於綜合損益表中之各類成本及費用明細如下：

	102年度	101年度
銷貨成本	$ 67,980	$ 84,436
推銷費用	11,506	10,222
管理費用	50,481	41,855
研發費用	52,250	54,852
	$ 182,217	$ 191,365

(6)A.本公司及國內子公司之確定福利退休計畫資產，係由台灣銀行按勞工退休基金年度投資運用計畫所定委託經營項目之比例及金額範圍內，依勞工退休基金收支保管及運用辦法第六條之項目（即存放國內外之金融機構，投資國內外上市、上櫃或私募之權益證券及投資國內外不動產之證券化商品等）辦理委託經營。該基金之運用，其每年決算分配之最低收益，不得低於依台灣當地銀行二年定期存款利率計算之收益。民國 102 年及 101 年 12 月 31 日構成總計畫資產公允價值之百分比，請詳政府公告之各年度之勞工退休基金運用報告。

整體計畫資產預期報酬率係根據歷史報酬趨勢，對義務之整體期間報酬之預測，並參考勞工退休基金監理會對勞工退休基金之運用情形，於考量最低收益不得低於當地銀行二年定期存款利率之收益之影響所作之估計。

民國 102 年及 101 年度，本公司及國內子公司計畫資產之實際報酬分別為$8,843 及$6,697。

B.大陸子公司之確定福利計劃並未提存計劃資產。

(7)有關退休金之精算假設彙總如下：

	102年度	101年度	100年
折現率	1.75%~4.5%	1.5%~4%	1.75%~4%
未來薪資增加率	3%~3.5%	2%~3.5%	0%~3.5%
計畫資產預期長期報酬率	1.75%	0%~1.75%	0%~2%

對於未來死亡率之假設係按照各國已公布的統計數字及經驗估計。

(8)經驗調整之歷史資訊如下：

	102年度	101年度
確定福利義務現值	($ 4,079,520)	($ 4,198,165)
計畫資產公允價值	687,276	696,559
計畫剩餘(短絀)	($ 3,392,244)	($ 3,501,606)
計畫負債之經驗調整	$ 12,492	($ 24,360)
計畫資產之經驗調整	($ 3,001)	($ 6,970)

(9)本集團於民國 102 年 12 月 31 日後一年內預計支付予退休計畫之提撥金為$70,621。

2.(1)自民國 94 年 7 月 1 日起，本公司及國內子公司依據「勞工退休金條例」，訂有確定提撥之退休辦法，適用於本國籍之員工。本公司及國內子公司就員工選擇適用「勞工退休金條例」所訂之勞工退休金制度部分，每月按不低於薪資總額之 6%提撥勞工退休金至勞保局員工個人帳戶，員工退休金之支付依員工個人之退休金專戶及累積收益之金額採月退休金或一次退休金方式領取。民國 102 年及 101 年度，本公司及國內子公司依上開退休金辦法認列之退休金成本分別為$253,168 及$270,201。

(2)其他海外公司依據當地政府規定之退休辦法，依當地雇員工資提撥養老保險金或退職金準備。該等公司除年度提撥外，無進一步義務。

(十八)股份基礎給付

1.截至民國 102 年及 101 年度，本公司之股份基礎給付協議如下：

協議之類型	給與日	給與數量	合約期間	既得條件
本公司第一次酬勞性員工認股權計畫	96.12.18	60,000,000	6年	(註1)
繼受乾坤第二次酬勞性員工認股權計畫	96.12.03	5,355,070 (註2)	6年	"
"	96.12.27	254,195 (註2)	6年	"

(註1)員工服務屆滿 2 年可既得 40%；服務屆滿 3 年可既得 70%；服務滿 4 年可既得 100%。

(註2)依本公司與乾坤股份轉換案之換股比例計算後之股數。

2.上述股份基礎給付協議之詳細資訊如下：

(1)本公司第一次酬勞性員工認股權計畫：

	102年度		101年度	
	認股權數量	加權平均履約價格(元)(註)	認股權數量	加權平均履約價格(元)(註)
期初流通在外認股權	15,910,798	$ 70.1	31,866,534	$ 73.0
本期給與認股權	-	-	-	-
本期執行認股權	(15,701,418)	68.4	(15,625,936)	70.8
本期放棄認股權	(209,380)	68.1	(329,800)	72.8
期末流通在外認股權(註)	-	$ -	15,910,798	$ 70.1
期末可執行認股權	-		15,910,798	

(註)期末加權平均行使價格係作員工認股權辦理之規定，按普通股變動比例調整。

(2)繼受乾坤第二次酬勞性員工認股權計畫之詳細資訊如下：

	102年度		101年度	
	認股權數量	加權平均履約價格(元)	認股權數量	加權平均履約價格(元)(註)
期初流通在外認股權	642,079	$ 36.59	2,810,326	$ 38.09
本期給與認股權	-	-	-	-
本期執行認股權	(641,922)	35.76	(2,168,247)	37.57
本期放棄認股權	(157)	35.19	-	-
期末流通在外認股權(註)	-	$ -	642,079	$ 36.59
期末可執行認股權(註)	-		642,079	

(註)期末加權平均行使價格係作員工認股權辦理之規定，按普通股變動比例調整。

3. 民國 102 年及 101 年度執行之認股權於執行日之加權平均股價分別為 135.3 元及 92.01 元。

4. 截至民國 102 年 12 月 31 日止，本公司之股份基礎給付協議均已到期，民國 101 年 12 月 31 日及 1 月 1 日流通在外之認股權到期日及履約價格如下：

核准發行日	到期日	101年12月31日 股數	101年12月31日 履約價格（元）	101年1月1日 股數	101年1月1日 履約價格（元）
96.12.18	102.12.17	15,910,798	$ 70.1	31,866,534	$ 73.0
96.12.03	102.12.02	617,772	36.6	2,675,276	38.1
96.12.27	102.12.26	24,307	36.3	135,050	37.8

5.本公司繼受乾坤酬勞性員工認股權計畫使用 Black-Scholes 選擇權評價模式估計認股選擇權之公允價值，相關資訊如下：

協議之類型	給與日	股價（元）	履約價格（元）	預期波動率（註）	預期存續期間	預期股利率	無風險利率	每單位公允價值（元）
繼受乾坤第二次酬勞性員工認股權	96.12.03	$100.5	$41.8	40.23%	2.33年	0.00%	0.853%	$60.7591
〃	96.12.27	100.5	41.4	40.23%	2.48年	0.00%	0.877%	61.3189

(註)預期波動率係採用最近期與該認股權預期存續期間約當之期間作為樣本區間之股價，並以該期間內股票報酬率之標準差估計而得。

6.旺能(於民國 102 年 5 月 31 日與新日光合併後消減)股份基礎給付交易：

(1)旺能之股份基礎給付協議如下：

協議之類型	給與日	給與數量(股)	合約期間	既得條件
第二次員工認股權計畫	96.09.14	1,500,000	6年	屆滿2年可行使認股權25%； 屆滿3年可行使認股權50%； 屆滿4年可行使認股權75%； 屆滿5年可行使認股權100%
第三次員工認股權計畫	96.11.20	4,000,000	7年	〃
第四次員工認股權計畫	98.08.13	2,000,000	7年	〃
第五次員工認股權計畫	98.10.26	1,470,000	7年	〃
第六次員工認股權計畫	99.04.22	730,000	7年	〃
第七次員工認股權計畫	99.10.18	2,100,000	7年	〃
現金增資保留員工認購	101.05.01	1,247,000	-	立即既得
發行限制員工新股(註1)	101.10.24	2,700,000	2年	(註2)

(註 1)旺能發行之限制員工權利新股，於既得期間內不得轉讓，惟未限制投票權及參與股利分配之權利。員工於既得期間內離職，須返還股票，惟無須返還已取得之股利。

(註 2)屆滿一年及二年且年度考績為優良者之服務可取得受領新股權利累計比例分別為 50%及 100%。

(2)上述認股權計畫之詳細資訊如下：

	101年度	
	認股權數量	加權平均履約價格(元)
期初流通在外認股權	8,191,000	$ 60.77
本期給與認股權	-	-
無償配股增發或調整認股股數	-	-
本期放棄認股權	(1,711,000)	59.71
本期執行認股權	-	-
本期逾期失效認股權	-	-
期末流通在外認股權	6,480,000	57.50
期末可執行認股權	4,264,750	61.08

(3)截至民國 101 年 12 月 31 日及 101 年 1 月 1 日止，流通在外之認股權，履約價格區間分別為 28.3 元~61.7 元及 29.6 元~85 元，加權平均剩餘合約期間分別如下：

協議之類型	101年12月31日
第二次員工認股權計畫	0.70年
第三次員工認股權計畫	1.89年
第四次員工認股權計畫	3.62年
第五次員工認股權計畫	3.82年
第六次員工認股權計畫	4.31年
第七次員工認股權計畫	4.80年
協議之類型	101年1月1日
第二次員工認股權計畫	1.70年
第三次員工認股權計畫	2.89年
第四次員工認股權計畫	4.62年
第五次員工認股權計畫	4.82年
第六次員工認股權計畫	5.31年
第七次員工認股權計畫	5.80年

(4)旺能給與之股份基礎給付交易使用 Black-Scholes 選擇權評價模式估計認股選擇權之公允價值，相關資訊如下：

協議之類型	給與日	股價（元）	履約價格（元）	預期波動率(註)	預期存續期間	預期股利率	無風險利率	每單位公允價值（元）
第二次	96.09.14	$42.46	$ 40	60.26%	4.75年	0%	2.39%	$22.62
第三次	96.11.20	43.25	160	59.57%	5.25年	0%	2.57%	9.98
第四次	98.08.13	42.85	42	56.39%	5.25年	0%	1.27%	21.60
第五次	98.10.26	40.70	48.4	54.60%	5.25年	0%	1.16%	17.85
第六次	99.04.22	53.64	53.3	37.18%	5.25年	0%	1.01%	18.77
第七次	99.10.18	58.88	65.6	32.82%	5.25年	0%	0.90%	16.01
現金增資保留員工認購	101.05.01	18.99	14.7	53.61%	0.01年	0%	0.71%	4.29
限制員工權利新股	101.10.24	11.65	-	-	2.00年	-	-	11.65

(註)預期波動率係採用最近期與該認股權預期存續期間約當之期間作為樣本區間之股價，並以該期間內股票報酬率之標準差估計而得。

7.子公司新能微股份基礎給付交易：

(1)民國 102 年及 101 年度，新能微之股份基礎給付協議如下：

協議之類型	給與日	給與數量	合約期間	既得條件
第一次酬勞員工認股權計畫	98.11.25	572,600	8年	員工服務屆滿2年可既得50% 服務屆滿3年可既得75%； 服務屆滿4年可既得100%；
第二次酬勞員工認股權計畫	99.04.30	590,000	8年	〃
第三次酬勞員工認股權計畫	99.12.21	388,000	8年	〃
第四次酬勞員工認股權計畫	100.12.21	1,299,400	8年	〃
第五次酬勞員工認股權計畫	101.12.10	847,000	8年	〃
第六次酬勞員工認股權計畫	102.03.11	155,000	8年	〃
第七次酬勞員工認股權計畫	102.07.29	40,000	8年	〃
第八次酬勞員工認股權計畫	102.10.28	65,000	8年	〃

(2)新能微股份基礎給付協議之詳細資訊如下：

	102年度		101年度	
	數量	加權平均履約價格（元）	數量	加權平均履約價格（元）
期初流通在外認股權	2,605,400	$ 10	2,372,400	$ 10
本期給與認股權	260,000	10	847,000	10
本期執行認股權	-	-	-	-
本期放棄認股權	(242,000)	10	(614,000)	10
期末流通在外認股權	2,623,400	$ 10	2,605,400	$ 10
期末可執行認股權	1,062,950		422,000	

(3)資產負債表日流通在外之認股權到期日及履約價格如下：

		102年12月31日		101年12月31日	
核准發行日	到期日	股數	履約價格（元）	股數	履約價格（元）
98.11.25	106.11.24	317,000	$ 10	319,000	$ 10
99.04.30	107.04.29	157,000	10	197,000	10
99.12.21	107.12.20	328,000	10	328,000	10
100.12.21	108.12.20	764,400	10	914,400	10
101.12.10	109.12.09	797,000	10	847,000	10
102.03.11	110.03.10	155,000	10	-	-
102.07.29	110.07.28	40,000	10	-	-
102.10.28	110.10.27	65,000	10	-	-

		101年1月1日	
核准發行日	到期日	股數	履約價格（元）
98.11.25	106.11.24	418,000	$ 10
99.04.30	107.04.29	487,000	10
99.12.21	107.12.20	328,000	10
100.12.21	108.12.20	1,139,400	10

(4)新能微給予之股份基礎給付交易係採 Black-Scholes 選擇權評價模式估計認股選擇權之公允價值，相關資訊如下：

協議之類型	給與日	股價（元）	履約價格（元）	預期波動率（註）	預期存續期間	預期股利率	無風險利率	每單位公允價值（元）
第一次	98.11.25	$3.49	$10	55.50%	5.375年	0%	1.25%	$0.8315
第二次	99.04.30	5.27	10	51.68%	5.38 年	0%	1.30%	1.5746
第三次	99.12.21	6.87	10	48.62%	5.38 年	0%	1.13%	2.3217
第四次	100.12.21	4.81	10	50.18%	5.38 年	0%	1.09%	1.2495
第五次	101.12.10	2.85	10	47.48%	5.38 年	0%	1.00%	0.3624
第六次	102.03.11	2.79	10	49.57%	5.38 年	0%	1.19%	0.3984
第七次	102.07.29	1.44	10	47.81%	5.38 年	0%	1.23%	0.0707
第八次	102.10.28	1.46	10	46.28%	5.38 年	0%	1.31%	0.0632

(註)預期波動率係採用最近期與該認股權預期存續期間約當之期間作為樣本區間之股價，並以該期間內股票報酬率之標準差估計而得。

8.本集團因股份基礎給付產生之費用如下：

	102年度	101年度
權益交割	$ 1,278	$ 4,725
現金交割	-	-
合計	$ 1,278	$ 4,725

(十九)普通股股本

1.依本公司章程規定，本公司額定股本總額為2,700,000仟股(含100,000仟股供員工認股權憑證認購使用)，截至民國102年12月31日止，發行流通在外股數為普通股2,437,543仟股，每股面額新台幣10元。

本公司普通股期初與期末流通在外股數調節如下：

	102年度(註)	101年度(註)
1月1日	2,421,178	2,403,397
員工執行認股權	16,365	17,781
12月31日	2,437,543	2,421,178

註：單位為仟股

2.本公司於民國93年12月20日經董事會決議，通過本公司股東以其持有本公司之普通股股份80,000仟股，發行海外存託憑證16,000仟單位，並經行政院金融監督管理委員會證券期貨局核准在案。每單位海外存託憑證表彰五股本公司已發行流通在外普通股，並於民國94年3月29日於盧森堡證券交易所掛牌買賣，發行金額共計美金134,666仟元。本次海外存託憑證發行相關之普通股股份係以本公司既有之股份發行，故對於本公司之普通股股權未有稀釋之影響。海外存託憑證之主要約定事項如下：

(1)表決權之行使

海外存託憑證持有人得依據存託契約及中華民國法令之相關規定行使其海外存託憑證所表彰本公司普通股之表決權。

(2)海外存託憑證兌回方式

海外存託憑證發行後，海外存託憑證持有人依中華民國相關法令及存託契約規定請求兌回所持有之海外存託憑證時，得由海外存託機關將海外存託憑證所表彰之原有價證券過戶予請求兌回人，或由存託機構將海外存託憑證所表彰之有價證券在中華民國境內股票市場出售，其所得價金之給付應依中華民國相關法令及存託契約規定辦理。

(3)股利分派、新股優先認購權及其他權益

海外存託憑證持有人與普通股股東享有同等之股利分配、其他配股權利及新股優先認購權。

(4)經歷年盈餘轉增資，截至民國 102 年 12 月 31 日止，該海外存託憑證尚有 1,200 仟單位流通在外，其表彰本公司普通股數計 6,000 仟股。

(二十)資本公積

依公司法規定，超過票面金額發行股票所得之溢額及受領贈與之所得之資本公積，除得用於彌補虧損外，按股東原有股份之比例發給新股或現金。另依證券交易法之相關規定，以上開資本公積撥充資本時，每年以其合計數不超過實收資本額百分之十為限。公司非於盈餘公積填補資本虧損仍有不足時，不得以資本公積補充之。

(二十一)保留盈餘

1.依本公司章程之規定，每年決算後如有盈餘，依下列順序分派之：

(1)提繳稅捐。

(2)彌補虧損。

(3)提存百分之十為法定盈餘公積。

(4)於必要時依相關法令之規定提列或迴轉特別盈餘公積。

(5)其餘盈餘分配就(1)至(4)項規定後之數額，加計期初未分配盈餘數額後，由股東會決議當年度分配數額，依下列百分比分派之：

a.董事酬勞：當年度分配數額百分之一以下。

b.員工紅利：當年度分配數額至少百分之三。員工紅利以股票股利發放時，其對象得包括符合一定條件之從屬公司員工，相關辦法授權董事會或其授權人訂定之。

c.股東紅利：當年度分配數額扣除前二款後之數額。

2.本公司股利政策如下：因本公司所處環境多變，企業生命週期正值穩定成長階段，為考量健全公司財務結構、營運盈餘之狀況及未來擴展營運規模之需要，擬採剩餘股利政策。董事會擬具之盈餘分派議案，以截至本期可分配盈餘中至少提撥百分之五十為股東紅利，其中現金股利之分派以不低於股東紅利百分之五。

3.法定盈餘公積除彌補公司虧損及按股東原有股份之比例發給新股或現金外，不得使用之，惟發給新股或現金者，以該項公積超過實收資本額百分之二十五之部分為限。

4.(1)本公司分派盈餘時，依法令規定須就當年度資產負債表日之其他權益項目借方餘額提列特別盈餘公積始得分派，俟後其他權益項

目借方餘額迴轉時，迴轉金額得列入可供分派盈餘中。

(2)首次採用 IFRSs 時，依 101 年 4 月 6 日金管證發字第 1010012865 號函提列之特別盈餘公積，本公司於嗣後使用、處分或重分類相關資產時，就原提列特別盈餘公積之比例予以迴轉，前述相關資產若為投資性不動產時，屬土地部分於處分或重分類時迴轉，屬土地以外之部分，則於使用期間逐期迴轉。

5.(1)本公司於民國 102 年 6 月 7 日及民國 101 年 6 月 19 日，經股東會決議通過民國 101 年度及 100 年度盈餘分派案如下：

	101年度		100年度	
	金額(註1)	每股股利(元)	金額(註2)	每股股利(元)
提列法定盈餘公積	$1,610,954		$1,099,103	
提列(迴轉)特別盈餘公積	1,918,413		(3,167,470)	
分配股東現金股利	12,843,222	$5.29101501	8,417,359	$3.49448218

(註1)經股東會決議配發員工現金紅利$2,047,925 及董事酬勞$30,400。

(註2)經股東會決議配發員工現金紅利$1,536,340 及董監酬勞$16,700。

本公司民國 101 年度盈餘分派議案業經股東會通過，故本財務報告業已反映此應付股利。董事會通過擬議及股東會決議盈餘分派金額一致，可至公開資訊觀測站查詢。

(2)本公司於民國 103 年 3 月 11 日經董事會提議民國 102 年度盈餘指撥分派案如下：

	102年度	
	金額(註)	每股股利(元)
提列法定盈餘公積	$ 1,777,620	
迴轉特別盈餘公積	($ 3,546,949)	
分配股東現金股利	$14,137,751	$ 5.8

(註)經董事會決議配發員工現金紅利$2,492,438 及董事酬勞$30,400。

前述民國 102 年度盈餘指撥分派案，截至民國 103 年 3 月 11 日止，尚未經股東會決議。

6.本集團民國 102 年及 101 年度員工紅利估列金額分別為$3,333,446 及$2,784,538；董事酬勞估列金額分別為$32,182 及$26,878，係以截至當期考量法定盈餘公積等因素後，在章程所定成數範圍內按一定比率估列；配發股票紅利之股數計算基礎係依據次年度股東會決議日前一日之收盤價並考量除權除息之影響。惟若董事會決議配發金額與估列數有重大差異則追溯調整當年度損益金額，嗣後股東會決議實際配發金額與估列數有差異時，則列為次年度之損益。本公司民國 101 年度盈餘實際分配之情形如上段所述，且經股東會決議之民國 101 年度員工紅利與董監酬勞與民國 101 年度財務報表認列之差異為$8,600，主要係董監酬勞，已調整民國 102 年度之損益。

(二十二)營業收入

	102年度	101年度
銷貨收入	$ 174,784,759	$ 172,871,380
勞務收入	3,487,900	3,210,274
合計	178,272,659	176,081,654
減：屬停業單位之營業收入	(1,219,537)	(4,321,730)
	$ 177,053,122	$ 171,759,924

(二十三)營業成本

	102年度	101年度
銷貨成本	$ 131,435,877	$ 133,312,755
勞務成本	2,247,980	1,895,062
合計	133,683,857	135,207,817
減：屬停業單位之營業成本	(1,650,665)	(5,546,129)
	$ 132,033,192	$ 129,661,688

(二十四)其他收入

	102年度	101年度
利息收入	$ 724,410	$ 946,306
股利收入	140,180	55,814
租金收入	188,506	166,234
其他收入-其他	2,031,330	2,600,167
	3,084,426	3,768,521
減：屬停業單位之其他收入	(48,285)	(116,065)
	$ 3,036,141	$ 3,652,456

(二十五)其他利益及損失

	102年度	101年度
處分投資(損失)利益	($ 400,298)	$ 775,815
淨外幣兌換利益	210,444	69,286
處分不動產、廠房及設備損失	(9,303)	(1,306)
透過損益按公允價值衡量之金融資產/負債利益(損失)	56,480	(13,065)
什項支出	(611,556)	(500,144)
	(754,233)	330,586
減：屬停業單位之其他利益及損失	1,435	25,994
合計	($ 752,798)	$ 356,580

(二十六)財務成本

	102年度	101年度
利息費用	$ 242,701	$ 470,905
現金流量避險有效而自權益轉列之利益	(28,260)	(141,916)
	214,441	328,989
減：屬停業單位之財務成本	(38,482)	(78,805)
	$ 175,959	$ 250,184

(二十七)費用性質之額外資訊

	102年度	101年度
製成品及在製品存貨之變動及耗用之原料物料	$ 97,875,265	$ 99,307,608
員工福利費用	29,397,783	26,154,420
不動產、廠房及設備折舊費用	7,123,284	6,500,787
無形資產攤銷費用	1,114,557	829,506
運輸費用	1,705,979	1,613,376
廣告費用	966,585	1,120,694
營業租賃租金	318,336	519,966
其他費用	20,973,241	24,692,230
營業成本及營業費用	159,475,030	160,738,587
減：屬停業單位之營業成本及營業費用	(1,930,290)	(6,282,615)
	$ 157,544,740	$ 154,455,972

(二十八)員工福利費用

	102年度	101年度
薪資費用	$ 22,536,768	$ 20,120,363
員工分紅及董監酬勞費用	3,376,186	2,811,416
勞健保費用	2,099,103	1,834,248
退休金費用	468,550	484,892
其他用人費用	917,176	903,501
	$ 29,397,783	$ 26,154,420

(二十九)所得稅

1.所得稅費用

(1)所得稅費用組成部分:

	102年度	101年度
當期所得稅：		
當期所得產生之所得稅	$ 2,927,085	$ 2,825,711
以前年度所得稅高低估	(263,072)	(266,916)
當期所得稅總額	2,664,013	2,558,795
遞延所得稅：		
暫時性差異之原始產生及迴轉	933,500	377,584
虧損扣抵之原始產生及迴轉	(2,557)	207,540
遞延所得稅總額	930,943	585,124
所得稅費用	$ 3,594,956	$ 3,143,919
減：停業單位之所得稅費用	(13,170)	14,480
	$ 3,581,786	$ 3,158,399

(2)與其他綜合損益相關之所得稅金額:

	102年度	101年度
備供出售金融資產公允價值變動	($ 3,142)	($ 22,965)
國外營運機構換算差額	268,720	(352,502)
現金流量避險	(7,451)	(1,184)
	$ 258,127	($ 376,651)

2.所得稅費用與會計利潤關係

	102年度	101年度
稅前淨利按法定稅率計算之所得稅	$ 6,435,610	$ 5,914,285
按稅法規定剔除項目之所得稅影響數	(2,289,852)	(1,409,987)
投資抵減之所得稅影響數	(307,942)	(1,085,776)
虧損扣抵之所得稅影響數	20,212	(7,687)
以前年度所得稅高低估數	(263,072)	(266,916)
所得稅費用	3,594,956	3,143,919
減：屬停業單位之所得稅費用	(13,170)	14,480
	$ 3,581,786	$ 3,158,399

3.因暫時性差異、虧損扣抵及投資抵減而產生之各遞延所得稅資產或負債金額如下：

	102年度				
	1月1日	認列於損益	認列於其他綜合淨利	認列於權益	12月31日
暫時性差異：					
-遞延所得稅資產:					
備抵存貨呆滯損失	$ 150,646	$ 5,543	$ -	$ -	$ 156,189
投資抵減	44,810	(21,313)	-	-	23,497
應付退休金	768,109	(37,000)	-	-	731,109
資產減損	224,176	(178,293)	-	-	45,883
虧損扣抵	1,429	2,557	-	-	3,986
折舊費用財稅差	740,196	443,110	-	-	1,183,306
其他	507,555	636,664	-	-	1,144,219
小計	$ 2,436,921	$ 851,268	$ -	$ -	$ 3,288,189
-遞延所得稅負債:					
長期股權投資	($ 4,708,630)	($ 1,005,302)	($ 258,127)	$ -	($ 5,972,059)
土地增值稅	(119,862)	-	-	-	(119,862)
其他	(562,983)	(776,909)	-	-	(1,339,892)
小計	($ 5,391,475)	($ 1,782,211)	($ 258,127)	$ -	($ 7,431,813)
合計	($ 2,954,554)	($ 930,943)	($ 258,127)	$ -	($ 4,143,624)

	101年度				
	1月1日	認列於損益	認列於其他綜合淨利	認列於權益	12月31日
暫時性差異：					
-遞延所得稅資產:					
備抵存貨呆滯損失	$ 231,252	($ 80,606)	$ -	$ -	$ 150,646
投資抵減	183,498	(138,688)	-	-	44,810
應付退休金	361,675	406,434	-	-	768,109
資產減損	258,217	(34,041)	-	-	224,176
虧損扣抵	208,969	(207,540)	-	-	1,429
折舊費用財稅差	805,154	(64,958)	-	-	740,196
其他	458,331	49,224	-	-	507,555
小計	$ 2,507,096	($ 70,175)	$ -	$ -	$ 2,436,921
-遞延所得稅負債:					
長期股權投資	($ 5,014,856)	($ 70,425)	$ 376,651	$ -	($ 4,708,630)
土地增值稅	(119,862)	-	-	-	(119,862)
其他	(118,459)	(444,524)	-	-	(562,983)
小計	($ 5,253,177)	($ 514,949)	$ 376,651	$ -	($ 5,391,475)
合計	($ 2,746,081)	($ 585,124)	$ 376,651	$ -	($ 2,954,554)

4. 本公司依據產業創新條例及廢止前促進產業升級條例之規定，可享有之投資抵減明細及未認列為遞延所得稅資產之相關金額如下：

102年12月31日

抵減項目	尚未抵減餘額	未認列遞延所得稅資產部分	最後抵減年度
購置自動化設備及技術	$ 1,141	$ 281	103
人才培訓	109	109	102
投資新興重要策略產業	408,072	385,435	105
	$ 409,322	$ 385,825	

101年12月31日

抵減項目	尚未抵減餘額	未認列遞延所得稅資產部分	最後抵減年度
研究與發展支出	$ 827,152	$ 782,863	102
購置自動化設備及技術	676	233	103
人才培訓	3,308	3,230	102
	$ 831,136	$ 786,326	

101年1月1日

抵減項目	尚未抵減餘額	未認列遞延所得稅資產部分	最後抵減年度
研究與發展支出	$ 1,440,259	$ 1,262,575	102
購置自動化設備及技術	14,585	9,820	103
人才培訓	6,507	5,458	102
	$ 1,461,351	$ 1,277,853	

5. 本公司尚未使用之虧損扣抵損失金額之有效期限及未認列遞延所得稅資產相關損失金額如下：

102年12月31日

發生年度	申報數/核定數	尚未抵減損失金額	未認列遞延所得稅資產損失金額	最後扣抵年度
96-102	$ 8,028,877	$ 7,998,841	$ 7,981,567	112

101年12月31日

發生年度	申報數/核定數	尚未抵減損失金額	未認列遞延所得稅資產損失金額	最後扣抵年度
96-101	$ 7,775,307	$ 7,747,179	$ 7,738,772	111

101年1月1日

發生年度	申報數/核定數	尚未抵減損失金額	未認列遞延所得稅資產損失金額	最後扣抵年度
95-100	$ 3,265,317	$ 3,265,317	$ 1,686,991	110

6.未認列為遞延所得稅資產之可減除暫時性差異：

	102年12月31日	101年12月31日	101年1月1日
可減除暫時性差異	$ 1,998,799	$ 2,529,468	$ 1,690,239

7.本公司並未就若干子公司投資相關之應課稅暫時性差異認列遞延所得稅負債，民國 102 年 12 月 31 日、101 年 12 月 31 日及 101 年 1 月 1 日之未認列之遞延所得稅負債之暫時性差異金額分別為$143,317,539、$125,433,932 及$108,597,192。

8.本公司及國內子公司營利事業所得稅核定情形如下：

	核 定 情 形
本公司	核定至100年度
旺能	核定至99年度
展茂、台達資本、乾坤、達創、新能微、達爾及宏道	核定至100年度
台達自働化及台達綠生活	101年度新設立，尚未核定
先達	102年度新設立，尚未核定

9.未分配盈餘相關資訊

	102年12月31日	101年12月31日	101年1月1日
86年度以前	$ 685,952	$ 685,952	$ 685,952
87年度以後	24,526,376	23,122,743	15,141,778
	$ 25,212,328	$ 23,808,695	$ 15,827,730

10.本公司有關股東可扣抵稅額及預計可扣抵稅額比率如下：

	102年12月31日	101年12月31日	101年1月1日
(1)可扣抵稅額帳戶餘額	$ 1,074,283	$ 489,796	$ 131,759
		102年度(預計)	101年度(實際)
(2)盈餘分配之稅額扣抵比率		4.38%	5.12%

(三十)每股盈餘

	102 年 度		
	稅後金額	加權平均流通在外股數(仟股)	每股盈餘(元)
基本每股盈餘			
歸屬於母公司普通股股東繼續營業單位之本期淨利	$17,244,431	2,427,935	$ 7.10
歸屬於母公司停業單位之本期淨利	531,771	2,427,935	0.22
歸屬於母公司普通股股東之本期淨利	$17,776,202	2,427,935	$ 7.32
稀釋每股盈餘			
歸屬於母公司普通股股東繼續營業單位之本期淨利	$17,244,431	2,427,935	
具稀釋作用之潛在普通股之影響:			
員工認股權憑證	-	4,612	
員工分紅	-	23,763	
歸屬於母公司普通股股東繼續營業單位之本期淨利潛在普通股之影響	17,244,431	2,456,310	$ 7.02
歸屬於母公司停業單位之本期淨利	531,771	2,456,310	0.22
歸屬於母公司普通股股東之本期淨利加潛在普通股之影響	$17,776,202	2,456,310	$ 7.24

	101 年 度		
	稅後金額	加權平均流通在外股數(仟股)	每股盈餘(元)
基本每股盈餘			
歸屬於母公司普通股股東繼續營業單位之本期淨利	$ 16,648,901	2,410,764	$ 6.90
歸屬於母公司停業單位之本期淨損	(1,865,517)	2,410,764	(0.77)
歸屬於母公司普通股股東之本期淨利	$ 14,783,384	2,410,764	$ 6.13
稀釋每股盈餘			
歸屬於母公司普通股股東繼續營業單位之本期淨利	$ 16,648,901	2,410,764	
具稀釋作用之潛在普通股之影響:			
員工認股權憑證	-	6,573	
員工分紅	-	31,024	
歸屬於母公司普通股股東繼續營業單位之本期淨利潛在普通股之影響	16,648,901	2,448,361	$ 6.80
歸屬於母公司停業單位之本期淨損	(1,865,517)	2,448,361	(0.76)
歸屬於母公司普通股股東之本期淨利加潛在普通股之影響	$ 14,783,384	2,448,361	$ 6.04

(三十一)企業合併

1.本集團於民國 102 年及 101 年度進行下列購併事項：

(1)本公司於民國 100 年度計以現金$2,710,152 取得展茂 99.97%股權，依現金增資認購合約及相關法令之規定，本公司至展茂重整完成後重新召開股東會改選董監前，對其尚無控制力及重大影響力；而展茂於民國 101 年 4 月 5 日經台灣桃園地方法院核發 96 年度整字第 1 號民事裁定確定證明書，並於民國 101 年 6 月 1 日由重整人暨重整監督人聯席會召開重整後股東臨時會選任董事及監察人，由本公司當選所有董事席次取得展茂控制力，故自該日起將展茂新增併入合併個體。

(2)本集團透過 DIH 於民國 102 年 1 月 3 日以現金$43,560 購入 Vivitek 100%股權，並取得對 Vivitek 之控制，該公司在美國經營投影機等產品及材料之買賣。本集團預期收購後可加強在此等市場之地位，並預期透過經濟規模降低成本。

(3)本集團透過 DIH 於民國 102 年度以現金$447,375 向關聯企業 DET 購入其所持有 DGSG 54.83%股權，並取得對 DGSG 之控制，本集團預期收購後可提升中國大陸市場獲利。

(4)本集團於民國 102 年度設立子公司先達工控後，與先達科技股份有限公司(以下簡稱「先達科技」)簽訂資產買賣協議，向先達科技收購存貨、設備、軟體等資產及現有客戶之所有權及義務，本集團預期收購後可加強工業自動化相關產品競爭力。

2.收購展茂、Vivitek、DGSG 及先達科技資產所支付之對價、所取得之資產和承擔之負債在收購日之公允價值資訊如下：

	102年度	101年度
收購對價		
現金	$ 640,935	$ -
先前已持有展茂之權益於收購日之公允價值(帳列備供出售金融資產-非流動)	-	2,710,152
非控制權益公允價值	363,282	820
	1,004,217	2,710,972
取得可辨認資產及承擔負債之公允價值		
現金	35,092	101,788
應收帳款	85,466	-
其他流動資產	2,404	2,918
存貨	75,851	-
採用權益法之投資	399,930	-
不動產、廠房及設備	8,161	1,324,614
商譽	6,287	13,793
其他非流動資產	548,495	1,275,575
銀行借款	(49,441)	-
應付帳款	(57,130)	-
其他流動負債	(24,362)	(2,916)
其他非流動負債	(18,865)	(4,800)
可辨認淨資產總額	1,011,888	2,710,972
廉價購買利益(帳列其他收入)	($ 7,671)	$ -

3.自收購 Vivitek、DGSG 及先達科技資產起，該等公司之營業收入及稅前淨利分別為$691,727 及$58,606。若假設該等公司自民國 101 年 1 月 1 日即已納入合併，則本集團之營業收入及稅前淨利將分別為：

	102年度	101年度
營業收入	$ 177,096,000	$ 172,295,516
稅前淨利	22,498,245	21,855,385

(三十二)非現金交易

不影響現金流量之籌資活動：

	102年度	101年度
已宣告尚未發放之非控制權益現金股利	$ -	$ 50,541

七、關係人交易

(一)與關係人間重大交易事項

1.商品之銷售

	102年度	101年度
商品銷售：		
- 關聯企業	$ 3,793,085	$ 4,217,205
- 其他關係人	1,220,921	809,087
減：屬停業單位之商品銷售	-	(454,298)
總計	$ 5,014,006	$ 4,571,994

本集團對關係人之銷貨，無其他同類型交易可資比較，係按約定銷售價格及條件辦理。

2.商品之購買

	102年度	101年度
商品購買:		
- 關聯企業	$ 830,559	$ 592,380
- 其他關係人	49,784	30,761
減：屬停業單位之商品購買	-	-
總計	$ 880,343	$ 623,141

本集團對關係人之進貨，無其他同類型交易可資比較，係按約定進貨價格及條件辦理。

3.銷售商品之期末餘額

	102年12月31日	101年12月31日	101年1月1日
應收關係人款項:			
- 關聯企業	$ 898,335	$ 1,068,676	$ 683,412
- 其他關係人	184,993	276,868	133,044
- 轉列待出售非流動資產	-	(113,667)	-
總計	$ 1,083,328	$ 1,231,877	$ 816,456

應收關係人款項主要來自銷售商品之款項於銷售日後 70~105 天到期。該應收款項並無抵押及附息。應收關係人款項並未提列負債準備。

4.購買商品之期末餘額

	102年12月31日	101年12月31日	101年1月1日
應付關係人款項:			
- 關聯企業	$ 178,224	$ 173,534	$ 113,137
- 其他關係人	8,864	8,933	5,237
	$ 187,088	$ 182,467	$ 118,374

應付關係人款項主要來自進貨交易，並在購貨日後 70 天到期。該應付款項並無附息。

5.其他期末餘額

	102年12月31日	101年12月31日	101年1月1日
其他應收關係人款項:			
- 關聯企業	$ 153,190	$ 227,852	$ 145,770
- 其他關係人	4,380	3,087	2,800
	$ 157,570	$ 230,939	$ 148,570

主係應收代墊款項。

6.財產交易

本集團於民國 102 年間以$450,000 向關聯企業購買 Delta Greentech SGP Pte. Ltd. 54.83%股權，截至民國 102 年 12 月 31 日止，相關價款業已付清。

(二)主要管理階層薪酬資訊

	102年度	101年度
薪資及其他短期員工福利	$ 432,759	$ 353,829

八、質押之資產

本集團之資產提供擔保明細如下：

資產名稱	帳面價值 102年12月31日	帳面價值 101年12月31日	帳面價值 101年1月1日	擔保用途
不動產、廠房及設備	$ -	$ 3,095,745	$ 2,794,609	長期借款
其他非流動資產				
-預付設備款	-	101,709	-	長期借款
銀行存款及定期存款（表列其他流動資產及其他非流動資產）	4,021	3,862	100,446	關稅保付之擔保
銀行存款(表列其他流動資產)	-	225	20,000	請求假處分及假扣押之擔保
定期存款(表列其他流動資產)	52,754	39,849	24,163	投標之押標金及履約保證
	$ 56,775	$ 3,241,390	$ 2,939,218	

九、重大或有負債及未認列之合約承諾

(一)或有事項

無此情形。

(二)承諾事項

1.已簽約但尚未發生之資本支出

	102年12月31日	101年12月31日	101年1月1日
不動產、廠房及設備	$ 466,857	$ 1,910,736	$ 3,816,412

2.營業租賃協議

不可取消營業租賃之未來最低應付租賃給付總額如下：

	102年12月31日	101年12月31日	101年1月1日
不超過1年	$ 80,035	$ 144,973	$ 174,261
超過1年但不超過5年	156,240	120,812	170,265
超過5年	22,672	27,206	31,741
總計	$ 258,947	$ 292,991	$ 376,267

十、重大之災害損失

無此情形。

十一、重大之期後事項

本公司於民國 103 年 3 月 11 日經董事會通過以下重大期後事項：

(一)本公司擬依企業併購法第 19 條規定，與持股 100.00%之子公司-台達自働化進行合併，合併後台達自働化為消滅公司，本公司為存續公司，合併基準日暫定為民國 103 年 4 月 1 日。

(二)因應業務需要，本公司擬於桃園龜山工業區增建桃園五廠，興建工程總價暫估為新台幣 11 億元(不含購地成本)，建廠所需土地已於民國 102 年 7 月 29 日經董事會決議購入。

(三)子公司 DIH 暫擬以美金 12,931 仟元向關聯企業 Delta Greentech International Holding Limited 購買孫公司 Delta Greentech SGP Pte. Ltd. 剩餘 45.17%股權，以間接取得另一孫公司中達電通約 3.71%股權；並暫擬以美金 87,121 仟元向 LOMBARD International PCC Limited 購買 Boom Treasure Limited 100%之股權，以間接取得中達電通約 25%之股權。

十二、其他

(一)資本管理

本集團(包括待出售處分群組)資本管理之最主要目標，係確認維持健全之信用評等及良好之資本比例，以支持企業營運及股東權益之極大化。

(二)金融工具

1.金融工具公允價值資訊

本集團以攤銷後成本衡量之金融工具(包括應收票據、應收帳款(含關係人)、其他應收款(含關係人)、短期借款、應付帳款(含關係人)及其他應付款)的帳面金額係公允價值之合理近似值，長期借款(包含一年或一營業週期內到期部分)之利率因與市場利率接近，故其帳面金額應屬估計公允價值之合理基礎，另以公允價值衡量之金融工具的公允價值資訊請詳附註十二(三)。

2.財務風險管理政策

本集團日常營運受多項財務風險之影響，包含市場風險(包括匯率風險、利率風險、及價格風險)、信用風險及流動性風險。本集團整體風險管理政策著重於金融市場的不可預測事項，並尋求可降低對本集團財務狀況及財務績效之潛在不利影響。本集團使用多項衍生金融工具以規避特定暴險，請詳附註六(二)、(五) 及(十五)。

3.重大財務風險之性質及程度

(1)市場風險

匯率風險

- 本集團係跨國營運，因此受多種不同貨幣所產生之匯率風險，主要為美元、人民幣及歐元。相關匯率風險來自未來之商業交易、已認列之資產與負債，及對國外營運機構之淨投資。
- 本集團管理階層已訂定政策，規定集團內各公司管理相對其功能性貨幣之匯率風險。集團內各公司應透過集團財務部就其整體匯率風險進行避險。為管理來自未來商業交易及已認列資產與負債之匯率風險，集團內各公司透過集團財務部採用遠期外匯合約進行。
- 本集團運用遠期外匯合約/遠匯買賣交易等衍生性金融商品，規避已認列之外幣資產或負債或高度很有可能發生之預期交易，以降低匯率波動所產生之公平價值風險及現金流量風險。並隨時監測匯率波動，設置停損點，以降低匯率風險。
- 本集團從事之業務涉及若干非功能性貨幣(本公司及部分子公司之功能性貨幣為台幣、部分子公司之功能性貨幣為美元、人民幣)，故受匯率波動之影響，具重大匯率波動影響之外幣資產及負債資訊如下：

	102年12月31日		
	外幣(仟元)	匯率	帳面金額 (新台幣)
(外幣:功能性貨幣)			
金融資產			
貨幣性項目			
美金：新台幣	$ 361,992	29.8050	$10,789,174
美金：人民幣（註）	507,266	6.0520	15,119,066
人民幣：美金（註）	1,318,179	0.1652	6,491,769
非貨幣性項目			
人民幣：美金（註）	$ 6,935,119	0.1652	$34,154,074
新台幣：美金（註）	1,811,490	0.0336	1,811,490
美金：新台幣	2,850,254	29.8050	84,951,812
泰銖：新台幣	5,848,147	0.9135	5,342,282
泰銖：美金（註）	776,215	0.0306	709,073
金融負債			
貨幣性項目			
美金：新台幣	$ 339,002	29.8050	$10,103,950
美金：日幣（註）	23,776	104.9800	708,645
美金：人民幣（註）	553,164	6.0520	16,487,063
人民幣：美金（註）	1,133,961	0.1652	5,584,532

註：由於合併個體中部份個體之功能性貨幣非為新台幣，因此於揭露時亦須予以考量，例如當某一子公司之功能性貨幣為人民幣，但有美金之外幣部位亦須列入考量。

	101年12月31日		
	外幣(仟元)	匯率	帳面金額 (新台幣)
(外幣:功能性貨幣)			
金融資產			
貨幣性項目			
美金：新台幣	$ 356,025	29.0400	$ 10,338,973
美金：人民幣(註)	439,321	6.2855	12,757,875
人民幣：美金(註)	784,824	0.1591	3,626,044
非貨幣性項目			
人民幣：美金(註)	$ 6,827,957	0.1591	$ 31,546,529
新台幣：美金(註)	1,537,846	0.0344	1,537,846
美金：新台幣	2,629,688	29.0400	76,366,142
泰銖：新台幣	4,737,280	0.9535	4,516,997
泰銖：美金(註)	1,200,849	0.0328	1,145,009
金融負債			
貨幣性項目			
美金：新台幣	$ 256,910	29.0400	$ 7,460,668
美金：日幣(註)	32,709	86.3300	949,869
美金：人民幣(註)	466,651	6.2855	13,551,534
人民幣：美金(註)	852,900	0.1591	3,940,566

註：由於合併個體中部份個體之功能性貨幣非為新台幣，因此於揭露時亦須予以考量，例如當某一子公司之功能性貨幣為人民幣，但有美金之外幣部位亦須列入考量。

	101年1月1日		
	外幣(仟元)	匯率	帳面金額 (新台幣)
(外幣:功能性貨幣)			
金融資產			
貨幣性項目			
美金：新台幣	$ 297,117	30.2750	$ 8,955,217
美金：人民幣(註)	280,444	6.3009	11,517,927
人民幣：美金(註)	1,186,512	0.1587	5,701,034
非貨幣性項目			
人民幣：美金(註)	$ 5,630,311	0.1590	$ 27,052,906
新台幣：美金(註)	1,442,845	0.0330	1,442,845
美金：新台幣	2,512,675	30.2750	76,071,247
泰銖：新台幣	3,952,955	0.9647	3,813,416
泰銖：美金(註)	1,471,449	0.0319	1,419,507
金融負債			
貨幣性項目			
美金：新台幣	$ 313,468	30.2750	$ 9,490,257
美金：日幣(註)	10,238	76.6800	309,961
美金：人民幣(註)	659,015	6.3009	19,951,666
人民幣：美金(註)	781,970	0.1587	3,757,263

註：由於合併個體中部份個體之功能性貨幣非為新台幣，因此於揭露時亦須予以考量，例如當某一子公司之功能性貨幣為人民幣，但有美金之外幣部位亦須列入考量。

	102年度		
	敏感度分析		
	變動幅度	影響損益	影響其他 綜合損益
(外幣:功能性貨幣)			
金融資產			
貨幣性項目			
美金：新台幣	1%	$ 107,892	$ -
美金：人民幣（註）	1%	151,191	-
人民幣：美金（註）	1%	64,918	-
金融負債			
貨幣性項目			
美金：新台幣	1%	$ 101,040	$ -
美金：人民幣（註）	1%	164,871	-
人民幣：美金（註）	1%	55,845	-
美金：日幣（註）	1%	7,086	-

	101年度		
	敏感度分析		
	變動幅度	影響損益	影響其他綜合損益
(外幣:功能性貨幣)			
金融資產			
貨幣性項目			
美金：新台幣	1%	$ 103,390	$ -
美金：人民幣（註）	1%	127,579	-
人民幣：美金（註）	1%	36,260	-
金融負債			
貨幣性項目			
美金：新台幣	1%	$ 74,607	$ -
美金：人民幣（註）	1%	135,515	-
人民幣：美金（註）	1%	39,406	-
美金：日幣（註）	1%	9,499	-

註：由於合併個體中部份個體之功能性貨幣非為新台幣，因此於揭露時亦須予以考量，例如當某一子公司之功能性貨幣為人民幣，但有美金之外幣部位亦須列入考量。

價格風險

- 由於本集團持有之投資於合併資產負債表中係分類為備供出售金融資產，或透過損益按公允價值衡量之金融資產，因此本集團暴露於權益工具之價格風險。為管理權益工具投資之價格風險，本集團將以分散投資組合來進行該項風險之控管。

  本集團主要投資於上市櫃及未上市櫃公司之權益工具，此等權益工具之價格會因該投資標的未來價值之不確定性而受影響。若該等權益工具價格上升或下跌 1%，而其他所有因素維持不變之情況下，對民國 102 年及 101 年度之稅後淨利因來自透過損益按公允價值衡量之權益工具之利益或損失將分別增加或減少$218 及$75；對於股東權益之影響因分類為備供出售之權益工具之利益或損失分別增加或減少$83,643 及$41,472。

利率風險

- 本集團之利率風險來自長期借款。按浮動利率發行之借款使本集團承受現金流量利率風險，部分風險被按浮動利率持有之現金及約當現金抵銷。按固定利率發行之借款則使本集團承受公允價值利率風險。本集團之借款主係為浮動利率，於民國 102 年及 101 年度，本集團按浮動利率計算之借款係以新台幣及美元計價。

- 於民國 102 年及 101 年 12 月 31 日，若借款利率增加 0.25%，在所有其他因素維持不變之情況下，民國 102 年及 101 年度之稅後淨利將分別減少$49,333 及$57,265，主要係因浮動利率借款導致利息費用增加。

(2)信用風險

A.信用風險係本集團因客戶或金融工具之交易對手無法履行合約義務而產生財務損失之風險。分述如下：

- 本集團依授信政策，集團內各營運個體於訂定付款及提出交貨之條款與條件前，須就其每一新客戶進行管理及信用風險分析。內部風險控管係透過考慮其財務狀況、過往經驗及其他因素，以評估客戶之信用品質。
- 個別風險之限額係由信用控管主管依照內部或外部之因素而制訂，並定期監控信用額度之使用。
- 對銀行及金融機構而言，僅有信用評等良好之機構，才會被接納為交易對象。
- 主要信用風險來自現金及約當現金、衍生金融工具，及存放於銀行與金融機構之存款，亦有來自顧客之信用風險，並包括尚未收現之應收帳款及已承諾之交易。

B.於民國 102 年及 101 年度止，不預期會受交易對手之不履約而產生任何重大損失。

C.本集團重大未逾期且未減損金融資產之信用品質，請詳附註六(六)說明。

(3)流動性風險

A.現金流量預測是由集團內各營運個體執行，並由集團財務部予以彙總。集團財務部監控集團流動資金需求之預測，確保其有足夠資金得以支應營運需要。

B.下表係本集團(包含待出售處分群組)之非衍生金融負債及以淨額或總額交割之衍生金融負債，按相關到期日予以分組，非衍生金融負債係依據資產負債表日至合約到期日之剩餘期間進行分析；衍生金融負債係依據資產負債表日至預期到期日之剩餘期間進行分析如下：

非衍生金融負債:

102年12月31日	1年內	1至2年內	2至5年內	5年以上
短期借款	$ 4,561,722	$ -	$ -	$ -
應付票據及帳款（含關係人）	32,816,423	-	-	-
其他應付款(含關係人)	17,533,426	-	-	-
長期借款(包含一年或一營業週期內到期)	80,379	18,749,638	78,025	-

非衍生金融負債:

101年12月31日	1年內	1至2年內	2至5年內	5年以上
短期借款	$ 6,890,912	$ -	$ -	$ -
應付帳款（含關係人）	27,599,757	-	-	-
其他應付款（含關係人）	15,248,938	-	-	-
長期借款(包含一年或一營業週期內到期)	1,553,530	16,814,064	1,530,787	-

非衍生金融負債:

101年1月1日	1年內	1至2年內	2至5年內	5年以上
短期借款	$17,599,492	$ -	$ -	$ -
應付帳款（含關係人）	30,390,112	-	-	-
其他應付款（含關係人）	14,590,427	-	-	-
長期借款(包含一年或一營業週期內到期)	857,832	21,583,957	3,278,290	-

衍生金融負債

民國102年12月31日、101年12月31日及101年1月1日本集團操作之衍生金融負債皆為1年內到期。

C.本集團並不預期到期日分析之現金流量發生時點會顯著提早，或實際金額會有顯著不同。

(三)公允價值估計

1.下表為分析以公允價值衡量之金融工具所採用之評價技術。各等級之定義如下：

第一等級：相同資產或負債於活絡市場之公開報價(未經調整)。

第二等級：除包含於第一等級之公開報價外，資產或負債直接(亦即價格)或間接（亦即由價格推導而得）可觀察之輸入值。

第三等級：非以可觀察市場資料為基礎之資產或負債之輸入值。

本集團(包含待出售處分群組)於民國 102 年 12 月 31 日、101 年 12 月 31 日及 101 年 1 月 1 日以公允價值衡量之金融資產及負債如下：

102年12月31日	第一等級	第二等級	第三等級	合計
金融資產：				
透過損益按公允價值衡量之金融資產				
權益證券	$ 21,782	$ -	$ -	$ 21,782
遠期外匯合約	-	40,987	-	40,987
可轉換公司債	19,980	109,810	-	129,790
避險之衍生金融資產	-	13,340	-	13,340
備供出售金融資產				
權益證券	7,255,613	-	1,108,688	8,364,301
	$ 7,297,375	$ 164,137	$ 1,108,688	$ 8,570,200
金融負債：				
透過損益按公允價值衡量之金融負債				
遠期外匯合約	$ -	$ 16,883	$ -	$ 16,883
避險之衍生金融負債	-	2,644	-	2,644
合計	$ -	$ 19,527	$ -	$ 19,527

101年12月31日	第一等級	第二等級	第三等級	合計
金融資產：				
透過損益按公允價值衡量之金融資產				
權益證券	$ 7,538	$ -	$ -	$ 7,538
遠期外匯合約	-	5,747	-	5,747
可轉換公司債	-	962,243	-	962,243
避險之衍生金融資產	-	39,901	-	39,901
備供出售金融資產				
權益證券	3,200,993	-	946,298	4,147,291
	$ 3,208,531	$ 1,007,891	$ 946,298	$ 5,162,720
金融負債：				
透過損益按公允價值衡量之金融負債				
遠期外匯合約	$ -	$ 26,286	$ -	$ 26,286
避險之衍生金融負債	-	17,045	-	17,045
合計	$ -	$ 43,331	$ -	$ 43,331

101年1月1日	第一等級	第二等級	第三等級	合計
金融資產：				
透過損益按公允價值衡量之金融資產				
權益證券	$ 1,181	$ -	$ -	$ 1,181
遠期外匯合約	-	1,161	-	1,161
可轉換公司債	-	2,803,667	-	2,803,667
避險之衍生金融資產	-	115,111	-	115,111
備供出售金融資產				
權益證券	936,062	-	3,527,477	4,463,539
	$ 937,243	$ 2,919,939	$ 3,527,477	$ 7,384,659
金融負債：				
透過損益按公允價值衡量之金融負債				
遠期外匯合約	$ -	$ 4,257	$ -	$ 4,257
避險之衍生金融負債	-	46,873	-	46,873
合計	$ -	$ 51,130	$ -	$ 51,130

2. 於活絡市場交易之金融工具，其公允價值係依資產負債表日之市場報價衡量。當報價可即時且定期自證券交易所、交易商、經紀商、產業、評價服務機構或監管機構取得，且該等報價係代表在正常交易之基礎下進行之實際及定期市場交易時，該市場被視為活絡市場。本集團持有金融資產之市場報價為收盤價，該等工具係屬於第一等級。第一等級之工具主要包括權益工具，其分類為透過損益按公允價值衡量之金融資產或備供出售金融資產。
3. 未在活絡市場交易之金融工具，其公允價值係利用評價技術決定。評價技術將盡可能的多利用可觀察之市場資料，並盡可能少依賴企業之特定估計。若計算一金融工具之公允價值所需之所有重大參數均為可觀察資料，則該金融工具係屬於第二等級。
4. 如一項或多項重大參數並非依可觀察市場資料取得，則該金融工具係屬於第三等級。
5. 用以評估金融工具之特定評估技術包括：
   (1)同類型工具之公開市場報價或交易商報價。
   (2)遠期外匯合約公允價值之決定係採用資產負債表日之遠期匯率折算至現值。
   (3)其他評價技術，以決定其餘金融工具之公允價值，例如現金流量折現分析。
6. 下表列示於民國 102 年 12 月 31 日、101 年 12 月 31 日及 101 年 1 月 1 日屬於第三等級金融工具之變動。

	可轉換公司債	權益證券	
	102年度	102年度	101年度
期初餘額	$ -	$ 946,298	$ 3,527,477
認列於當期損益之利益或損失	-	(42,012)	-
認列於其他綜合損益之利益或損失	-	18,247	(6,372)
本期列入合併個體	-	-	(2,710,152)
自第三等級轉出	-	(122,150)	-
本期取得	88,992	209,528	307,817
自可轉換公司債轉至權益證券	(88,992)	88,992	-
本期處分	-	-	(155,184)
匯率影響數	-	9,785	(17,288)
期末餘額	$ -	$ 1,108,688	$ 946,298

十三、附註揭露事項

(一)重大事項相關資訊

1.資金貸與他人：

編號	貸出資金之公司	貸與對象	往來項目	是否為關係人	本期最高金額(註2)	期末餘額	實際動支金額	利率區間	資金貸與性質	業務往來金額	有短期融通資金必要之原因	提列備抵呆帳金額	擔保品		對個別對象資金貸與限額	資金貸與總限額	備註
													名稱	價值			
1	Delta International Holding Ltd.	中達電子(江蘇)有限公司	其他應收款-關係人	是	$1,490,250	$1,490,250	$1,490,250	0.74685%	短期資金融通	$ -	營業週轉	$-	無	-	$6,014,518	$ 12,029,036	(註3)
1	Delta International Holding Ltd.	中達光電工業(吳江)有限公司	其他應收款-關係人	是	596,100	596,100	596,100	0.74685%	短期資金融通	-	營業週轉	-	無	-	6,014,518	12,029,036	(註3)
1	Delta International Holding Ltd.	中達電子(蕪湖)有限公司	其他應收款-關係人	是	596,100	596,100	596,100	0.74685%	短期資金融通	-	營業週轉	-	無	-	6,014,518	12,029,036	(註3)
2	Grandview Holding Limited	華騰電子科技(蘇州)有限公司	其他應收款-關係人	是	596,100	-	-	1%	短期資金融通	-	營業週轉	-	無	-	5,837,602	5,837,602	(註4)
2	Grandview Holding Limited	吳江華豐電子科技有限公司	其他應收款-關係人	是	223,538	-	-	1%	短期資金融通	-	營業週轉	-	無	-	5,837,602	5,837,602	(註4)
3	Cyntec International Limited	華騰電子科技(蘇州)有限公司	其他應收款-關係人	是	655,710	-	-	1%	短期資金融通	-	營業週轉	-	無	-	3,551,931	3,551,931	(註4)
3	Cyntec International Limited	吳江華豐電子科技有限公司	其他應收款-關係人	是	1,192,200	1,043,175	1,013,370	1%～1.18483%	短期資金融通	-	營業週轉	-	無	-	3,551,931	3,551,931	(註4)

(註 1)發行人填 0；被投資公司按公司別由阿拉伯數字 1 開始依序編號。

(註 2)本期最高餘額，係依民國 102 年 12 月 31 日止本公司向證期局公告申報之匯率換算。

(註 3)1.依 Delta International Holding Ltd.資金貸與他人作業程序規定，對每一借款人之限額依其貸與原因分別訂定如下：

有業務往來者，個別貸與金額不得超過最近一年度與其業務往來及最近期財務報表淨值之 10%孰低者。

有短期資金融通之必要者，個別貸與金額不得超過最近期財務報表淨值之 10%。

2.依 Delta International Holding Ltd.資金貸與他人作業程序規定，資金貸與總額其貸與原因分別訂定如下：
有業務往來者，總貸放金額不得超過最近期財務報表淨值之 20%。
因有短期資金融通之必要者，總融資金額不得超過最近期財務報表淨值之 20%。
貸放業務往來公司與短期資金融通與其他公司總金額合計不得超過最近期財務報表淨值之 20%。

(註 4)1.依 Grandview Holding Ltd.及 Cyntec International Limited 資金貸與他人作業程序之規定，短期融通資金與其他公司或行號時，個別融資金額不得超過本公司最近期財務報表淨值之 40%。
2.依 Grandview Holding Ltd.及 Cyntec International Limited 資金貸與他人作業程序之規定，總融資金額不得超過本公司最近財務報表淨值之 40%。

2.為他人背書保證：

編號(註1)	背書保證者公司名稱	被背書保證對象		對單一企業背書保證限額(註3)	本期最高背書保證餘額(註4)	期末背書保證餘額(註4)	實際動支金額(註4)	以財產擔保之背書保證金額	累計背書保證金額佔最近期財務報表淨值之比率	背書保證最高限額(註3)	屬母公司對子公司背書保證	屬子公司對母公司背書保證	屬對大陸地區背書保證	備註
		公司名稱	關係(註2)											
1	台達電子企業管理(上海)有限公司	中達電通股份有限公司	1	$ 249,528	$ 5,171	$ 5,171	$ 5,171	$ -	0.10	$ 499,056	-	-	Y	

(註 1)編號欄之說明如下：
1.發行人填 0。
2.被投資公司按公司別由阿拉伯數字 1 開始依序編號。

(註 2)背書保證者與被背書保證對象之關係有下列六種，標示種類即可：
1.有業務關係之公司。
2.直接持有普通股股權超過百分之五十之子公司。
3.母公司與子公司持有普通股股權合併計算超過百分之五十之被投資公司。
4.對於直接或經由子公司間接持有普通股股權超過百分之五十之母公司。
5.基於承攬工程需要之同業間依合約規定互保之公司。
6.因共同投資關係由各出資股東依其持股比例對其背書保證之公司。

(註 3)依台達電子企業管理(上海)有限公司背書保證作業程序規定，背書保證總額不得超過最近期財務報表淨值之 10%；對單一企業背書保證之限額不得超過最近期財務報表淨值之 5%。

(註 4)係依民國 102 年 12 月 31 日止本公司向證期局公告申報之匯率換算。

3.期末持有有價證券情形：(不包含投資子公司、關聯企業及合資控制部分，且帳面金額低於$100,000 者合併列示):

持有之公司	有價證券種類及名稱	與有價證券發行人之關係	帳列科目	期末				備註
				股 數	帳面金額	持股比例	公允價值	
台達電子工業股份有限公司	順達科技股份有限公司普通股	無	備供出售金融資產	9,292,459	$ 771,274	6.11	$ 771,274	-
台達電子工業股份有限公司	同欣電子股份有限公司普通股	無	備供出售金融資產	1,771,000	244,398	1.09	244,398	-
台達電子工業股份有限公司	新日光能源科技股份有限公司普通股	無	備供出售金融資產	121,524,872	5,353,171	15.95	5,353,171	-
台達電子工業股份有限公司	Delta America Ltd.特別股	無	以成本衡量之金融資產-非流動	2,100,000	103,064	特別股	103,064	-
台達電子工業股份有限公司	普訊創業投資股份有限公司等	無			443,768		443,768	-
Delta International Holding Ltd.	Solarflare Communications, Inc.特別股	無	備供出售金融資產	9,547,235	284,555	4.72	284,555	-
Delta International Holding Ltd.	MagneMotion Inc.等	無			180,051		180,051	-
乾坤科技股份有限公司	日商進工業株式會社普通股	無	以成本衡量之金融資產-非流動	200,000	104,081	11.53	104,081	-
台達資本股份有限公司	濱海投資有限公司可轉換公司債	無	透過損益按公允價值衡量之金融資產-非流動		109,810		109,810	-
台達資本股份有限公司	同欣電子工業股份有限公司普通股	無	備供出售金融資產	1,769,000	244,122	1.09	244,122	-
台達資本股份有限公司	清惠光電股份有限公司普通股	無	備供出售金融資產	5,608,404	104,316	7.82	104,316	-

持有之公司	有價證券種類及名稱	與有價證券發行人之關係	帳列科目	期末				備註
				股 數	帳面金額	持股比例	公允價值	
台達資本股份有限公司	雷笛克光學股份有限公司普通股等	無			$ 978,555		$ 978,555	-

4.累積買進或賣出同一有價證券之金額達新台幣三億元或實收資本額百分之二十以上：

買、賣之公司	有價證券種類及名稱	帳列科目	交易對象	關係	期初		買入		賣出				期末	
					股數	金 額	股數	金額	股數	售價	帳面成本	處分損益	股數	金額
台達電子工業股份有限公司	台達資本股份有限公司普通股	採用權益法之投資	台達資本股份有限公司	子公司	125,000,000	$ 1,185,018	125,000,000	$ 1,387,431 (註1)	-	$ -	$ -	$ -	250,000,000	$ 2,572,449
台達電子工業股份有限公司	旺能光電股份有限公司	採用權益法之投資	新日光能源科技股份有限公司	無	114,473,278	1,561,357	-	566,583 (註2)	114,473,278 (註3)	2,153,929	2,127,940	25,989	-	-
台達電子工業股份有限公司	順達科技股份有限公司	備供出售之金融資產	集中交易市場	無	17,250,459	1,975,178	-	(62,435) (註4)	7,958,000	713,626	1,141,469	(427,843)	9,292,459	771,274
台達電子工業股份有限公司	新日光能源科技股份有限公司	備供出售之金融資產	新日光能源科技股份有限公司	無	22,783,527	434,026	98,741,345 (註5)	4,919,145 (註6)	-	-	-	-	121,524,872	5,353,171
台達電子工業股份有限公司	佰鴻工業股份有限公司可轉換公司債	透過損益按公允價值衡量之金融資產-流動	佰鴻工業股份有限公司	無		720,000	-	-	-	-	720,000 (註7)			
Delta International Holding Ltd.	Delta Greentech SGP Pte Ltd.	採用權益法之投資	Delta Greentech International Holding Ltd.	關聯企業	-	-	6,676,368	464,758 (註8)					6,676,368	464,758
Fairview Assets Ltd.	Grandview Holding Ltd.	採用權益法之投資	Grandview Holding Ltd.	子公司	127,140,000	10,773,829	45,000,000	3,820,177 (註9)					172,140,000	14,594,006

買、賣之公司	有價證券種類及名稱	帳列科目	交易對象	關係	期初		買入		賣出				期末	
					股數	金額	股數	金額	股數	售價	帳面成本	處分損益	股數	金額
Grandview Holding Ltd.	Cyntec Holding (H.K.) Ltd.	採用權益法之投資	Cyntec Holding (H.K.) Ltd.	子公司	122,140,000	$ 4,241,575	45,000,000	$1,419,248 (註10)	-	$ -	$ -	$ -	167,140,000	$ 5,660,823
Cyntec Holding (H.K.) Ltd.	吳江華豐電子科技有限公司	採用權益法之投資	吳江華豐電子科技有限公司	子公司	-	1,198,046	-	2,464,748 (註11)	-	-	-	-	-	3,662,794

(註1) 本公司於民國 102 年 2 月及 5 月分別對台達資本股份有限公司新增投資金額計$1,250,000，並包括本期認列之關聯企業損益及其他綜合損益之份額。
(註2) 係本公司民國 102 年 1 至 5 月對旺能光電股份有限公司(以下簡稱旺能)認列之關聯企業損益及淨值變動調整數。
(註3) 子公司旺能依照企業併購法於民國 102 年 5 月 31 日(合併基準日)被新日光能源科技股份有限公司(以下簡稱新日光)併購，依每 1 股旺能普通股換發 0.735 股新日光普通股之換股比率，共計出售 111,473,278 股旺能普通股並換入 84,137,859 股新日光普通股。合併基準日新日光普通股之公平價值每股為 25.60 元。
(註4) 係本公司以公平價值評價所減少之金融資產帳面價值。
(註5) 除(註 3)所述外，本公司於民國 102 年 10 月對新日光新增投資 14,603,486 股。
(註6) 除(註 3)所述外，尚包括本公司於民國 102 年 10 月對新日光新增投資金額計$349,023 及以公平價值評價所增加之金融資產帳面價值。
(註7) 係私募無擔保轉換公司債到期贖回。
(註8) Delta International Holding Ltd.於民國 102 年 4 月以現金購入 Delta Greentech SGP Pte Ltd.計$450,000，並包括本期認列之關聯企業損益。
(註9) Fairview Assets Ltd.於民國 102 年 1 至 12 月對 Grandview Holding Ltd.現金增資$1,341,225，並包括本期認列之關聯企業損益及淨值變動調整數。
(註10) Grandview Holding Ltd.於民國 102 年 1 至 12 月對 Cyntec Holding (H.K.) Ltd.現金增資$1,341,225，並包括本期認列之關聯企業損益及淨值變動調整數。
(註11) Cyntec Holding (H.K.) Ltd.於民國 102 年 1 至 12 月對吳江華豐電子科技有限公司現金增資$1,341,225，並包括本期認列之關聯企業損益及淨值變動調整數。

5.取得不動產之金額達新台幣三億元或實收資本額百分之二十以上：

取得不動產之公司	財產名稱	事實發生日	交易金額	價款支付情形	交易對象	關係	交易對象為關係人者，其前次移轉資料				價格決定之參考依據	取得目的及使用情形	其他約定事項
							所有人	與發行人之關係	移轉日期	金額			
台達電子工業股份有限公司	台南房屋及建築物	民國102年3月11日	$ 598,204	以現金取得	利晉工程股份有限公司等	-	-	-	-	-	以招標方式進行比價及議價	廠房	無
台達電子工業股份有限公司	桃園土地	民國102年11月1日	586,507	以現金取得	-	-	-	-	-	-	依鑑價報告	廠房	無
中達電子(江蘇)有限公司	房屋及建築	民國102年2月6日	337,675	以現金取得	旺能光電(吳江)有限公司	(註)	不適用	不適用	不適用	不適用	依鑑價報告	辦公大樓	無
中達電子(江蘇)有限公司	房屋及建築	民國102年12月1日	354,586	以現金取得	吳中建設有限公司等	-	-	-	-	-	以招標方式進行比價及議價	廠房	無
台達電子(郴州)有限公司	幹部樓、生活館、員工宿舍及生產製造之廠房	民國102年1月25日及9月25日	1,512,203	未付金額約$187,618	中建一局集團安裝工程有限公司等	-	-	-	-	-	以招標方式進行比價及議價	廠房及員工宿舍	無
台達電子企業管理(上海)有限公司	南京房屋及建築物	民國102年7月24日	365,265	以現金取得	南京同進文化發展傳播有限公司等	-	-	-	-	-	以招標方式進行比價及議價	研發大樓	無
吳江華豐電子科技有限公司	生產製造之廠房設備與員工宿舍	民國102年5月31日	877,367	以現金取得	江蘇南通六建建設集團有限公司等	-	-	-	-	-	以招標方式進行比價及議價	廠房及員工宿舍	無

(註)民國 102 年 5 月 31 日旺能光電(吳江)有限公司與新日光合併前與中達電子(江蘇)有限公司為聯屬公司關係。

6.處分不動產之金額達新台幣三億元或實收資本額百分之二十以上：

處分之公司	財產名稱	交易日或事實發生日	原取得日期	帳面金額	交易金額(註1)	價款收取情形	處分(損)益	交易對象	關係	處分目的	價格決定之參考依據	其他約定事項
旺能光電(吳江)有限公司	房屋及建築	民國102年1月	民國102年1月	$ 274,667	$ 337,675	全數收取	$ 63,008	中達電子(江蘇)有限公司	(註2)	營運計畫調整	鑑價報告	無

(註 1)扣除稅捐等支出及包含匯兌(損)益影響。

(註 2)民國 102 年 5 月 31 日旺能光電(吳江)有限公司與新日光合併前與中達電子(江蘇)有限公司為聯屬公司關係。

7.與關係人進、銷貨之金額達新台幣一億元或實收資本額百分之二十以上：

進(銷)貨之公司	交易對象名稱	關係	交易情形				交易條件與一般交易不同之情形及原因		應收（付）票據、帳款		備註
			進(銷)貨(註1)	金額	佔總進(銷)之比率	授信期間	單價	授信期間	餘額	佔總應收（付）票據、帳款之比率	
台達電子工業股份有限公司	Delta Electronics International Ltd.	子公司	銷貨	$ 1,929,671	5.18	月結75天	-	-	$ 289,783	3.14	
台達電子工業股份有限公司	Delta Electronics Int'l (Singapore) Pte. Ltd.	子公司	銷貨	5,464,087	14.67	月結75~105天	-	-	544,050	5.90	
台達電子工業股份有限公司	DEI Logistics (USA) Corp.	子公司	銷貨	700,936	1.88	月結75天	-	-	76,538	0.83	
台達電子工業股份有限公司	華騰電子科技(蘇州)有限公司	子公司	銷貨	205,696	0.55	月結75天	-	-	2,105	0.02	
台達電子工業股份有限公司	吳江華豐電子科技有限公司	子公司	銷貨	414,022	1.11	月結75天	-	-	70,275	0.76	
台達電子工業股份有限公司	中達電通股份有限公司	子公司	銷貨	145,537	0.39	月結90天	-	-	16,386	0.18	
台達電子工業股份有限公司	中達光電工業(吳江)有限公司	子公司	銷貨	182,061	0.49	月結75天	-	-	89,582	0.97	
台達電子工業股份有限公司	Delta Electronics (Thailand) Public Co., Ltd.	關聯企業	銷貨	151,043	0.41	月結75天	-	-	313	-	
Delta Electronics International Ltd.	Delta Electronics (Japan), Inc.	聯屬公司	銷貨	1,043,091	4.02	月結75天	-	-	284,486	4.18	
Delta Electronics International Ltd.	DEI Logistics (USA) Corp.	聯屬公司	銷貨	14,686,391	56.59	月結75~105天	-	-	4,237,604	62.23	
Delta Electronics International Ltd.	Vivitek Corporation	聯屬公司	銷貨	527,778	2.03	月結75天	-	-	162,490	2.39	
Delta Electronics International Ltd.	台達電子工業股份有限公司	最終母公司	銷貨	166,766	0.64	月結75天	-	-	87,381	1.28	
Delta Electronics International Ltd.	Delta India Electronics Pvt. Ltd.	關聯企業	銷貨	120,557	0.46	月結75天	-	-	34,586	0.51	

進(銷)貨之公司	交易對象名稱	關　　係	交易情形				交易條件與一般交易不同之情形及原因		應收（付）票據、帳款		備註
			進(銷)貨(註1)	金額	佔總進(銷)之比率	授信期間	單價	授信期間	餘額	佔總應收（付）票據、帳款之比率	
Delta Electronics International Ltd.	Digital Projection Ltd.	關聯企業	銷貨	$ 459,940	1.77	月結75天	-	-	$ 131,280	1.93	
Delta Electronics Int'l (Singapore) Pte. Ltd.	Delta Electronics International Ltd.	聯屬公司	銷貨	1,634,007	1.17	月結75天	-	-	246,455	0.75	
Delta Electronics Int'l (Singapore) Pte. Ltd.	台達電子(東莞)有限公司	聯屬公司	銷貨	8,492,573	6.09	月結75天	-	-	1,880,378	5.71	
Delta Electronics Int'l (Singapore) Pte. Ltd.	台達電子電源(東莞)有限公司	聯屬公司	銷貨	19,499,668	13.98	月結75天	-	-	4,965,367	15.09	
Delta Electronics Int'l (Singapore) Pte. Ltd.	中達電子(江蘇)有限公司	聯屬公司	銷貨	13,826,998	9.91	月結75天	-	-	2,001,715	6.08	
Delta Electronics Int'l (Singapore) Pte. Ltd.	中達電子零組件(吳江)有限公司	聯屬公司	銷貨	3,169,348	2.27	月結75天	-	-	362,078	1.10	
Delta Electronics Int'l (Singapore) Pte. Ltd.	中達光電工業(吳江)有限公司	聯屬公司	銷貨	4,634,765	3.32	月結75天	-	-	674,579	2.05	
Delta Electronics Int'l (Singapore) Pte. Ltd.	中達視訊(吳江)有限公司	聯屬公司	銷貨	4,806,280	3.45	月結75天	-	-	907,388	2.76	
Delta Electronics Int'l (Singapore) Pte. Ltd.	台達電子(郴州)有限公司	聯屬公司	銷貨	1,391,698	1.00	月結75天	-	-	311,913	0.95	
Delta Electronics Int'l (Singapore) Pte. Ltd.	郴州台達科技有限公司	聯屬公司	銷貨	266,720	0.19	月結75天	-	-	55,827	0.17	
Delta Electronics Int'l (Singapore) Pte. Ltd.	中達電子(蕪湖)有限公司	聯屬公司	銷貨	3,131,409	2.24	月結75天	-	-	572,559	1.74	

進(銷)貨之公司	交易對象名稱	關係	交易情形				交易條件與一般交易不同之情形及原因		應收（付）票據、帳款		備註
			進(銷)貨(註1)	金額	佔總進(銷)之比率	授信期間	單價	授信期間	餘額	佔總應收（付）票據、帳款之比率	
Delta Electronics Int'l (Singapore) Pte. Ltd.	蕪湖中達科技有限公司	聯屬公司	銷貨	$ 233,683	0.17	月結75天	-	-	$ 48,302	0.15	
Delta Electronics Int'l (Singapore) Pte. Ltd.	Delta Electronics (Japan), Inc.	聯屬公司	銷貨	1,192,513	0.85	月結75天	-	-	278,185	0.85	
Delta Electronics Int'l (Singapore) Pte. Ltd.	Delta Electronics (Korea), Inc.	聯屬公司	銷貨	142,308	0.10	月結75天	-	-	22,030	0.07	
Delta Electronics Int'l (Singapore) Pte. Ltd.	進準光學(江蘇)有限公司	聯屬公司	銷貨	170,417	0.12	月結75天	-	-	39,639	0.12	
Delta Electronics Int'l (Singapore) Pte. Ltd.	達而泰(天津)實業有限公司	聯屬公司	銷貨	193,527	0.14	月結75天	-	-	32,490	0.10	
Delta Electronics Int'l (Singapore) Pte. Ltd.	Delta Networks International Ltd.	聯屬公司	銷貨	623,395	0.45	月結75天	-	-	219,998	0.67	
Delta Electronics Int'l (Singapore) Pte. Ltd.	台達電子工業股份有限公司	最終母公司	銷貨	21,496,026	15.41	月結75~105天	-	-	8,582,164	26.07	
Delta Electronics Int'l (Singapore) Pte. Ltd.	Deltronics (Netherlands) B.V.	聯屬公司	銷貨	316,988	0.23	月結75天	-	-	58,686	0.18	
Delta Electronics Int'l (Singapore) Pte. Ltd.	Delta Energy Systems (Switzerland) AG	關聯企業	銷貨	685,323	0.49	月結75天	-	-	74,599	0.23	
Delta Electronics Int'l (Singapore) Pte. Ltd.	Delta Greentech (Brasil) S.A.	關聯企業	銷貨	367,091	0.26	月結75天	-	-	164,240	0.50	
Delta Electronics Int'l (Singapore) Pte. Ltd.	Delta Power Solutions (India) Pvt Ltd.	關聯企業	銷貨	223,080	0.16	月結75天	-	-	88,283	0.27	

進(銷)貨之公司	交易對象名稱	關　　係	交易情形				交易條件與一般交易不同之情形及原因		應收（付）票據、帳款		備註
			進(銷)貨(註1)	金額	佔總進(銷)之比率	授信期間	單價	授信期間	餘額	佔總應收（付）票據、帳款之比率	
Delta Electronics Int'l (Singapore) Pte. Ltd.	Delta Greentech (USA) Corporation	關聯企業	銷貨	$ 506,989	0.36	月結75天	-	-	$ 180,377	0.55	
Delta Electronics Int'l (Singapore) Pte. Ltd.	Delta India Electronics Pvt. Ltd.	關聯企業	銷貨	476,333	0.34	月結75天	-	-	111,641	0.34	
Delta Electronics Int'l (Singapore) Pte. Ltd.	Delta Electronics (Slovakia) s.r.o.	關聯企業	銷貨	534,655	0.38	月結75天	-	-	42,955	0.13	
Delta Electronics Int'l (Singapore) Pte. Ltd.	Delta Products Corporation	實質關係人	銷貨	1,129,305	0.81	月結75天	-	-	178,279	0.54	
Delta Electronics Int'l (Singapore) Pte. Ltd.	Delta Electronics (Thailand) Public Co., Ltd.	關聯企業	進貨	141,209	0.11	月結75天	-	-	(18,192)	0.07	
Delta Networks International Ltd.	達創科技(東莞)有限公司	聯屬公司	銷貨	15,905,175	44.27	月結75天	-	-	4,234,948	44.87	
Delta Networks International Ltd.	DNI Logistic(USA) Corp.	聯屬公司	銷貨	9,981,479	27.78	月結75天	-	-	3,008,434	31.88	
Delta Networks International Ltd.	宏道科技股份有限公司	聯屬公司	銷貨	297,089	0.83	月結75天	-	-	56,068	0.59	
Delta Networks International Ltd.	達創科技股份有限公司	聯屬公司	銷貨	486,899	1.36	月結75天	-	-	112,080	1.19	
達創科技(東莞)有限公司	Delta Networks International Ltd.	聯屬公司	銷貨	16,410,878	88.20	月結75天	-	-	3,149,588	89.45	
達創科技股份有限公司	Delta Networks International Ltd.	聯屬公司	銷貨	1,226,401	28.44	月結75天	-	-	258,620	33.55	
達創科技股份有限公司	DNI Logistic(USA) Corp.	聯屬公司	銷貨	1,256,734	29.15	月結75天	-	-	208,618	27.06	
宏道科技股份有限公司	Delta Networks International Ltd.	聯屬公司	銷貨	180,221	30.44	月結75天	-	-	18,573	15.18	

進(銷)貨之公司	交易對象名稱	關　　係	交易情形				交易條件與一般交易不同之情形及原因		應收（付）票據、帳款		備註
			進(銷)貨(註1)	金額	佔總進(銷)之比率	授信期間	單價	授信期間	餘額	佔總應收（付）票據、帳款之比率	
台達電子(東莞)有限公司	Delta Electronics International Ltd.	聯屬公司	銷貨	$ 584,179	5.18	月結75天	-	-	$ 105,494	3.75	
台達電子(東莞)有限公司	Delta Electronics Int'l (Singapore) Pte. Ltd.	聯屬公司	銷貨	8,545,632	75.75	月結75天	-	-	2,099,876	74.71	
台達電子(東莞)有限公司	台達電子企業管理(上海)有限公司	聯屬公司	銷貨	221,770	1.97	月結75天	-	-	122,722	4.37	
台達電子電源(東莞)有限公司	Delta Electronics International Ltd.	聯屬公司	銷貨	6,908,785	27.32	月結75天	-	-	1,634,054	27.89	
台達電子電源(東莞)有限公司	達創科技(東莞)有限公司	聯屬公司	銷貨	394,182	1.56	月結75天	-	-	38,280	0.65	
台達電子電源(東莞)有限公司	Delta Electronics Int'l (Singapore) Pte. Ltd.	聯屬公司	銷貨	17,062,347	67.46	月結75天	-	-	3,858,490	65.86	
台達電子電源(東莞)有限公司	台達電子企業管理(上海)有限公司	聯屬公司	銷貨	413,656	1.64	月結75天	-	-	205,475	3.51	
中達電子(江蘇)有限公司	Delta Electronics International Ltd.	聯屬公司	銷貨	4,234,296	12.57	月結75天	-	-	428,214	9.89	
中達電子(江蘇)有限公司	台達電子企業管理(上海)有限公司	聯屬公司	銷貨	136,670	0.41	月結75天	-	-	145,880	3.37	
中達電子(江蘇)有限公司	中達視訊(吳江)有限公司	聯屬公司	銷貨	180,125	0.53	月結75天	-	-	33,024	0.76	
中達電子(江蘇)有限公司	中達電子貿易(吳江)有限公司	聯屬公司	銷貨	1,144,288	3.40	月結75天	-	-	591,208	13.65	
中達電子(江蘇)有限公司	Delta Electronics Int'l (Singapore) Pte. Ltd.	聯屬公司	銷貨	27,374,863	81.28	月結75天	-	-	2,957,518	68.30	
中達電子零組件(吳江)有限公司	Delta Electronics International Ltd.	聯屬公司	銷貨	143,652	2.27	月結75天	-	-	9,515	1.37	
中達電子零組件(吳江)有限公司	台達電子企業管理(上海)有限公司	聯屬公司	銷貨	152,423	2.41	月結75天	-	-	64,603	9.31	

進(銷)貨之公司	交易對象名稱	關　　係	交易情形				交易條件與一般交易不同之情形及原因		應收（付）票據、帳款		備註
			進(銷)貨(註1)	金額	佔總進(銷)之比率	授信期間	單價	授信期間	餘額	佔總應收（付）票據、帳款之比率	
中達電子零組件(吳江)有限公司	Delta Electronics Int'l (Singapore) Pte. Ltd.	聯屬公司	銷貨	$ 5,562,227	87.94	月結75天	-	-	$ 492,946	71.02	
中達光電工業(吳江)有限公司	Delta Electronics International Ltd.	聯屬公司	銷貨	1,578,674	15.59	月結75天	-	-	204,949	9.29	
中達光電工業(吳江)有限公司	台達電子企業管理(上海)有限公司	聯屬公司	銷貨	6,053,083	59.77	月結75天	-	-	1,808,589	82.00	
中達光電工業(吳江)有限公司	Delta Electronics Int'l (Singapore) Pte. Ltd.	聯屬公司	銷貨	2,453,304	24.23	月結75天	-	-	182,981	8.30	
中達視訊(吳江)有限公司	Delta Electronics International Ltd.	聯屬公司	銷貨	4,905,109	68.86	月結75天	-	-	426,201	34.87	
中達視訊(吳江)有限公司	中達電子貿易(吳江)有限公司	聯屬公司	銷貨	1,358,755	19.07	月結75天	-	-	531,721	43.50	
中達視訊(吳江)有限公司	台達電子企業管理(上海)有限公司	聯屬公司	銷貨	522,716	7.34	月結75天	-	-	189,357	15.49	
中達電子貿易(吳江)有限公司	中達電通股份有限公司	聯屬公司	銷貨	1,891,227	66.03	月結90天	-	-	876,864	76.76	
中達電子(蕪湖)有限公司	Delta Electronics Int'l (Singapore) Pte. Ltd.	聯屬公司	銷貨	5,090,715	75.70	月結75天	-	-	801,448	69.95	
中達電子(蕪湖)有限公司	Delta Electronics International Ltd.	聯屬公司	銷貨	1,633,961	24.30	月結75天	-	-	344,004	30.02	
蕪湖中達科技有限公司	中達電子(蕪湖)有限公司	聯屬公司	銷貨	406,407	61.86	月結75天	-	-	79,510	43.44	
台達電子(郴州)有限公司	Delta Electronics Int'l (Singapore) Pte. Ltd.	聯屬公司	銷貨	5,285,037	98.04	月結75天	-	-	902,774	97.97	
台達電子(郴州)有限公司	Delta Electronics International Ltd.	聯屬公司	銷貨	105,454	1.96	月結75天	-	-	18,751	2.03	
郴州台達科技有限公司	台達電子(郴州)有限公司	聯屬公司	銷貨	2,527,017	94.40	月結75天	-	-	509,668	97.18	

進(銷)貨之公司	交易對象名稱	關　　係	交易情形				交易條件與一般交易不同之情形及原因		應收（付）票據、帳款		備註
			進(銷)貨（註1）	金額	佔總進(銷)之比率	授信期間	單價	授信期間	餘額	佔總應收（付）票據、帳款之比率	
台達電子企業管理(上海)有限公司	中達電通股份有限公司	聯屬公司	銷貨	$ 6,763,736	66.38	月結90天	-	-	$ 2,200,313	71.22	
達而泰(天津)實業有限公司	Delta Electronics Int'l (Singapore) Pte. Ltd.	聯屬公司	銷貨	379,577	55.72	月結75天	-	-	23,728	29.62	
進準光學(江蘇)有限公司	Delta Electronics Int'l (Singapore) Pte. Ltd.	聯屬公司	銷貨	502,224	99.80	月結75天	-	-	96,122	99.95	
Delta Electronics (Japan), Inc.	Delta Electronics Int'l (Singapore) Pte. Ltd.	聯屬公司	銷貨	621,202	8.84	月結75天	-	-	139,300	17.68	
Delta Electronics (Japan), Inc.	Delta Electronics (Thailand) Public Co., Ltd.	關聯企業	進貨	114,868	1.76	月結75天	-	-	(32,686)	3.39	
旺能光電股份有限公司	Delta Electronics (Japan), Inc.	聯屬公司	銷貨	1,175,281	50.40	月結75天	-	(註2)	-	-	(註3)
旺能光電(吳江)有限公司	旺能光電股份有限公司	聯屬公司	銷貨	1,466,899	96.61	月結70天	-	(註2)	-	-	(註3)
乾坤科技股份有限公司	Cyntec International Ltd.	聯屬公司	銷貨	1,797,757	45.77	(註4)	(註4)	(註4)	249,046	41.12	
乾坤科技股份有限公司	DEI Logistics (USA) Corp.	聯屬公司	銷貨	194,414	5.88	月結75天	-	-	51,215	8.46	
華騰電子科技(蘇州)有限公司	Cyntec International Ltd.	聯屬公司	銷貨	3,065,735	100.00	(註4)	(註4)	(註4)	137,282	100.00	
吳江華豐電子科技有限公司	Cyntec International Ltd.	聯屬公司	銷貨	4,932,650	100.00	(註4)	(註4)	(註4)	251,218	100.00	
Cyntec International Ltd.	乾坤科技股份有限公司	聯屬公司	銷貨	725,750	5.37	(註4)	(註4)	(註4)	282,430	4.96	
Cyntec International Ltd.	Delta Electronics Int'l (Singapore) Pte. Ltd.	聯屬公司	銷貨	249,137	1.66	月結75天	-	-	72,646	1.28	

（註1）含金額超過$100,000之勞務收入。

（註2）對一般客戶之收款條件為預收貨款及驗收後 30~90 天。

（註3）旺能光電股份有限公司及旺能光電(吳江)有限公司於民國 102 年 5 月 31 日與新日光合併後已非本集團之關係人，有關關係人進銷交易揭露期間為民國 102 年 1 至 5 月。

（註4）銷貨係依該公司材料成本加計手續費及必要成本訂價，對關係人之收款條件為出貨後 60~90 天收款，對一般客戶收款條件大部分為預收貨款及對方出貨後 30~120 天收款。

8.應收關係人款項達新台幣一億元或實收資本額百分之二十以上：

帳列應收款項之公司	交易對象名稱	關係	應收關係人款項餘額（註1）	週轉率	逾期應收關係人款項		應收關係人款項期後收回金額(註2)	提列備抵呆帳金額
					金額	處理方式		
台達電子工業股份有限公司	Delta Electronics International Ltd.	子公司	$ 289,783	6.17	$ -	-	$ 289,783	$ -
台達電子工業股份有限公司	Delta Electronics Int'l (Singapore) Pte. Ltd.	子公司	784,000	5.30	-	-	784,000	-
Delta Electronics International Ltd.	DEI Logistics (USA) Corp.	聯屬公司	4,237,604	3.55	-	-	2,290,595	-
Delta Electronics International Ltd.	Delta Electronics (Japan), Inc.	聯屬公司	284,486	4.30	-	-	188,176	-
Delta Electronics International Ltd.	Digital Projection Ltd.	關聯企業	131,280	3.44	-	-	13,382	-
Delta Electronics International Ltd.	Vivitek Corporation	聯屬公司	162,490	3.45	-	-	132,725	-
Delta Electronics Int'l (Singapore) Pte. Ltd.	Delta Electronics International Ltd.	聯屬公司	246,455	7.85	-	-	126,769	-
Delta Electronics Int'l (Singapore) Pte. Ltd.	台達電子(東莞)有限公司	聯屬公司	1,880,378	6.26	-	-	1,534,136	-
Delta Electronics Int'l (Singapore) Pte. Ltd.	台達電子電源(東莞)有限公司	聯屬公司	4,965,367	5.14	-	-	3,724,149	-
Delta Electronics Int'l (Singapore) Pte. Ltd.	中達電子(江蘇)有限公司	聯屬公司	2,001,715	9.50	-	-	2,001,715	-
Delta Electronics Int'l (Singapore) Pte. Ltd.	中達電子零組件(吳江)有限公司	聯屬公司	362,078	7.99	-	-	362,078	-
Delta Electronics Int'l (Singapore) Pte. Ltd.	中達光電工業(吳江)有限公司	聯屬公司	674,579	8.76	-	-	674,579	-
Delta Electronics Int'l (Singapore) Pte. Ltd.	中達視訊(吳江)有限公司	聯屬公司	907,388	6.51	2,667	-	748,347	-

帳列應收款項之公司	交易對象名稱	關係	應收關係人款項餘額（註1）	週轉率	逾期應收關係人款項		應收關係人款項期後收回金額(註2)	提列備抵呆帳金額
					金額	處理方式		
Delta Electronics Int'l (Singapore) Pte. Ltd.	台達電子(郴州)有限公司	聯屬公司	$ 311,913	4.25	$ -	-	$ 311,913	$ -
Delta Electronics Int'l (Singapore) Pte. Ltd.	中達電子(蕪湖)有限公司	聯屬公司	572,559	6.99	-	-	572,559	-
Delta Electronics Int'l (Singapore) Pte. Ltd.	Delta Electronics (Japan), Inc.	聯屬公司	278,185	4.75	-	-	191,284	-
Delta Electronics Int'l (Singapore) Pte. Ltd.	Delta Networks International Ltd.	聯屬公司	219,998	3.80	-	-	148,206	-
Delta Electronics Int'l (Singapore) Pte. Ltd.	台達電子工業股份有限公司	最終母公司	8,582,164	2.81	-	-	974,838	-
Delta Electronics Int'l (Singapore) Pte. Ltd.	Delta Greentech (Brasil) S.A.	關聯企業	164,240	2.77	67,641	-	137,602	-
Delta Electronics Int'l (Singapore) Pte. Ltd.	Delta Greentech (USA) Corporation	關聯企業	180,377	2.05	-	-	122,216	-
Delta Electronics Int'l (Singapore) Pte. Ltd.	Delta India Electronics Pvt. Ltd.	關聯企業	111,641	5.74	-	-	79,618	-
Delta Electronics Int'l (Singapore) Pte. Ltd.	Delta Products Corporation	實質關係人	178,279	5.09	-	-	50,091	-
Delta Networks International Ltd.	達創科技(東莞)有限公司	聯屬公司	4,234,948	4.39	-	-	3,422,840	-
Delta Networks International Ltd.	DNI Logistic(USA) Corp.	聯屬公司	3,008,434	5.37	-	-	1,698,830	-
Delta Networks International Ltd.	達創科技股份有限公司	聯屬公司	112,080	4.54	-	-	88,462	-
達創科技(東莞)有限公司	Delta Networks International Ltd.	聯屬公司	3,149,588	5.65	-	-	3,010,305	-

帳列應收款項之公司	交易對象名稱	關係	應收關係人款項餘額（註1）	週轉率	逾期應收關係人款項		應收關係人款項期後收回金額(註2)	提列備抵呆帳金額
					金額	處理方式		
達創科技股份有限公司	Delta Networks International Ltd.	聯屬公司	$ 258,620	0.98	$ -	-	$ 243,558	$ -
達創科技股份有限公司	DNI Logistic(USA) Corp.	聯屬公司	208,618	6.02	-	-	151,430	-
台達電子(東莞)有限公司	Delta Electronics International Ltd.	聯屬公司	105,494	4.35	-	-	59,610	-
台達電子(東莞)有限公司	Delta Electronics Int'l (Singapore) Pte. Ltd.	聯屬公司	2,099,876	5.32	-	-	1,534,958	-
台達電子(東莞)有限公司	台達電子企業管理(上海)有限公司	聯屬公司	122,722	3.61	-	-	82,155	-
台達電子電源(東莞)有限公司	Delta Electronics International Ltd.	聯屬公司	1,634,054	5.50	-	-	1,102,785	-
台達電子電源(東莞)有限公司	Delta Electronics Int'l (Singapore) Pte. Ltd.	聯屬公司	3,858,490	5.50	-	-	2,444,010	-
台達電子電源(東莞)有限公司	台達電子企業管理(上海)有限公司	聯屬公司	205,475	4.04	-	-	124,996	-
中達電子(江蘇)有限公司	Delta Electronics International Ltd.	聯屬公司	428,214	10.54	-	-	428,214	-
中達電子(江蘇)有限公司	中達電子貿易(吳江)有限公司	聯屬公司	591,208	2.52	-	-	335,373	-
中達電子(江蘇)有限公司	台達電子企業管理(上海)有限公司	聯屬公司	145,880	2.53	-	-	32,642	-
中達電子(江蘇)有限公司	Delta Electronics Int'l (Singapore) Pte. Ltd.	聯屬公司	2,957,518	7.63	-	-	2,957,518	-
中達電子零組件(吳江)有限公司	Delta Electronics Int'l (Singapore) Pte. Ltd.	聯屬公司	492,946	8.16	-	-	492,946	-
中達光電工業(吳江)有限公司	Delta Electronics International Ltd.	聯屬公司	204,949	9.74	-	-	25,018	-
中達光電工業(吳江)有限公司	台達電子企業管理(上海)有限公司	聯屬公司	1,808,589	3.76	-	-	1,089,714	-
中達光電工業(吳江)有限公司	Delta Electronics Int'l (Singapore) Pte. Ltd.	聯屬公司	182,981	9.87	-	-	182,981	-

帳列應收款項之公司	交易對象名稱	關係	應收關係人款項餘額（註1）	週轉率	逾期應收關係人款項		應收關係人款項期後收回金額(註2)	提列備抵呆帳金額
					金額	處理方式		
中達視訊(吳江)有限公司	Delta Electronics International Ltd.	聯屬公司	$ 426,201	12.11	$ -	-	$ 426,201	$ -
中達視訊(吳江)有限公司	中達電子貿易(吳江)有限公司	聯屬公司	531,721	2.49	-	-	321,942	-
中達視訊(吳江)有限公司	台達電子企業管理(上海)有限公司	聯屬公司	189,357	5.63	-	-	129,825	-
中達電子貿易(吳江)有限公司	中達電通股份有限公司	聯屬公司	876,864	2.66	-	-	624,920	-
中達電子(蕪湖)有限公司	Delta Electronics Int'l (Singapore) Pte. Ltd.	聯屬公司	801,448	4.55	-	-	134,156	-
中達電子(蕪湖)有限公司	Delta Electronics International Ltd.	聯屬公司	344,004	7.25	-	-	208,719	-
台達電子(郴州)有限公司	Delta Electronics Int'l (Singapore) Pte. Ltd.	聯屬公司	902,774	7.23	-	-	774,930	-
郴州台達科技有限公司	台達電子(郴州)有限公司	聯屬公司	509,668	5.67	-	-	327,855	-
台達電子企業管理(上海)有限公司	中達電通股份有限公司	聯屬公司	2,200,313	5.32	-	-	1,472,543	-
Delta Electronics (Japan), Inc.	Delta Electronics Int'l (Singapore) Pte. Ltd.	聯屬公司	139,300	4.70	-	-	82,334	-
乾坤科技股份有限公司	Cyntec International Ltd.	聯屬公司	249,046	7.23	-	-	249,046	-
華騰電子科技(蘇州)有限公司	Cyntec International Ltd.	聯屬公司	137,282	17.47	-	-	137,282	-
吳江華豐電子科技有限公司	Cyntec International Ltd.	聯屬公司	251,218	20.59	-	-	250,148	-
Cyntec International Ltd.	乾坤科技股份有限公司	聯屬公司	282,430	3.72	-	-	152,536	-

(註 1)包含金額大於$100,000之其他應收款。

(註 2)係期後截至民國 103 年 3 月 11 日止收回之款項。

9.從事衍生性金融商品交易：請詳附註六、(二)、(五)及(十五)及附註十二、(二)。

10. 母子公司間業務關係及重要交易往來情形：

編號(註1)	交易人名稱	交易往來對象	與交易人之關係(註2)	交易往來情形			
				科目	金額(註10)	交易條件	佔合併總營收或總資產之比率(註3)
0	台達電子工業股份有限公司	Delta Electronics International Ltd.	1	銷貨收入	$ 1,929,671	(註4)	1.09
0	台達電子工業股份有限公司	Delta Electronics Int'l (Singapore) Pte. Ltd.	1	銷貨收入	5,464,087	(註5)	3.09
0	台達電子工業股份有限公司	DEI Logistics (USA) Corp.	1	銷貨收入	700,936	(註4)	0.40
0	台達電子工業股份有限公司	華騰電子科技(蘇州)有限公司	1	銷貨收入	205,696	(註4)	0.12
0	台達電子工業股份有限公司	吳江華豐電子科技有限公司	1	銷貨收入	414,022	(註4)	0.23
0	台達電子工業股份有限公司	中達電通股份有限公司	1	銷貨收入	145,537	(註4)	0.08
0	台達電子工業股份有限公司	中達光電工業(吳江)有限公司	1	銷貨收入	182,061	(註4)	0.10
1	Delta Electronics International Ltd.	Delta Electronics (Japan), Inc.	3	銷貨收入	1,043,091	(註4)	0.59
1	Delta Electronics International Ltd.	DEI Logistics (USA) Corp.	3	銷貨收入	14,686,391	(註5)	8.29
1	Delta Electronics International Ltd.	Vivitek Corporation	3	銷貨收入	527,778	(註4)	0.30
1	Delta Electronics International Ltd.	台達電子工業股份有限公司	2	銷貨收入	166,766	(註4)	0.09
2	Delta Electronics Int'l (Singapore) Pte. Ltd.	Delta Electronics International Ltd.	3	銷貨收入	1,634,007	(註4)	0.92
2	Delta Electronics Int'l (Singapore) Pte. Ltd.	台達電子(東莞)有限公司	3	銷貨收入	8,492,573	(註4)	4.80
2	Delta Electronics Int'l (Singapore) Pte. Ltd.	台達電子電源(東莞)有限公司	3	銷貨收入	19,499,668	(註4)	11.01
2	Delta Electronics Int'l (Singapore) Pte. Ltd.	中達電子(江蘇)有限公司	3	銷貨收入	13,826,998	(註4)	7.81
2	Delta Electronics Int'l (Singapore) Pte. Ltd.	中達電子零組件(吳江)有限公司	3	銷貨收入	3,169,348	(註4)	1.79
2	Delta Electronics Int'l (Singapore) Pte. Ltd.	中達光電工業(吳江)有限公司	3	銷貨收入	4,634,765	(註4)	2.62
2	Delta Electronics Int'l (Singapore) Pte. Ltd.	中達視訊(吳江)有限公司	3	銷貨收入	4,806,280	(註4)	2.71
2	Delta Electronics Int'l (Singapore) Pte. Ltd.	台達電子(郴州)有限公司	3	銷貨收入	1,391,698	(註4)	0.79
2	Delta Electronics Int'l (Singapore) Pte. Ltd.	郴州台達科技有限公司	3	銷貨收入	266,720	(註4)	0.15
2	Delta Electronics Int'l (Singapore) Pte. Ltd.	中達電子(蕪湖)有限公司	3	銷貨收入	3,131,409	(註4)	1.77
2	Delta Electronics Int'l (Singapore) Pte. Ltd.	蕪湖中達科技有限公司	3	銷貨收入	233,683	(註4)	0.13
2	Delta Electronics Int'l (Singapore) Pte. Ltd.	Delta Electronics (Japan), Inc.	3	銷貨收入	1,192,513	(註4)	0.67
2	Delta Electronics Int'l (Singapore) Pte. Ltd.	Delta Electronics (Korea), Inc.	3	銷貨收入	142,308	(註4)	0.08
2	Delta Electronics Int'l (Singapore) Pte. Ltd.	進準光學(江蘇)有限公司	3	銷貨收入	170,417	(註4)	0.10
2	Delta Electronics Int'l (Singapore) Pte. Ltd.	達而泰(天津)實業有限公司	3	銷貨收入	193,527	(註4)	0.11
2	Delta Electronics Int'l (Singapore) Pte. Ltd.	Delta Networks International Ltd.	3	銷貨收入	623,395	(註4)	0.35
2	Delta Electronics Int'l (Singapore) Pte. Ltd.	台達電子工業股份有限公司	2	銷貨收入	21,496,026	(註5)	12.14
2	Delta Electronics Int'l (Singapore) Pte. Ltd.	Deltronics (Netherlands) B.V.	3	銷貨收入	316,988	(註4)	0.18
3	Delta Networks International Ltd.	達創科技(東莞)有限公司	3	銷貨收入	15,905,175	(註4)	8.98
3	Delta Networks International Ltd.	DNI Logistic(USA) Corp.	3	銷貨收入	9,981,479	(註4)	5.64
3	Delta Networks International Ltd.	宏道科技股份有限公司	3	銷貨收入	297,089	(註4)	0.17

編號(註1)	交易人名稱	交易往來對象	與交易人之關係(註2)	交易往來情形			
				科目	金額(註10)	交易條件	佔合併總營收或總資產之比率(註3)
3	Delta Networks International Ltd.	達創科技股份有限公司	3	銷貨收入	$ 486,899	(註4)	0.28
4	達創科技(東莞)有限公司	Delta Networks International Ltd.	3	銷貨收入	16,410,878	(註4)	9.27
5	達創科技股份有限公司	Delta Networks International Ltd.	3	銷貨收入	1,226,401	(註4)	0.69
5	達創科技股份有限公司	DNI Logistic(USA) Corp.	3	銷貨收入	1,256,734	(註4)	0.71
6	宏道科技股份有限公司	Delta Networks International Ltd.	3	銷貨收入	180,221	(註4)	0.10
7	台達電子(東莞)有限公司	Delta Electronics International Ltd.	3	銷貨收入	584,179	(註4)	0.33
7	台達電子(東莞)有限公司	Delta Electronics Int'l (Singapore) Pte. Ltd.	3	銷貨收入	8,545,632	(註4)	4.83
7	台達電子(東莞)有限公司	台達電子企業管理(上海)有限公司	3	銷貨收入	221,770	(註4)	0.13
8	台達電子電源(東莞)有限公司	Delta Electronics International Ltd.	3	銷貨收入	6,908,785	(註4)	3.90
8	台達電子電源(東莞)有限公司	達創科技(東莞)有限公司	3	銷貨收入	394,182	(註4)	0.22
8	台達電子電源(東莞)有限公司	Delta Electronics Int'l (Singapore) Pte. Ltd.	3	銷貨收入	17,062,347	(註4)	9.64
8	台達電子電源(東莞)有限公司	台達電子企業管理(上海)有限公司	3	銷貨收入	413,656	(註4)	0.23
9	中達電子(江蘇)有限公司	Delta Electronics International Ltd.	3	銷貨收入	4,234,296	(註4)	2.39
9	中達電子(江蘇)有限公司	台達電子企業管理(上海)有限公司	3	銷貨收入	136,670	(註4)	0.08
9	中達電子(江蘇)有限公司	中達視訊(吳江)有限公司	3	銷貨收入	180,125	(註4)	0.10
9	中達電子(江蘇)有限公司	中達電子貿易(吳江)有限公司	3	銷貨收入	1,144,288	(註4)	0.65
9	中達電子(江蘇)有限公司	Delta Electronics Int'l (Singapore) Pte. Ltd.	3	銷貨收入	27,374,863	(註4)	15.46
10	中達電子零組件(吳江)有限公司	Delta Electronics International Ltd.	3	銷貨收入	143,652	(註4)	0.08
10	中達電子零組件(吳江)有限公司	台達電子企業管理(上海)有限公司	3	銷貨收入	152,423	(註4)	0.09
10	中達電子零組件(吳江)有限公司	Delta Electronics Int'l (Singapore) Pte. Ltd.	3	銷貨收入	5,562,227	(註4)	3.14
11	中達光電工業(吳江)有限公司	Delta Electronics International Ltd.	3	銷貨收入	1,578,674	(註4)	0.89
11	中達光電工業(吳江)有限公司	台達電子企業管理(上海)有限公司	3	銷貨收入	6,053,083	(註4)	3.42
11	中達光電工業(吳江)有限公司	Delta Electronics Int'l (Singapore) Pte. Ltd.	3	銷貨收入	2,453,304	(註4)	1.39
12	中達視訊(吳江)有限公司	Delta Electronics International Ltd.	3	銷貨收入	4,905,109	(註4)	2.77
12	中達視訊(吳江)有限公司	中達電子貿易(吳江)有限公司	3	銷貨收入	1,358,755	(註4)	0.77
12	中達視訊(吳江)有限公司	台達電子企業管理(上海)有限公司	3	銷貨收入	522,716	(註4)	0.30
13	中達電子貿易(吳江)有限公司	中達電通股份有限公司	3	銷貨收入	1,891,227	(註6)	1.07
14	中達電子(蕪湖)有限公司	Delta Electronics Int'l (Singapore) Pte. Ltd.	3	銷貨收入	5,090,715	(註4)	2.88
14	中達電子(蕪湖)有限公司	Delta Electronics International Ltd.	3	銷貨收入	1,633,961	(註4)	0.92
15	蕪湖中達科技有限公司	中達電子(蕪湖)有限公司	3	銷貨收入	406,407	(註4)	0.23
16	台達電子(郴州)有限公司	Delta Electronics Int'l (Singapore) Pte. Ltd.	3	銷貨收入	5,285,037	(註4)	2.99
16	台達電子(郴州)有限公司	Delta Electronics International Ltd.	3	銷貨收入	105,454	(註4)	0.06
17	郴州台達科技有限公司	台達電子(郴州)有限公司	3	銷貨收入	2,527,017	(註4)	1.43
18	台達電子企業管理(上海)有限公司	中達電通股份有限公司	3	銷貨收入	6,763,736	(註6)	3.82
19	達而泰(天津)實業有限公司	Delta Electronics Int'l (Singapore) Pte. Ltd.	3	銷貨收入	379,577	(註4)	0.21

編號 (註1)	交易人名稱	交易往來對象	與交易人之關係 (註2)	交易往來情形			
				科目	金額 (註10)	交易條件	佔合併總營收或總資產之比率 (註3)
20	進準光學(江蘇)有限公司	Delta Electronics Int'l (Singapore) Pte. Ltd.	3	銷貨收入	$ 502,224	(註4)	0.28
21	Delta Electronics (Japan), Inc.	Delta Electronics Int'l (Singapore) Pte. Ltd.	3	銷貨收入	621,202	(註4)	0.35
22	旺能光電股份有限公司	Delta Electronics (Japan), Inc.	3	銷貨收入	1,175,281	(註4、9)	0.66
23	旺能光電(吳江)有限公司	旺能光電股份有限公司	3	銷貨收入	1,466,899	(註7、9)	0.83
24	乾坤科技股份有限公司	Cyntec International Ltd.	3	銷貨收入	1,797,757	(註8)	1.02
24	乾坤科技股份有限公司	DEI Logistics (USA) Corp.	3	銷貨收入	194,414	(註4)	0.11
25	華騰電子科技(蘇州)有限公司	Cyntec International Ltd.	3	銷貨收入	3,062,396	(註8)	1.73
26	吳江華豐電子科技有限公司	Cyntec International Ltd.	3	銷貨收入	4,932,650	(註8)	2.79
27	Cyntec International Ltd.	乾坤科技股份有限公司	3	銷貨收入	725,750	(註8)	0.41
27	Cyntec International Ltd.	Delta Electronics Int'l (Singapore) Pte. Ltd.	3	銷貨收入	249,137	(註4)	0.14
0	台達電子工業股份有限公司	Delta Electronics International Ltd.	1	應收帳款	289,783	(註4)	0.15
0	台達電子工業股份有限公司	Delta Electronics Int'l (Singapore) Pte. Ltd.	1	應收帳款	784,000	(註5)	0.40
1	Delta Electronics International Ltd.	DEI Logistics (USA) Corp.	3	應收帳款	4,237,604	(註5)	2.15
1	Delta Electronics International Ltd.	Delta Electronics (Japan), Inc.	3	應收帳款	284,486	(註4)	0.14
1	Delta Electronics International Ltd.	Vivitek Corporation	3	應收帳款	162,490	(註4)	0.08
2	Delta Electronics Int'l (Singapore) Pte. Ltd.	Delta Electronics International Ltd.	3	應收帳款	246,455	(註4)	0.12
2	Delta Electronics Int'l (Singapore) Pte. Ltd.	台達電子(東莞)有限公司	3	應收帳款	1,880,378	(註4)	0.95
2	Delta Electronics Int'l (Singapore) Pte. Ltd.	台達電子電源(東莞)有限公司	3	應收帳款	4,965,367	(註4)	2.52
2	Delta Electronics Int'l (Singapore) Pte. Ltd.	中達電子(江蘇)有限公司	3	應收帳款	2,001,715	(註4)	1.01
2	Delta Electronics Int'l (Singapore) Pte. Ltd.	中達電子零組件(吳江)有限公司	3	應收帳款	362,078	(註4)	0.18
2	Delta Electronics Int'l (Singapore) Pte. Ltd.	中達光電工業(吳江)有限公司	3	應收帳款	674,579	(註4)	0.34
2	Delta Electronics Int'l (Singapore) Pte. Ltd.	中達視訊(吳江)有限公司	3	應收帳款	907,388	(註4)	0.46
2	Delta Electronics Int'l (Singapore) Pte. Ltd.	台達電子(郴州)有限公司	3	應收帳款	311,913	(註4)	0.16
2	Delta Electronics Int'l (Singapore) Pte. Ltd.	中達電子(蕪湖)有限公司	3	應收帳款	572,559	(註4)	0.29
2	Delta Electronics Int'l (Singapore) Pte. Ltd.	Delta Electronics (Japan), Inc.	3	應收帳款	278,185	(註4)	0.14
2	Delta Electronics Int'l (Singapore) Pte. Ltd.	中達電子(蕪湖)有限公司	3	應收帳款	572,559	(註4)	0.29
2	Delta Electronics Int'l (Singapore) Pte. Ltd.	Delta Electronics (Japan), Inc.	3	應收帳款	278,185	(註4)	0.14
2	Delta Electronics Int'l (Singapore) Pte. Ltd.	Delta Networks International Ltd.	3	應收帳款	219,998	(註4)	0.11
2	Delta Electronics Int'l (Singapore) Pte. Ltd.	台達電子工業股份有限公司	2	應收帳款	8,582,164	(註5)	4.35
3	Delta Networks International Ltd.	達創科技(東莞)有限公司	3	應收帳款	4,234,948	(註4)	2.15
3	Delta Networks International Ltd.	DNI Logistic(USA) Corp.	3	應收帳款	3,008,434	(註4)	1.52
3	Delta Networks International Ltd.	達創科技股份有限公司	3	應收帳款	112,080	(註4)	0.06
4	達創科技(東莞)有限公司	Delta Networks International Ltd.	3	應收帳款	3,149,588	(註4)	1.60
5	達創科技股份有限公司	Delta Networks International Ltd.	3	應收帳款	258,620	(註4)	0.13
5	達創科技股份有限公司	DNI Logistic(USA) Corp.	3	應收帳款	208,618	(註4)	0.11
7	台達電子(東莞)有限公司	Delta Electronics International Ltd.	3	應收帳款	105,494	(註4)	0.05
7	台達電子(東莞)有限公司	Delta Electronics Int'l (Singapore) Pte. Ltd.	3	應收帳款	2,099,876	(註4)	1.06

編號(註1)	交易人名稱	交易往來對象	與交易人之關係(註2)	交易往來情形			
				科目	金額(註10)	交易條件	佔合併總營收或總資產之比率(註3)
7	台達電子(東莞)有限公司	台達電子企業管理(上海)有限公司	3	應收帳款	$ 122,722	(註4)	0.06
8	台達電子電源(東莞)有限公司	Delta Electronics International Ltd.	3	應收帳款	1,634,054	(註4)	0.83
8	台達電子電源(東莞)有限公司	Delta Electronics Int'l (Singapore) Pte. Ltd.	3	應收帳款	3,858,490	(註4)	1.96
8	台達電子電源(東莞)有限公司	台達電子企業管理(上海)有限公司	3	應收帳款	205,475	(註4)	0.10
9	中達電子(江蘇)有限公司	Delta Electronics International Ltd.	3	應收帳款	428,214	(註4)	0.22
9	中達電子(江蘇)有限公司	中達電子貿易(吳江)有限公司	3	應收帳款	591,208	(註4)	0.30
9	中達電子(江蘇)有限公司	台達電子企業管理(上海)有限公司	3	應收帳款	145,880	(註4)	0.07
9	中達電子(江蘇)有限公司	Delta Electronics Int'l (Singapore) Pte. Ltd.	3	應收帳款	2,957,518	(註4)	0.09
10	中達電子零組件(吳江)有限公司	Delta Electronics Int'l (Singapore) Pte. Ltd.	3	應收帳款	492,946	(註4)	0.25
11	中達光電工業(吳江)有限公司	Delta Electronics International Ltd.	3	應收帳款	204,949	(註4)	0.10
11	中達光電工業(吳江)有限公司	台達電子企業管理(上海)有限公司	3	應收帳款	1,808,589	(註4)	0.92
11	中達光電工業(吳江)有限公司	Delta Electronics Int'l (Singapore) Pte. Ltd.	3	應收帳款	182,981	(註4)	0.09
12	中達視訊(吳江)有限公司	Delta Electronics International Ltd.	3	應收帳款	426,201	(註4)	0.22
12	中達視訊(吳江)有限公司	中達電子貿易(吳江)有限公司	3	應收帳款	531,721	(註4)	0.27
12	中達視訊(吳江)有限公司	台達電子企業管理(上海)有限公司	3	應收帳款	189,357	(註4)	0.10
13	中達電子貿易(吳江)有限公司	中達電通股份有限公司	3	應收帳款	876,864	(註6)	0.44
14	中達電子(蕪湖)有限公司	Delta Electronics Int'l (Singapore) Pte. Ltd.	3	應收帳款	801,448	(註4)	0.41
14	中達電子(蕪湖)有限公司	Delta Electronics International Ltd.	3	應收帳款	344,004	(註4)	0.17
16	台達電子(郴州)有限公司	Delta Electronics Int'l (Singapore) Pte. Ltd.	3	應收帳款	902,774	(註4)	0.46
17	郴州台達科技有限公司	台達電子(郴州)有限公司	3	應收帳款	509,668	(註4)	0.26
18	台達電子企業管理(上海)有限公司	中達電通股份有限公司	3	應收帳款	2,200,313	(註6)	1.12
21	Delta Electronics (Japan), Inc.	Delta Electronics Int'l (Singapore) Pte. Ltd.	3	應收帳款	139,300	(註4)	0.07
24	乾坤科技股份有限公司	Cyntec International Ltd.	3	應收帳款	249,046	(註8)	0.13
25	華騰電子科技(蘇州)有限公司	Cyntec International Ltd.	3	應收帳款	137,282	(註8)	0.07
26	吳江華豐電子科技有限公司	Cyntec International Ltd.	3	應收帳款	251,218	(註8)	0.13
27	Cyntec International Ltd.	乾坤科技股份有限公司	3	應收帳款	282,430	(註8)	0.14

註 1：母公司及子公司相互間之業務往來資訊應分別於編號欄註明，編號之填寫方法如下：
1.母公司填 0。
2.子公司依公司別由阿拉伯數字 1 開始依序編號。

註 2：與交易人之關係有以下三種，標示種類即可：
1.母公司對子公司。
2.子公司對母公司。
3.子公司對子公司。

註 3：交易往來金額佔合併總營收或總資產比率之計算，若屬資產負債科目者，以期末餘額佔合併總資產之方式計算；若屬損益科目者，以期中累積金額佔合併總營收之方式計算。

註 4：無同類型交易可資比較，係按約定交易價格及條件辦理，授信期間皆為月結 75 天。

註 5：無同類型交易可資比較，係按約定交易價格及條件辦理，授信期間皆為月結 75~105 天。

註 6：無同類型交易可資比較，係按約定交易價格及條件辦理，授信期間皆為月結 90 天。
註 7：無同類型交易可資比較，係按約定交易價格及條件辦理，授信期間皆為月結 70 天。
註 8：無同類型交易可資比較，係按約定交易價格及條件辦理，授信期間皆為月結 60~90 天。
註 9：旺能光電股份有限公司及旺能光電(吳江)有限公司於民國 102 年 5 月 31 日與新日光合併後已非本集團之子公司，故母子公司交易往來資訊揭露期間為民國 102 年 1 至 5 月。
註 10：僅揭露金額達新台幣 1 億元之關係人交易，另相對之關係人交易不另行揭露。

(二)轉投資事業相關資訊

有關轉投資事業相關資訊中，其中除本期損益係按民國 102 年 1 至 12 月各月平均匯率換算外，餘係按民國 102 年 12 月 31 日匯率換算。

被投資公司名稱、所在地區等相關資訊(不包含大陸被投資公司)：

投資公司名稱	被投資公司名稱	所在地區	主要營業項目	原始投資金額		期末持有			被投資公司本期損益	本期認列之投資損益	備註
				本期期末	去年年底	股數	比率	帳面金額			
台達電子工業股份有限公司	Delta International Holding Ltd.	開曼群島	投資事業	$ 8,922,118	$ 8,922,118	67,680,000	94.00	$54,807,896	$4,979,577	$ 4,609,450	(註10)
台達電子工業股份有限公司	Delta Networks Holding Ltd.	開曼群島	投資事業	1,377,206	1,377,206	39,800,000	100.00	9,032,591	2,646,172	2,646,172	
台達電子工業股份有限公司	旺能光電股份有限公司	台灣	研究、設計、製造銷售太陽能電池及相關系統等	-	2,925,401	-	-	-	(658,686)	(303,412)	
台達電子工業股份有限公司	進準光學(香港)股份有限公司	香港	投資事業	159,935	159,935	5,250,000	39.62	194,270	19,357	7,670	
台達電子工業股份有限公司	乾坤科技股份有限公司	台灣	薄膜光電元件等之研究、開發、生產、製造與銷售	12,067,931	12,067,931	822,736,302	100.00	22,187,323	3,869,085	3,466,104	
台達電子工業股份有限公司	台達資本股份有限公司	台灣	投資事業	2,500,000	1,250,000	250,000,000	100.00	2,572,449	(34,695)	(34,695)	
台達電子工業股份有限公司	Delta Electronics Int'l (Singapore) Pte. Ltd.	新加坡	經營及銷售電子產品	7,270	7,270	300,000	100.00	5,161,966	5,277,311	5,291,502	(註10)
台達電子工業股份有限公司	達爾生技股份有限公司	台灣	醫療器材製造、批發與銷售	540,000	390,000	54,000,000	100.00	99,754	(168,598)	(168,598)	
台達電子工業股份有限公司	展茂光電股份有限公司	台灣	彩色濾光片製造、銷售及租賃業務等	2,710,152	2,710,152	271,017,597	99.97	2,668,354	(13,125)	(13,121)	
台達電子工業股份有限公司	台達自働化股份有限公司	台灣	研究、設計、開發、製造及銷售智慧型機器人系統及自動化設備等	250,000	250,000	25,000,000	100.00	161,887	(69,001)	(69,001)	
台達電子工業股份有限公司	新能微電子股份有限公司	台灣	積體電路設計、測試及資訊軟體服務	332,442	332,438	33,244,768	83.11	21,385	(100,263)	(83,330)	
台達電子工業股份有限公司	Delta Electronics (Thailand) Public Co., Ltd.	泰國	電源供應器、監視器及零組件等電子產品之製造與銷售	114,615	114,615	69,128,140	5.54	5,342,282	5,212,105	992,012	(註11)

投資公司名稱	被投資公司名稱	所在地區	主要營業項目	原始投資金額		期末持有			被投資公司本期損益	本期認列之投資損益	備註
				本期期末	去年年底	股數	比率	帳面金額			
台達電子工業股份有限公司	有量科技股份有限公司	台灣	研究、設計、製造銷售鋰高分子電池及相關系統等	$ 426,848	$ 428,355	14,162,000	30.97	$ 233,118	($ 58,945)	($ 25,345)	
台達電子工業股份有限公司	Deltronics (Netherlands) B.V.	荷蘭	經營及銷售電子產品	36,723	36,723	765,000	100.00	134,579	24,921	24,921	
台達電子工業股份有限公司	台達綠生活股份有限公司	台灣	從事研究發展服務、能源技術服務、會議及展覽服務及租賃業務等	10,000	10,000	1,000,000	100.00	9,345	(92)	(92)	
台達電子工業股份有限公司	先達工控股份有限公司	台灣	電子零組件製造等	110,250	-	11,025,000	70.00	103,762	(9,269)	(7,943)	
Delta International Holding Ltd.	Delta Electronics International Ltd.	馬來西亞	經營及銷售電子產品	59,610	59,610	2,000,000	100.00	7,131,496	1,035,546	1,037,144	(註1及註10)
Delta International Holding Ltd.	Delta Electronics (H.K.) Ltd.	香港	投資事業	9,787,875	9,787,875	2,549,297,600	100.00	35,103,772	3,560,009	3,560,009	(註1)
Delta International Holding Ltd.	DAC Holding (Cayman) Ltd.	開曼群島	投資事業	481,061	481,061	22,200,000	100.00	301,147	58,745	58,745	(註1)
Delta International Holding Ltd.	Trillion Science, Inc.	美國	精密塗佈製程之特化材料研究	536,490	536,490	9,000,000	32.66	43,747	(129,833)	(43,446)	(註1)
Delta International Holding Ltd.	Delta Electronics (Japan), Inc.	日本	經營電源、視訊、零組件、機電等產品及材料之買賣	85,211	85,211	5,600	100.00	182,254	28,873	28,873	(註1)
Delta International Holding Ltd.	Digital Projection International Ltd.	英國	投資事業	236,662	236,662	7,583,000	32.11	280,034	20,664	(42,611)	(註1)
Delta International Holding Ltd.	PreOptix (HongKong) Co., Ltd.	香港	投資事業	238,440	238,440	8,000,000	60.38	279,515	19,449	11,743	(註1)
Delta International Holding Ltd.	Delta Power Sharp Ltd.	香港	提供作業管理服務	38,545	38,545	10,000,000	100.00	58,529	(152)	(152)	(註1)

投資公司名稱	被投資公司名稱	所在地區	主要營業項目	原始投資金額		期末持有			被投資公司本期損益	本期認列之投資損益	備註
				本期期末	去年年底	股數	比率	帳面金額			
Delta International Holding Ltd.	DEI Logistics (USA) Corp.	美國	提供海外發貨倉儲作業服務	$ 14,903	$ 14,903	500,000	100.00	$ 103,092	$ 10,626	$ 10,626	(註1)
Delta International Holding Ltd.	Ace Pillar Holding Ltd.	薩摩亞	投資事業	407,002	407,002	2,858,718	100.00	459,620	29,058	16,732	(註1)
Delta International Holding Ltd.	Drake Overseas Financial Investment Ltd.	英屬維京群島	投資事業	5,129,928	5,129,928	1	100.00	5,734,970	364,390	207,443	(註1)
Delta International Holding Ltd.	Delta Electronics International Mexico SA DE C.V.	墨西哥	工業自動化產品及通訊設備用電源管理系統之銷售	-	-	1	-	-	(9,670)	-	(註1)
Delta International Holding Ltd.	Vivitek Corporation	美國	投影機銷售	44,708	-	9,000,000	100.00	77,505	14,732	14,732	(註1)
Delta International Holding Ltd.	Delta Greentech SGP Pte Ltd.	新加坡	投資事業	447,075	-	6,676,368	54.83	464,758	48,387	11,907	(註1)
Delta Electronics (H.K.) Ltd.	晶正鑫光電(香港)股份有限公司	香港	投資事業	89,415	89,415	3,000,000	30.00	88,020	(6,223)	(1,923)	(註2)
Delta Electronics (H.K.) Ltd.	Delta Electronics International Mexico SA DE C.V.	墨西哥	工業自動化產品及通訊設備用電源管理系統之銷售	31,295	31,295	252,002	100.00	7,166	(9,670)	(9,670)	(註2)
Drake Overseas Financial Investment Ltd.	Drake Investment (H.K.) Ltd.	香港	投資事業	1,163,558	1,163,558	304,504,306	100.00	2,959,700	364,408	364,408	(註3)
Delta Networks Holding Ltd.	Delta Networks, Inc.	開曼群島	投資事業	5,301,087	5,301,087	1,196,886,000	100.00	9,005,172	2,684,148	2,645,928	(註4)
Delta Networks, Inc.	Delta Networks (H.K.) Limited	香港	投資事業	1,043,175	1,043,175	35,000,000	100.00	3,019,658	415,096	415,096	(註5)

投資公司名稱	被投資公司名稱	所在地區	主要營業項目	原始投資金額		期末持有			被投資公司本期損益	本期認列之投資損益	備註
				本期期末	去年年底	股數	比率	帳面金額			
Delta Networks, Inc.	達創科技股份有限公司	台灣	電腦網路及週邊設備之研發、設計、製造及銷售	$ 466,816	$ 466,816	50,040,838	99.98	$ 1,758,130	$ 339,775	$ 339,707	(註5)
Delta Networks, Inc.	Delta Networks International Ltd.	馬來西亞	電腦網路及週邊設備之買賣及進出口業務	29,805	29,805	1,000,000	100.00	4,167,676	2,091,457	2,004,485	(註5)
Delta Networks, Inc.	DNI Logistic(USA) Corp.	美國	電腦網路及週邊設備之買賣及進出口業務	16,573	16,573	500,000	100.00	42,080	3,334	3,334	(註5)
達創科技股份有限公司	宏道科技股份有限公司	台灣	有線、無線通信機械器材、電子零組件及通信管制射頻器材之製造及買賣	185,000	185,000	30,000,000	100.00	116,555	20,084	11,797	(註6)
乾坤科技股份有限公司	Fairview Assets Ltd.	開曼群島	投資事業	1,111,403	1,111,403	32,580,062	100.00	15,652,025	3,879,379	3,879,379	(註7)
Fairview Assets Ltd.	Grandview Holding Ltd.	開曼群島	投資事業	5,130,633	3,789,408	172,140,000	100.00	14,594,006	3,890,095	3,890,095	(註8)
Grandview Holding Ltd.	Cyntec International Ltd.	馬來西亞	貿易業	149,025	149,025	5,000,000	100.00	8,928,935	4,104,164	4,032,261	(註9及註10)
Grandview Holding Ltd	Cyntec Holding (H.K.) Ltd.	香港	投資事業	4,981,608	3,640,383	167,140,000	100.00	5,660,823	(214,986)	(214,986)	(註9)

(註 1) 為本公司之孫公司或子公司採權益法評價之被投資公司，係透過 Delta International Holding Ltd.認列投資損益。
(註 2) 為本公司之曾孫公司，係透過 Delta Electronics (H.K.) Ltd.認列投資損益。
(註 3) 為本公司之孫公司，係透過 Drake Overseas Financial Investment Ltd.認列投資損益。
(註 4) 為本公司之孫公司，係透過 Delta Networks Holding Ltd.認列投資損益。
(註 5) 為本公司之曾孫公司，係透過 Delta Networks, Inc.認列投資損益。
(註 6) 為本公司之玄孫公司，係透過達創科技股份有限公司認列投資損益。
(註 7) 為本公司之孫公司，係透過乾坤科技股份有限公司認列投資損益。
(註 8) 為本公司之曾孫公司，係透過 Fairview Assets Ltd.認列投資損益。
(註 9) 本公司之玄孫公司，係透過 Grandview Holding Ltd.認列投資損益。
(註 10) 本期認列之投資損益含逆流及側流交易已、未實現損益之認列及銷除。
(註 11) 加權平均綜合持股比例為 20.01%，另本期認列之投資損益含逆流交易已、未實現損益之認列與銷除。

(三)大陸投資資訊

大陸被投資公司名稱	主要營業項目	實收資本額	投資方式	本期期初自台灣匯出累積投資金額	本期匯出或收回投資金額		本期期末自台灣匯出累積投資金額	被投資公司本期損益	本公司直接或間接投資之持股比例	本期認列投資損益(註20)	期末投資帳面金額	截至本期止已匯回投資收益	備註
					匯出	收回							
台達電子(東莞)有限公司	經營變壓器及電源供應器等電子產品之製造及銷售業務	$ 2,915,227	透過第三地區投資設立公司再投資大陸公司	$2,003,820	$ -	$ -	$ 2,003,820	$ 380,827	94.00	$ 350,530	$4,902,257	$ 287,917	(註3及註22)
中達電通股份有限公司	經營不斷電式電源供應器等電子產品之製造及銷售業務	2,797,286	透過第三地區投資設立公司再投資大陸公司	5,477,428	420,251	-	5,897,679	853,816	63.92	548,845	2,345,958	-	(註4及註21)
台達電子電源(東莞)有限公司	經營電源供應器等電子產品之製造及銷售業務	1,254,791	透過第三地區投資設立公司再投資大陸公司	504,301	-	-	504,301	758,081	94.00	633,078	4,721,588	400,459	(註6及註22)
台達電子企業管理(上海)有限公司	產品外觀設計等之技術服務及管理諮詢業務	3,906,204	透過第三地區投資設立公司再投資大陸公司	-	-	-	-	816,638	94.00	770,190	4,706,395	-	(註10及註22)
中達電子(蕪湖)有限公司	經營變壓器及電源供應器等電子產品之製造及銷售業務	3,993,870	透過第三地區投資設立公司再投資大陸公司	168,100	-	-	168,100	205,735	94.00	207,626	4,059,906	-	(註11及註22)
台達電子(郴州)有限公司	經營變壓器及電源供應器等電子產品之製造及銷售業務	1,877,715	透過第三地區投資設立公司再投資大陸公司	-	-	-	-	116,559	94.00	153,849	2,493,966	-	(註13及註22)
中達電子(江蘇)有限公司	經營變壓器等電子產品之製造及銷售業務	1,192,200	透過第三地區投資設立公司再投資大陸公司	616,367	-	-	616,367	850,642	51.70	441,675	3,537,128	-	(註22)
中達電子零組件(吳江)有限公司	經營變壓器等電子產品之製造及銷售業務	2,646,982	透過第三地區投資設立公司再投資大陸公司	616,367	-	-	616,367	448,919	51.70	236,620	2,863,208	-	(註7及註22)
中達光電工業(吳江)有限公司	經營專供配合機器使用之電子控制設備等之生產及銷售業務	864,345	透過第三地區投資設立公司再投資大陸公司	385,230	-	-	385,230	1,042,607	51.70	497,719	2,629,106	52,583	(註8及註22)

大陸被投資公司名稱	主要營業項目	實收資本額	投資方式	本期期初自台灣匯出累積投資金額	本期匯出或收回投資金額		本期期末自台灣匯出累積投資金額	被投資公司本期損益	本公司直接或間接投資之持股比例	本期認列投資損益（註20）	期末投資帳面金額	截至本期止已匯回投資收益	備註
					匯出	收回							
中達視訊(吳江)有限公司	經營彩色影像投射器等之生產及銷售業務	$ 864,345	透過第三地區投資設立公司再投資大陸公司	$ 200,319	$ -	$ -	$ 200,319	$ 257,665	51.70	$ 130,195	$1,172,915	$ -	(註9及註22)
中達電子貿易(吳江)有限公司	電子產品批發及進出口業務，提供安裝及諮詢服務	59,610	透過第三地區投資設立公司再投資大陸公司	11,207	-	-	11,207	267,401	94.00	251,070	471,422	-	(註17及註22)
達而泰(天津)實業有限公司	經營電壓控制器及藍芽模組等電子產品之製造及銷售業務	675,083	透過第三地區投資設立公司再投資大陸公司	925,457	-	-	925,457	100,313	94.00	(66,393)	889,002	-	(註16及註22)
達創科技(東莞)有限公司	其他具有接收器具之無線電傳輸器具、其他無線電廣播接收機之製造及銷售業務	1,043,175	透過第三地區投資設立公司再投資大陸公司	1,332,473	-	-	1,332,473	411,803	100.00	411,803	2,560,038	655,710	(註5及註23)
德又達網絡通訊科技(上海)有限公司	電腦軟體設計業務	59,610	透過第三地區投資設立公司再投資大陸公司	84,480	-	-	84,480	2,329	100.00	2,329	78,862	-	(註12及註23)
福達新創通訊科技(廈門)有限公司	經營其他無線電傳輸器具、其他自動資料處理機單元、接收、轉換及傳輸或再生聲音、圖像或其他資料之機器，包括交換器及路由器、具有特殊程式控制計算機或具有記憶能量之文字處理機業務	20,864	透過第三地區投資設立公司再投資大陸公司	20,864	-	-	20,864	(3,144)	100.00	(3,144)	303	-	(註23)

大陸被投資公司名稱	主要營業項目	實收資本額	投資方式	本期期初自台灣匯出累積投資金額	本期匯出或收回投資金額		本期期末自台灣匯出累積投資金額	被投資公司本期損益	本公司直接或間接投資之持股比例	本期認列投資損益(註20)	期末投資帳面金額	截至本期止已匯回投資收益	備註
					匯出	收回							
華騰電子科技(蘇州)有限公司	研發、生產新型電子元器件，銷售本公司自產產品，從事與本公司生產產品同類商品的批發及進出口業務	$ 1,937,325	透過第三地區投資設立公司再投資大陸公司	$1,831,886	$ -	$ -	$ 1,831,886	($ 212,575)	100.00	($ 212,575)	$1,997,944	$ -	(註14及註24)
吳江華豐電子科技有限公司	研發、生產新型電子元器件(片式元器件、混合集成電路)，銷售自產產品，從事與生產產品同類商品的批發及進出口業務	3,040,110	透過第三地區投資設立公司再投資大陸公司	1,698,885	1,341,225	-	3,040,110	- 1,388	100.00	- 1,388	3,662,794	-	(註24)
進準光學(江蘇)有限公司	經營投影機之物鏡、鏡頭及光學引擎之產銷業務	394,916	透過第三地區投資設立公司再投資大陸公司	380,610	-	-	380,610	20,435	96.38	19,785	447,382	-	(註15及註25)
蕪湖中達科技有限公司	經營變壓器等電子產品之生產及銷售業務	145,282	透過轉投資大陸公司直接再投資大陸公司	-	-	-	-	44,321	94.00	41,662	192,588	-	(註18)
蕪湖市中達能源科技有限公司	節能技術研發、節能設備及能源管理系統開發、諮詢服務及安裝銷售等	9,850	透過轉投資大陸公司直接再投資大陸公司	-	-	-	-	(981)	94.00	(922)	8,742	-	(註18)
郴州台達科技有限公司	經營變壓器及電源供應器等電子產品之生產及銷售業務等	125,582	透過轉投資大陸公司直接再投資大陸公司	-	-	-	-	41,332	94.00	41,164	263,551	-	(註18)
郴州市台達能源科技有限公司	節能技術研發、節能設備及能源管理系統開發、諮詢服務及安裝銷售等	9,850	透過轉投資大陸公司直接再投資大陸公司	-	-	-	-	(295)	94.00	(277)	8,943	-	(註18)

大陸被投資公司名稱	主要營業項目	實收資本額	投資方式	本期期初自台灣匯出累積投資金額	本期匯出或收回投資金額		本期期末自台灣匯出累積投資金額	被投資公司本期損益	本公司直接或間接投資之持股比例	本期認列投資損益	期末投資帳面金額	截至本期止已匯回投資收益	備註
					匯出	收回							
東莞市台達能源科技有限公司	節能技術研發、節能設備及能源管理系統開發、諮詢服務及安裝銷售等	$ 147,744	透過轉投資大陸公司直接再投資大陸公司	$ -	$ -	$ -	$ -	$ 1,584	94.00	$ 1,489	$ 140,917	$ -	(註18)
吳江台達能源科技有限公司	節能技術研發、節能設備及能源管理系統開發、諮詢服務及安裝銷售等	19,699	透過轉投資大陸公司直接再投資大陸公司	-	-	-	-	140	94.00	132	18,586	-	(註18)
上海中達能源科技有限公司	節能技術研發、節能設備及能源管理系統開發、諮詢服務及安裝銷售等	49,248	透過轉投資大陸公司直接再投資大陸公司	-	-	-	-	(2,278)	66.93	(1,524)	31,077	-	(註18)
蘇州爾達醫療設備有限公司	醫療器材製造、批發與銷售等	45,304	直接投資	-	45,304	-	45,304	(9,086)	100.00	(9,086)	37,083	-	-

(註1) 本表之實收資本額係指驗資完成之金額，並依各被投資公司驗資報告幣別，依期末人民幣對美元之匯率 6.0520 及人民幣對新台幣之匯率 4.9248 折算之。

(註2) 本表之本期期初自台灣匯出累積投資金額、本期匯出或收回投資金額、本期期末自台灣匯出累積投資金額及截至本期止已匯回台灣之投資收益，係依期末美元對新台幣之匯率 29.805 折算之。

(註3) 除經投審會核准 US$67,231 仟元之投資額度外，另經投審會核准對「台達電子(東莞)有限公司」盈餘轉增(投)資共計 US$27,081 仟元不列入本公司對大陸投資額度之計算。

(註4) 除經投審會核准 US$197,875 仟元之投資額度外，另經投審會核准對「中達電通股份有限公司」盈餘轉增資共計 US$980 仟元不列入本公司對大陸投資額度之計算。

(註5) 除經投審會核准 US$44,706 仟元之投資額度外，另經投審會核准對「達創科技(東莞)有限公司」盈餘轉增資共計 US$11,312 仟元不列入本公司對大陸投資額度之計算。

(註6) 除經投審會核准 US$16,920 仟元之投資額度外，另經投審會核准對「台達電子電源(東莞)有限公司」盈餘轉增資共計 US$22,654 仟元不列入本公司對大陸投資額度之計算。

(註7) 除經投審會核准 US$20,680 仟元之投資額度外，另經投審會核准對「中達電子零組件(吳江)有限公司」盈餘轉增(投)資共計 US$25,235 仟元不列入本公司對大陸投資額度之計算。

(註8) 除經投審會核准 US$12,925 仟元之投資額度外，另經投審會核准對「中達光電工業(吳江)有限公司」盈餘轉增資共計 US$2,068 仟元不列入本公司對大陸投資額度之計算。

(註9) 除經投審會核准 US$6,721 仟元之投資額度外，另經投審會核准對「中達視訊(吳江)有限公司」盈餘轉投資共計 US$8,272 仟元不列入本公司對大陸投資額度之計算。

(註10) 經投審會核准對「台達電子企業管理(上海)有限公司」盈餘轉投資共計 US$110,401 仟元不列入本公司對大陸投資額度之計算。

(註11) 除經投審會核准 US$5,640 仟元之投資額度外，另經投審會核准對「中達電子(蕪湖)有限公司」以盈餘轉投資共計 US$120,320 仟元不列入本公司對大陸投資

額度之計算。
(註12) 除經投審會核准 US$2,834 仟元之投資額度外，另經投審會核准對「德又達網絡通訊科技(上海)有限公司」盈餘轉投資共計 US$298 仟元不列入本公司對大陸投資額度之計算。
(註13) 經投審會核准對「台達電子(郴州)有限公司」盈餘轉投資共計 US$59,220 仟元不列入本公司對大陸投資額度之計算。
(註14) 除經投審會核准 US$198,462 仟元之投資額度外，另經投審會核准對「華騰電子科技(蘇州)有限公司」盈餘轉增資共計 US$4,000 仟元不列入本公司對大陸投資額度之計算。
(註15) 除經投審會核准 US$7,520 仟元之投資額度外，另經投審會核准合併「進準光學股份有限公司」繼而間接認列對「進準光學(江蘇)有限公司」投資 US$5,250 仟元。
(註16) 除經投審會核准 US$31,050 仟元之投資額度外，另經投審會核准對「達而泰(天津)實業有限公司」盈餘轉投資共計 US$265 仟元不列入本公司對大陸投資額度之計算。

(註17) 除經投審會核准 US$376 仟元之投資額度外，另經投審會核准對「中達電子貿易(吳江)有限公司」盈餘轉投資共計 US$1,504 仟元不列入本公司對大陸投資額度之計算。
(註18) 本公司經投審會核准之大陸地區投資事業之再轉投資公司，依投審會規定，大陸地區投資事業之再轉投資行為無需向投審會申請，故該等投資金額不列入本公司對大陸投資額度之計算。
(註19) 本公司間接投資之「達創科技(吳江)有限公司」已於民國 100 年 6 月清算完畢；清算後已匯回台灣之股本共計 US$18,000 仟元業已於民國 101 年 8 月 28 日經投審會准予備查。本公司原經投審會核准間接投資該公司之投資金額及盈餘轉投資金額分別為 US$17,389 仟元及 US$10,802 仟元。
(註20) 本公司本期之投資損益係按本公司簽證會計師查核之財務報告認列。
(註21) 係分別透過 Delta International Holding Ltd.、Ace Pillar Holding Co.,Ltd.、Drake Investment(H.K.) Ltd.及 Delta Greentech SGP Pte Ltd 共同轉投資。
(註22) 係透過 Delta Electronics (H.K.) Ltd.轉投資。
(註23) 係透過 Delta Networks (H.K.) Ltd.轉投資。
(註24) 係透過 Cyntec Holding (H.K.) Ltd.轉投資。
(註25) 係透過 PreOptix (HongKong) Co., Ltd.轉投資。

公司名稱	本期期末累計自台灣匯出赴大陸地區投資金額	經濟部投審會核准投資金額	依經濟部投審會規定赴大陸地區投資限額
台達電子工業股份有限公司(註2及註3)	$ 11,802,076	$ 12,201,314	$ -
乾坤科技股份有限公司	4,871,996	5,915,171	9,101,686
達爾生技股份有限公司	45,304	119,220	59,852

(註1) 本表之本期期末累計自台灣匯出赴大陸地區投資金額及經濟部投審會核准投資金額係依期末美元對新台幣之匯率 29.805 折算之。
(註2) 本公司於 101.08.03、101.08.28、98.07.17 及 95.01.06 經投審會核准大陸地區投資事業之盈餘分別為 US$22,000 仟元、US$18,000 仟元、US$10,509 仟元及 US$14,351 仟元匯回(匯回日分別為 101.01.12、101.06.26、101.08.14、98.06.24 及 94.12.29)，得扣減本公司赴大陸地區投資累計金額。
(註3) 依據 97.8.29 新修訂「在大陸地區從事投資或技術合作審查原則」規定，因本公司取得經濟部工業局核發符合營運總部營運範圍之證明文件，故無須設算投資限額。

與大陸被投資公司直接或間接經由第三地區所發生之重大交易事項暨其價格、付款條件、未實現損益：
本公司於民國 102 年 1 至 12 月大陸被投資公司直接發生之重大交易事項及間接經由第三地區事業之轉投資公司－Delta Electronics International Ltd.(DEIL-Labuan)、Delta Electronics Int'l (Singapore) Pte. Ltd.(DEIL-SG)、Delta Networks International Ltd.(DNIL-Labuan)及 Cyntec International Ltd.(CIL-Labuan)與大陸被投資公司所發生之進、銷貨及應收、付款項之重大交易事項，請參閱附註十三(一)7 及 8。

十四、營運部門資訊

(一)一般性資訊

本集團管理階層已依據董事會於制訂決策所使用之報導資訊辨認應報導部門以產品別之角度經營業務，並區分為電源及零組件事業群、能源管理事業群及智能綠生活事業群，其收入來源之產品類型分述如下：

1. 電源及零組件事業群：設計、製造與銷售各種應用於電腦、網路、通訊、辦公室自動化設備、消費性電子產品、電器設備及車用電子之電源供應器。主要產品有高階伺服器用電源供應器、網通用電源供應器、工作站用電源供應器、桌上型電腦用電源供應器、筆記型電腦用電源供應器、高效能電子式安定器、液晶電視用電源供應器、遊戲機用電源供應器、工業電源供應器、醫療電源產品、電器設備電源供應器及控制器、手機用電源充電器、液晶顯示器用電源供應器、醫療電源供應器、磁性元件、電源雜訊濾波器、精密馬達、電磁閥、風扇及風扇模組、散熱模組、換氣扇、小型風力發電機組、熱交換機、微波通訊元件、藍芽模組、光纖傳輸模組、網路元件…等。
2. 能源管理事業群：設計、製造與銷售各種應用於通訊、資訊、網路及再生能源之電源供應器/轉換器及其系統之解決方案。主要產品有通訊及工業設備用之電源系統、不斷電電源系統、精密空調、太陽能逆變器、風力發電電力轉換器、中壓變頻器、電動車充電站、可程式邏輯控制器、節能交流馬達驅動變頻器、交流伺服馬達及其驅動器、直流無刷馬達及驅動器、觸控式人機介面操作器、溫度控制器、編碼器、機器視覺系統、CNC 控制器…等。
3. 智能綠生活事業群:設計、製造與銷售各類投影機、LED 相關產品、自然語音辨識與分析之科技應用。主要產品有高階數位投影機、數位影劇院與家庭劇院用投影機、視訊會議系統專用數位投影機、教育用與可攜式數位投影機、遊戲機專用投影機、數位視訊顯示牆、數位廣告顯示裝置、視訊系統整合方案及高階投影租賃服務、LED 專業燈具類、LED 室內光源類、LED 元件封裝、新型光源模組、LED 驅動電源模組及光學組件、LED 控制系統類及照明應用設計及施工、綠能整合工程方案之規劃、設計及土木機電施工、自動語音外呼、自助語音查詢、語音關鍵字搜尋、語音分析自動化、聲紋辨識應用…等。

(二)部門資訊之衡量

本集團營運部門損益係以稅前營業損益衡量，並作為績效評估之基礎。且營運部門之會計政策皆與附註四所述之重要會計政策彙總相同。

(三)部門資訊

提供予主要營運決策者之應報導部門部門資訊如下：

	102年度			
	電源及零組件事業群	能源管理事業群	智能綠生活事業群	總計
來自外部客戶之收入	$102,933,744	$32,767,240	$34,807,259	$170,508,243
部門損益	$ 14,659,036	$ 4,817,450	$ 3,490,779	$ 22,967,265

	101年度			
	電源及零組件事業群	能源管理事業群	智能綠生活事業群	總計
來自外部客戶之收入	$106,762,572	$29,683,260	$30,083,733	$166,529,565
部門損益	$ 13,744,947	$ 3,754,704	$ 2,011,846	$ 19,511,497

(四)部門損益之調節資訊

1. 向主要營運決策者呈報之外部收入，與損益表內之收入採用一致之衡量方式。
2. 本期應報導營運部門損益與繼續營業部門稅前損益調節如下：

	102年度	101年度
應報導營運部門部門損益	$ 22,967,265	$ 19,511,497
未分類之相關損益	(3,458,883)	(2,207,545)
營業外收入及支出合計	2,988,172	4,483,666
繼續營業部門稅前損益	$ 22,496,554	$ 21,787,618

(五)產品別及勞務別之資訊

由於本集團以產品別角度經營業務，應報導部門係以不同產品及勞務為基礎，故來自外部客戶之收入與附註十四(三)相同。

(六)地區別資訊

本集團民國 102 年及 101 年度地區別資訊如下:

	102年度		101年度	
	收入	非流動資產	收入	非流動資產
中國	98,752,432	30,434,455	99,426,994	27,891,276
美國	26,227,965	1,470	24,033,673	-
台灣	1,311,636	21,362,860	1,683,574	20,538,250
其他	50,761,089	854,259	46,615,683	945,625
	$ 177,053,122	$ 52,653,044	$ 171,759,924	$ 49,375,151

(七)重要客戶資訊

本集團民國 102 年及 101 年度對單一外部客戶之銷售額均未達合併營業收入之 10%。

十五、首次採用 IFRSs

本合併財務報告係本集團依 IFRSs 所編製之首份合併財務報告，於編製初始資產負債表時，本集團業已將先前依中華民國一般公認會計原則編製財務報告所報導之金額調整為依 IFRSs 報導之金額。本集團就首次採用 IFRSs 所選擇之豁免、追溯適用之例外及自中華民國一般公認會計原則轉換至 IFRSs 如何影響本集團財務狀況、財務績效及現金流量之調節，說明如下：

(一)所選擇之豁免項目

1.企業合併

本集團對發生於轉換至 IFRSs 日（以下簡稱轉換日）前之企業合併，選擇不追溯適用國際財務報導準則第 3 號「企業合併」規定。此豁免亦適用於本公司過去取得之投資關聯企業。

2.股份基礎給付交易

本集團對於轉換日前因股份基礎給付交易所產生已既得之權益工具及已交割之負債選擇不追溯適用國際財務報導準則第 2 號「股份基礎給付交易」。

3.認定成本

本集團對在轉換日之前已依中華民國一般公認會計原則重估價之不動產、廠房及設備，選擇以該重估價值作為重估價日之認定成本。

4.員工福利

本集團選擇於轉換日將與員工福利計畫有關之全部累計精算損益一次認列於保留盈餘。並選擇以轉換日起各個會計期間推延決定之金額，揭露國際會計準則第 19 號「員工福利」第 120A 段(P)要求之確定福利義務現值、計畫資產公允價值及計畫盈虧、以及經驗調整之資訊。

5.複合金融工具

於轉換日負債組成部分已不再流通在外之複合金融工具，本集團選擇無須區分為單獨之負債及權益組成部分。

6.先前已認列金融工具之指定

本集團於轉換日選擇將部分原帳列「以成本衡量之金融資產」之投資金額計$3,840,505 指定為備供出售金融資產，於轉換日之公允價值為$3,813,667。

(二)本集團除非控制權益，因其與本集團無關，未適用國際財務報導準則第 1 號之追溯適用之例外規定外，其他追溯適用之例外說明如下：

1.會計估計

於民國 101 年 1 月 1 日依 IFRSs 所作之估計，係與該日依中華民國一般公認會計原則所作之估計一致。

2.金融資產及金融負債之除列

國際會計準則第 39 號「金融工具：認列與衡量」之除列規定推延適用於民國 93 年 1 月 1 日以後所發生之交易。

3.避險會計

避險會計僅可推延適用於自轉換日起符合國際會計準則第 39 號「金融工具：認列與衡量」避險會計條件之交易。避險關係不得追溯指定，且避險會計相關之書面文件不得追溯建立。因此，依國際財務報導準則第 1 號之規定，僅有在民國 101 年 1 月 1 日符合避險會計條件之避險關係，始得反映為本集團經營結果之避險。

(三)自中華民國一般公認會計原則轉換至 IFRSs 之調節

國際財務報導準則第 1 號規定，企業須對比較期間之權益、綜合損益及現金流量進行調節。本集團之首次採用對總營業、投資或籌資現金流量並無重大影響。各期間之權益及綜合損益，依先前之中華民國一般公認會計原則轉換至 IFRSs 之調節，列示於下列各表：

1.民國 101 年 1 月 1 日權益之調節

流動資產	中華民國一般公認會計原則	轉換影響數	IFRSs	說明
現金及約當現金	$ 67,695,906	$ -	$ 67,695,906	
透過損益按公允價值衡量之金融資產-流動	2,342	-	2,342	
備供出售金融資產-流動	524,013	103,931	627,944	(2)
避險之衍生金融資產-流動	115,111	-	115,111	
以成本衡量之金融資產-流動	86,180	(86,180)	-	(2)
應收票據	1,330,220	-	1,330,220	
應收帳款(含關係人)	35,525,143	-	35,525,143	
其他應收款(含關係人)	2,082,657	-	2,082,657	
存貨	19,126,113	-	19,126,113	
預付款項	2,384,204	-	2,384,204	
其他流動資產	1,135,693	(597,914)	537,779	(3)
流動資產合計	130,007,582	(580,163)	129,427,419	
非流動資產				
透過損益按公允價值衡量之金融資產-非流動	1,820,525	983,142	2,803,667	(1)
備供出售金融資產-非流動	125,859	3,709,736	3,835,595	(2)
以成本衡量之金融資產-非流動	4,157,228	(3,754,325)	402,903	(2)
採用權益法之投資	5,911,784	-	5,911,784	
不動產、廠房及設備	36,917,785	(2,289,393)	34,628,392	(4)(5)(8)
無形資產	12,096,932	(1,032,077)	11,064,855	(6)(7)(8)
遞延所得稅資產	-	2,507,096	2,507,096	(3)
其他非流動資產	2,156,284	3,310,029	5,466,313	(5)(6)(7)(8)
非流動資產合計	63,186,397	3,434,208	66,620,605	
資產總計	$ 193,193,979	$ 2,854,045	$ 196,048,024	

流動負債	中華民國一般公認會計原則	轉換影響數	IFRSs	說明
短期借款	$ 17,599,492	$ -	$ 17,599,492	
透過損益按公允價值衡量之金融負債－流動	4,257	-	4,257	
避險之衍生金融負債-流動	46,873	-	46,873	
應付帳款(含關係人)	30,390,112	-	30,390,112	
其他應付款	14,251,886	338,541	14,590,427	(9)
當期所得稅負債	2,092,919	(82,318)	2,010,601	(3)
其他流動負債	4,367,270	673	4,367,943	
流動負債合計	68,752,809	256,896	69,009,705	
非流動負債				
長期借款	24,862,247	-	24,862,247	
遞延所得稅負債	3,867,305	1,412,872	5,280,177	(3)(4)
其他非流動負債	3,225,949	572,118	3,798,067	(3)(4)(6)
非流動負債合計	31,955,501	1,984,990	33,940,491	
負債總計	100,708,310	2,241,886	102,950,196	
歸屬於母公司業主之權益				
股本				
普通股	24,033,974	-	24,033,974	
資本公積	26,509,455	(2,684,671)	23,824,784	(10)(11)
保留盈餘				
法定盈餘公積	11,064,579	-	11,064,579	
特別盈餘公積	4,796,006	527,556	5,323,562	(4)
未分配盈餘	13,045,300	2,782,430	15,827,730	(1)(3)(4)(6)(9)(10)(11)
其他權益	(1,628,536)	(262,541)	(1,891,077)	(2)(4)(6)
非控制權益	14,664,891	249,385	14,914,276	
權益總計	92,485,669	612,159	93,097,828	
負債及權益總計	$ 193,193,979	$ 2,854,045	$ 196,048,024	

2.民國 101 年 12 月 31 日權益之調節

流動資產	中華民國一般公認會計原則	轉換影響數	IFRSs	說明
現金及約當現金	$ 51,096,128	$ -	$ 51,096,128	
透過損益按公允價值衡量之金融資產-流動	733,285	(5,270)	728,015	(1)
備供出售金融資產-流動	600,373	-	600,373	
避險之衍生金融資產-流動	39,901	-	39,901	
應收票據	1,319,593	-	1,319,593	
應收帳款(含關係人)	36,210,353	-	36,210,353	
其他應收款(含關係人)	662,035	-	662,035	
存貨	15,461,032	-	15,461,032	
預付款項	2,782,463	-	2,782,463	
待出售非流動資產	12,075,952	(809,984)	11,265,968	(15)
其他流動資產	908,633	(589,592)	319,041	(3)
流動資產合計	121,889,748	(1,404,846)	120,484,902	
非流動資產				
透過損益按公允價值衡量之金融資產-非流動	247,513	-	247,513	
備供出售金融資產-非流動	2,352,916	1,194,002	3,546,918	(2)(13)
以成本衡量之金融資產-非流動	1,665,433	(1,267,144)	398,289	(2)
採用權益法之投資	6,352,742	-	6,352,742	
不動產、廠房及設備	34,908,430	370,016	35,278,446	(4)(5)(8)(12)
投資性不動產	-	1,232,135	1,232,135	(12)
無形資產	11,733,212	(795,399)	10,937,813	(6)(7)(8)
遞延所得稅資產	-	2,436,921	2,436,921	(3)
其他非流動資產	2,738,603	(811,846)	1,926,757	(5)(6)(7)(8)(12)
非流動資產合計	59,998,849	2,358,685	62,357,534	
資產總計	$ 181,888,597	$ 953,839	$ 182,842,436	

流動負債	中華民國一般公認會計原則	轉換影響數	IFRSs	說明
短期借款	$ 5,037,267	$ -	$ 5,037,267	
透過損益按公允價值衡量之金融負債－流動	26,286	-	26,286	
避險之衍生金融負債-流動	14,750	-	14,750	
應付帳款(含關係人)	27,046,496	-	27,046,496	
其他應付款	14,197,597	389,743	14,587,340	(9)
當期所得稅負債	2,296,864	(140,423)	2,156,441	(3)
與待出售非流動資產直接相關之負債	6,837,219	12,277	6,849,496	(9)
其他流動負債	3,238,723	-	3,238,723	
流動負債合計	58,695,202	261,597	58,956,799	
非流動負債				
長期借款	16,491,517	-	16,491,517	
遞延所得稅負債	4,148,016	1,243,459	5,391,475	(3)(4)
其他非流動負債	3,150,036	524,631	3,674,667	(3)(4)(6)
非流動負債合計	23,789,569	1,768,090	25,557,659	
負債總計	82,484,771	2,029,687	84,514,458	
歸屬於母公司業主之權益				
股本				
普通股	24,211,780	-	24,211,780	
資本公積	26,403,107	(1,628,556)	24,774,551	(10)(11)
保留盈餘				
法定盈餘公積	12,163,682	-	12,163,682	
特別盈餘公積	1,628,536	527,556	2,156,092	(4)
未分配盈餘	22,805,885	1,002,810	23,808,695	(1)(3)(4)(6)(9)(10)(11)(13)(14)(15)
其他權益	(3,546,949)	(1,206,229)	(4,753,178)	(2)(4)(6)(14)
非控制權益	15,737,785	228,571	15,966,356	
權益總計	99,403,826	(1,075,848)	98,327,978	(13)
負債及權益總計	$ 181,888,597	$ 953,839	$182,842,436	

3.民國 101 年度綜合損益之調節

	中華民國一般公認會計原則	轉換影響數	IFRSs	說明
營業收入	$ 171,759,924	$ -	$ 171,759,924	
營業成本	(129,599,771)	(61,917)	(129,661,688)	(6)(9)
營業毛利	42,160,153	(61,917)	42,098,236	
營業費用				
推銷費用	(8,284,073)	334	(8,283,739)	(6)(9)
管理費用	(5,540,757)	11,672	(5,529,085)	(6)(9)(11)
研發費用	(10,983,334)	1,874	(10,981,460)	(6)(9)
營業費用合計	(24,808,164)	13,880	(24,794,284)	
營業利益	17,351,989	(48,037)	17,303,952	
營業外收入及支出				
其他收入	3,534,584	117,872	3,652,456	(13)
其他利益及損失	1,287,050	(930,470)	356,580	(1)(8)(14)
財務成本	(392,100)	141,916	(250,184)	(8)
採用權益法之關聯企業及合資損益之份額	724,814	-	724,814	
稅前淨利	22,506,337	(718,719)	21,787,618	
所得稅費用	(3,349,038)	190,639	(3,158,399)	(3)
繼續營業單位本期淨利	19,157,299	(528,080)	18,629,219	
停業單位損失	(1,939,811)	(804,522)	(2,744,333)	(6)(9)(11)(15)
本期淨利	17,217,488	(1,332,602)	15,884,886	
其他綜合損益				
國外營運機構財務報表換算之兌換差額	(3,110,252)	(1,491)	(3,111,743)	
備供出售金融資產未實現評價利益(損失)	(100,332)	(158,376)	(258,708)	(2)(13)
現金流量避險	(41,712)	-	(41,712)	
採用權益法之關聯企業及合資其他綜合損益之份額	(36,200)	-	(36,200)	
與其他綜合損益組成部分相關之所得稅	376,438	213	376,651	(3)
本期其他綜合損益(稅後淨額)	(2,912,058)	(159,654)	(3,071,712)	
本期綜合損益總額	$ 14,305,430	($ 1,492,256)	$ 12,813,174	

調節原因說明如下：

(1)本集團持有之部分私募可轉換公司債投資，係為民國 99 年 10 月 8 日財團法人中華民國會計研究發展基金會(99)基秘字第 256 號函「私募轉換公司債會計處理疑義」發布前所取得，因屬混合商品，

且嵌入式衍生性金融商品之公平價值無法可靠衡量，故將整體指定為公平價值變動列入損益之金融資產，後續評價係採成本衡量，若有減損之客觀證據，則認列減損損失。惟依國際會計準則第 39 號「金融工具：認列與衡量」規定，金融工具無活絡市場時，企業應採用評價技術建立公允價值，故本集團採二元樹可轉債評價模型估計其公允價值，因此於轉換日調增透過損益按公允價值衡量金融資產-非流動及未分配盈餘。但如附註六(二)2.所述順達私募可轉換公司債已於民國 101 年度第一季間轉換為私募普通股並認列為處分投資收益，由於期初評價方式存有差異，故本公司於民國 101 年度調減處分投資利益(表列其他利益及損失)。

(2)本集團所持有之部分未上市櫃及興櫃股票依民國 100 年 7 月 7 日修正前「證券發行人財務報告編製準則」規定，係以成本衡量並帳列「以成本衡量之金融資產」。惟依國際會計準則第39 號「金融工具：認列與衡量」規定，權益工具無活絡市場但其公允價值能可靠衡量時（意即該權益工具之合理公允價值估計數區間之變異性並非重大，或於區間內各種估計數之機率能合理評估，並用以估計公允價值），應以公允價值衡量，本集團因此於轉換日將部分「以成本衡量之金融資產」指定為備供出售金融資產，並按該日公允價值與原帳面金額之差異調減其他權益，續後公允價值之變動則認列為其他綜合損益。

(3)A.依中華民國一般公認會計原則規定，遞延所得稅資產或負債係依其相關負債或資產之分類，而劃分為流動或非流動項目，對於遞延所得稅負債或資產未能歸屬至財務報告所列之資產或負債者，則按預期該遞延所得稅負債或資產清償或實現之期間長短劃分為流動或非流動項目。惟依國際會計準則第 1 號「財務報表之表達」規定，企業不得將遞延所得稅資產或負債分類為流動資產或負債。

B.本集團計算採用 IFRSs 與中華民國一般公認會計原則產生差異影響遞延所得稅影響數。

C.遞延所得稅資產及負債不符合國際會計準則第 12 號「所得稅」之互抵條件，故不得互抵，因此本集團於轉換日重分類遞延所得稅資產及負債。

D.中華民國一般公認會計原則對於母子公司間交易產生之未實現損益相關之遞延所得稅資產或負債應適用之稅率應採買方稅率或賣

方稅率並無明文規定，本集團係採賣方稅率計算之。惟依國際會計準則第 12 號「所得稅」規定，於合併財務報表中，暫時性差異係藉由比較合併財務報表中資產及負債之帳面金額與適當之課稅基礎所決定，本集團之課稅基礎係參照集團內各個體之所得稅申報書所決定，故於合併報表中，於考量遞延所得稅資產或負債應適用之稅率時，應採用買方稅率計算之。

E.本集團辦理資產重估之土地依法計提之土地增值稅準備，依中華民國一般公認會計原則係表達於「各項準備—土地增值稅準備」；土地增值稅係屬所得稅範圍，依國際會計準則第 12 號「所得稅」規定應表達於「遞延所得稅負債」。

(4)依中華民國一般公認會計原則規定，固定資產係以取得成本為入帳基礎，惟可依法令規定辦理重估價。惟依國際會計準則第 16 號「不動產、廠房及設備」規定，後續衡量採用成本模式者無重估價之適用；故本集團依照國際財務報導準則第 1 號「首次採用國際財務報導準則」相關規定，將原依法進行土地重估增值轉列為土地認定成本，並分別將相關未實現重估增值及土地增值稅準備轉列至未分配盈餘及遞延所得稅負債；後續並依金管會 101 年 4 月 6 日金管證發字第 1010012865 號函規定，將未實現重估增值因選擇適用國際財務報導準則第 1 號豁免項目而轉入未分配盈餘後提列相同數額之特別盈餘公積。

(5)本集團及因購置固定資產而預付之款項，依我國證券發行人財務報告編製準則係表達於「固定資產」。惟依國際財務報導準則規定，依其交易性質應表達於「其他非流動資產」。

(6)A.退休金精算採用之折現率，係依我國財務會計準則公報第 18 號第 23 段規定應參酌之因素訂定。惟依國際會計準則第 19 號「員工福利」規定， 折現率之採用係參考報導期間結束日幣別及期間與退休金計畫一致之高品質公司債之市場殖利率決定；在此類債券無深度市場之國家，應使用政府公債（於報導期間結束日)之市場殖利率。

B.依本集團會計政策規定，未認列過渡性淨給付義務係按預期可獲得退休金給付在職員工之平均剩餘服務年限，採直線法攤銷。惟本集團及子公司係屬首次適用國際財務報導準則，不適用國際會計準則第 19 號「員工福利」之過渡性規定，故無未認列過渡性負債。

C.依中華民國一般公認會計原則規定，資產負債表日累積給付義務超過退休基金資產公平價值部分為應認列退休金負債之下限。惟國際會計準則第 19 號「員工福利」並無此下限之規定。

D.中華民國一般公認會計原則並無認列退休金以外之長期員工福利之規定。惟依國際會計準則第 19 號「員工福利」規定，退休金以外之長期員工福利費用應於服務期間認列。部分大陸子公司之自辦公積金辦法係符合上述規定，本集團於轉換日依國際會計準則規定採用精算結果調減退休金負債、調增未分配盈餘，續後並按精算結果衡量並認列為當期損益。

(7)本集團為取得土地使用權而支付之價金，依中華民國一般公認會計原則係表達於「其他無形資產」。惟依國際會計準則第 17 號「租賃」規定，因符合長期營業租賃應表達於「長期預付租金」。

(8)本集團配合「金融監督管理委員會認同之國際財務報導準則」和「證券發行人財務報表編製準則」表達方式，將遞延費用、出租資產、閒置資產及現金流量避險之相關科目予以適當重新分類。

(9)中華民國一般公認會計原則對於累積帶薪年休假之認列並無明文規定，本集團係於實際支付時認列相關費用。惟依國際會計準則第 19 號「員工福利」規定，應於報導期間結束日估列已累積未使用之累積帶薪年休假費用。

(10)被投資公司增發新股時，若各股東非按比例認購或取得，致使投資比例發生變動但未喪失重大影響力及控制力時，依中華民國一般公認會計原則規定，投資公司所投資之股權淨值之增減數應調整資本公積及長期股權投資。惟依照國際財務報導準則第 1 號「首次採用國際財務報導準則」相關規定，母公司對子公司權益之變動而未導致其喪失控制之會計處理，係採推延適用，故本集團於 IFRSs 開帳日將資本公積-長期投資轉列未分配盈餘。

(11)部分未上市櫃子公司發行員工認股權證其給與日在民國 97 年 1 月 1 日(含)以後且於民國 99 年 1 月 1 日前者，依民國 96 年 12 月 12 日金管六字 0960065898 號令規定採用內含價值法認列費用。惟依國際財務報導準則第 2 號「股份基礎給付」規定，上述股份基礎給付協議應於衡量日以權益工具之公允價值，於既得期間認列為費用。

(12)子公司供出租使用之不動產，依中華民國一般公認會計原則係表達於「其他資產」；依國際會計準則第 40 號「投資性不動產」規定，符合定義之投資性不動產應表達於「投資性不動產」。

(13)依中華民國一般公認會計原則規定屬以公平價值衡量且公平價值變動認列為損益之金融資產以外之權益證券投資，當於投資或轉換當年度收到之現金股利應列為投資成本之收回，而現行 IFRSs 並未有清算股利之相關規定，故本集團應調整股利收入(表列其他收入)及調增備供出售金融資產取得成本，並因續後評價而調增備供出售金融資產未實現評價損益。

(14)母公司取得控制權後股權改變但未導致喪失控制時，依中華民國一般公認會計原則規定，股權比例增加適用購買法，股權比例減少則視同出售並認列損益。依國際會計準則第 27 號「合併及單獨財務報表」規定，此種情況之股權比例增減應作為權益交易處理，不影響損益也不額外認列商譽，另由於本公司已於 IFRSs 開帳日將資本公積-長期投資全數轉列未分配盈餘，民國 101 年度於 IFRSs 開帳時並無「資本公積—取得或處分子公司股權價格與帳面價值差額」帳列餘額，故予以調減保留盈餘及調減處分投資損失(表列其他利益及損失)，並調增與待出售非流動資產直接相關之權益。

(15)如附註六(十二)所述旺能與新日光換股合併案，致使旺能符合待出售子公司定義，需以分類至待出售子公司之日之帳面價值與資產負債表日之淨公平價值孰低者衡量待出售子公司，由於本公司已於 IFRSs 開帳日將旺能相關之資本公積-長期投資全數轉列未分配盈餘，民國 101 年度於 IFRSs 開帳時並無「資本公積－取得或處分子公司股權價格與帳面價值差額」帳列餘額，形成待出售子公司之帳面價值差異，並使 IFRSs 下資產負債表日之淨公平價值低於帳面價值，故本公司予以調增減損損失(表列停業單位損失)及調減待出售非流動資產。

4.民國 101 年度現金流量表之重大調整

(1)自中華民國一般公認會計原則轉換至 IFRSs，對所報導之本集團產生之現金流量並無影響。

(2)中華民國一般公認會計原則與 IFRSs 表達間之調節項目，對所產生之現金流量無影響。

▶二、最近年度經會計師查核簽證之公司個體財務報告

pwc 資誠

會計師查核報告

(103)財審報字第 13002302 號

台達電子工業股份有限公司　公鑒：

台達電子工業股份有限公司民國 102 年 12 月 31 日及民國 101 年 12 月 31 日、1 月 1 日之個體資產負債表，暨民國 102 年及 101 年 1 月 1 日至 12 月 31 日之個體綜合損益表、個體權益變動表及個體現金流量表，業經本會計師查核竣事。上開個體財務報告之編製係管理階層之責任，本會計師之責任則為根據查核結果對上開個體財務報告表示意見。如個體財務報告附註六(八)所述，部分採用權益法之投資，其財務報告所列金額及附註十三所揭露之相關資訊並未經本會計師查核，而係由其他會計師查核。因此本會計師對上開個體財務報告所表示之意見中，有關該等公司財務報告所列之金額，係依據其他會計師之查核報告。該等公司民國 102 年 12 月 31 日及民國 101 年 12 月 31 日、1 月 1 日採用權益法之投資餘額各為新台幣 5,342,282 仟元及新台幣 4,516,997 仟元、新台幣 4,237,948 仟元，各占資產總額之 3.90%及 3.78%、3.47%；民國 102 年及 101 年 1 月 1 日至 12 月 31 日之綜合利益(含採用權益法認列之關聯企業及合資損益之份額及採用權益法認列之關聯企業及合資之其他綜合損益之份額)分別為新台幣 993,227 仟元及 782,953 仟元，各占綜合利益總額之 4.32%及 6.58%。

本會計師係依照「會計師查核簽證財務報表規則」及中華民國一般公認審計準則規劃並執行查核工作，以合理確信財務報告有無重大不實表達。此項查核工作包括以抽查方式獲得財務報告所列金額及所揭露事項之查核證據、評估管理階層編製財務報告所採用之會計原則及所作之重大會計估計，暨評估財務報告整體之表達。本會計師相信此項查核工作及其他會計師查核報告可對所表示之意見提供合理之依據。

pwc 資誠

依本會計師之意見，基於本會計師之查核結果及其他會計師之查核報告，第一段所述個體財務報告在所有重大方面係依照「證券發行人財務報告編製準則」編製，足以允當表達台達電子工業股份有限公司民國 102 年 12 月 31 日及民國 101 年 12 月 31 日、1 月 1 日之財務狀況，暨民國 102 年及 101 年 1 月 1 日至 12 月 31 日之財務績效與現金流量。

資 誠 聯 合 會 計 師 事 務 所

葉冠妏

會計師

曾惠瑾

前財政部證券暨期貨管理委員會
核准簽證文號：(88)台財證(六)第 95577 號
前財政部證券管理委員會
核准簽證文號：(79)台財證(一)第 27815 號

中 華 民 國 1 0 3 年 3 月 1 1 日

台 達 電 子 工 業 股 份 有 限 公 司
個 體 資 產 負 債 表
民國 102 年 12 月 31 日及民國 101 年 12 月 31 日、1 月 1 日

單位：新台幣仟元

	資　　產	附註	102 年 12 月 31 日 金額	%	101 年 12 月 31 日 金額	%	101 年 1 月 1 日 金額	%
	流動資產							
1100	現金	六(一)	$ 5,889,486	4	$ 5,045,761	4	$ 8,437,582	7
1110	透過損益按公允價值衡量之	六(二)						
	金融資產－流動		-	-	714,730	1	-	-
1125	備供出售金融資產－流動	六(三)	586,773	1	555,522	1	578,857	1
1150	應收票據淨額		54,675	-	88,759	-	121,034	-
1170	應收帳款淨額	六(六)	8,021,708	6	4,747,381	4	3,989,817	3
1180	應收帳款－關係人淨額	七	1,109,261	1	1,828,201	2	1,197,372	1
1200	其他應收款		43,479	-	104,604	-	103,629	-
1210	其他應收款－關係人	七	378,913	-	533,146	-	471,882	-
1220	當期所得稅資產	六(二十五)	5,957	-	-	-	-	-
130X	存貨	六(七)	691,306	1	756,526	1	937,228	1
1410	預付款項		30,940	-	57,400	-	60,915	-
1460	待出售非流動資產淨額	六(八)	-	-	1,561,357	1	-	-
1470	其他流動資產		367,425	-	248,283	-	645,403	1
11XX	**流動資產合計**		17,179,923	13	16,241,670	14	16,543,719	14
	非流動資產							
1510	透過損益按公允價值衡量之	六(二)						
	金融資產－非流動		-	-	-	-	2,563,142	2
1523	備供出售金融資產－非流動	六(三)	6,117,918	5	2,434,458	2	3,063,142	2
1543	以成本衡量之金融資產－非	六(四)						
	流動		210,985	-	210,985	-	211,859	-
1550	採用權益法之投資	六(八)	102,730,961	75	89,951,647	75	91,434,509	75
1600	不動產、廠房及設備	六(九)	9,568,372	7	9,253,275	8	6,893,463	6
1780	無形資產	六(十)	634,017	-	604,806	1	127,119	-
1840	遞延所得稅資產	六(二十五)	506,415	-	571,052	-	698,350	1
1900	其他非流動資產	六(十一)	198,871	-	231,235	-	438,829	-
15XX	**非流動資產合計**		119,967,539	87	103,257,458	86	105,430,413	86
1XXX	**資產總計**		$ 137,147,462	100	$ 119,499,128	100	$ 121,974,132	100

（續 次 頁）

台達電子工業股份有限公司
個體資產負債表
民國102年12月31日及民國101年12月31日、1月1日

單位：新台幣仟元

	負債及權益	附註	102年12月31日 金額	%	101年12月31日 金額	%	101年1月1日 金額	%
	流動負債							
2125	避險之衍生金融負債－流動	六(五)	$ -	-	$ 1,485	-	$ -	-
2170	應付帳款		754,656	1	451,013	-	650,072	1
2180	應付帳款－關係人	七	8,671,249	6	6,649,501	6	6,157,405	5
2200	其他應付款		6,450,408	5	5,217,612	4	4,888,024	4
2220	其他應付款項－關係人	七	166,770	-	47,768	-	233,988	-
2230	當期所得稅負債	六(二十五)	-	-	952,207	1	892,266	1
2300	其他流動負債		1,098,555	1	850,187	1	1,396,420	1
21XX	**流動負債合計**		17,141,638	13	14,169,773	12	14,218,175	12
	非流動負債							
2540	長期借款	六(十二)	18,716,500	13	16,315,000	14	22,272,000	18
2570	遞延所得稅負債	六(二十五)	5,018,981	4	4,135,332	3	4,838,874	4
2600	其他非流動負債	六(十三)	2,622,751	2	2,517,401	2	2,461,531	2
25XX	**非流動負債合計**		26,358,232	19	22,967,733	19	29,572,405	24
2XXX	**負債總計**		43,499,870	32	37,137,506	31	43,790,580	36
	權益							
	股本							
3110	普通股股本	六(十五)	24,375,433	18	24,211,780	20	24,033,974	20
	資本公積							
3200	資本公積	六(十六)	25,790,922	18	24,774,551	21	23,824,784	19
	保留盈餘	六(十七)						
3310	法定盈餘公積		13,774,636	10	12,163,682	10	11,064,579	9
3320	特別盈餘公積		4,074,505	3	2,156,092	2	5,323,562	4
3350	未分配盈餘合計		25,212,328	18	23,808,695	20	15,827,730	13
	其他權益	六(八)						
3400	其他權益		419,768	1	(4,753,178)	(4)	(1,891,077)	(1)
3XXX	**權益總計**		93,647,592	68	82,361,622	69	78,183,552	64
	重大或有負債及未認列之合約承諾	九						
	重大之期後事項	十一						
	負債及權益總計		$ 137,147,462	100	$ 119,499,128	100	$ 121,974,132	100

請參閱後附個體財務報告附註暨資誠聯合會計師事務所葉冠妏、曾惠瑾會計師民國103年3月11日查核報告。

董事長：海英俊　　經理人：鄭平　　會計主管：王淑玲

台達電子工業股份有限公司
個體綜合損益表
民國 102 年及 101 年 1 月 1 日至 12 月 31 日

單位：新台幣仟元
(除每股盈餘為新台幣元外)

	項目	附註	102 年度 金額	%	101 年度 金額	%
4000	**營業收入**	七	$ 37,206,319	100	$ 36,287,556	100
5000	**營業成本**	六(十九)及七	(33,051,609)	(89)	(32,394,635)	(89)
5900	**營業毛利**		4,154,710	11	3,892,921	11
5920	已實現銷貨利益		-	-	578	-
5950	**營業毛利淨額**		4,154,710	11	3,893,499	11
	營業費用	六(二十三)(二十四)				
6100	推銷費用		(545,477)	(1)	(328,677)	(1)
6200	管理費用		(1,519,051)	(4)	(1,571,562)	(4)
6300	研究發展費用		(214,623)	(1)	(155,471)	(1)
6000	**營業費用合計**		(2,279,151)	(6)	(2,055,710)	(6)
6900	**營業利益**		1,875,559	5	1,837,789	5
	營業外收入及支出					
7010	其他收入	六(二十)	596,910	1	627,481	2
7020	其他利益及損失	六(二)(二十一)	(495,076)	(1)	519,367	1
7050	財務成本	六(二十二)	(108,523)	-	(134,901)	-
7070	採用權益法認列之子公司、關聯企業及合資損益之份額	六(八)	16,635,706	45	14,742,524	41
7000	**營業外收入及支出合計**		16,629,017	45	15,754,471	44
7900	**稅前淨利**		18,504,576	50	17,592,260	49
7950	所得稅費用	六(二十五)	(1,260,145)	(4)	(943,359)	(3)
8000	**繼續營業單位本期淨利**		17,244,431	46	16,648,901	46
8100	停業單位利益(損失)	六(八)	531,771	2	(1,865,517)	(5)
8200	**本期淨利**		$ 17,776,202	48	$ 14,783,384	41
	其他綜合損益(淨額)					
8310	國外營運機構財務報表換算之兌換差額		$ 1,980,117	5	($ 2,936,787)	(8)
8325	備供出售金融資產未實現評價利益(損失)		2,421,856	7	(124,715)	-
8330	現金流量避險		1,485	-	(1,485)	-
8380	採用權益法認列之子公司、關聯企業及合資之其他綜合損益份額		1,082,753	3	(196,383)	(1)
8399	與其他綜合損益組成部分相關之所得稅	六(二十五)	(258,127)	(1)	376,651	1
8300	**本期其他綜合利益(損失)之稅後淨額**		$ 5,228,084	14	($ 2,882,719)	(8)
8500	**本期綜合利益總額**		$ 23,004,286	62	$ 11,900,665	33
	基本每股盈餘	六(二十六)				
9710	繼續營業單位淨利		$ 7.10		$ 6.90	
9720	停業單位淨利(淨損)		0.22		(0.77)	
9750	**基本每股盈餘合計**		$ 7.32		$ 6.13	
	稀釋每股盈餘					
9810	繼續營業單位淨利		$ 7.02		$ 6.80	
9820	停業單位淨利(淨損)		0.22		(0.76)	
9850	**稀釋每股盈餘合計**		$ 7.24		$ 6.04	

請參閱後附個體財務報告附註暨資誠聯合會計師事務所
葉冠妏、曾惠瑾會計師民國 103 年 3 月 11 日查核報告。

董事長：海英俊　　經理人：鄭平　　會計主管：王淑玲

台達電子工業股份有限公司

個體權益變動表

民國102年及101年1月1日至12月31日

單位：新台幣仟元

	普通股股本	資本公積	保留盈餘 法定盈餘公積	保留盈餘 特別盈餘公積	保留盈餘 未分配盈餘	其他權益 國外營運機構財務報表換算之兩換差額	其他權益 備供出售金融資產未實現損益	其他權益 現金流量避險中屬有效避險部分之工具利益（損失）	其他權益 與待出售非流動資產直接相關之權益	權益總額
101年										
101年1月1日餘額	$ 24,033,974	$ 23,824,784	$ 11,064,579	$ 5,323,562	$ 15,827,730	($ 1,687,326)	($ 268,272)	$ 64,521	$ -	$ 78,183,552
股份基礎給付交易	177,806	1,009,205	-	-	-	-	-	-	-	1,187,011
100年度盈餘指撥及分配(註1)										
提列法定盈餘公積	-	-	1,099,103	-	(1,099,103)	-	-	-	-	-
迴轉特別盈餘公積	-	-	-	(3,167,470)	3,167,470	-	-	-	-	-
分配股東現金股利	-	-	-	-	(8,417,324)	-	-	-	-	(8,417,324)
取得或處分子公司股權價格與帳面價值差額	-	(21,467)	-	-	(453,462)	-	-	-	-	(474,929)
採用權益法認列之關聯企業及合資之變動數	-	(17,353)	-	-	-	-	-	-	-	(17,353)
與待出售非流動資產直接相關之權益增減	-	(20,618)	-	-	-	47,593	-	-	(26,975)	-
本期其他綜合損益	-	-	-	-	-	(2,619,784)	(224,643)	(38,292)	-	(2,882,719)
本期淨利	-	-	-	-	14,783,384	-	-	-	-	14,783,384
101年12月31日餘額	$ 24,211,780	$ 24,774,551	$ 12,163,682	$ 2,156,092	$ 23,808,695	($ 4,259,517)	($ 492,915)	$ 26,229	($ 26,975)	$ 82,361,622
102年										
102年1月1日餘額	$ 24,211,780	$ 24,774,551	$ 12,163,682	$ 2,156,092	$ 23,808,695	($ 4,259,517)	($ 492,915)	$ 26,229	($ 26,975)	$ 82,361,622
股份基礎給付交易	163,653	934,077	-	-	-	-	-	-	-	1,097,730
101年度盈餘指撥及分配(註2)										
提列法定盈餘公積	-	-	1,610,954	-	(1,610,954)	-	-	-	-	-
提列特別盈餘公積	-	-	-	1,918,413	(1,918,413)	-	-	-	-	-
分配股東現金股利	-	-	-	-	(12,843,202)	-	-	-	-	(12,843,202)
取得或處分子公司股權價格與帳面價值差額	-	34,344	-	-	-	-	-	-	(55,138)	(20,794)
採用權益法認列之關聯企業及合資之變動數	-	47,950	-	-	-	-	-	-	-	47,950
本期其他綜合損益	-	-	-	-	-	2,556,027	2,597,295	(7,351)	82,113	5,228,084
本期淨利	-	-	-	-	17,776,202	-	-	-	-	17,776,202
102年12月31日餘額	$ 24,375,433	$ 25,790,922	$ 13,774,636	$ 4,074,505	$ 25,212,328	($ 1,703,490)	$ 2,104,380	$ 18,878	$ -	$ 93,647,592

註1:民國100年度之董監酬勞$16,700；員工紅利$1,536,340已於綜合損益表中扣除。
註2:民國101年度之董監酬勞$30,400；員工紅利$2,047,925已於綜合損益表中扣除。

請參閱後附個體財務報告附註暨資誠聯合會計師事務所葉冠妏、曾惠瑾會計師民國103年3月11日查核報告。

董事長：海英俊　　經理人：鄭平　　會計主管：王淑玲

台 達 電 子 工 業 股 份 有 限 公 司
個 體 現 金 流 量 表
民國 102 年及 101 年 1 月 1 日至 12 月 31 日

單位：新台幣仟元

	102 年 度	101 年 度
營業活動之現金流量		
繼續營業單位稅前淨利	$ 18,504,576	$ 17,592,260
停業單位稅前淨利(淨損)	531,771	(1,865,517)
本期稅前淨利	19,036,347	15,726,743
調整項目		
不影響現金流量之收益費損項目		
折舊費用	550,471	480,325
攤銷費用	311,204	26,759
呆帳(轉列收入)提列數	(11,142)	46,023
利息費用	108,523	134,901
利息收入	(8,725)	(14,600)
股利收入	(119,400)	(158,661)
透過損益按公允價值衡量之金融資產利益	(5,270)	(338)
採用權益法認列之子公司、關聯企業及合資利益之份額(含停業單位損失)	(16,332,293)	(13,686,201)
處分不動產、廠房及設備利益	(24,594)	(7,547)
處分待出售非流動資產利益(表列停業單位利益)	(25,989)	-
處分投資損失(利益)	433,670	(477,018)
金融資產減損損失	33,880	-
非金融資產減損回升利益(表列停業單位損益)	(809,194)	809,194
非金融資產減損損失	32,141	-
聯屬公司間已實現利益	-	(578)
與營業活動相關之資產/負債變動數		
與營業活動相關之資產之淨變動		
應收票據淨額	34,084	32,275
應收帳款	(3,263,185)	(803,587)
應收帳款－關係人淨額	718,940	(630,829)
其他應收款	61,162	(22,703)
其他應收款－關係人	154,233	(61,264)
存貨	65,220	180,702
預付款項	26,460	3,515
其他流動資產	(119,142)	397,120
其他非流動資產	3,246	18,036
與營業活動相關之負債之淨變動		
應付帳款	303,643	(199,059)
應付帳款－關係人	2,021,748	492,096
其他應付款	1,240,534	330,058
其他應付款項－關係人	119,002	(186,220)
其他流動負債	248,368	(546,233)
其他非流動負債	104,510	55,778
營運產生之現金流入	4,888,452	1,938,687
收取之利息	8,688	13,033
收取之股利	8,522,831	12,252,079
支付之利息	(116,261)	(135,371)
支付所得稅	(1,536,544)	(1,095,678)
營業活動之淨現金流入	11,767,166	12,972,750

(續 次 頁)

台 達 電 子 工 業 股 份 有 限 公 司
個 體 現 金 流 量 表
民國 102 年及 101 年 1 月 1 日至 12 月 31 日

單位：新台幣仟元

	102 年 度	101 年 度
投資活動之現金流量		
處分原始認列時指定為透過損益按公允價值衡量之金融資產	$ 720,000	$ -
取得備供出售金融資產	(349,023)	-
處份備供出售金融資產價款	742,441	536,761
備供出售金融資產減資退回股款	-	5,184
以成本衡量之金融資產減資退回股款	-	875
取得採用權益法之投資	(1,510,254)	(790,402)
處分採用權益法之投資	939	27,132
採用權益法投資減資退回股款	-	190,000
人壽保險現金解約價值減少(增加)	2,602	(2,734)
購置不動產、廠房及設備	(1,114,501)	(2,862,460)
處分不動產、廠房及設備價款	241,386	29,870
購置無形資產	(340,415)	(504,446)
存出保證金(增加)減少	(998)	3,736
預付設備款減少	27,514	188,556
投資活動之淨現金流出	(1,580,309)	(3,177,928)
籌資活動之現金流量		
舉借長期借款	3,289,500	-
償還長期借款	(888,000)	(5,957,000)
存入保證金增加	840	670
員工行使認股權	1,097,730	1,187,011
發放現金股利	(12,843,202)	(8,417,324)
籌資活動之淨現金流出	(9,343,132)	(13,186,643)
本期現金增加(減少)數	843,725	(3,391,821)
期初現金餘額	5,045,761	8,437,582
期末現金餘額	$ 5,889,486	$ 5,045,761

請參閱後附個體財務報告附註暨資誠聯合會計師事務所
葉冠妏、曾惠瑾會計師民國 103 年 3 月 11 日查核報告。

董事長：海英俊　　經理人：鄭平　　會計主管：王淑玲

台達電子工業股份有限公司
個體財務報告附註

單位：新台幣仟元
(除特別註明者外)

一、公司沿革

台達電子工業股份有限公司(以下簡稱「本公司」)於中華民國設立，本公司為全球電源管理與散熱解決方案的領導廠商，主要營業項目包括:電源供應系統、工業自動化、視訊顯示、資訊、網路通訊、消費性電子、節能照明及能源技術服務等之研發、設計、製造與行銷業務。面對日益嚴重的氣候變遷，本公司長期關注環境議題，秉持「環保 節能 愛地球」的經營使命，持續開發創新節能產品及解決方案、不斷提升產品的能源轉換效率，以減輕全球暖化對人類生存的衝擊。近年來，本公司已逐步從關鍵零組件製造商邁入整體節能解決方案提供者，深耕「電源及零組件」、「能源管理」與「智能綠生活」三大業務範疇。

二、通過財務報告之日期及程序

本個體財務報告已於民國 103 年 3 月 11 日經董事會通過後發布。

三、新發布及修訂準則及解釋之適用

(一)已採用金融監督管理委員會(以下簡稱「金管會」)認可之新發布、修正後國際財務報導準則之影響

本年度係首次採用國際財務報導準則，故不適用。

(二)尚未採用金管會認可之新發布、修正後國際財務報導準則之影響

1. 國際財務報導準則第 9 號「金融工具:金融資產分類與衡量」

(1)國際會計準則理事會於民國 98 年 11 月發布國際財務報導準則第 9 號「金融工具」，生效日為民國 102 年 1 月 1 日，得提前適用(惟國際會計準則理事會於民國 102 年 11 月 19 日業已刪除強制適用日期，得立即選擇適用)。此準則雖經金管會認可，惟金管會規定我國於民國 102 年適用國際財務報導準則時，企業不得提前採用此準則，應採用國際會計準則第 39 號「金融工具：認列與衡量」2009 年版本之規定。

(2)此準則係取代國際會計準則第 39 號之第一階段。國際財務報導準則第 9 號提出金融工具分類及衡量之新規定，且可能影響本公司金融工具之會計處理。

(3)本公司尚未評估國際財務報導準則第 9 號之整體影響，惟經初步評估可能影響本公司持有分類為「備供出售金融資產」之工具，因國際財務報導準則第 9 號規定僅於符合特定條件下之權益工具，得指定將其公允價值變動認列為其他綜合損益，且於該資產除列時不得將已認列之其他綜合損益轉列至當期損益。本公司於民國 102 年度認列屬債務工具之損益$0 及權益工具之損益$2,594,153 於其他綜合損益。

(三)國際會計準則理事會已發布但尚未經金管會認可之國際財務報導準則之影響

1.經國際會計準則理事會發布，但尚未經金管會認可，實際適用應以金管會規定為準之新準則，解釋及修正之影響評估如下：

新準則、解釋及修正	主要修正內容	IASB發布之生效日
國際財務報導準則第7號之比較揭露對首次採用者之有限度豁免(修正國際財務報導準則第1號)	允許企業首次適用IFRSs時，得選擇適用國際財務報導準則第7號「金融工具：揭露」之過渡規定，無須揭露比較資訊。	民國99年7月1日
2010 年國際財務報導準則之改善	修正國際財務報導準則第1、3及7號、國際會計準則第1及34號及國際財務報導解釋第13號相關規定。	民國100年1月1日
國際財務報導準則第9號「金融工具：金融負債分類及衡量」	要求指定公允價值變動列入損益之金融負債須將與該金融負債發行人本身有關之信用風險所產生之公允價值變動反映於「其他綜合損益」，且於除列時其相關損益不得轉列當期損益。除非於原始認列時，即有合理之證據顯示若將該公允價值變動反映於「其他綜合損益」，會造成重大之會計配比不當(不一致)，則可反映於「當期損益」。(該評估僅可於原始認列時決定，續後不得再重評估)。	民國102年11月19日(非強制)
揭露-金融資產之移轉(修正國際財務報導準則第7號)	增加對所有於報導日存在之未除列之已移轉金融資產及對已移轉資產之任何持續參與提供額外之量化及質性揭露。	民國100年7月1日
嚴重高度通貨膨脹及首次採用者固定日期之移除(修正國際財務報導準則第1號)	當企業之轉換日在功能性貨幣正常化日以後，該企業得選擇以轉換日之公允價值衡量所持有功能性貨幣正常化日前之所有資產及負債。此修正亦允許企業自轉換日起，推延適用國際會計準則第39號「金融工具」之除列規定及首次採用者得不必追溯調整認列首日利益。	民國100年7月1日
遞延所得稅：標的資產之回收(修正國際會計準則第12號)	以公允價值衡量之投資性不動產之資產價值應預設係經由出售回收，除非有其他可反駁此假設之證據存在。此外，此修正亦取代了原解釋公告第21號「所得稅：重估價非折舊性資產之回收」。	民國101年1月1日

新準則、解釋及修正	主要修正內容	IASB發布之生效日
國際財務報導準則第10號「合併財務報表」	該準則係在現有架構下重新定義控制之原則，建立以控制作為決定那些個體應納入合併財務報告之基礎；並提供當不易判斷控制時，如何決定控制之額外指引。	民國102年1月1日
國際財務報導準則第11號「聯合協議」	於判斷聯合協議之類型時，不再只是著重其法律形式而是依合約性權利與義務以決定分類為聯合營運或是合資，且廢除合資得採用比例合併之選擇。	民國102年1月1日
國際財務報導準則第12號「對其他個體權益之揭露」	該準則涵蓋所有對其他個體權益之揭露，包含子公司、聯合協議、關聯企業及未合併結構型個體。	民國102年1月1日
國際會計準則第27號「單獨財務報表」(2011年修正)	刪除合併財務報表之規定，相關規定移至國際財務報導準則第10號「合併財務報表」。	民國102年1月1日
國際會計準則第28號「投資關聯企業及合資」(2011年修正)	配合國際財務報導準則第11號「聯合協議」之訂定，納入合資採用權益法之相關規定。	民國102年1月1日
國際財務報導準則第13號「公允價值衡量」	定義公允價值，於單一國際財務報導準則中訂定衡量公允價值之架構，並規定有關公允價值衡量之揭露，藉以減少衡量公允價值及揭露有關公允價值衡量資訊之不一致及實務分歧，惟並未改變其他準則已規定之公允價值衡量。	民國102年1月1日
國際會計準則第19號「員工給付」(2011年修正)	刪除緩衝區法並於精算損益發生期間認列於其他綜合損益，及規定所有前期服務成本立即認列，並以折現率乘以淨確定給付負債(資產)計算而得之淨利息取代利息成本及計畫資產之預期報酬，且除淨利息外之計畫資產報酬列入其他綜合損益。	民國102年1月1日
其他綜合損益項目之表達(修正國際會計準則第1號)	此修正將綜合損益表之表達，分為「損益」及「其他綜合損益」兩節，且要求「其他綜合損益」節應將後續不重分類至損益者及於符合特定條件時，後續將重分類至損益者予以區分。	民國101年7月1日

新準則、解釋及修正	主要修正內容	IASB發布之生效日
國際財務報導解釋第20號「露天礦場於生產階段之剝除成本」	符合特定條件之剝除活動成本應認列為「剝除活動資產」。剝除活動之效益係以產生存貨之形式實現之範圍內，應依國際會計準則第2號「存貨」規定處理。	民國102年1月1日
揭露-金融資產及金融負債之互抵(修正國際財務報導準則第7號)	應揭露能評估淨額交割約定對企業財務狀況之影響或潛在影響之量化資訊。	民國102年1月1日
金融資產及金融負債之互抵(修正國際會計準則第32號)	釐清國際會計準則第32號中「目前有法律上可執行之權利將所認列之金額互抵」及「在總額交割機制下，亦可視為淨額交割之特定條件」的相關規定。	民國103年1月1日
政府貸款(修正國際財務報導準則第1號)	首次採用者對於在轉換日既存之政府貸款，推延適用國際財務報導準則第9號「金融工具」及國際會計準則第20「政府補助之會計及政府輔助之揭露」之規定處理，且於轉換日既存低於市場利率之政府貸款之利益不應認列為政府補助。	民國102年1月1日
2009-2011年對國際財務報導準則之改善	修正國際財務報導第1號和國際會計準則第1、16、32及34號相關規定。	民國102年1月1日
合併財務報表、聯合協議及對其他個體權益之揭露過渡指引(修正國際財務報導準則第10、11及12號)	明確定義所謂「首次適用日」，係指國際財務報導準則第10、11及12號首次適用之年度報導期間之首日。	民國102年1月1日
投資個體(修正國際財務報導準則第10及12號和國際會計準則第27號)	定義何謂「投資個體」及其典型特性。符合投資個體定義之母公司，不應合併其子公司而應適用透過損益按公允價值衡量其子公司。	民國103年1月1日
國際財務報導解釋第21號「稅賦」	除所得稅外，企業對於政府依據法規所徵收之其他稅賦應依國際會計準則第37號「負債準備、或有負債及或有資產」之規定認列負債。	民國103年1月1日
非金融資產之可回收金額之揭露(修正國際會計準則第36號)	當現金產生單位包含商譽或非確定耐用年限之無形資產但未有減損時，移除現行揭露可回收金額之規定。	民國103年1月1日

新準則、解釋及修正	主要修正內容	IASB發布之生效日
衍生工具之債務變更及避險會計之繼續(修正國際會計準則第39號)	衍生工具之原始交易雙方同意由一個或多個結算者作為雙方的新交易對象，且符合某些條件時無須停止適用避險會計。	民國103年1月1日
國際財務報導準則第9號「金融工具：避險會計」及修正國際財務報導準則第9號、國際財務報導準則第7號與國際會計準則第39號	1.放寬被避險項目及避險工具之符合要件，並刪除高度有效之明確標準以貼近企業風險管理活動對避險會計之適用。 2.得選擇單獨提早適用原始認列時指定為透過損益按公允價值衡量與該金融負債發行人本身有關之信用風險所產生之公允價值變動反映於「其他綜合損益」之相關規定。	民國102年11月19日（非強制）
與服務有關之員工或第三方提撥之處理(修正國際會計準則第19號)	允許與服務有關但不隨年資變動之員工或第三方提撥，按當期服務成本之減項處理。隨年資變動者，於服務期間按與退休給付計畫相同方式攤銷。	民國103年7月1日
2010-2012年對國際財務報導準則之改善	修正國際財務報導準則第2、3、8及13號和國際會計準則第16、24及38號相關規定。	民國103年7月1日
2011-2013年對國際財務報導準則之改善	修正國際財務報導準則第1、3及13號和國際會計準則第40號相關規定。	民國103年7月1日

2.本公司現正評估上述新準則或修正之潛在影響，故暫時無法合理估計對本公司個體財務報告之影響。

四、重大會計政策之彙總說明

編製本個體財務報告所採用之主要會計政策說明如下。除另有說明外，此等政策在所有報導期間一致地適用。

(一)遵循聲明

1.本個體財務報告係依據證券發行人財務報告編製準則編製之首份個體財務報告。

2.依上開編製準則編製民國101年1月1日(本公司轉換至國際財務報導準則日)資產負債表(以下稱「初始資產負債表」)時，本公司已調整依先前中華民國一般公認會計原則編製之財務報告所報導之金額。由中華民國一般公認會計原則轉換至金管會認可之國際財務報導準則、國際會計準則、解釋及解釋公告(以下簡稱IFRSs)如何影響本公司之財務狀況、財務績效及現金流量，請詳附註十五說明。

(二)編製基礎

1.除下列重要項目外，本個體財務報告係按歷史成本編製：

(1)按公允價值衡量之透過損益按公允價值衡量之金融資產及負債(包括衍生工具)。

(2)按公允價值衡量之備供出售金融資產。

(3)按公允價值衡量之現金交割股份基礎給付協議之負債。

(4)按退休基金資產加計未認列前期服務成本與未認列精算損失，減除未認列精算利益與確定福利義務現值之淨額認列之確定福利負債。

2.編製符合 IFRSs 之財務報告需要使用一些重要會計估計，在應用本公司的會計政策過程中亦需要管理階層運用其判斷，涉及高度判斷或複雜性之項目，或涉及個體財務報告之重大假設及估計之項目，請詳附註五說明。

(三)外幣換算

本公司內每一個體之財務報表所列之項目，均係以該個體營運所處主要經濟環境之貨幣（即功能性貨幣）衡量。本個體財務報告係以本公司之功能性貨幣新台幣作為表達貨幣列報。

1.外幣交易及餘額

(1)外幣交易採用交易日或衡量日之即期匯率換算為功能性貨幣，除了符合現金流量避險而遞延於其他綜合損益者外，換算此等交易產生之換算差額認列為當期損益。

(2)外幣貨幣性資產及負債餘額，按資產負債表日之即期匯率評價調整，因調整而產生之換算差額認列為當期損益。

(3)外幣非貨幣性資產及負債餘額之換算差額為公允價值損益之一部分。屬透過損益按公允價值衡量者,按資產負債表日之即期匯率評價調整,因調整而產生之兌換差額認列為當期損益；屬透過綜合損益按公允價值衡量者，按資產負債表日之即期匯率評價調整，因調整而產生之兌換差額認列於其他綜合損益項目；屬非按公允價值衡量者，則按初始交易日之歷史匯率衡量。

(4)所有兌換損益在損益表之其他利益及損失列報。

2.國外營運機構之換算

(1)功能性貨幣與表達貨幣不同之所有集團個體、關聯企業及聯合控制個體，其經營結果和財務狀況以下列方式換算為表達貨幣：

A.表達於每一資產負債表之資產及負債係以該資產負債表日之收盤匯率換算；

B.表達於每一綜合損益表之收益及費損係以當期平均匯率換算；及

C.所有因換算而產生之兌換差額認列為其他綜合損益。

(2)當部分處分或出售之國外營運機構為關聯企業或聯合控制個體時，將於其他綜合損益項下之兌換差額按比例重分類於當期損益作為出售利益或損失之一部分。惟當本集團即使仍保留對前關聯企業或聯合控制個體之部分權益，但已喪失對國外營運機構屬關聯企業之重大影響或已喪失對國外營運機構屬聯合控制個體之聯合控制，則係以處分對國外營運機構之全部權益處理。

(3)當部分處分或出售之國外營運機構為子公司時，係按比例將認列為其他綜合損益之累計兌換差額重新歸屬予該國外營運機構之非控制權益。惟當本集團即使仍保留對前子公司之部分權益，但已喪失對國外營運機構屬子公司之控制，則係以處分對國外營運機構之全部權益處理。

(4)收購國外個體產生之商譽及公允價值調整視為該國外個體之資產及負債，並按期末匯率換算。

(四)資產負債區分流動及非流動之分類標準

1.資產符合下列條件之一者，分類為流動資產：

(1)預期將於正常營業週期中實現該資產，或意圖將其出售或消耗者。

(2)主要為交易目的而持有者。

(3)預期於資產負債表日後十二個月內實現者。

(4)現金或約當現金，但於資產負債表日後至少十二個月交換或用以清償負債受到限制者除外。

本公司將所有不符合上述條件之資產分類為非流動。

2.負債符合下列條件之一者，分類為流動負債：

(1)預期將於正常營業週期中清償者。

(2)主要為交易目的而持有者。

(3)預期於資產負債表日後十二個月內到期清償者。

(4)不能無條件將清償期限遞延至資產負債表日後至少十二個月者。負債之條款，可能依交易對方之選擇，以發行權益工具而導致清償者，不影響其分類。

本公司將所有不符合上述條件之負債分類為非流動。

(五)透過損益按公允價值衡量之金融資產

1.透過損益按公允價值衡量之金融資產係指持有供交易之金融資產或原始認列時被指定為透過損益按公允價值衡量之金融資產。金融資產若在取得時主要係為短期內出售，則分類為持有供交易之金融資產。衍生工具

除依避險會計被指定為避險項目外，均分類為持有供交易之金融資產。本公司於金融資產符合下列條件之一時，於原始認列時將其指定為透過損益按公允價值衡量：

(1)係混合(結合)合約；或

(2)可消除或重大減少衡量或認列不一致；或

(3)係依書面之之風險管理或投資策略，以公允價值基礎管理並評估其績效之投資。

2. 本公司對於符合交易慣例之持有供交易之金融資產係採用交易日會計，對於衍生工具及原始認列時被指定為透過損益按公允價值衡量之金融資產係採用交割日會計。

3. 透過損益按公允價值衡量之金融資產，於原始認列時按公允價值衡量，相關交易成本則認列為當期損益。續後按公允價值衡量，其公允價值之變動認列於當期損益。

(六)備供出售金融資產

1. 備供出售金融資產係指定為備供出售或未被分類為任何其他類別之非衍生金融資產。

2. 本公司對於符合交易慣例之備供出售金融資產係採用交易日會計。

3. 備供出售金融資產於原始認列時按其公允價值加計交易成本衡量，續後按公允價值衡量，其公允價值之變動認列於其他綜合損益。對於持有無活絡市場公開報價之權益工具投資，或與此種無活絡市場公開報價權益工具連結且須以交付該等權益工具交割之衍生工具，當其公允價值無法可靠衡量時，本公司將其列報為「以成本衡量之金融資產」。

(七)應收票據、應收帳款及其他應收款

應收票據及帳款係因出售商品或勞務而發生之債權，其他應收款係不屬於應收票據及帳款之其他應收款項。應收票據及帳款、其他應收款原始認列以公平價值衡量,後續採有效利息法按攤銷後成本扣除減損後之金額衡量。惟屬未附息之短期應收帳款，因折現影響不重大，後續以原始發票金額衡量。

(八)金融資產減損

1. 本公司於每一資產負債表日，評估是否已經存在減損之任何客觀證據，顯示某一或一組金融資產於原始認列後發生一項或多項事項（即「損失事項」)，且該損失事項對一金融資產或一組金融資產之估計未來現金流量具有能可靠估計之影響。

2. 本公司用以決定是否存在減損損失之客觀證據之政策如下：

(1)發行人或債務人之重大財務困難；

(2)違約，諸如利息或本金支付之延滯或不償付；

(3)本公司因與債務人財務困難相關之經濟或法律理由，給予債務人原不可能考量之讓步；

(4)債務人將進入破產或其他財務重整之可能性大增；

(5)由於財務困難而使該金融資產之活絡市場消失；

(6)可觀察到之資料顯示，一組金融資產之估計未來現金流量於該等資產原始認列後發生可衡量之減少，雖然該減少尚無法認定係屬該組中之某個別金融資產，該等資料包括該組金融資產之債務人償付狀況之不利變化，或與該組金融資產中資產違約有關之全國性或區域性經濟情況；

(7)發行人所處營運之技術、市場、經濟或法令環境中所發生具不利影響之重大改變的資訊，且該證據顯示可能無法收回該權益投資之投資成本；或

(8)權益工具投資之公允價值大幅或持久性下跌至低於成本。

3. 本公司經評估當已存在減損之客觀證據，且已發生減損損失時，按以下各類別處理：

(1)以攤銷後成本衡量之金融資產

係以該資產帳面金額與估計未來現金流量按該金融資產原始有效利率折現之現值間之差額，認列減損損失於當期損益。當後續期間減損損失金額減少，且該減少能客觀地與認列減損後發生之事項相連結，則先前認列之減損損失在未認列減損情況下於迴轉日應有之攤銷後成本之限額內於當期損益迴轉。認列及迴轉減損損失之金額係藉由備抵帳戶調整資產之帳面金額。

(2)以成本衡量之金融資產

係以該資產帳面金額與估計未來現金流量按類似金融資產之現時市場報酬率折現之現值間之差額，認列減損損失於當期損益。此類減損損失續後不得迴轉。認列減損損失之金額係藉由備抵帳戶調整資產之帳面金額。

(3)備供出售金融資產

係以該資產之取得成本(減除任何已償付之本金及攤銷數)與現時公允價值間之差額，再減除該金融資產先前列入損益之減損損失，自其他綜合損益重分類至當期損益。屬債務工具投資者，當其公允價值於後續期間增加，且該增加能客觀地連結至減損損失認列後發生之事項，

則該減損損失於當期損益迴轉。屬權益工具投資者，其已認列於損益之減損損失不得透過當期損益迴轉。認列及迴轉減損損失之金額係藉由備抵帳戶調整資產之帳面金額。

(九)金融資產之除列

本公司於符合下列情況之一時，將除列金融資產：

1. 收取來自金融資產現金流量之合約之權利失效。
2. 移轉收取金融資產現金流量之合約權利，且業已移轉金融資產所有權之幾乎所有風險及報酬。
3. 移轉收取金融資產現金流量之合約權利，惟未保留對金融資產之控制。

(十)存貨

存貨按成本與淨變現價值孰低者衡量，成本計算平時按標準成本入帳，期末將當期產生之各項差異，分攤至存貨及銷貨成本中。製成品及在製品之成本包括原料、直接人工、其他直接成本及生產相關之製造費用（按正常產能分攤），惟不包括借款成本。比較成本與淨變現價值孰低時，採逐項比較法，淨變現價值係指在正常營業過程中之估計售價減除至完工尚須投入之估計成本及相關變動銷售費用後之餘額。

(十一)待出售非流動資產（或處分群組）

當非流動資產（或處分群組）之帳面金額主要係透過出售交易而非繼續使用來回收，且高度很有可能出售時，分類為待出售資產，以其帳面價值與公允價值減出售成本孰低者衡量。

(十二)採用權益法之投資/子公司及關聯企業

1. 子公司指本公司有權主導其財務及營運政策之所有個體（包括特殊目的個體），一般係直接或間接持有其超過 50%表決權之股份。本公司對子公司之投資於個體財務報告採權益法評價。
2. 本公司與子公司間交易所產生之未實現損益業已銷除。子公司之會計政策已作必要之調整，與本公司採用之政策一致。
3. 本公司對子公司取得後之損益份額認列為當期損益，對其取得後之其他綜合損益份額則認列為其他綜合損益。如本公司對子公司所認列之損失份額等於或超過在該子公司之權益時，本公司繼續按持股比例認列損失。
4. 對子公司持股之變動若未導致喪失控制（與非控制權益之交易），係作為權益交易處理，亦即視為與業主間進行之交易。非控制權益之調整金額與所支付或收取對價之公允價值間之差額係直接認列為權益。

5. 當本公司喪失對子公司之控制，對前子公司之剩餘投資係按公允價值重新衡量，公允價值與帳面金額之差額認列為當期損益。對於先前認列於其他綜合損益與該子公司有關之所有金額，其會計處理與本公司若直接處分相關資產或負債之基礎相同，亦即如先前認列為其他綜合損益之利益或損失，於處分相關資產或負債時將被重分類為損益，則當喪失對子公司之控制時，將該利益或損失自權益重分類為損益。
6. 關聯企業指所有本公司對其有重大影響而無控制之個體，一般係直接或間接持有其 20%以上表決權之股份。本公司對關聯企業之投資採用權益法處理，取得時依成本認列，包括取得時已辨認之商譽，並扣除任何續後評估產生之累計減損損失。
7. 本公司對關聯企業取得後之損益份額認列為當期損益，對其取得後之其他綜合損益份額則認列為其他綜合損益。如本公司對任一關聯企業之損失份額等於或超過其在該關聯企業之權益（包括任何其他無擔保之應收款），本公司不認列進一步之損失，除非本公司對該關聯企業發生法定義務、推定義務或已代其支付款項。
8. 當關聯企業發生非損益及其他綜合損益之權益變動且不影響對關聯企業之持股比例時，本公司將所有權益變動按持股比例認列為「資本公積」。
9. 本公司與關聯企業間交易所產生之未實現損益業已依其對關聯企業之權益比例銷除；除非證據顯示該交易所轉讓之資產已減損，否則未實現損失亦予以消除。關聯企業之會計政策已作必要之調整，與本公司採用之政策一致。
10. 關聯企業增發新股時，若本公司未按比例認購或取得，致使投資比例發生變動但仍對其有重大影響，該股權淨值變動係調整「資本公積」及「採用權益法之投資」。若致使投資比例下降者，除上述調整外，與該所有權權益之減少有關而先前已認列於其他綜合損益之利益或損失,且該利益或損失於處分相關資產或負債時須被重分類至損益者，依減少比例重分類至損益。
11. 當集團喪失對關聯企業之重大影響，對原關聯企業之剩餘投資係按公允價值重新衡量，公允價值與帳面金額之差額認列為當期損益。
12. 當集團處分關聯企業時，如喪失對該關聯企業之重大影響，對於先前認列於其他綜合損益與該關聯企業有關之所有金額，其會計處理與本公司若直接處分相關資產或負債之基礎相同，亦即如先前認列為其他綜合損益之利益或損失，於處分相關資產或負債時將被重分類為損益，

則當喪失對關聯企業之重大影響時，將該利益或損失自權益重分類為損益。如對關聯企業之所有權權益降低但仍對其有重大影響，僅按比例將先前在其他綜合損益中認列之金額依上述方式轉出。

13. 當本公司處分關聯企業時，如喪失對該關聯企業之重大影響，將與該關聯企業有關之資本公積轉列損益；如仍對該關聯企業有重大影響，則按處分比例轉列損益。

14 依「證券發行人財務報告編製準則」規定，個體財務報告當期損益及其他綜合損益應與合併基礎編製之財務報告中當期損益及其他綜合損益歸屬於母公司業主之分攤數相同，個體財務報告業主權益應與合併基礎編製之財務報告中歸屬於母公司業主之權益相同。

(十三)人壽保險現金解約價值

含儲蓄性質之人壽保險，所支付之保險費如屬現金解約價值部分，列為當期保險費用之減項，並增加人壽保險現金解約價值之帳面價值。

(十四)不動產、廠房及設備

1. 不動產、廠房及設備係以取得成本為入帳基礎，並將購建期間之有關利息資本化。
2. 後續成本只有在與該項目有關之未來經濟效益很有可能流入本公司，且該項目之成本能可靠衡量時，才包括在資產之帳面金額或認列為一項單獨資產。被重置部分之帳面金額應除列。所有其他維修費用於發生時認列為當期損益。
3. 不動產、廠房及設備之後續衡量採成本模式，除土地不提折舊外，其他按估計耐用年限(租賃改良為合約期間)以直線法計提折舊。不動產、廠房及設備各項組成若屬重大，則單獨提列折舊。
4. 本公司於每一財務年度結束日對各項資產之殘值、耐用年限及折舊方法進行檢視，若殘值及耐用年限之預期值與先前之估計不同時，或資產所含之未來經濟效益之預期消耗型態已有重大變動，則自變動發生日起依國際會計準則第 8 號「會計政策、會計估計變動及錯誤」之會計估計變動規定處理。各項資產之耐用年限，除房屋及建築為 5～55 年，其餘固定資產為 2～8 年。

(十五)無形資產

1.商標權

(1)單獨取得有限耐用年限之商標權係以取得成本認列，按估計效益年數採直線法攤銷。

(2)部分商標權經評估將會在可預見未來持續產生淨現金流入，故視為非確定耐用年限，以取得成本認列，不予以攤銷，並每年定期進行減損測試。

2.商標權以外無形資產主係電腦軟體及專利權等，採直線法攤銷，攤銷年限為 2～12 年。

(十六)非金融資產減損

1.本公司於資產負債表日針對有減損跡象之資產，估計其可回收金額，當可回收金額低於其帳面價值時，則認列減損損失。可回收金額係指一項資產之公允價值減出售成本或其使用價值，兩者較高者。除商譽外，當以前年度已認列資產減損之情況不存在或減少時，則迴轉減損損失，惟迴轉減損損失而增加之資產帳面金額，不超過該資產若未認列減損損失情況下減除折舊或攤銷後之帳面金額。

2.非確定耐用年限無形資產及尚未可供使用無形資產，應定期估計其可回收金額。當可回收金額低於其帳面價值時，則認列減損損失。

(十七)借款

借款於原始認列時按公允價值扣除交易成本後之金額衡量，後續就扣除交易成本與贖回價值之任何差額採有效利息法按攤銷後成本於借款期間內衡量。

(十八)應付帳款

應付帳款係在正常營業過程中自供應商取得商品或勞務而應支付之義務。於原始認列時按公允價值衡量，後續採有效利息法按攤銷後成本衡量。惟屬未附息之短期應付帳款，因折現影響不重大，後續以原始發票金額衡量。

(十九)金融負債之除列

本公司於合約所載之義務履行、取消或到期時，除列金融負債。

(二十)金融資產及負債之互抵

當有法律上可執行之權利將所認列之金融資產及負債金額抵銷，且意圖以淨額基礎交割或同時實現資產及清償負債時，始可將金融資產及金融負債互抵，並於資產負債表中以淨額表達。

(二十一)衍生金融工具及避險會計

1.衍生工具於原始認列時按簽訂合約當日之公允價值衡量，續後按公允價值衡量，其公允價值之變動認列於當期損益。

2.本公司指定若干衍生工具作為對已認列資產或負債或高度很有可能發生預期交易有關特定風險之避險（現金流量避險）;

3.本公司於避險交易開始時，即將避險工具及被避險項目之關係、集團之風險管理目標及執行各種避險交易之策略予以書面化。本公司亦於避險開始時即按持續之基礎，記錄該等採用避險交易之衍生工具，是否高度有效抵銷被避險項目之現金流量變動之評估。

4.當被避險項目之剩餘期限超過 12 個月，該避險衍生工具之總公允價值將分類為非流動資產或負債，當被避險項目之剩餘期限在 12 個月以內，該避險衍生工具之總公允價值將分類為流動資產或負債。屬持有供交易之衍生工具則分類為流動資產或負債。

5.現金流量避險

(1)被指定且符合現金流量避險之衍生工具之公允價值變動，屬有效部分之變動認列於其他綜合損益;屬無效部分之相關利益或損失，立即於當期損益列報為「其他利益及損失」。

(2)當避險工具已到期、出售、解約、執行或不再符合避險會計之條件時，先前於避險有效之期間已認列於其他綜合損益之避險工具累積利益或損失，於預期交易發生前，仍列為其他綜合損益；於預期交易發生或不再預期會發生時，於被避險之預期現金流量影響損益之同一期間內，自其他綜合損益重分類至當期損益。

(二十二)員工福利

1.短期員工福利

短期員工福利係以預期支付之非折現金額衡量，並於相關服務提供時認列為費用。

2.退休金

(1)確定提撥計畫

對於確定提撥計畫，係依權責發生基礎將應提撥之退休基金數額認列為當期之退休金成本。預付提撥金於可退還現金或減少未來給付之範圍內認列為資產。

(2)確定福利計畫

A.確定福利計畫下之淨義務係以員工當期或過去服務所賺得之未來福利金額折現計算，並以資產負債表日之確定福利義務現

值減除計畫資產之公允價值及未認列之前期服務成本。確定福利淨義務每年由精算師採用預計單位福利法計算，折現率則參考資產負債表日與確定福利計畫之貨幣及期間一致之高品質公司債之市場殖利率決定；在此類債券無深度市場之國家，係使用政府公債（於資產負債表日)之市場殖利率。

B.確定福利計畫產生之精算損益係採緩衝區法認列為當期損益。

C.前期服務成本屬立即既得者，則相關費用立即認列為損益；非屬立即既得者，則以直線法於平均既得期間認列為損益。

3.員工分紅及董監酬勞

員工分紅及董監事酬勞係於具法律或推定義務且金額可合理估計時，認列為費用及負債。嗣後股東會決議實際配發金額與估列金額有差異時，則按會計估計變動處理。另本公司係以財務報告年度之次年度股東會決議日前一日之每股公允價值，並考慮除權除息影響後之金額，計算股票紅利之股數。

(二十三)員工股份基礎給付

1.以權益交割之股份基礎給付協議係於給與日以所給與權益商品之公允價值衡量所取得之員工勞務，於既得期間認列為酬勞成本，並相對調整權益。權益商品之公允價值應反映市價既得條件及非既得條件之影響。認列之酬勞成本係隨著預期將符合服務條件及非市價既得條件之獎酬數量予以調整，直至最終認列金額係以既得日既得數量認列。

2.以現金交割之股份基礎給付協議，係以所承擔負債之公允價值，於既得期間內認列為酬勞成本及負債，並於各個資產負債表日及交割日按所給與權益商品之公允價值衡量，任何變動認列為當期損益。

(二十四)所得稅

1.所得稅費用包含當期及遞延所得稅。除與列入其他綜合損益或直接列入權益之項目有關之所得稅分別列入其他綜合損益或直接列入權益外，所得稅係認列於損益。

2.本公司依據營運及產生應課稅所得之所在國家在資產負債表日已立法或已實質性立法之稅率計算。管理階層就適用所得稅相關法規定期評估所得稅申報之狀況，並在適用情況下根據預期須向稅捐機關支付之稅款估列所得稅負債。未分配盈餘依所得稅法加徵 10%之所得稅，俟盈餘產生年度之次年度於股東會通過盈餘分派案後，始就實

際盈餘之分派情形，認列 10%之未分配盈餘所得稅費用。

3. 遞延所得稅採用資產負債表法，按資產及負債之課稅基礎與其於個體資產負債表之帳面金額所產生之暫時性差異認列。源自於原始認列之商譽所產生之遞延所得稅負債則不予認列，若遞延所得稅源自於交易（不包括企業個體）中對資產或負債之原始認列，且在交易當時未影響會計利潤或課稅所得(課稅損失)，則不予認列。若投資子公司產生之暫時性差異,本公司可以控制暫時性差異迴轉之時點，且暫時性差異很有可能於可預見之未來不會迴轉者則不予認列。遞延所得稅採用在資產負債表日已立法或已實質性立法，並於有關之遞延所得稅資產實現或遞延所得稅負債清償時預期適用之稅率（及稅法）為準。

4. 遞延所得稅資產於暫時性差異很有可能用以抵減未來應課稅所得之範圍內認列，並於每一資產負債表日重評估未認列及已認列之遞延所得稅資產。

5. 當有法定執行權將所認列之當期所得稅資產及負債金額互抵且有意圖以淨額基礎清償或同時實現資產及清償負債時，始將當期所得稅資產及當期所得稅負債互抵；當有法定執行權將當期所得稅資產及當期所得稅負債互抵，且遞延所得稅資產及負債由同一稅捐機關課徵所得稅之同一納稅主體、或不同納稅主體產生但各主體意圖以淨額基礎清償或同時實現資產及清償負債時，始將遞延所得稅資產及負債互抵。

6. 因購置設備或技術、研究發展支出、人才培訓支出及股權投資等而產生之未使用所得稅抵減遞轉後期部分，係在很有可能有未來課稅所得以供未使用所得稅抵減使用之範圍內，認列遞延所得稅資產。

(二十五)股本

普通股分類為權益，直接歸屬於發行新股或認股權之增額成本以扣除所得稅後之淨額於權益中列為價款減項。

(二十六)股利分配

分派予本公司股東之股利於本公司股東會決議分派股利時於財務報表認列，分派現金股利認列為負債。

(二十七)收入認列

1. 銷貨收入

本公司製造並銷售電腦、資訊、電機、電源供應設備及零組件相關產品。收入係正常營業活動中對集團外顧客銷售商品已收或應收對

價之公允價值，以扣除營業稅、銷貨退回、數量折扣及折讓之淨額表達。商品銷售於商品交付予買方、銷貨金額能可靠衡量且未來經濟效益很有可能流入企業時認列收入。當與所有權相關之重大風險與報酬已移轉予顧客，本公司對商品既不持續參與管理亦未維持有效控制且顧客根據銷售合約接受商品，或有客觀證據顯示所有接受條款均已符合時，商品交付方屬發生。

2.勞務收入

本公司提供部份軟體及太陽能電池模組安裝之相關服務。於同時符合下列條件時依交易完成之程度認列收入，並將已發生之成本當期認列為成本，若交易結果預計將發生虧損時，立即認列損失：

(1)收入金額可靠衡量；

(2)與交易有關之經濟效益很有可能流向企業；

(3)與交易有關之已發生即將發生之成本能可靠衡量；

(4)交易於資產負債表日之完成程度能可靠衡量。

(二十八)政府補助

政府補助於可合理確信企業將遵循政府補助所附加之條件，且將可收到該項補助時，按公允價值認列。若政府補助之性質係補償本集團發生之費用，則在相關費用發生期間依有系統之基礎將政府補助認列為當期損益。

五、重大會計判斷、假設及估計不確性之主要來源

本公司編製本個體財務報告時，管理階層已運用其判斷以決定所採用之會計政策，並依據資產負債表日當時之情況對於未來事件之合理預期以作出會計估計及假設。所作出之重大會計估計與假設可能與實際結果存有差異，將考量歷史經驗及其他因子持續評估及調整。請詳下列對重大會計判斷、估計與假設不確定性之說明：

(一)會計政策採用之重要判斷

1.金融資產－權益投資之減損

本公司依據國際會計準則第39號決定個別金融資產－權益投資是否發生減損，於作此項決定時需重大判斷。本公司評估個別權益投資之公允價值低於其成本的時間及金額，以及被投資者之財務健全情況和短期業務前景，包括產業及部門績效、技術變遷以及營運及融資現金流量等因素。當個別權益投資公允價值低於其成本之情況係屬大幅度或持久性時，本公司將於民國 102 年財務報告中遭受額外損失$6,915,676，對於分類為

「備供出售金融資產」者，將自其認列累計公允價值於其他綜合損益之金額轉列於當期損益。對於分類為「以成本衡量金融資產」者，將於當期損益認列減損損失。

2.投資性不動產

本公司持有之某些不動產的目的係為賺取租金或資本增值,然其部分係供自用。當各部分不可單獨出售且不可以融資租賃單獨出租時,則僅在供自用所持有之部分占個別不動產 20%以下時,始將該不動產分類為投資性不動產項下。

(二)重要會計估計及假設

本公司所作之會計估計係依據資產負債表日當時之情況對於未來事件之合理預期，惟實際結果可能與估計存有差異，對於下個財務年度之資產及負債可能會有重大調整帳面金額之風險的估計及假設，請詳以下說明：

1.收入認列

銷貨收入原則上係於獲利過程完成時認列。相關退貨及折讓負債準備係依歷史經驗及其他已知原因估計可能發生之產品退回及折讓，於產品出售當期列為銷貨收入之減項，且本公司定期檢視估計之合理性。

2.有形資產及無形資產(商譽除外)減損評估

資產減損評估過程中，本公司需依賴主觀判斷並依據資產使用模式及產業特性，決定特定資產群組之獨立現金流量、資產耐用年數及未來可能產生之收益與費損，任何由於經濟狀況之變遷或集團策略所帶來的估計改變均可能在未來造成重大減損。

3.採用權益法之投資減損評估

當有減損跡象顯示某項採權益法之投資可能已經減損致帳面金額無法被回收，本公司隨即評估該項投資之減損。本公司係依據享有被投資公司預期未來現金流量之折現值評估可回收金額，並分析其相關假設之合理性。

六、重要會計科目之說明

(一)現金

	102年12月31日	101年12月31日	101年1月1日
庫存現金及週轉金	$ 2,427	$ 2,912	$ 3,621
支票存款及活期存款	5,887,059	5,042,849	8,433,961
	$ 5,889,486	$ 5,045,761	$ 8,437,582

1.本公司往來之金融機構信用品質良好，且本公司與多家金融機構往來以分散信用風險、預期發生違約之可能性甚低，於資產負債表日最大信用

風險之暴險金額為現金及約當現金之帳面金額。

2.有關本公司將現金提供作為質押擔保之情形請詳附註八。

(二)透過損益按公允價值衡量之金融資產

	102年12月31日	101年12月31日	101年1月1日
流動項目：			
原始認列時指定為透過損益按公允價值衡量之金融資產			
私募可轉換公司債	$ -	$ 720,000	$ -
原始認列時指定為透過損益按公允價值衡量之金融資產評價調整	-	(5,270)	-
小計	$ -	$ 714,730	$ -
非流動項目：			
原始認列時指定為透過損益按公允價值衡量之金融資產			
私募可轉換公司債	$ -	$ -	$ 1,580,000
原始認列時指定為透過損益按公允價值衡量之金融資產評價調整	-	-	983,142
合計	$ -	$ -	$ 2,563,142

1.本公司指定為透過損益按公允價值衡量之金融資產於民國 102 年及 101 年度認列之淨利益分別計$5,270 及$730,729。

2.本公司所持有順達科技股份有限公司(以下簡稱順達)私募可轉換公司債於民國 101 年第一季間轉換為私募普通股，本公司以順達上櫃股票轉換當日收盤價考量閉鎖期之受限影響估計其公平價值計$2,602,437 分類為備供出售金融資產，與原帳列指定公平價值變動列入損益之金融資產成本及私募可轉換公司債應收利息共計$1,872,046 間差額$730,391，認列為處分投資利益(表列其他利益及損失)。順達私募普通股之閉鎖期業於民國 101 年度第三季屆滿，故已可自由買賣，續後評價方式與一般上市/上櫃股票相同。

3.本公司投資私募可轉換公司債之對象為台灣上市櫃公司，預期交易相對人不致發生違約，於資產負債表日最大信用風險之暴險金額為原始認列時指定為透過損益按公允價值衡量之金融資產之帳面金額。

(三)備供出售金融資產

	102年12月31日	101年12月31日	101年1月1日
流動項目：			
上市櫃公司股票	$ 716,863	$ 575,518	$ 850,429
興櫃公司股票	-	-	37,092
小計	716,863	575,518	887,521
備供出售金融資產評價調整	(130,090)	(19,996)	(308,664)
合計	$ 586,773	$ 555,522	$ 578,857
非流動項目：			
上市櫃公司股票	$ 3,724,175	$ 2,426,715	$ 75,843
興櫃公司股票	37,092	37,092	-
非上市櫃公司股票	324,952	327,215	3,042,551
小計	4,086,219	2,791,022	3,118,394
備供出售金融資產評價調整	2,065,579	(356,564)	(55,252)
累計減損-備供出售金融資產	(33,880)	-	-
合計	$ 6,117,918	$ 2,434,458	$ 3,063,142

1. 本公司於民國 102 年及 101 年度因公允價值變動認列於其他綜合損益之金額分別為$1,988,080 及($270,479)。
2. 有關順達私募可轉換公司債轉換為私募普通股之說明可另詳附註六(二)2.。
3. 本公司對所持有之權益投資－海立爾股份有限公司因期末淨值大幅下跌至低於原始投資成本，經評估後於民國 102 年度認列$33,880 之減損損失。
4. 展茂原帳列備供出售金融資產-非流動項下，於民國 101 年 4 月 5 日經台灣桃園地方法院核發 96 年度整字第 1 號民事裁定確定證明書，並於民國 101 年 6 月 1 日由重整人暨重整監督人聯席會召開重整後股東臨時會選任董事及監察人，由本公司當選所有董事席次，自該日起本公司取得展茂控制力，故按權益法評價並分類為採用權益法之投資。
5. 本公司未有投資屬債務工具之備供出售金融資產者。
6. 本公司民國 102 年 12 月 31 日、101 年 12 月 31 日及 101 年 1 月 1 日備供出售金融資產未有提供質押之情形。

(四)以成本衡量之金融資產

	102年12月31日	101年12月31日	101年1月1日
非流動項目：			
非上市櫃公司股票	$ 215,033	$ 215,033	$ 215,907
累計減損-以成本衡量之金融資產	(4,048)	(4,048)	(4,048)
合計	$ 210,985	$ 210,985	$ 211,859

本公司持有之股票投資依據投資之意圖應分類為備供出售金融資產，惟因該標的非於活絡市場公開交易，且無法取得足夠之類似公司之產業資訊及被投資公司之相關財務資訊，因此無法可靠衡量該些標的之公允價值，因此分類為「以成本衡量之金融資產」。

(五)避險會計

項目	102年12月31日 資產(負債)	101年12月31日 資產(負債)	101年1月1日 資產(負債)
流動項目：			
現金流量避險			
遠期外匯合約	$ -	($ 1,485)	$ -

1. 本公司簽訂衍生工具合約之金融機構信用品質良好，且本公司與多家金融機構往來以分散信用風險，於資產負債表日最大信用風險之暴險金額為其避險之衍生性金融資產之帳面金額。
2. 現金流量避險

本公司為避免外幣需求，可能因匯率變動而受公平價值波動之風險，本集團評估結果該風險可能無法預期，故另簽訂買入遠期外匯買賣合約進行避險。截至民國 102 年 12 月 31 日及民國 101 年 1 月 1 日止之衍生性工具合約均已結清，民國 101 年 12 月 31 日相關資訊列示如下：

被避險項目	指定之避險工具 指定為避險之衍生工具	公允價值 101年12月31日	現金流量預期產生期間	相關利益損失預期認列於當期損益之期間
外幣應收款項	遠期外匯合約	$ 2,057	102.01.04 ~102.03.04	102.01.04 ~102.03.04
外幣應付款項	遠期外匯合約	(3,542)	102.01.08 ~102.03.12	102.01.08 ~102.03.12

(1)被避險項目為以外幣計價之高度很有可能發生之預期交易，預期將於未來 12 個月內之非固定日期發生。於民國 101 年 12 月 31 日列報於其他綜合損益之調整項目，將於被避險項目預期影響損益之一個或多個

期間轉列於當期損益。

(2)現金流量避險認列於當期損益以及其他綜合損益資訊

項目	102 年 度	101 年 度
當期調整其他綜合損益之份額	$ 1,485	($ 1,485)
由其他綜合損益轉列當期損益之金額	-	-

(六)應收帳款及催收款

	102年12月31日	101年12月31日	101年1月1日
應收帳款	$ 8,089,483	$ 4,826,298	$ 4,024,203
減：備抵呆帳	(67,775)	(78,917)	(34,386)
	8,021,708	4,747,381	3,989,817
催收款(表列其他非流動資產)	-	1,492	-
減：備抵呆帳	-	(1,492)	-
	$ 8,021,708	$ 4,747,381	$ 3,989,817

1.本公司針對主要客戶之應收帳款業已投保信用保險，若實際發生呆帳時將獲得 90%之理賠金。

2.已逾期但未減損之金融資產之帳齡分析如下：

	102年12月31日	101年12月31日	101年1月1日
1~90天內	$ 174,053	$ 126,091	$ 117,626
91-180天	739	28,349	6,762
181-365天	1,081	-	14,685
365天以上	-	-	-
	$ 175,873	$ 154,440	$ 139,073

3.已減損金融資產其備抵呆帳之變動分析：

	102年度		
	個別評估之減損損失	群組評估之減損損失	合 計
1月1日	$ 1,492	$ 78,917	$ 80,409
本期迴轉減損損失	-	(11,142)	(11,142)
本期沖銷數	(1,492)	-	(1,492)
12月31日	$ -	$ 67,775	$ 67,775

	101年度		
	個別評估之減損損失	群組評估之減損損失	合　　計
1月1日	$ -	$ 34,386	$ 34,386
本期提列減損損失	1,492	44,531	46,023
12月31日	$ 1,492	$ 78,917	$ 80,409

4. 本公司之應收帳款為未逾期且未減損者依據本公司之授信標準的信用品質資訊如下：

	102年12月31日	101年12月31日	101年1月1日
群組1	$ 6,461,339	$ 3,139,487	$ 2,409,649
群組2	1,384,496	1,453,454	1,441,095
	$ 7,845,835	$ 4,592,941	$ 3,850,744

群組1：中低風險客戶：營運良好，財務透明度高，並經總部信用控管主管核准之大型企業集團，以及政府機關與學校。

群組2：一般風險客戶：中低風險客戶以外之客戶。

5. 本公司之應收帳款於民國102年12月31日、101年12月31日及101年1月1日最大信用風險之暴險金額為每類應收帳款之帳面金額。

(七)存貨

	102年12月31日		
	成本	備抵跌價損失	帳面金額
原　　料	$ 338,012	($ 120,982)	$ 217,030
在 製 品	99,232	-	99,232
製 成 品	385,510	(73,559)	311,951
在 途 存 貨	63,093	-	63,093
	$ 885,847	($ 194,541)	$ 691,306

	101年12月31日		
	成本	備抵跌價損失	帳面金額
原　　料	$ 359,244	($ 133,559)	$ 225,685
在 製 品	82,968	-	82,968
製 成 品	459,901	(59,209)	400,692
在 途 存 貨	47,181	-	47,181
	$ 949,294	($ 192,768)	$ 756,526

	101年1月1日		
	成本	備抵跌價損失	帳面金額
原　　料	$ 325,757	($ 72,755)	$ 253,002
在 製 品	133,793	-	133,793
製 成 品	526,338	(64,130)	462,208
在 途 存 貨	88,225	-	88,225
	$ 1,074,113	($ 136,885)	$ 937,228

當期認列之存貨相關費損：

	102年度	101年度
已出售存貨成本	$ 25,795,474	$ 25,124,930
存貨跌價及呆滯損失	15,611	75,720
其他	53,436	178,050
	$ 25,864,521	$ 25,378,700

(八)採用權益法之投資/待出售非流動資產/與待出售非流動資產直接相關之權益/停業單位損益

1. 明細如下：

被投資公司	102 年 12 月 31 日 持股(%)	102 年 12 月 31 日 帳面金額	101 年 12 月 31 日 持股(%)	101 年 12 月 31 日 帳面金額	101 年 1 月 1 日 持股(%)	101 年 1 月 1 日 帳面金額
子公司：						
Delta International Holding Ltd.(DIH)	94.00	$ 54,807,896	94.00	$ 52,197,615	94.00	$ 55,853,949
乾坤科技(股)公司(乾坤)	100.00	22,187,323	100.00	18,377,160	100.00	16,213,344
Delta Networks Holding Ltd.(DNH)	100.00	9,032,591	100.00	6,258,298	100.00	6,445,423
Delta Electronics Int'l (Singapore) Pte. Ltd. (DEIL-SG)	100.00	5,161,966	100.00	3,744,998	100.00	2,873,546
展茂光電(股)有限公司(展茂)	99.97	2,668,354	99.97	2,681,476	(註2)	(註2)
旺能光電(股)公司(旺能)	-	-	42.40	1,561,357	59.04	4,383,790
台達資本(股)公司(台達資本)	100.00	2,572,449	100.00	1,185,018	100.00	1,171,358
台達自働化(股)公司 (台達自働化)	100.00	161,887	100.00	230,888	-	-
進準光學(香港)(股)公司 (進準香港)	39.62	194,270	39.62	175,579	39.62	181,496
Deltronics (Netherlands) B.V. (DEN)	100.00	134,579	100.00	103,373	100.00	85,386
先達工控(股)公司(先達工控)	70.00	103,762	-	-	-	-
達爾生技(股)公司(達爾)	100.00	99,754	100.00	117,170	100.00	24,318
新能微電子(股)公司(新能)	83.11	21,385	83.11	104,193	80.68	95,692
台達綠生活(股)公司 (台達綠生活)	100.00	9,345	100.00	9,436	-	-
關聯企業：						
Delta Electronics (Thailand) Public Co., Ltd. (DET)(註1)	5.54	5,342,282	5.54	4,516,997	5.54	3,813,416
有量科技(股)公司(有量)	30.97	233,118	33.42	249,446	33.49	292,791
		102,730,961		91,513,004		91,434,509
轉列待處分長期股權投資-旺能		-		(1,561,357)		-
		$ 102,730,961		$ 89,951,647		$ 91,434,509

(註 1)係與子公司-DIH 持有 DET 有表決權之股份合計逾 20%，而採權益法評價，並依綜合持股比例計算投資損益。

(註 2)原帳列備供出售金融資產-非流動，另詳附註四(三)4.說明。

2.採用權益法認列之子公司及關聯企業損益之份額如下：

被投資公司	102年度	101年度
DIH	$ 4,609,450	$ 5,233,664
DEIL-SG	5,291,502	3,989,832
乾坤	3,466,104	3,540,055
DNH	2,646,172	1,503,283
DET	992,012	817,618
達爾	(168,598)	(157,149)
旺能	(303,412)	(1,056,323)
DEN等	(200,936)	(184,779)
	16,332,294	13,686,201
轉列停業單位損失-旺能	303,412	1,056,323
	$ 16,635,706	$ 14,742,524

3.本公司對採權益法之關聯企業 DET 等，係依各關聯企業委任其他會計師查核之財務報告評價而得，於民國 102 年及 101 年度所認列關聯企業損益及其他綜合損益之份額分別為$993,227 及$782,953，民國 102 年 12 月 31 日、101 年 12 月 31 日及 101 年 1 月 1 日採用權益法之投資分別為$5,342,282、$4,516,997 及$4,237,948。

4.有關本公司之子公司資訊，請參見本公司民國 102 年度合併財務報告附註四、(三)。

5.本公司主要關聯企業之彙總性財務資訊如下：

	資產	負債	收入	損益
102年12月31日				
DET	$ 33,675,899	$ 10,540,890	$ 40,809,811	$ 5,217,471
有量	364,385	154,855	212,373	(76,423)
	$ 34,040,284	$ 10,695,745	$ 41,022,184	$ 5,141,048

	資產	負債	收入	損益
101年12月31日				
DET	$ 31,536,694	$ 10,086,155	$ 38,661,038	$ 4,121,581
有量	436,230	168,373	212,310	(113,883)
	$ 31,972,924	$ 10,254,528	$ 38,873,348	$ 4,007,698

	資產	負債
101年1月1日		
DET	$ 28,843,388	$ 9,685,323
有量	538,508	194,550
	$ 29,381,896	$ 9,879,873

6.本公司投資 DET 係有公開報價，其公允價值依本公司持股部分換算，於民國 102 年 12 月 31 日、101 年 12 月 31 日及 101 年 1 月 1 日分別為$3,378,448、$2,109,238 及$1,447,128；若以綜合持股比例計算則分別為$12,761,160、$7,967,067 及$5,224,988。

7.本公司於民國 101 年 11 月 19 日經董事會通過參與新日光能源科技股份有限公司(以下簡稱新日光)公開收購子公司旺能股份案，該收購案已於民國 101 年 12 月 24 日交易完成，使本公司直接及間接持有旺能具表決權股份降為 42.40%，但由於本公司對旺能之人事、財務或業務仍具控制能力，故仍納入編製合併財務報告。

8.旺能與新日光於民國101年12月19日分別召開董事會通過換股合併案，以旺能普通股每 1 股換發新日光普通股 0.735 股，換股後旺能為消滅公司，新日光為存續公司，合併基準日訂為民國 102 年 5 月 31 日。由於該換股合併案使旺能符合待出售子公司定義，且該待出售子公司亦符合停業單位定義，相關揭露說明如下：

(1)本公司於資產負債表日以淨變現價值及帳面價值孰低者轉列待出售非流動資產，明細如下：

被投資公司	101 年 12 月 31 日 帳列數	持股比例
旺能	$ 1,561,357	42.40%

(2)本公司將待出售子公司相關之股東權益科目餘額轉列至與待出售非流動資產直接相關之權益科目，明細如下：

與待出售非流動資產直接相關之權益	101 年 12 月 31 日
資本公積	$ 20,618
國外營運機構財務報表換算之兌換差額	(47,593)
	($ 26,975)

(3)停業單位損益及現金流量，以及待處分群組重新衡量認列結果分析：

	102年1月1日至5月31日	101 年 度
停業單位損失		
採權益法認列之子公司損失之份額	($ 303,412)	($ 1,056,323)
重新衡量待處分群組資產而認列之稅前(損)益	809,194	(809,194)
待處份群組實際處分而認列之稅前利益	25,989	-
所得稅	-	-
停業單位(損)益	$ 531,771	($ 1,865,517)

	102年1月1日至5月31日	101 年 度
營業活動現金流量	$ -	$ -
投資活動現金流量	-	26,273
融資活動現金流量	-	-
總現金流量	$ -	$ 26,273

(九)不動產、廠房及設備

102年1月1日	土地	房屋及建築	機器設備	試驗設備	其他	未完工程及待驗設備	合計
成本	$ 4,003,852	$ 4,878,293	$ 1,933,100	$ 1,762,523	$ 1,051,787	$ 535,477	$ 14,165,032
累計折舊及減損	-	(988,875)	(1,564,116)	(1,583,833)	(774,933)	-	(4,911,757)
	$ 4,003,852	$ 3,889,418	$ 368,984	$ 178,690	$ 276,854	$ 535,477	$ 9,253,275
102年度							
期初餘額	$ 4,003,852	$ 3,889,418	$ 368,984	$ 178,690	$ 276,854	$ 535,477	$ 9,253,275
增添	586,508	239,273	49,096	175,628	56,498	7,498	1,114,501
處分	-	(1,417)	(177,726)	(18,163)	(19,486)	-	(216,792)
移轉	-	533,698	950	350	378	(535,376)	-
折舊費用	-	(210,092)	(87,799)	(122,498)	(130,082)	-	(550,471)
減損損失	-	-	(32,080)	(61)	-	-	(32,141)
期末餘額	$ 4,590,360	$ 4,450,880	$ 121,425	$ 213,946	$ 184,162	$ 7,599	$ 9,568,372
102年12月31日							
成本	$ 4,590,360	$ 5,603,298	$ 1,573,084	$ 1,858,866	$ 963,392	$ 7,599	$ 14,596,599
累計折舊及減損	-	(1,152,418)	(1,451,659)	(1,644,920)	(779,230)	-	(5,028,227)
	$ 4,590,360	$ 4,450,880	$ 121,425	$ 213,946	$ 184,162	$ 7,599	$ 9,568,372

101年1月1日	土地	房屋及建築	機器設備	試驗設備	其他	未完工程及待驗設備	合計
成本	$ 2,018,558	$ 3,067,272	$ 1,879,866	$ 1,721,858	$ 958,499	$ 1,837,571	$ 11,483,624
累計折舊及減損	-	(884,183)	(1,510,005)	(1,502,749)	(693,224)	-	(4,590,161)
	$ 2,018,558	$ 2,183,089	$ 369,861	$ 219,109	$ 265,275	$ 1,837,571	$ 6,893,463
101年度							
期初餘額	$ 2,018,558	$ 2,183,089	$ 369,861	$ 219,109	$ 265,275	$ 1,837,571	$ 6,893,463
增添	-	79,646	127,051	81,547	159,641	2,414,575	2,862,460
處分	-	-	(15,858)	(2,524)	(3,941)	-	(22,323)
移轉	1,985,294	1,731,375	-	-	-	(3,716,669)	-
折舊費用	-	(104,692)	(112,070)	(119,442)	(144,121)	-	(480,325)
期末餘額	$ 4,003,852	$ 3,889,418	$ 368,984	$ 178,690	$ 276,854	$ 535,477	$ 9,253,275
101年12月31日							
成本	$ 4,003,852	$ 4,878,293	$ 1,933,100	$ 1,762,523	$ 1,051,787	$ 535,477	$ 14,165,032
累計折舊及減損	-	(988,875)	(1,564,116)	(1,583,833)	(774,933)	-	(4,911,757)
	$ 4,003,852	$ 3,889,418	$ 368,984	$ 178,690	$ 276,854	$ 535,477	$ 9,253,275

（十）無形資產

102年1月1日	商標權	專利權	其他	合計
成本	$ 413,164	$ 109,089	$ 330,078	$ 852,331
累計攤銷及減損	(274)	(89,028)	(158,223)	(247,525)
	$ 412,890	$ 20,061	$ 171,855	$ 604,806
102年度				
期初餘額	$ 412,890	$ 20,061	$ 171,855	$ 604,806
增添	-	-	340,415	340,415
攤銷費用	(3,292)	(3,109)	(304,803)	(311,204)
期末餘額	$ 409,598	$ 16,952	$ 207,467	$ 634,017
102年12月31日				
成本	$ 413,164	$ 109,089	$ 425,457	$ 947,710
累計攤銷及減損	(3,566)	(92,137)	(217,990)	(313,693)
	$ 409,598	$ 16,952	$ 207,467	$ 634,017

101年1月1日	商標權	專利權	其他	合計
成本	$ -	$ 109,089	$ 238,797	$ 347,886
累計攤銷及減損	-	(85,919)	(134,848)	(220,767)
	$ -	$ 23,170	$ 103,949	$ 127,119
101年度				
期初餘額	$ -	$ 23,170	$ 103,949	$ 127,119
增添	413,164	-	91,282	504,446
攤銷費用	(274)	(3,109)	(23,376)	(26,759)
期末餘額	$ 412,890	$ 20,061	$ 171,855	$ 604,806
101年12月31日				
成本	$ 413,164	$ 109,089	$ 330,078	$ 852,331
累計攤銷及減損	(274)	(89,028)	(158,223)	(247,525)
	$ 412,890	$ 20,061	$ 171,855	$ 604,806

1. 本公司於民國 101 年第四季以$413,164 向 Luxeon International Holding Limited 購買 QUMI、vivitek、VIVITEK、麗訊及 丽讯 等已註冊及申請中之商標權，其中部分國家所註冊之商標權為有限耐用年限之商標權；餘為非確定耐用年限商標權，不予以攤銷且每年定期進行減損測試。

2.非確定耐用年限商標權分攤至本公司現金產生單位：

	102年12月31日	101年12月31日	101年1月1日
商標權：			
智能綠生活事業群	$ 386,823	$ 386,823	$ -

3.非確定耐用年限商標權分攤至本公司所辨認之現金產生單位，可回收金額依據使用價值評估，而使用價值係依據管理階層已核准之五年度財務預算之稅前現金流量預測計算。

本公司依據使用價值計算之可收回金額超過帳面金額,故非確定耐用年限商標權並未發生減損，用於計算使用價值主要考慮毛利率、成長率及折現率。

管理階層根據以前的績效及其對市場發展之預期決定預算毛利率。所採用之加權平均成長率與產業報告之預測一致。所採用之折現率為稅前比率並反映相關營運部門之特定風險。

(十一)其他非流動資產

	102年12月31日	101年12月31日	101年1月1日
預付設備款	$ 69,813	$ 97,327	$ 285,883
存出保證金	3,925	2,927	6,663
人壽保險現金解約價值	112,832	115,434	112,700
其他	12,301	15,547	33,583
	$ 198,871	$ 231,235	$ 438,829

(十二)長期借款

借款性質	102年12月31日	101年12月31日	101年1月1日
信用借款	$ 18,716,500	$ 16,315,000	$ 22,272,000
融資額度	$ 26,672,000	$ 30,489,200	$ 31,332,000
利率區間	0.805%~1.5%	0.815%~1.29%	0.686%~1.35%

截至民國 102 年 12 月 31 日止，本公司借款可依合約相關規定於民國 102 年 4 月 17 日至 104 年 9 月 30 日間繼續循環動用，至遲於授信期限內清償。

(十三)退休金

1.(1)本公司依據「勞動基準法」之規定，訂有確定福利之退休辦法，適用於民國 94 年 7 月 1 日實施「勞工退休金條例」前所有正式員工之服務年資，以及於實施「勞工退休金條例」後選擇繼續適用勞動基準法員工之後續服務年資。員工符合退休條件者，退休金之支付係根據服務年資及退休前 6 個月之平均薪資計算，15 年以內（含）之

服務年資每滿一年給予兩個基數，超過 15 年之服務年資每滿一年給予一個基數，惟累積最高以 45 個基數為限。按月就薪資總額 2%提撥退休準備金，以勞工退休準備金監督委員會之名義專戶儲存於台灣銀行。

(2)資產負債表認列之金額如下：

	102年12月31日	101年12月31日	101年1月1日
已提撥確定福利義務現值	($ 3,036,431)	($ 3,180,831)	($ 2,980,478)
計畫資產公允價值	517,245	534,739	524,265
	(2,519,186)	(2,646,092)	(2,456,213)
未認列精算損益	(33,590)	134,101	-
認列於資產負債表之淨負債	($ 2,552,776)	($ 2,511,991)	($ 2,456,213)

(3)確定福利義務現值之變動如下：

	102年	101年
1月1日確定福利義務現值	$ 2,511,991	$ 2,456,213
當期退休金成本	87,251	90,792
員工之提撥金	(34,279)	(35,014)
支付之福利	(12,187)	-
12月31日確定福利義務現值	$ 2,552,776	$ 2,511,991

(4)計畫資產公允價值之變動如下：

	102年	101年
1月1日計畫資產之公允價值	$ 534,739	$ 524,265
計畫資產預期報酬	9,231	10,583
精算損益	(2,535)	(5,508)
支付之福利	34,279	35,014
雇主之提撥金	(58,469)	(29,615)
12月31日確定福利義務現值	$ 517,245	$ 534,739

(5)認列於綜合損益表之費用總額：

	102年度	101年度
當期服務成本	$ 49,143	$ 49,441
利息成本	47,339	51,934
計畫資產預期報酬	(9,231)	(10,583)
當期退休金成本	$ 87,251	$ 90,792

上述費用認列於綜合損益表中之各類成本及費用明細如下：

	102年度	101年度
銷貨成本	$ 7,260	$ 7,471
推銷費用	5,779	6,783
管理費用	37,488	36,603
研發費用	36,724	39,935
	$ 87,251	$ 90,792

(6)本公司之確定福利退休計劃資產，係由台灣銀行按該基金年度投資運用計畫所定委託經營項目之比例及金額範圍內，依勞工退休基金收支保管及運用辦法第六條之項目（即存放國內外之金融機構，投資國內外上市、上櫃或私募之權益證券及投資國內外不動產之證券化商品等）辦理委託經營。該基金之運用，其每年決算分配之最低收益，不得低於依當地銀行二年定期存款利率計算之收益。102 及 101 年 12 月 31 日構成總計劃資產公允價值之百分比，請詳政府公告之各年度之勞工退休基金運用報告。

整體計劃資產預期報酬率係根據歷史報酬趨勢，對義務之整體期間報酬之預測，並參考勞工退休基金監理會對勞工退休基金之運用情形，於考量最低收益不得低於當地銀行二年定期存款利率之收益之影響所作之估計。

民國 102 年及 101 年度，本公司計畫資產之實際報酬分別為$6,696 及$5,075。

(7)有關退休金之精算假設彙總如下

	102年度	101年度	100年度
折現率	1.75%	1.50%	1.75%
未來薪資增加率	3.00%	3.00%	3.00%
計畫資產預期長期報酬率	1.75%	1.75%	2.00%

對於未來死亡率之假設係按照台灣壽險業第四回經驗生命表估計。

(8)經驗調整之歷史資訊如下

	102年度	101年度
確定福利義務現值	($ 3,036,431)	($ 3,180,831)
計畫資產預期長期報酬率	517,245	534,739
計畫剩餘(短絀)	($ 2,519,186)	($ 2,646,092)
計畫負債之經驗調整	$ 78,571	($ 5,796)
計畫資產之經驗調整	($ 2,535)	($ 5,508)

(9)本公司於民國 102 年 12 月 31 日後一年內預計支付予退休計畫之提

撥金為$34,176。

2.自民國 94 年 7 月 1 日起，本公司依據「勞工退休金條例」，訂有確定提撥之退休辦法，適用於本國籍之員工。本公司就員工選擇適用「勞工退休金條例」所訂之勞工退休金制度部分，每月按不低於薪資總額之 6%提撥勞工退休金至勞保局員工個人帳戶，員工退休金之支付依員工個人之退休金專戶及累積收益之金額採月退休金或一次退休金方式領取。民國 102 年及 101 年度，本公司依上開退休金辦法認列之退休金成本分別為$186,819 及$193,523。

(十四)股份基礎給付

1.截至民國 102 年及 101 年度，本公司之股份基礎給付協議如下：

協議之類型	給與日	給與數量	合約期間	既得條件
本公司第一次酬勞性員工認股權計畫	96.12.18	60,000,000	6年	(註1)
繼受乾坤第二次酬勞性員工認股權計畫	96.12.03	5,355,070 (註2)	6年	"
"	96.12.27	254,195 (註2)	6年	"

(註1)員工服務屆滿 2 年可既得 40%；服務屆滿 3 年可既得 70%；服務滿 4 年可既得 100%。

(註2)依本公司與乾坤股份轉換案之換股比例計算後之股數。

2.上述股份基礎給付協議之詳細資訊如下：

(1)本公司第一次酬勞性員工認股權計畫：

	102 年度		101 年度	
	認股權數量	加權平均履約價格(元)(註)	認股權數量	加權平均履約價格(元)(註)
期初流通在外認股權	15,910,798	$ 70.1	31,866,534	$ 73.0
本期給與認股權	-	-	-	-
本期執行認股權	(15,701,418)	68.4	(15,625,936)	70.8
本期放棄認股權	(209,380)	68.1	(329,800)	72.8
期末流通在外認股權(註)	-	$ -	15,910,798	$ 70.1
期末可執行認股權	-		15,910,798	

(註)期末加權平均行使價格係作員工認股權辦理之規定，按普通股變動比例調整。

(2)繼受乾坤第二次酬勞性員工認股權計畫之詳細資訊如下：

	102 年 度		101 年 度	
	認股權數量	加權平均履約價格(元)(註)	認股權數量	加權平均履約價格(元)(註)
期初流通在外認股權	642,079	$ 36.59	2,810,326	$ 38.09
本期給與認股權	-	-	-	-
本期執行認股權	(641,922)	35.76	(2,168,247)	37.57
本期放棄認股權	(157)	35.19	-	-
期末流通在外認股權(註)	-	$ -	642,079	$ 36.59
期末可執行認股權(註)	-		642,079	

(註)期末加權平均行使價格係作員工認股權辦理之規定，按普通股變動比例調整。

3. 民國 102 年及 101 年度執行之認股權於執行日之加權平均股價分別為 135.3 元及 92.01 元。

4. 截至民國 102 年 12 月 31 日止，本公司之股份基礎給付協議均已到期，民國 101 年 12 月 31 日及 1 月 1 日流通在外之認股權到期日及履約價格如下：

		101年12月31日		101年1月1日	
核准發行日	到期日	股數	履約價格(元)	股數	履約價格(元)
96.12.18	102.12.17	15,910,798	$ 70.1	31,866,534	$ 73.0
96.12.03	102.12.02	617,772	36.6	2,675,276	38.1
96.12.27	102.12.26	24,307	36.3	135,050	37.8

5.本公司繼受乾坤酬勞性員工認股權計畫使用 Black-Scholes 選擇權評價模式估計認股選擇權之公允價值，相關資訊如下：

協議之類型	給與日	股價（元）	履約價格（元）	預期波動率（註）	預期存續期間	預期股利率	無風險利率	每單位公允價值（元）
繼受乾坤第二次酬勞性員工認股權	96.12.03	$100.5	$41.8	40.23%	2.33年	0.00%	0.853%	$60.7591
〃	96.12.27	100.5	41.4	40.23%	2.48年	0.00%	0.877%	61.3189

(註)預期波動率係採用最近期與該認股權預期存續期間約當之期間作為樣本區間之股價，並以該期間內股票報酬率之標準差估計而得。

(十五)普通股股本

1.依本公司章程規定，本公司額定股本總額為2,700,000仟股(含100,000仟股供員工認股權憑證認購使用)，截至民國102年12月31日止，發行流通在外股數為普通股2,437,543仟股，每股面額新台幣10元。

本公司普通股期初與期末流通在外股數調節如下：

	102年度(註)	101年度(註)
1月1日	2,421,178	2,403,397
員工執行認股權	16,365	17,781
12月31日	2,437,543	2,421,178

註：單位為仟股

2.本公司於民國93年12月20日經董事會決議，通過本公司股東以其持有本公司之普通股股份80,000仟股，發行海外存託憑證16,000仟單位，並經行政院金融監督管理委員會證券期貨局核准在案。每單位海外存託憑證表彰五股本公司已發行流通在外普通股，並於民國94年3月29日於盧森堡證券交易所掛牌買賣，發行金額共計美金134,666仟元。本次海外存託憑證發行相關之普通股股份係以本公司既有之股份發行，故對於本公司之普通股股權未有稀釋之影響。海外存託憑證之主要約定事項如下：

(1)表決權之行使

海外存託憑證持有人得依據存託契約及中華民國法令之相關規定行

使其海外存託憑證所表彰本公司普通股之表決權。

(2)海外存託憑證兌回方式

海外存託憑證發行後，海外存託憑證持有人依中華民國相關法令及存託契約規定請求兌回所持有之海外存託憑證時，得由海外存託機關將海外存託憑證所表彰之原有價證券過戶予請求兌回人，或由存託機構將海外存託憑證所表彰之有價證券在中華民國境內股票市場出售，其所得價金之給付應依中華民國相關法令及存託契約規定辦理。

(3)股利分派、新股優先認購權及其他權益

海外存託憑證持有人與普通股股東享有同等之股利分配、其他配股權利及新股優先認購權。

(4)經歷年盈餘轉增資，截至民國 102 年 12 月 31 日止，該海外存託憑證尚有 1,200 仟單位流通在外，其表彰本公司普通股數計 6,000 仟股。

(十六)資本公積

依公司法規定，超過票面金額發行股票所得之溢額及受領贈與之所得之資本公積，除得用於彌補虧損外，按股東原有股份之比例發給新股或現金。另依證券交易法之相關規定，以上開資本公積撥充資本時，每年以其合計數不超過實收資本額百分之十為限。公司非於盈餘公積填補資本虧損仍有不足時，不得以資本公積補充之。

(十七)保留盈餘

1.依本公司章程之規定，每年決算後如有盈餘，依下列順序分派之：

(1)提繳稅捐。

(2)彌補虧損。

(3)提存百分之十為法定盈餘公積。

(4)於必要時依相關法令之規定提列或迴轉特別盈餘公積。

(5)其餘盈餘分配就(1)至(4)項規定後之數額，加計期初未分配盈餘數額後，由股東會決議當年度分配數額，依下列百分比分派之：

a.董事酬勞：當年度分配數額百分之一以下。

b.員工紅利：當年度分配數額至少百分之三。員工紅利以股票股利發放時，其對象得包括符合一定條件之從屬公司員工，相關辦法授權董事會或其授權人訂定之。

c.股東紅利：當年度分配數額扣除前二款後之數額。

2.本公司股利政策如下：因本公司所處環境多變，企業生命週期正值穩定成長階段，為考量健全公司財務結構、營運盈餘之狀況及未來擴展營運規模之需要，擬採剩餘股利政策。董事會擬具之盈餘分派議案，以截至本期可分配盈餘中至少提撥百分之五十為股東紅利，其中現金股利之分派以不低於股東紅利百分之五。

3.法定盈餘公積除彌補公司虧損及按股東原有股份之比例發給新股或現金外，不得使用之，惟發給新股或現金者，以該項公積超過實收資本額百分之二十五之部分為限。

4.(1)本公司分派盈餘時，依法令規定須就當年度資產負債表日之其他權益項目借方餘額提列特別盈餘公積始得分派，俟後其他權益項目借方餘額迴轉時，迴轉金額得列入可供分派盈餘中。

(2)首次採用 IFRSs 時，依 101 年 4 月 6 日金管證發字第 1010012865 號函提列之特別盈餘公積，本公司於嗣後使用、處分或重分類相關資產時，就原提列特別盈餘公積之比例予以迴轉，前述相關資產若為投資性不動產時，屬土地部分於處分或重分類時迴轉，屬土地以外之部分，則於使用期間逐期迴轉。

5.(1)本公司於民國 102 年 6 月 7 日及民國 101 年 6 月 19 日，經股東會決議通過民國 101 年度及 100 年度盈餘分派案如下：

	101年度		100年度	
	金額(註1)	每股股利(元)	金額(註2)	每股股利(元)
提列法定盈餘公積	$ 1,610,954		$ 1,099,103	
提列(迴轉)特別盈餘公積	1,918,413		(3,167,470)	
分配股東現金股利	12,843,222	$5.29101501	8,417,359	$3.49448218

(註1)經股東會決議配發員工現金紅利$2,047,925 及董事酬勞$30,400。

(註2)經股東會決議配發員工現金紅利$1,536,340 及董監酬勞$16,700。

本公司民國 101 年度盈餘分派議案業經股東會通過，故本財務報告業已反映此應付股利。董事會通過擬議及股東會決議盈餘分派金額一致，可至公開資訊觀測站查詢。

(2)本公司於民國 103 年 3 月 11 日經董事會提議民國 102 年度盈餘指撥分派案如下：

	102年度	
	金額(註)	每股股利(元)
提列法定盈餘公積	$ 1,777,620	
迴轉特別盈餘公積	($ 3,546,949)	
分配股東現金股利	$14,137,751	$ 5.8

(註)經董事會決議配發員工現金紅利$2,492,438 及董事酬勞$30,400。

前述民國 102 年度盈餘指撥分派案，截至民國 103 年 3 月 11 日止，尚未經股東會決議。

6.本公司民國 102 年及 101 年度員工紅利估列金額分別為$1,774,346 及$1,441,645；董事酬勞估列金額分別為$30,400 及$21,800，係以截至當期考量法定盈餘公積等因素後，在章程所定成數範圍內按一定比率估列；配發股票紅利之股數計算基礎係依據次年度股東會決議日前一日之收盤價並考量除權除息之影響。惟若董事會決議配發金額與估列數有重大差異則追溯調整當年度損益金額，嗣後股東會決議實際配發金額與估列數有差異時，則列為次年度之損益。本公司民國 101 年度盈餘實際分配之情形如上段所述，且經股東會決議之民國 101 年度員工紅利與董監酬勞與民國 101 年度財務報表認列之差異為$8,600，主要係董監酬勞已調整民國 102 年度之損益。

(十八)營業收入

	102年度	101年度
銷貨收入	$ 29,706,853	$ 28,192,913
勞務收入	7,499,466	8,094,643
合計	$ 37,206,319	$ 36,287,556

(十九)營業成本

	102年度	101年度
銷貨成本	$ 25,864,521	$ 25,378,700
勞務成本	7,187,088	7,015,935
合計	$ 33,051,609	$ 32,394,635

(二十)其他收入

	102年12月31日	101年12月31日
利息收入	$ 8,725	$ 14,600
租金收入	61,311	52,638
股利收入	119,400	158,661
其他收入-其他	407,474	401,582
	$ 596,910	$ 627,481

(二十一)其他利益及損失

	102年度	101年度
處分投資(損失)利益	($ 433,670)	$ 477,018
淨外幣兌換利益	44,777	66,550
處分不動產、廠房及設備利益	24,594	7,547
透過損益按公允價值衡量之金融資產/負債利益	5,270	338
減損損失	(66,021)	-
什項支出	(70,026)	(32,086)
	($ 495,076)	$ 519,367

(二十二)財務成本

	102年度	101年度
利息費用	$ 108,523	$ 134,901

(二十三)費用性質之額外資訊

	102年度	101年度
製成品及在製品存貨之變動及耗用之原料物料	$ 20,352,188	$ 18,644,562
員工福利費用	5,692,333	5,704,619
不動產、廠房及設備折舊費用	550,471	480,325
無形資產攤銷費用	311,204	26,759
運輸費用	65,567	53,324
廣告費用	37,930	51,243
營業租賃租金	54,954	109,984
其他費用	8,266,113	9,379,529
營業成本及營業費用	$ 35,330,760	$ 34,450,345

(二十四)員工福利費用

	102年度	101年度
薪資費用	$ 3,076,441	$ 3,454,653
員工分紅及董監酬勞費用	1,813,346	1,463,445
勞健保費用	354,876	344,550
退休金費用	274,070	284,315
其他用人費用	173,600	157,656
	$ 5,692,333	$ 5,704,619

(二十五)所得稅

1.所得稅費用

(1)所得稅費用組成部分:

	102年度	101年度
當期所得稅：		
當期所得產生之所得稅	$ 830,588	$ 1,186,945
以前年度所得稅高估數	(260,602)	(43,993)
當期所得稅總額	569,986	1,142,952
遞延所得稅：		
暫時性差異之原始產生及迴轉	690,159	(199,593)
所得稅費用	$ 1,260,145	$ 943,359

(2)與其他綜合損益相關之所得稅金額:

	102年度	101年度
備供出售金融資產公允價值變動	($ 3,142)	($ 22,965)
國外營運機構換算差額	268,720	(352,502)
現金流量避險	(7,451)	(1,184)
	$ 258,127	($ 376,651)

2.所得稅費用與會計利潤關係:

	102年度	101年度
稅前淨利按法定稅率計算之所得稅	$ 3,236,169	$ 2,673,546
按稅法規定剔除項目之所得稅影響數	(1,444,564)	(1,119,073)
投資抵減之所得稅影響數	(270,858)	(1,031,325)
以前年度所得稅高估數	(260,602)	(43,993)
未分配盈餘加徵10%所得稅	-	464,204
所得稅費用	$ 1,260,145	$ 943,359

3.因暫時性差異、虧損扣抵及投資抵減而產生之各遞延所得稅資產或負債金額如下：

	102年度				
	1月1日	認列於損益	認列於其他綜合淨利	認列於權益	12月31日
暫時性差異：					
遞延所得稅資產：					
備抵存貨呆滯損失	$ 32,771	$ 302	$ -	$ -	$ 33,073
投資抵減	16,359	6,277	-	-	22,636
應付退休金	427,051	(62,355)	-	-	364,696
資產減損	34,659	11,224	-	-	45,883
其他	60,212	(20,085)	-	-	40,127
小計	571,052	(64,637)	-	-	506,415
遞延所得稅負債：					
土地增值稅	(119,862)	-	-	-	(119,862)
長期股權投資	(4,004,484)	(613,447)	(258,127)	-	(4,876,058)
其他	(10,986)	(12,075)	-	-	(23,061)
小計	(4,135,332)	(625,522)	(258,127)	-	(5,018,981)
合計	($ 3,564,280)	($ 690,159)	($ 258,127)	$ -	($ 4,512,566)

	101年度				
	1月1日	認列於損益	認列於其他綜合淨利	認列於權益	12月31日
暫時性差異：					
遞延所得稅資產：					
備抵存貨呆滯損失	$ 23,270	$ 9,501	$ -	$ -	$ 32,771
投資抵減	87,725	(71,366)	-	-	16,359
應付退休金	471,519	(44,468)	-	-	427,051
資產減損	34,659	-	-	-	34,659
其他	81,177	(20,965)	-	-	60,212
小計	698,350	(127,298)	-	-	571,052
遞延所得稅負債：					
土地增值稅	(119,862)	-	-	-	(119,862)
長期股權投資	(4,653,498)	272,363	376,651	-	(4,004,484)
其他	(65,514)	54,528	-	-	(10,986)
小計	(4,838,874)	326,891	376,651	-	(4,135,332)
合計	($ 4,140,524)	$ 199,593	$ 376,651	$ -	($ 3,564,280)

4. 本公司依據產業創新條例及廢止前促進產業升級條例之規定，可享有之投資抵減明細及未認列為遞延所得稅資產之相關金額如下:

102年12月31日

抵減項目	尚未抵減餘額	未認列遞延所得稅資產部分	最後抵減年度
投資新興重要策略產業	$ 408,072	$ 385,436	105

101年12月31日

抵減項目	尚未抵減餘額	未認列遞延所得稅資產部分	最後抵減年度
研究與發展支出	$ 662,396	$ 646,116	102
人才培訓	3,199	3,120	102
	$ 665,595	$ 649,236	

101年1月1日

抵減項目	尚未抵減餘額	未認列遞延所得稅資產部分	最後抵減年度
研究與發展支出	$ 1,140,790	$ 1,053,490	102
人才培訓支出	5,664	5,245	102
購置自動化生產設備或技術	69	63	101
	$ 1,146,523	$ 1,058,798	

5. 未認列為遞延所得稅資產之可減除暫時性差異：

	102年12月31日	101年12月31日	101年1月1日
可減除暫時性差異	$ 385,435	$ 649,236	$ 1,058,798

6. 本公司並未就若干子公司投資相關之應課稅暫時性差異認列遞延所得稅負債，民國102年12月31日、101年12月31日及101年1月1日之未認列之遞延所得稅負債之暫時性差異金額分別為$ 143,317,539、$125,430,932及$108,597,192。

7. 本公司營利事業所得稅業經稅捐稽徵機關核定至民國100年度。

8. 未分配盈餘相關資訊

	102年12月31日	101年12月31日	101年1月1日
86年度以前	$ 682,952	$ 682,952	$ 685,952
87年度以後	24,529,376	23,125,743	15,141,778
	$ 25,212,328	$ 23,808,695	$ 15,827,730

9.兩稅合一相關資訊：

	102年12月31日	101年12月31日	101年1月1日
(1)可扣抵稅額帳戶餘額	$ 1,074,283	$ 489,796	$ 131,759

	102年度(預計)	101年度(實際)
(2)盈餘分配之稅額扣抵比率	4.38%	5.12%

(二十六)每股盈餘

	102 年 度		
	稅後金額	加權平均流通在外股數(仟股)	每股盈餘(元)
基本每股盈餘			
歸屬於母公司普通股股東繼續營業單位之本期淨利	$17,244,431	2,427,935	$ 7.10
歸屬於母公司停業單位之本期淨利	531,771	2,427,935	0.22
歸屬於母公司普通股股東之本期淨利	$17,776,202	2,427,935	$ 7.32
稀釋每股盈餘			
歸屬於母公司普通股股東繼續營業單位之本期淨利	$17,244,431	2,427,935	
具稀釋作用之潛在普通股之影響:			
員工認股權憑證	-	4,612	
員工分紅	-	23,763	
歸屬於母公司普通股股東繼續營業單位之本期淨利潛在普通股之影響	17,244,431	2,456,310	$ 7.02
歸屬於母公司停業單位之本期淨利	531,771	2,456,310	0.22
歸屬於母公司普通股股東之本期淨利加潛在普通股之影響	$17,776,202	2,456,310	$ 7.24

	101 年 度		
	稅後金額	加權平均流通在外股數(仟股)	每股盈餘(元)
基本每股盈餘			
歸屬於母公司普通股股東繼續營業單位之本期淨利	$16,648,901	2,410,764	$ 6.90
歸屬於母公司停業單位之本期淨損	(1,865,517)	2,410,764	(0.77)
歸屬於母公司普通股股東之本期淨利	$14,783,384	2,410,764	$ 6.13
稀釋每股盈餘			
歸屬於母公司普通股股東繼續營業單位之本期淨利	$16,648,901	2,410,764	
具稀釋作用之潛在普通股之影響:			
員工認股權憑證	-	6,573	
員工分紅	-	31,024	
歸屬於母公司普通股股東繼續營業單位之本期淨利潛在普通股之影響	16,648,901	2,448,361	$ 6.80
歸屬於母公司停業單位之本期淨損	(1,865,517)	2,448,361	(0.76)
歸屬於母公司普通股股東之本期淨利加潛在普通股之影響	$14,783,384	2,448,361	$ 6.04

七、關係人交易

(一)子公司之名稱及與本公司之關係

關係人名稱	與本公司之關係
Delta International Holding Ltd.(DIH)	本公司之子公司
Delta Networks Holding Ltd.(DNH)	〃
旺能光電股份有限公司(旺能)(註1)	〃
Deltronics (Netherlands) B.V.(DEN)	〃
達爾生技股份有限公司(達爾)	〃
台達資本股份有限公司(台達資本)	〃
Delta Electronics Int'l (Singapore) Pte. Ltd. (DEIL-SG)	〃
新能微電子股份有限公司(新能)	〃
乾坤科技股份有限公司(乾坤)	〃
台達綠生活股份有限公司(台達綠生活)	〃
台達自働化股份有限公司(台達自働化)	〃
展茂光電股份有限公司(展茂)(註2)	〃
先達工控股份有限公司(先達工控)	〃
DEI Logistics (USA) Corp. (ALI)	DIH之子公司
Delta Electronics (Japan), Inc. (DEJ)	〃
Delta Power Sharp Ltd. (DPS)	〃
Delta Electronics (H.K.) Ltd. (DHK)	〃
DAC Holding (Cayman) Ltd. (DAC)	〃
Delta Electronics International Ltd. (DEIL-Labuan)	〃
Ace Pillar Holding Co., Ltd.(Ace)	〃
Drake Overseas Financial Investment Ltd. (Drake)	〃
Vivitek Corporation (Vivitek)(註3)	〃
Delta Greentech SGP Pte Ltd. (DGSG)	原為關聯企業，民國102年4月1日起為DIH之子公司
Drake Investment (HK) Ltd. (Drake HK)	Drake之子公司
中達電通股份有限公司(中達電通)	DIH、Ace、Drake HK及DGSG共同持有之子公司
台達電子企業管理(上海)有限公司(台達企管)	DHK之子公司
台達電子(東莞)有限公司(台達電子東莞)	〃

關係人名稱	與本公司之關係
台達電子電源(東莞)有限公司(台達電子電源)	DHK之子公司
中達電子(江蘇)有限公司(中達江蘇)	〃
中達電子零組件(吳江)有限公司(中達零組件)	〃
中達光電工業(吳江)有限公司(中達光電)	〃
中達視訊(吳江)有限公司(中達視訊)	〃
中達電子貿易(吳江)有限公司(中達貿易)	〃
中達電子(蕪湖)有限公司(中達蕪湖)	〃
台達電子(郴州)有限公司(台達郴州)	〃
達而泰(天津)實業有限公司(達而泰)	〃
Delta Electronics International Mexico S.A. DE C.V. (DEIL-MX)	〃
蕪湖中達科技有限公司(蕪湖中達科技)	中達蕪湖之子公司
郴州台達科技有限公司(郴州台達科技)	台達郴州之子公司
上海中達能源科技有限公司(上海中達能源)	中達電通與台達企管共同持有之子公司
東莞市台達能源科技有限公司(東莞台達能源)	台達企管與台達電子東莞共同持有之子公司
吳江台達能源科技有限公司(吳江台達能源)	台達企管與中達光電共同持有之子公司
蕪湖市中達能源科技有限公司(蕪湖中達能源)	台達企管與中達蕪湖共同持有之子公司
郴州市台達能源科技有限公司(郴州台達能源)	台達企管與台達郴州共同持有之子公司
Delta Networks, Inc.(DNI Cayman)	DNH之子公司
DNI Logistics (USA) Corp. (ALN)	DNI Cayman之子公司
達創科技股份有限公司(達創)	〃
Delta Networks (H.K.) Ltd.(DNHK)	〃
Delta Networks International Ltd. (DNIL-Labuan)	〃
宏道科技股份有限公司(宏道)	達創之子公司
達創科技(東莞)有限公司(達創東莞)	DNHK之子公司
達創科技(吳江)有限公司(達創吳江)	〃
德又達網絡通訊科技(上海)有限公司(德又達)	〃
福達新創通訊科技(廈門)有限公司(達創廈門)	〃

關係人名稱	與本公司之關係
Delta Video Technology Ltd.(DVT)	DAC之子公司
Delta Elecronics Mexico S.A. DE C.V.(DEM)	〃
Delta Electronics (Korea), Inc.(DEK)	DEJ之子公司
Addtron Technology (Japan), Inc.	〃
DelSolar Holding (Cayman) Ltd.(DSH)(註1)	旺能之子公司
DelSolar Holding Singapore Pte. Ltd. (DSH-SG)(註1)	〃
DelSolar India EPC Company Private Ltd. (DS India)(註1)	DSH-SG之子公司
DelSolar (H.K.) Ltd.(DSHK)(註1)	DSH之子公司
DelSolar US Holdings (Delaware) Corporation (DSUS)(註1)	〃
旺能光電(吳江)有限公司(旺能吳江)(註1)	DSHK之子公司
DelSolar Development (Delaware) LLC (DS Delaware)(註1)	DSUS之子公司
DSS-RAL LLC (DSS)(註1)	DS Delaware之子公司
DSS-USF-PHX LLC (DSSU)(註1)	〃
Fairview Assets Ltd.(Fairview)	乾坤之子公司
Grandview Holding Ltd.(Grandview)	Fairview之子公司
Cyntec Holding (H.K.) Ltd.(CHK)	Grandview之子公司
Cyntec International Ltd.(CIL-Labuan)	〃
吳江華豐電子科技有限公司(華豐)	CHK之子公司
華騰電子科技(蘇州)有限公司(華騰)	〃
進準光學(香港)股份有限公司(進準香港)	本公司與DIH共同持有之子公司
進準光學(江蘇)有限公司(進準江蘇)	進準香港之子公司

(註 1)旺能於民國 102 年 5 月 31 日與新日光換股合併後消滅，且換股合併後本公司對新日光並無重大影響力及控制力。

(註 2)本公司於展茂民國 101 年 6 月 1 日重整後股東臨時會當選所有董事席次，自該日起展茂成為本公司之子公司。

(註 3)DIH 於民國 102 年 1 月 3 日取得 Vivitek 100%股權，自該日起成為 DIH 之子公司。

(二)與關係人間重大交易事項

1.銷貨

	102年度	101年度
商品銷售：		
- 子公司	$ 1,686,638	$ 1,036,633
- 關聯企業	55,895	112,593
- 其他關係人	15,007	8,211
總計	$ 1,757,540	$ 1,157,437

	102年度	101年度
勞務銷售：		
- 子公司	$ 7,438,323	$ 7,475,665
- 關聯企業	147,706	153,616
- 其他關係人	211	295
總計	$ 7,586,240	$ 7,629,576

本公司對關係人之商品及勞務銷售，無其他同類型交易可資比較，係按約定銷售價格及條件辦理。

2.商品之購買

	102年度	101年度
商品購買:		
- 子公司	$ 21,499,293	$ 20,646,550
- 關聯企業	66,558	76,643
- 其他關係人	185	3,410
總計	$ 21,566,036	$ 20,726,603

本公司對關係人之進貨，無其他同類型交易可資比較，係按約定進貨價格及條件辦理。

3.銷售商品之期末餘額

	102年12月31日	101年12月31日	101年1月1日
應收關係人款項:			
- 子公司	$ 1,097,695	$ 1,807,322	$ 1,167,039
- 關聯企業	10,595	18,653	27,180
- 其他關係人	971	2,226	3,153
總計	$ 1,109,261	$ 1,828,201	$ 1,197,372

應收關係人款項主要來自銷售商品之款項於銷售日後 70~180 天到期。該應收款項並無抵押及附息。應收關係人款項並未提列負債準備。

4.購買商品之期末餘額

	102年12月31日	101年12月31日	101年1月1日
應付關係人款項:			
- 子公司	$ 8,659,831	$ 6,638,424	$ 6,146,101
- 關聯企業	11,217	7,700	8,678
- 其他關係人	201	3,377	2,626
	$ 8,671,249	$ 6,649,501	$ 6,157,405

應付關係人款項主要來自進貨交易，並在購貨日後 70 天到期。該應付款項並無附息。

5.其他期末餘額

	102年12月31日	101年12月31日	101年1月1日
其他應收關係人款項:			
- 子公司	$ 310,837	$ 352,625	$ 334,014
- 關聯企業	63,696	177,434	135,068
- 其他關係人	4,380	3,087	2,800
	$ 378,913	$ 533,146	$ 471,882

主係應收代墊款項。

	102年12月31日	101年12月31日	101年1月1日
其他應付關係人款項:			
- 子公司	$ 165,896	$ 45,707	$ 220,266
- 關聯企業	874	2,061	1,326
- 其他關係人	-	-	12,396
	$ 166,770	$ 47,768	$ 233,988

主係代收三角貿易款等。

(三)主要管理階層薪酬資訊

	102年度	101年度
薪資及其他短期員工福利	$ 267,584	$ 228,460

八、質押之資產

本公司之資產提供擔保明細如下：

資產名稱	帳面價值 102年12月31日	101年12月31日	101年1月1日	擔保用途
定期存款(表列其他流動資產)	$ -	$ -	$ 20,000	請求假處分及假扣押之擔保
定期存款(表列其他流動資產)	52,754	39,849	24,163	投標之押標金及履約保證
	$ 52,754	$ 39,849	$ 44,163	

九、重大或有負債及未認列之合約承諾

(一)或有事項

無此情形。

(二)承諾事項

1.已簽約但尚未發生之資本支出

	102年12月31日	101年12月31日	101年1月1日
不動產、廠房及設備	$ 39,679	$ 81,498	$ 2,289,481

2.營業租賃協議

不可取消營業租賃之未來最低應付租賃給付總額如下：

	102年12月31日	101年12月31日	101年1月1日
不超過1年	$ 7,073	$ 80,475	$ 108,883
超過1年但不超過5年	21,859	18,976	94,917
超過5年	22,672	27,206	31,741
總計	$ 51,604	$ 126,657	$ 235,541

十、重大之災害損失

無此情形。

十一、重大之期後事項

本公司於民國103年3月11日經董事會通過以下重大期後事項：

(一)本公司擬依企業併購法第19條規定，與持股100.00%之子公司-台達自働化進行合併，合併後台達自働化為消滅公司，本公司為存續公司，合併基準日暫定為民國103年4月1日。

(二)因應業務需要，本公司擬於桃園龜山工業區增建桃園五廠，興建工程總價暫估為新台幣11億元(不含購地成本)，建廠所需土地已於民國102年7月29日經董事會決議購入。

十二、其他

(一)資本管理

本公司資本管理之最主要目標，係確認維持健全之信用評等及良好之資本比例，以支持企業營運及股東權益之極大化。

(二)金融工具

1.金融工具公允價值資訊

本公司以攤銷後成本衡量之金融工具(包括應收票據、應收帳款(含關係人)、其他應收款(含關係人)、短期借款、應付帳款(含關係人)及其他應付款(含關係人)的帳面金額係公允價值之合理近似值，長期借款之利率因與市場利率接近，故其帳面金額應屬估計公允價值之合理基礎，另以公允價值衡量之金融工具的公允價值資訊請詳附註十二(三)。

2.財務風險管理政策

本公司日常營運受多項財務風險之影響，包含市場風險(包括匯率風險、利率風險、及價格風險)、信用風險及流動性風險。本公司整體風險管理政策著重於金融市場的不可預測事項，並尋求可降低對本公司財務狀況及財務績效之潛在不利影響。本公司使用多項衍生金融工具以規避特定暴險，請詳附註六(二)及(五)。

3.重大財務風險之性質及程度

(1)市場風險

匯率風險

- 本公司係跨國營運，因此受多種不同貨幣所產生之匯率風險，主要為美元、人民幣及歐元。相關匯率風險來自未來之商業交易、已認列之資產與負債，及對國外營運機構之淨投資。
- 本公司管理階層已訂定政策，規定公司管理相對其功能性貨幣之匯率風險。並應透過財務部就其整體匯率風險進行避險。為管理來自未來商業交易及已認列資產與負債之匯率風險，本公司透過財務部採用遠期外匯合約進行。
- 本公司運用遠期外匯合約/遠匯買賣交易等衍生性金融商品，規避已認列之外幣資產或負債或高度很有可能發生之預期交易，以降低匯率波動所產生之公平價值風險及現金流量風險。並隨時監測匯率波動，設置停損點，以降低匯率風險。

● 本公司從事之業務涉及若干非功能性貨幣，故受匯率波動之影響，具重大匯率波動影響之外幣資產及負債資訊如下：

	102年12月31日		
	外幣(仟元)	匯率	帳面金額 (新台幣)
(外幣:功能性貨幣)			
金融資產			
貨幣性項目			
美金：新台幣	$ 304,698	29.805	$ 9,081,524
非貨幣性項目			
美金：新台幣	2,325,106	29.805	69,299,784
泰銖：新台幣	5,848,147	0.9135	5,342,282
金融負債			
貨幣性項目			
美金：新台幣	$ 303,084	29.805	$ 9,033,419

	101年12月31日		
	外幣(仟元)	匯率	帳面金額 (新台幣)
(外幣:功能性貨幣)			
金融資產			
貨幣性項目			
美金：新台幣	$ 282,759	29.04	$ 8,211,321
非貨幣性項目			
美金：新台幣	2,117,386	29.04	61,488,889
泰銖：新台幣	4,737,280	0.9535	4,516,996
金融負債			
貨幣性項目			
美金：新台幣	$ 235,460	29.04	$ 6,837,758

	101年1月1日		
	外幣(仟元)	匯率	帳面金額 (新台幣)
(外幣:功能性貨幣)			
金融資產			
貨幣性項目			
美金：新台幣	$ 218,032	30.275	$ 6,600,919
非貨幣性項目			
美金：新台幣	2,134,763	30.275	64,629,950
泰銖：新台幣	3,952,955	0.9647	3,813,416
金融負債			
貨幣性項目			
美金：新台幣	$ 217,227	30.275	$ 6,576,547

	102年度		
	敏感度分析		
	變動幅度	影響損益	影響其他 綜合損益
(外幣:功能性貨幣)			
金融資產			
貨幣性項目			
美金：新台幣	1%	$ 90,815	$ -
金融負債			
貨幣性項目			
美金：新台幣	1%	$ 90,334	$ -

	101年度		
	敏感度分析		
	變動幅度	影響損益	影響其他 綜合損益
(外幣:功能性貨幣)			
金融資產			
貨幣性項目			
美金：新台幣	1%	$ 82,113	$ -
金融負債			
貨幣性項目			
美金：新台幣	1%	$ 68,378	$ -

價格風險

- 由於本公司持有之投資於個體資產負債表中係分類為備供出售金融資產，或透過損益按公允價值衡量之金融資產，因此本公司

暴露於權益工具之價格風險。為管理權益工具投資之價格風險，本公司將以分散投資組合來進行該項風險之控管。

本公司主要投資於上市櫃及未上市櫃公司之權益工具，此等權益工具之價格會因該投資標的未來價值之不確定性而受影響。若該等權益工具價格上升或下跌 1%，而其他所有因素維持不變之情況下，對民國 102 年及 101 年度之股東權益之影響因分類為備供出售之權益工具之利益或損失分別增加或減少$67,047 及$29,900。

利率風險

- 本公司之利率風險來自長期借款。按浮動利率發行之借款使本公司承受現金流量利率風險，部分風險被按浮動利率持有之現金及約當現金抵銷。按固定利率發行之借款則使本公司承受公允價值利率風險。本公司之借款主係為浮動利率，於民國 102 年及 101 年度，本公司按浮動利率計算之借款係以新台幣及美元計價。
- 於民國 102 年及 101 年 12 月 31 日，若借款利率增加 0.25%，在所有其他因素維持不變之情況下，民國 102 年及 101 年度之稅後淨利將分別減少$43,605 及$38,600，主要係因浮動利率借款導致利息費用增加。

(2)信用風險

A.信用風險係本公司因客戶或金融工具之交易對手無法履行合約義務而產生財務損失之風險。分述如下：

- 本公司依授信政策，於訂定付款及提出交貨之條款與條件前，須就其每一新客戶進行管理及信用風險分析。內部風險控管係透過考慮其財務狀況、過往經驗及其他因素，以評估客戶之信用品質。
- 個別風險之限額係由信用控管主管依照內部或外部之因素而制訂，並定期監控信用額度之使用。
- 對銀行及金融機構而言，僅有信用評等良好之機構，才會被接納為交易對象。
- 主要信用風險來自現金及約當現金、衍生金融工具，及存放於銀行與金融機構之存款，亦有來自顧客之信用風險，並包括尚未收現之應收帳款及已承諾之交易。

B.於民國 102 年及 101 年度，不預期會受交易對手之不履約而產生任何重大損失。

C.本公司重大未逾期且未減損金融資產之信用品質，請詳附註六(三)說明。

(3)流動性風險

A.本公司財務部監控流動資金需求之預測，確保其有足夠資金得以支應營運需要。

B.下表係本公司之非衍生金融負債及以淨額或總額交割之衍生金融負債，按相關到期日予以分組，非衍生金融負債係依據資產負債表日至合約到期日之剩餘期間進行分析；衍生金融負債係依據資產負債表日至預期到期日之剩餘期間進行分析如下：

非衍生金融負債:

102年12月31日	1年內	1至2年內	2至5年內	5年以上
應付帳款(含關係人)	$ 9,425,905	$ -	$ -	$ -
其他應付款(含關係人)	6,617,178	-	-	-
長期借款(包含一年或一營業週期內到期)	-	18,716,500	-	-

非衍生金融負債:

101年12月31日	1年內	1至2年內	2至5年內	5年以上
應付帳款(含關係人)	$ 7,100,514	$ -	$ -	$ -
其他應付款(含關係人)	5,265,380	-	-	-
長期借款(包含一年或一營業週期內到期)	-	14,815,000	1,500,000	-

非衍生金融負債:

101年1月1日	1年內	1至2年內	2至5年內	5年以上
應付帳款(含關係人)	$ 6,807,477	$ -	$ -	$ -
其他應付款(含關係人)	5,122,012	-	-	-
長期借款(包含一年或一營業週期內到期)	-	20,272,000	2,000,000	-

衍生金融負債

民國 101 年 12 月 31 日本公司操作之衍生金融負債皆為 1 年內到期。

C.本公司並不預期到期日分析之現金流量發生時點會顯著提早，或實際金額會有顯著不同。

(三)公允價值估計

1.下表為分析以公允價值衡量之金融工具所採用之評價技術。各等級之定義如下：

第一等級：相同資產或負債於活絡市場之公開報價(未經調整)。

第二等級：除包含於第一等級之公開報價外，資產或負債直接(亦即價格)或間接（亦即由價格推導而得）可觀察之輸入值。

第三等級：非以可觀察市場資料為基礎之資產或負債之輸入值。

本公司於民國 102 年 12 月 31 日、101 年 12 月 31 日及 101 年 1 月 1 日以公允價值衡量之金融資產及負債如下：

102年12月31日	第一等級	第二等級	第三等級	合計
備供出售金融資產				
權益證券	$ 6,446,437	$ -	$ 258,254	$ 6,704,691

101年12月31日	第一等級	第二等級	第三等級	合計
金融資產：				
可轉換公司債	$ -	$ 714,730	$ -	$ 714,730
備供出售金融資產				
權益證券	2,716,093	-	273,887	2,989,980
	$ 2,716,093	$ 714,730	$ 273,887	$ 3,704,710

101年1月1日	第一等級	第二等級	第三等級	合計
備供出售金融資產				
權益證券	$ 646,405	$ -	$ 2,995,594	$ 3,641,999

2.於活絡市場交易之金融工具，其公允價值係依資產負債表日之市場報價衡量。當報價可即時且定期自證券交易所、交易商、經紀商、產業、評價服務機構或監管機構取得，且該等報價係代表在正常交易之基礎下進行之實際及定期市場交易時，該市場被視為活絡市場。本公司持有金融資產之市場報價為收盤價，該等工具係屬於第一等級。第一等級之工具主要包括權益工具，其分類為透過損益按公允價值衡量之金

融資產或備供出售金融資產。

3. 未在活絡市場交易之金融工具，其公允價值係利用評價技術決定。評價技術將盡可能的多利用可觀察之市場資料，並盡可能少依賴企業之特定估計。若計算一金融工具之公允價值所需之所有重大參數均為可觀察資料，則該金融工具係屬於第二等級。

4. 如一項或多項重大參數並非依可觀察市場資料取得，則該金融工具係屬於第三等級。

5. 用以評估金融工具之特定評估技術包括：

(1)同類型工具之公開市場報價或交易商報價。

(2)遠期外匯合約公允價值之決定係採用資產負債表日之遠期匯率折算至現值。

(3)其他評價技術，以決定其餘金融工具之公允價值，例如現金流量折現分析。

6. 下表列示於民國 102 年 12 月 31 日、101 年 12 月 31 日及 101 年 1 月 1 日屬於第三等級金融工具之變動：

	權益證券	
	102年度	101年度
期初餘額	$ 273,887	$ 2,995,594
認列於當期損益之利益或損失	(33,880)	-
轉列採用權益法之投資	-	(2,710,152)
認列於其他綜合利益之利益或損失	18,247	(6,371)
本期處分	-	(5,184)
期末餘額	$ 258,254	$ 273,887

十三、附註揭露事項

(一)重大事項相關資訊

1.資金貸與他人：

編號	貸出資金之公司	貸與對象	往來項目	是否為關係人	本期最高金額(註2)	期末餘額	實際動支金額	利率區間	資金貸與性質	業務往來金額	有短期融通資金必要之原因	提列備抵呆帳金額	擔保品		對個別對象資金貸與限額	資金貸與總限額	備註
													名稱	價值			
1	Delta International Holding Ltd.	中達電子(江蘇)有限公司	其他應收款-關係人	是	$1,490,250	$1,490,250	$1,490,250	0.74685%	短期資金融通	$ -	營業週轉	$-	無	-	$6,014,518	$ 12,029,036	(註3)
1	Delta International Holding Ltd.	中達光電工業(吳江)有限公司	其他應收款-關係人	是	596,100	596,100	596,100	0.74685%	短期資金融通	-	營業週轉	-	無	-	6,014,518	12,029,036	(註3)
1	Delta International Holding Ltd.	中達電子(蕪湖)有限公司	其他應收款-關係人	是	596,100	596,100	596,100	0.74685%	短期資金融通	-	營業週轉	-	無	-	6,014,518	12,029,036	(註3)
2	Grandview Holding Limited	華騰電子科技(蘇州)有限公司	其他應收款-關係人	是	596,100	-	-	1%	短期資金融通	-	營業週轉	-	無	-	5,837,602	5,837,602	(註4)
2	Grandview Holding Limited	吳江華豐電子科技有限公司	其他應收款-關係人	是	223,538	-	-	1%	短期資金融通	-	營業週轉	-	無	-	5,837,602	5,837,602	(註4)
3	Cyntec International Limited	華騰電子科技(蘇州)有限公司	其他應收款-關係人	是	655,710	-	-	1%	短期資金融通	-	營業週轉	-	無	-	3,551,931	3,551,931	(註4)
3	Cyntec International Limited	吳江華豐電子科技有限公司	其他應收款-關係人	是	1,192,200	1,043,175	1,013,370	1%～1.18483%	短期資金融通	-	營業週轉	-	無	-	3,551,931	3,551,931	(註4)

(註1)發行人填0；被投資公司按公司別由阿拉伯數字1開始依序編號。

(註2)本期最高餘額，係依民國102年12月31日止本公司向證期局公告申報之匯率換算。

(註3)1.依Delta International Holding Ltd.資金貸與他人作業程序規定，對每一借款人之限額依其貸與原因分別訂定如下：

有業務往來者，個別貸與金額不得超過最近一年度與其業務往來及最近期財務報表淨值之10%孰低者。

有短期資金融通之必要者，個別貸與金額不得超過最近期財務報表淨值之10%。

2.依 Delta International Holding Ltd.資金貸與他人作業程序規定，資金貸與總額其貸與原因分別訂定如下：
有業務往來者，總貸放金額不得超過最近期財務報表淨值之 20%。
因有短期資金融通之必要者，總融資金額不得超過最近期財務報表淨值之 20%。
貸放業務往來公司與短期資金融通與其他公司總金額合計不得超過最近期財務報表淨值之 20%。

(註 4)1.依 Grandview Holding Ltd.及 Cyntec International Limited 資金貸與他人作業程序之規定，短期融通資金與其他公司或行號時，個別融資金額不得超過本公司最近期財務報表淨值之 40%。
2.依 Grandview Holding Ltd.及 Cyntec International Limited 資金貸與他人作業程序之規定，總融資金額不得超過本公司最近財務報表淨值之 40%。

2.為他人背書保證：

編號(註1)	背書保證者公司名稱	被背書保證對象 公司名稱	被背書保證對象 關係(註2)	對單一企業背書保證限額(註3)	本期最高背書保證餘額(註4)	期末背書保證餘額(註4)	實際動支金額(註4)	以財產擔保之背書保證金額	累計背書保證金額佔最近期財務報表淨值之比率	背書保證最高限額(註3)	屬母公司對子公司背書保證	屬子公司對母公司背書保證	屬對大陸地區背書保證	備註
1	台達電子企業管理(上海)有限公司	中達電通股份有限公司	1	$ 249,528	$ 5,171	$ 5,171	$ 5,171	$ -	0.10	$ 499,056	-	-	Y	

(註 1)編號欄之說明如下：
1.發行人填 0。
2.被投資公司按公司別由阿拉伯數字 1 開始依序編號。

(註 2)背書保證者與被背書保證對象之關係有下列六種，標示種類即可：
1.有業務關係之公司。
2.直接持有普通股股權超過百分之五十之子公司。
3.母公司與子公司持有普通股股權合併計算超過百分之五十之被投資公司。
4.對於直接或經由子公司間接持有普通股股權超過百分之五十之母公司。
5.基於承攬工程需要之同業間依合約規定互保之公司。
6.因共同投資關係由各出資股東依其持股比例對其背書保證之公司。

(註 3)依台達電子企業管理(上海)有限公司背書保證作業程序規定，背書保證總額不得超過最近期財務報表淨值之 10%；對單一企業背書保證之限額不得超過最近期財務報表淨值之 5%。

(註 4)係依民國 102 年 12 月 31 日止本公司向證期局公告申報之匯率換算。

3.期末持有有價證券情形：(不包含投資子公司、關聯企業及合資控制部分，且帳面金額低於$100,000 者合併列示)

持有之公司	有價證券種類及名稱	與有價證券發行人之關係	帳列科目	期末 股數	期末 帳面金額	期末 持股比例	期末 公允價值	備註
台達電子工業股份有限公司	順達科技股份有限公司普通股	無	備供出售金融資產	9,292,459	$ 771,274	6.11	$ 771,274	-
台達電子工業股份有限公司	同欣電子股份有限公司普通股	無	備供出售金融資產	1,771,000	244,398	1.09	244,398	-
台達電子工業股份有限公司	新日光能源科技股份有限公司普通股	無	備供出售金融資產	121,524,872	5,353,171	15.95	5,353,171	-
台達電子工業股份有限公司	Delta America Ltd.特別股	無	以成本衡量之金融資產-非流動	2,100,000	103,064	特別股	103,064	-
台達電子工業股份有限公司	普訊創業投資股份有限公司等	無			443,768		443,768	-
Delta International Holding Ltd.	Solarflare Communications, Inc.特別股	無	備供出售金融資產	9,547,235	284,555	4.72	284,555	-
Delta International Holding Ltd.	MagneMotion Inc.等	無			180,051		180,051	-
乾坤科技股份有限公司	日商進工業株式會社普通股	無	以成本衡量之金融資產-非流動	200,000	104,081	11.53	104,081	-
台達資本股份有限公司	濱海投資有限公司可轉換公司債	無	透過損益按公允價值衡量之金融資產-非流動		109,810		109,810	-
台達資本股份有限公司	同欣電子工業股份有限公司普通股	無	備供出售金融資產	1,769,000	244,122	1.09	244,122	-
台達資本股份有限公司	清惠光電股份有限公司普通股	無	備供出售金融資產	5,608,404	104,316	7.82	104,316	-

持有之公司	有價證券種類及名稱	與有價證券發行人之關係	帳列科目	期末				備註
				股 數	帳面金額	持股比例	公允價值	
台達資本股份有限公司	雷笛克光學股份有限公司普通股等	無			$ 978,555		$ 978,555	-

4.累積買進或賣出同一有價證券之金額達新台幣三億元或實收資本額百分之二十以上：

買、賣之公司	有價證券種類及名稱	帳列科目	交易對象	關係	期初		買入		賣出				期末	
					股數	金 額	股數	金額	股數	售價	帳面成本	處分損益	股數	金額
台達電子工業股份有限公司	台達資本股份有限公司普通股	採用權益法之投資	台達資本股份有限公司	子公司	125,000,000	$ 1,185,018	125,000,000	$ 1,387,431 (註1)	-	$ -	$ -	$ -	250,000,000	$ 2,572,449
台達電子工業股份有限公司	旺能光電股份有限公司	採用權益法之投資	新日光能源科技股份有限公司	無	114,473,278	1,561,357	-	566,583 (註2)	114,473,278 (註3)	2,153,929	2,127,940	25,989	-	-
台達電子工業股份有限公司	順達科技股份有限公司	備供出售之金融資產	集中交易市場	無	17,250,459	1,975,178	-	(62,435) (註4)	7,958,000	713,626	1,141,469	(427,843)	9,292,459	771,274
台達電子工業股份有限公司	新日光能源科技股份有限公司	備供出售之金融資產	新日光能源科技股份有限公司	無	22,783,527	434,026	98,741,345 (註5)	4,919,145 (註6)	-	-	-	-	121,524,872	5,353,171
台達電子工業股份有限公司	佰鴻工業股份有限公司可轉換公司債	透過損益按公允價值衡量之金融資產-流動	佰鴻工業股份有限公司	無		720,000	-	-	-	-	720,000 (註7)			
Delta International Holding Ltd.	Delta Greentech SGP Pte Ltd.	採用權益法之投資	Delta Greentech International Holding Ltd.	關聯企業	-	-	6,676,368	464,758 (註8)					6,676,368	464,758
Fairview Assets Ltd.	Grandview Holding Ltd.	採用權益法之投資	Grandview Holding Ltd.	子公司	127,140,000	10,773,829	45,000,000	3,820,177 (註9)					172,140,000	14,594,006

買、賣之公司	有價證券種類及名稱	帳列科目	交易對象	關係	期初		買入		賣出				期　末	
					股數	金 額	股數	金額	股數	售價	帳面成本	處分損益	股數	金額
Grandview Holding Ltd.	Cyntec Holding (H.K.) Ltd.	採用權益法之投資	Cyntec Holding (H.K.) Ltd.	子公司	122,140,000	$ 4,241,575	45,000,000	$1,419,248 (註10)	-	$ -	$ -	$ -	167,140,000	$ 5,660,823
Cyntec Holding (H.K.) Ltd.	吳江華豐電子科技有限公司	採用權益法之投資	吳江華豐電子科技有限公司	子公司	-	1,198,046	-	2,464,748 (註11)	-	-	-	-	-	3,662,794

(註1) 本公司於民國 102 年 2 月及 5 月分別對台達資本股份有限公司新增投資金額計$1,250,000，並包括本期認列之關聯企業損益及其他綜合損益之份額。
(註2) 係本公司民國 102 年 1 至 5 月對旺能光電股份有限公司(以下簡稱旺能)認列之關聯企業損益及淨值變動調整數。
(註3) 子公司旺能依照企業併購法於民國 102 年 5 月 31 日(合併基準日)被新日光能源科技股份有限公司(以下簡稱新日光)併購，依每 1 股旺能普通股換發 0.735 股新日光普通股之換股比率，共計出售 111,473,278 股旺能普通股並換入 84,137,859 股新日光普通股。合併基準日新日光普通股之公平價值每股為 25.60 元。
(註4) 係本公司以公平價值評價所減少之金融資產帳面價值。
(註5) 除(註 3)所述外，本公司於民國 102 年 10 月對新日光新增投資 14,603,486 股。
(註6) 除(註 3)所述外，尚包括本公司於民國 102 年 10 月對新日光新增投資金額計$349,023 及以公平價值評價所增加之金融資產帳面價值。
(註7) 係私募無擔保轉換公司債到期贖回。
(註8) Delta International Holding Ltd.於民國 102 年 4 月以現金購入 Delta Greentech SGP Pte Ltd.計$450,000，並包括本期認列之關聯企業損益。
(註9) Fairview Assets Ltd.於民國 102 年 1 至 12 月對 Grandview Holding Ltd.現金增資$1,341,225，並包括本期認列之關聯企業損益及淨值變動調整數。
(註10) Grandview Holding Ltd.於民國 102 年 1 至 12 月對 Cyntec Holding (H.K.) Ltd.現金增資$1,341,225，並包括本期認列之關聯企業損益及淨值變動調整數。
(註11) Cyntec Holding (H.K.) Ltd.於民國 102 年 1 至 12 月對吳江華豐電子科技有限公司現金增資$1,341,225，並包括本期認列之關聯企業損益及淨值變動調整數。

5.取得不動產之金額達新台幣三億元或實收資本額百分之二十以上：

取得不動產之公司	財產名稱	事實發生日	交易金額	價款支付情形	交易對象	關係	交易對象為關係人者，其前次移轉資料				價格決定之參考依據	取得目的及使用情形	其他約定事項
							所有人	與發行人之關係	移轉日期	金額			
台達電子工業股份有限公司	台南房屋及建築物	民國102年3月11日	$ 598,204	以現金取得	利晉工程股份有限公司等	-	-	-	-	-	以招標方式進行比價及議價	廠房	無
台達電子工業股份有限公司	桃園土地	民國102年11月1日	586,507	以現金取得	-	-	-	-	-	-	依鑑價報告	廠房	無
中達電子(江蘇)有限公司	房屋及建築	民國102年2月6日	337,675	以現金取得	旺能光電(吳江)有限公司	(註)	不適用	不適用	不適用	不適用	依鑑價報告	辦公大樓	無
中達電子(江蘇)有限公司	房屋及建築	民國102年12月1日	354,586	以現金取得	吳中建設有限公司等	-	-	-	-	-	以招標方式進行比價及議價	廠房	無
台達電子(郴州)有限公司	幹部樓、生活館、員工宿舍及生產製造之廠房	民國102年1月25日及9月25日	1,512,203	未付金額約$187,618	中建一局集團安裝工程有限公司等	-	-	-	-	-	以招標方式進行比價及議價	廠房及員工宿舍	無
台達電子企業管理(上海)有限公司	南京房屋及建築物	民國102年7月24日	365,265	以現金取得	南京同進文化發展傳播有限公司等	-	-	-	-	-	以招標方式進行比價及議價	研發大樓	無
吳江華豐電子科技有限公司	生產製造之廠房設備與員工宿舍	民國102年5月31日	877,367	以現金取得	江蘇南通六建建設集團有限公司等	-	-	-	-	-	以招標方式進行比價及議價	廠房及員工宿舍	無

(註)民國 102 年 5 月 31 日旺能光電(吳江)有限公司與新日光合併前與中達電子(江蘇)有限公司為聯屬公司關係。

6.處分不動產之金額達新台幣三億元或實收資本額百分之二十以上：

處分之公司	財產名稱	交易日或事實發生日	原取得日期	帳面金額	交易金額(註1)	價款收取情形	處分(損)益	交易對象	關係	處分目的	價格決定之參考依據	其他約定事項
旺能光電(吳江)有限公司	房屋及建築	民國102年1月	民國102年1月	$ 274,667	$ 337,675	全數收取	$ 63,008	中達電子(江蘇)有限公司	(註2)	營運計畫調整	鑑價報告	無

(註 1)扣除稅捐等支出及包含匯兌(損)益影響。

(註 2)民國 102 年 5 月 31 日旺能光電(吳江)有限公司與新日光合併前與中達電子(江蘇)有限公司為聯屬公司關係。

7.與關係人進、銷貨之金額達新台幣一億元或實收資本額百分之二十以上：

進(銷)貨之公司	交易對象名稱	關係	交易情形				交易條件與一般交易不同之情形及原因		應收（付）票據、帳款		備註
			進(銷)貨(註1)	金額	佔總進(銷)之比率	授信期間	單價	授信期間	餘額	佔總應收（付）票據、帳款之比率	
台達電子工業股份有限公司	Delta Electronics International Ltd.	子公司	銷貨	$ 1,929,671	5.18	月結75天	-	-	$ 289,783	3.14	
台達電子工業股份有限公司	Delta Electronics Int'l (Singapore) Pte. Ltd.	子公司	銷貨	5,464,087	14.67	月結75~105天	-	-	544,050	5.90	
台達電子工業股份有限公司	DEI Logistics (USA) Corp.	子公司	銷貨	700,936	1.88	月結75天	-	-	76,538	0.83	
台達電子工業股份有限公司	華騰電子科技(蘇州)有限公司	子公司	銷貨	205,696	0.55	月結75天	-	-	2,105	0.02	
台達電子工業股份有限公司	吳江華豐電子科技有限公司	子公司	銷貨	414,022	1.11	月結75天	-	-	70,275	0.76	
台達電子工業股份有限公司	中達電通股份有限公司	子公司	銷貨	145,537	0.39	月結90天	-	-	16,386	0.18	
台達電子工業股份有限公司	中達光電工業(吳江)有限公司	子公司	銷貨	182,061	0.49	月結75天	-	-	89,582	0.97	
台達電子工業股份有限公司	Delta Electronics (Thailand) Public Co., Ltd.	關聯企業	銷貨	151,043	0.41	月結75天	-	-	313	-	
Delta Electronics International Ltd.	Delta Electronics (Japan), Inc.	聯屬公司	銷貨	1,043,091	4.02	月結75天	-	-	284,486	4.18	
Delta Electronics International Ltd.	DEI Logistics (USA) Corp.	聯屬公司	銷貨	14,686,391	56.59	月結75~105天	-	-	4,237,604	62.23	
Delta Electronics International Ltd.	Vivitek Corporation	聯屬公司	銷貨	527,778	2.03	月結75天	-	-	162,490	2.39	
Delta Electronics International Ltd.	台達電子工業股份有限公司	最終母公司	銷貨	166,766	0.64	月結75天	-	-	87,381	1.28	
Delta Electronics International Ltd.	Delta India Electronics Pvt. Ltd.	關聯企業	銷貨	120,557	0.46	月結75天	-	-	34,586	0.51	

進(銷)貨之公司	交易對象名稱	關係	交易情形				交易條件與一般交易不同之情形及原因		應收（付）票據、帳款		備註
			進(銷)貨(註1)	金額	佔總進(銷)之比率	授信期間	單價	授信期間	餘額	佔總應收（付）票據、帳款之比率	
Delta Electronics International Ltd.	Digital Projection Ltd.	關聯企業	銷貨	$ 459,940	1.77	月結75天	-	-	$ 131,280	1.93	
Delta Electronics Int'l (Singapore) Pte. Ltd.	Delta Electronics International Ltd.	聯屬公司	銷貨	1,634,007	1.17	月結75天	-	-	246,455	0.75	
Delta Electronics Int'l (Singapore) Pte. Ltd.	台達電子(東莞)有限公司	聯屬公司	銷貨	8,492,573	6.09	月結75天	-	-	1,880,378	5.71	
Delta Electronics Int'l (Singapore) Pte. Ltd.	台達電子電源(東莞)有限公司	聯屬公司	銷貨	19,499,668	13.98	月結75天	-	-	4,965,367	15.09	
Delta Electronics Int'l (Singapore) Pte. Ltd.	中達電子(江蘇)有限公司	聯屬公司	銷貨	13,826,998	9.91	月結75天	-	-	2,001,715	6.08	
Delta Electronics Int'l (Singapore) Pte. Ltd.	中達電子零組件(吳江)有限公司	聯屬公司	銷貨	3,169,348	2.27	月結75天	-	-	362,078	1.10	
Delta Electronics Int'l (Singapore) Pte. Ltd.	中達光電工業(吳江)有限公司	聯屬公司	銷貨	4,634,765	3.32	月結75天	-	-	674,579	2.05	
Delta Electronics Int'l (Singapore) Pte. Ltd.	中達視訊(吳江)有限公司	聯屬公司	銷貨	4,806,280	3.45	月結75天	-	-	907,388	2.76	
Delta Electronics Int'l (Singapore) Pte. Ltd.	台達電子(郴州)有限公司	聯屬公司	銷貨	1,391,698	1.00	月結75天	-	-	311,913	0.95	
Delta Electronics Int'l (Singapore) Pte. Ltd.	郴州台達科技有限公司	聯屬公司	銷貨	266,720	0.19	月結75天	-	-	55,827	0.17	
Delta Electronics Int'l (Singapore) Pte. Ltd.	中達電子(蕪湖)有限公司	聯屬公司	銷貨	3,131,409	2.24	月結75天	-	-	572,559	1.74	

進(銷)貨之公司	交易對象名稱	關　　係	交易情形				交易條件與一般交易不同之情形及原因		應收（付）票據、帳款		備註
			進(銷)貨（註1）	金額	佔總進(銷)之比率	授信期間	單價	授信期間	餘額	佔總應收（付）票據、帳款之比率	
Delta Electronics Int'l (Singapore) Pte. Ltd.	蕪湖中達科技有限公司	聯屬公司	銷貨	$ 233,683	0.17	月結75天	-	-	$ 48,302	0.15	
Delta Electronics Int'l (Singapore) Pte. Ltd.	Delta Electronics (Japan), Inc.	聯屬公司	銷貨	1,192,513	0.85	月結75天	-	-	278,185	0.85	
Delta Electronics Int'l (Singapore) Pte. Ltd.	Delta Electronics (Korea), Inc.	聯屬公司	銷貨	142,308	0.10	月結75天	-	-	22,030	0.07	
Delta Electronics Int'l (Singapore) Pte. Ltd.	進準光學(江蘇)有限公司	聯屬公司	銷貨	170,417	0.12	月結75天	-	-	39,639	0.12	
Delta Electronics Int'l (Singapore) Pte. Ltd.	達而泰(天津)實業有限公司	聯屬公司	銷貨	193,527	0.14	月結75天	-	-	32,490	0.10	
Delta Electronics Int'l (Singapore) Pte. Ltd.	Delta Networks International Ltd.	聯屬公司	銷貨	623,395	0.45	月結75天	-	-	219,998	0.67	
Delta Electronics Int'l (Singapore) Pte. Ltd.	台達電子工業股份有限公司	最終母公司	銷貨	21,496,026	15.41	月結75~105天	-	-	8,582,164	26.07	
Delta Electronics Int'l (Singapore) Pte. Ltd.	Deltronics (Netherlands) B.V.	聯屬公司	銷貨	316,988	0.23	月結75天	-	-	58,686	0.18	
Delta Electronics Int'l (Singapore) Pte. Ltd.	Delta Energy Systems (Switzerland) AG	關聯企業	銷貨	685,323	0.49	月結75天	-	-	74,599	0.23	
Delta Electronics Int'l (Singapore) Pte. Ltd.	Delta Greentech (Brasil) S.A.	關聯企業	銷貨	367,091	0.26	月結75天	-	-	164,240	0.50	
Delta Electronics Int'l (Singapore) Pte. Ltd.	Delta Power Solutions (India) Pvt Ltd.	關聯企業	銷貨	223,080	0.16	月結75天	-	-	88,283	0.27	

進(銷)貨之公司	交易對象名稱	關係	交易情形				交易條件與一般交易不同之情形及原因		應收（付）票據、帳款		備註
			進(銷)貨(註1)	金額	佔總進(銷)之比率	授信期間	單價	授信期間	餘額	佔總應收（付）票據、帳款之比率	
Delta Electronics Int'l (Singapore) Pte. Ltd.	Delta Greentech (USA) Corporation	關聯企業	銷貨	$ 506,989	0.36	月結75天	-	-	$ 180,377	0.55	
Delta Electronics Int'l (Singapore) Pte. Ltd.	Delta India Electronics Pvt. Ltd.	關聯企業	銷貨	476,333	0.34	月結75天	-	-	111,641	0.34	
Delta Electronics Int'l (Singapore) Pte. Ltd.	Delta Electronics (Slovakia) s.r.o.	關聯企業	銷貨	534,655	0.38	月結75天	-	-	42,955	0.13	
Delta Electronics Int'l (Singapore) Pte. Ltd.	Delta Products Corporation	實質關係人	銷貨	1,129,305	0.81	月結75天	-	-	178,279	0.54	
Delta Electronics Int'l (Singapore) Pte. Ltd.	Delta Electronics (Thailand) Public Co., Ltd.	關聯企業	進貨	141,209	0.11	月結75天	-	-	(18,192)	0.07	
Delta Networks International Ltd.	達創科技(東莞)有限公司	聯屬公司	銷貨	15,905,175	44.27	月結75天	-	-	4,234,948	44.87	
Delta Networks International Ltd.	DNI Logistic(USA) Corp.	聯屬公司	銷貨	9,981,479	27.78	月結75天	-	-	3,008,434	31.88	
Delta Networks International Ltd.	宏道科技股份有限公司	聯屬公司	銷貨	297,089	0.83	月結75天	-	-	56,068	0.59	
Delta Networks International Ltd.	達創科技股份有限公司	聯屬公司	銷貨	486,899	1.36	月結75天	-	-	112,080	1.19	
達創科技(東莞)有限公司	Delta Networks International Ltd.	聯屬公司	銷貨	16,410,878	88.20	月結75天	-	-	3,149,588	89.45	
達創科技股份有限公司	Delta Networks International Ltd.	聯屬公司	銷貨	1,226,401	28.44	月結75天	-	-	258,620	33.55	
達創科技股份有限公司	DNI Logistic(USA) Corp.	聯屬公司	銷貨	1,256,734	29.15	月結75天	-	-	208,618	27.06	
宏道科技股份有限公司	Delta Networks International Ltd.	聯屬公司	銷貨	180,221	30.44	月結75天	-	-	18,573	15.18	

進(銷)貨之公司	交易對象名稱	關　　係	交易情形				交易條件與一般交易不同之情形及原因		應收（付）票據、帳款		備註
			進(銷)貨(註1)	金額	佔總進(銷)之比率	授信期間	單價	授信期間	餘額	佔總應收（付）票據、帳款之比率	
台達電子(東莞)有限公司	Delta Electronics International Ltd.	聯屬公司	銷貨	$ 584,179	5.18	月結75天	-	-	$ 105,494	3.75	
台達電子(東莞)有限公司	Delta Electronics Int'l (Singapore) Pte. Ltd.	聯屬公司	銷貨	8,545,632	75.75	月結75天	-	-	2,099,876	74.71	
台達電子(東莞)有限公司	台達電子企業管理(上海)有限公司	聯屬公司	銷貨	221,770	1.97	月結75天	-	-	122,722	4.37	
台達電子電源(東莞)有限公司	Delta Electronics International Ltd.	聯屬公司	銷貨	6,908,785	27.32	月結75天	-	-	1,634,054	27.89	
台達電子電源(東莞)有限公司	達創科技(東莞)有限公司	聯屬公司	銷貨	394,182	1.56	月結75天	-	-	38,280	0.65	
台達電子電源(東莞)有限公司	Delta Electronics Int'l (Singapore) Pte. Ltd.	聯屬公司	銷貨	17,062,347	67.46	月結75天	-	-	3,858,490	65.86	
台達電子電源(東莞)有限公司	台達電子企業管理(上海)有限公司	聯屬公司	銷貨	413,656	1.64	月結75天	-	-	205,475	3.51	
中達電子(江蘇)有限公司	Delta Electronics International Ltd.	聯屬公司	銷貨	4,234,296	12.57	月結75天	-	-	428,214	9.89	
中達電子(江蘇)有限公司	台達電子企業管理(上海)有限公司	聯屬公司	銷貨	136,670	0.41	月結75天	-	-	145,880	3.37	
中達電子(江蘇)有限公司	中達視訊(吳江)有限公司	聯屬公司	銷貨	180,125	0.53	月結75天	-	-	33,024	0.76	
中達電子(江蘇)有限公司	中達電子貿易(吳江)有限公司	聯屬公司	銷貨	1,144,288	3.40	月結75天	-	-	591,208	13.65	
中達電子(江蘇)有限公司	Delta Electronics Int'l (Singapore) Pte. Ltd.	聯屬公司	銷貨	27,374,863	81.28	月結75天	-	-	2,957,518	68.30	
中達電子零組件(吳江)有限公司	Delta Electronics International Ltd.	聯屬公司	銷貨	143,652	2.27	月結75天	-	-	9,515	1.37	
中達電子零組件(吳江)有限公司	台達電子企業管理(上海)有限公司	聯屬公司	銷貨	152,423	2.41	月結75天	-	-	64,603	9.31	

進(銷)貨之公司	交易對象名稱	關　　係	交易情形				交易條件與一般交易不同之情形及原因		應收（付）票據、帳款		備註
			進(銷)貨(註1)	金額	佔總進(銷)之比率	授信期間	單價	授信期間	餘額	佔總應收（付）票據、帳款之比率	
中達電子零組件(吳江)有限公司	Delta Electronics Int'l (Singapore) Pte. Ltd.	聯屬公司	銷貨	$ 5,562,227	87.94	月結75天	-	-	$ 492,946	71.02	
中達光電工業(吳江)有限公司	Delta Electronics International Ltd.	聯屬公司	銷貨	1,578,674	15.59	月結75天	-	-	204,949	9.29	
中達光電工業(吳江)有限公司	台達電子企業管理(上海)有限公司	聯屬公司	銷貨	6,053,083	59.77	月結75天	-	-	1,808,589	82.00	
中達光電工業(吳江)有限公司	Delta Electronics Int'l (Singapore) Pte. Ltd.	聯屬公司	銷貨	2,453,304	24.23	月結75天	-	-	182,981	8.30	
中達視訊(吳江)有限公司	Delta Electronics International Ltd.	聯屬公司	銷貨	4,905,109	68.86	月結75天	-	-	426,201	34.87	
中達視訊(吳江)有限公司	中達電子貿易(吳江)有限公司	聯屬公司	銷貨	1,358,755	19.07	月結75天	-	-	531,721	43.50	
中達視訊(吳江)有限公司	台達電子企業管理(上海)有限公司	聯屬公司	銷貨	522,716	7.34	月結75天	-	-	189,357	15.49	
中達電子貿易(吳江)有限公司	中達電通股份有限公司	聯屬公司	銷貨	1,891,227	66.03	月結90天	-	-	876,864	76.76	
中達電子(蕪湖)有限公司	Delta Electronics Int'l (Singapore) Pte. Ltd.	聯屬公司	銷貨	5,090,715	75.70	月結75天	-	-	801,448	69.95	
中達電子(蕪湖)有限公司	Delta Electronics International Ltd.	聯屬公司	銷貨	1,633,961	24.30	月結75天	-	-	344,004	30.02	
蕪湖中達科技有限公司	中達電子(蕪湖)有限公司	聯屬公司	銷貨	406,407	61.86	月結75天	-	-	79,510	43.44	
台達電子(郴州)有限公司	Delta Electronics Int'l (Singapore) Pte. Ltd.	聯屬公司	銷貨	5,285,037	98.04	月結75天	-	-	902,774	97.97	
台達電子(郴州)有限公司	Delta Electronics International Ltd.	聯屬公司	銷貨	105,454	1.96	月結75天	-	-	18,751	2.03	
郴州台達科技有限公司	台達電子(郴州)有限公司	聯屬公司	銷貨	2,527,017	94.40	月結75天	-	-	509,668	97.18	

進(銷)貨之公司	交易對象名稱	關　　係	交易情形				交易條件與一般交易不同之情形及原因		應收（付）票據、帳款		備註
			進(銷)貨(註1)	金額	佔總進(銷)之比率	授信期間	單價	授信期間	餘額	佔總應收（付）票據、帳款之比率	
台達電子企業管理(上海)有限公司	中達電通股份有限公司	聯屬公司	銷貨	$ 6,763,736	66.38	月結90天	-	-	$ 2,200,313	71.22	
達而泰(天津)實業有限公司	Delta Electronics Int'l (Singapore) Pte. Ltd.	聯屬公司	銷貨	379,577	55.72	月結75天	-	-	23,728	29.62	
進準光學(江蘇)有限公司	Delta Electronics Int'l (Singapore) Pte. Ltd.	聯屬公司	銷貨	502,224	99.80	月結75天	-	-	96,122	99.95	
Delta Electronics (Japan), Inc.	Delta Electronics Int'l (Singapore) Pte. Ltd.	聯屬公司	銷貨	621,202	8.84	月結75天	-	-	139,300	17.68	
Delta Electronics (Japan), Inc.	Delta Electronics (Thailand) Public Co., Ltd.	關聯企業	進貨	114,868	1.76	月結75天	-	-	(32,686)	3.39	
旺能光電股份有限公司	Delta Electronics (Japan), Inc.	聯屬公司	銷貨	1,175,281	50.40	月結75天	-	(註2)	-	-	(註3)
旺能光電(吳江)有限公司	旺能光電股份有限公司	聯屬公司	銷貨	1,466,899	96.61	月結70天	-	(註2)	-	-	(註3)
乾坤科技股份有限公司	Cyntec International Ltd.	聯屬公司	銷貨	1,797,757	45.77	(註4)	(註4)	(註4)	249,046	41.12	
乾坤科技股份有限公司	DEI Logistics (USA) Corp.	聯屬公司	銷貨	194,414	5.88	月結75天	-	-	51,215	8.46	
華騰電子科技(蘇州)有限公司	Cyntec International Ltd.	聯屬公司	銷貨	3,065,735	100.00	(註4)	(註4)	(註4)	137,282	100.00	
吳江華豐電子科技有限公司	Cyntec International Ltd.	聯屬公司	銷貨	4,932,650	100.00	(註4)	(註4)	(註4)	251,218	100.00	
Cyntec International Ltd.	乾坤科技股份有限公司	聯屬公司	銷貨	725,750	5.37	(註4)	(註4)	(註4)	282,430	4.96	
Cyntec International Ltd.	Delta Electronics Int'l (Singapore) Pte. Ltd.	聯屬公司	銷貨	249,137	1.66	月結75天	-	-	72,646	1.28	

（註1）含金額超過$100,000之勞務收入。

（註2）對一般客戶之收款條件為預收貨款及驗收後 30~90 天。

(註3) 旺能光電股份有限公司及旺能光電(吳江)有限公司於民國 102 年 5 月 31 日與新日光合併後已非本集團之關係人，有關關係人進銷交易揭露期間為民國 102 年 1 至 5 月。

(註4) 銷貨係依該公司材料成本加計手續費及必要成本訂價，對關係人之收款條件為出貨後 60~90 天收款，對一般客戶收款條件大部分為預收貨款及對方出貨後 30~120 天收款。

8.應收關係人款項達新台幣一億元或實收資本額百分之二十以上：

帳列應收款項之公司	交易對象名稱	關係	應收關係人款項餘額(註1)	週轉率	逾期應收關係人款項		應收關係人款項期後收回金額(註2)	提列備抵呆帳金額
					金額	處理方式		
台達電子工業股份有限公司	Delta Electronics International Ltd.	子公司	$ 289,783	6.17	$ -	-	$ 289,783	$ -
台達電子工業股份有限公司	Delta Electronics Int'l (Singapore) Pte. Ltd.	子公司	784,000	5.30	-	-	784,000	-
Delta Electronics International Ltd.	DEI Logistics (USA) Corp.	聯屬公司	4,237,604	3.55	-	-	2,290,595	-
Delta Electronics International Ltd.	Delta Electronics (Japan), Inc.	聯屬公司	284,486	4.30	-	-	188,176	-
Delta Electronics International Ltd.	Digital Projection Ltd.	關聯企業	131,280	3.44	-	-	13,382	-
Delta Electronics International Ltd.	Vivitek Corporation	聯屬公司	162,490	3.45	-	-	132,725	-
Delta Electronics Int'l (Singapore) Pte. Ltd.	Delta Electronics International Ltd.	聯屬公司	246,455	7.85	-	-	126,769	-
Delta Electronics Int'l (Singapore) Pte. Ltd.	台達電子(東莞)有限公司	聯屬公司	1,880,378	6.26	-	-	1,534,136	-
Delta Electronics Int'l (Singapore) Pte. Ltd.	台達電子電源(東莞)有限公司	聯屬公司	4,965,367	5.14	-	-	3,724,149	-
Delta Electronics Int'l (Singapore) Pte. Ltd.	中達電子(江蘇)有限公司	聯屬公司	2,001,715	9.50	-	-	2,001,715	-
Delta Electronics Int'l (Singapore) Pte. Ltd.	中達電子零組件(吳江)有限公司	聯屬公司	362,078	7.99	-	-	362,078	-
Delta Electronics Int'l (Singapore) Pte. Ltd.	中達光電工業(吳江)有限公司	聯屬公司	674,579	8.76	-	-	674,579	-
Delta Electronics Int'l (Singapore) Pte. Ltd.	中達視訊(吳江)有限公司	聯屬公司	907,388	6.51	2,667	-	748,347	-

帳列應收款項之公司	交易對象名稱	關係	應收關係人款項餘額（註1）	週轉率	逾期應收關係人款項		應收關係人款項期後收回金額(註2)	提列備抵呆帳金額
					金額	處理方式		
Delta Electronics Int'l (Singapore) Pte. Ltd.	台達電子(郴州)有限公司	聯屬公司	$ 311,913	4.25	$ -	-	$ 311,913	$ -
Delta Electronics Int'l (Singapore) Pte. Ltd.	中達電子(蕪湖)有限公司	聯屬公司	572,559	6.99	-	-	572,559	-
Delta Electronics Int'l (Singapore) Pte. Ltd.	Delta Electronics (Japan), Inc.	聯屬公司	278,185	4.75	-	-	191,284	-
Delta Electronics Int'l (Singapore) Pte. Ltd.	Delta Networks International Ltd.	聯屬公司	219,998	3.80	-	-	148,206	-
Delta Electronics Int'l (Singapore) Pte. Ltd.	台達電子工業股份有限公司	最終母公司	8,582,164	2.81	-	-	974,838	-
Delta Electronics Int'l (Singapore) Pte. Ltd.	Delta Greentech (Brasil) S.A.	關聯企業	164,240	2.77	67,641	-	137,602	-
Delta Electronics Int'l (Singapore) Pte. Ltd.	Delta Greentech (USA) Corporation	關聯企業	180,377	2.05	-	-	122,216	-
Delta Electronics Int'l (Singapore) Pte. Ltd.	Delta India Electronics Pvt. Ltd.	關聯企業	111,641	5.74	-	-	79,618	-
Delta Electronics Int'l (Singapore) Pte. Ltd.	Delta Products Corporation	實質關係人	178,279	5.09	-	-	50,091	-
Delta Networks International Ltd.	達創科技(東莞)有限公司	聯屬公司	4,234,948	4.39	-	-	3,422,840	-
Delta Networks International Ltd.	DNI Logistic(USA) Corp.	聯屬公司	3,008,434	5.37	-	-	1,698,830	-
Delta Networks International Ltd.	達創科技股份有限公司	聯屬公司	112,080	4.54	-	-	88,462	-
達創科技(東莞)有限公司	Delta Networks International Ltd.	聯屬公司	3,149,588	5.65	-	-	3,010,305	-

帳列應收款項之公司	交易對象名稱	關係	應收關係人款項餘額（註1）	週轉率	逾期應收關係人款項		應收關係人款項期後收回金額(註2)	提列備抵呆帳金額
					金額	處理方式		
達創科技股份有限公司	Delta Networks International Ltd.	聯屬公司	$ 258,620	0.98	$ -	-	$ 243,558	$ -
達創科技股份有限公司	DNI Logistic(USA) Corp.	聯屬公司	208,618	6.02	-	-	151,430	-
台達電子(東莞)有限公司	Delta Electronics International Ltd.	聯屬公司	105,494	4.35	-	-	59,610	-
台達電子(東莞)有限公司	Delta Electronics Int'l (Singapore) Pte. Ltd.	聯屬公司	2,099,876	5.32	-	-	1,534,958	-
台達電子(東莞)有限公司	台達電子企業管理(上海)有限公司	聯屬公司	122,722	3.61	-	-	82,155	-
台達電子電源(東莞)有限公司	Delta Electronics International Ltd.	聯屬公司	1,634,054	5.50	-	-	1,102,785	-
台達電子電源(東莞)有限公司	Delta Electronics Int'l (Singapore) Pte. Ltd.	聯屬公司	3,858,490	5.50	-	-	2,444,010	-
台達電子電源(東莞)有限公司	台達電子企業管理(上海)有限公司	聯屬公司	205,475	4.04	-	-	124,996	-
中達電子(江蘇)有限公司	Delta Electronics International Ltd.	聯屬公司	428,214	10.54	-	-	428,214	-
中達電子(江蘇)有限公司	中達電子貿易(吳江)有限公司	聯屬公司	591,208	2.52	-	-	335,373	-
中達電子(江蘇)有限公司	台達電子企業管理(上海)有限公司	聯屬公司	145,880	2.53	-	-	32,642	-
中達電子(江蘇)有限公司	Delta Electronics Int'l (Singapore) Pte. Ltd.	聯屬公司	2,957,518	7.63	-	-	2,957,518	-
中達電子零組件(吳江)有限公司	Delta Electronics Int'l (Singapore) Pte. Ltd.	聯屬公司	492,946	8.16	-	-	492,946	-
中達光電工業(吳江)有限公司	Delta Electronics International Ltd.	聯屬公司	204,949	9.74	-	-	25,018	-
中達光電工業(吳江)有限公司	台達電子企業管理(上海)有限公司	聯屬公司	1,808,589	3.76	-	-	1,089,714	-
中達光電工業(吳江)有限公司	Delta Electronics Int'l (Singapore) Pte. Ltd.	聯屬公司	182,981	9.87	-	-	182,981	-

帳列應收款項之公司	交易對象名稱	關係	應收關係人款項餘額（註1）	週轉率	逾期應收關係人款項		應收關係人款項期後收回金額(註2)	提列備抵呆帳金額
					金額	處理方式		
中達視訊(吳江)有限公司	Delta Electronics International Ltd.	聯屬公司	$ 426,201	12.11	$ -	-	$ 426,201	$ -
中達視訊(吳江)有限公司	中達電子貿易(吳江)有限公司	聯屬公司	531,721	2.49	-	-	321,942	-
中達視訊(吳江)有限公司	台達電子企業管理(上海)有限公司	聯屬公司	189,357	5.63	-	-	129,825	-
中達電子貿易(吳江)有限公司	中達電通股份有限公司	聯屬公司	876,864	2.66	-	-	624,920	-
中達電子(蕪湖)有限公司	Delta Electronics Int'l (Singapore) Pte. Ltd.	聯屬公司	801,448	4.55	-	-	134,156	-
中達電子(蕪湖)有限公司	Delta Electronics International Ltd.	聯屬公司	344,004	7.25	-	-	208,719	-
台達電子(郴州)有限公司	Delta Electronics Int'l (Singapore) Pte. Ltd.	聯屬公司	902,774	7.23	-	-	774,930	-
郴州台達科技有限公司	台達電子(郴州)有限公司	聯屬公司	509,668	5.67	-	-	327,855	-
台達電子企業管理(上海)有限公司	中達電通股份有限公司	聯屬公司	2,200,313	5.32	-	-	1,472,543	-
Delta Electronics (Japan), Inc.	Delta Electronics Int'l (Singapore) Pte. Ltd.	聯屬公司	139,300	4.70	-	-	82,334	-
乾坤科技股份有限公司	Cyntec International Ltd.	聯屬公司	249,046	7.23	-	-	249,046	-
華騰電子科技(蘇州)有限公司	Cyntec International Ltd.	聯屬公司	137,282	17.47	-	-	137,282	-
吳江華豐電子科技有限公司	Cyntec International Ltd.	聯屬公司	251,218	20.59	-	-	250,148	-
Cyntec International Ltd.	乾坤科技股份有限公司	聯屬公司	282,430	3.72	-	-	152,536	-

(註 1)包含金額大於$100,000之其他應收款。

(註 2)係期後截至民國 103 年 3 月 11 日止收回之款項。

9.從事衍生性金融商品交易：請詳附註六、(二)、(五)及(十五)及附註十二、(二)。

10. 母子公司間業務關係及重要交易往來情形：

編號(註1)	交易人名稱	交易往來對象	與交易人之關係(註2)	交易往來情形			
				科目	金額(註10)	交易條件	佔合併總營收或總資產之比率(註3)
0	台達電子工業股份有限公司	Delta Electronics International Ltd.	1	銷貨收入	$ 1,929,671	(註4)	1.09
0	台達電子工業股份有限公司	Delta Electronics Int'l (Singapore) Pte. Ltd.	1	銷貨收入	5,464,087	(註5)	3.09
0	台達電子工業股份有限公司	DEI Logistics (USA) Corp.	1	銷貨收入	700,936	(註4)	0.40
0	台達電子工業股份有限公司	華騰電子科技(蘇州)有限公司	1	銷貨收入	205,696	(註4)	0.12
0	台達電子工業股份有限公司	吳江華豐電子科技有限公司	1	銷貨收入	414,022	(註4)	0.23
0	台達電子工業股份有限公司	中達電通股份有限公司	1	銷貨收入	145,537	(註4)	0.08
0	台達電子工業股份有限公司	中達光電工業(吳江)有限公司	1	銷貨收入	182,061	(註4)	0.10
1	Delta Electronics International Ltd.	Delta Electronics (Japan), Inc.	3	銷貨收入	1,043,091	(註4)	0.59
1	Delta Electronics International Ltd.	DEI Logistics (USA) Corp.	3	銷貨收入	14,686,391	(註5)	8.29
1	Delta Electronics International Ltd.	Vivitek Corporation	3	銷貨收入	527,778	(註4)	0.30
1	Delta Electronics International Ltd.	台達電子工業股份有限公司	2	銷貨收入	166,766	(註4)	0.09
2	Delta Electronics Int'l (Singapore) Pte. Ltd.	Delta Electronics International Ltd.	3	銷貨收入	1,634,007	(註4)	0.92
2	Delta Electronics Int'l (Singapore) Pte. Ltd.	台達電子(東莞)有限公司	3	銷貨收入	8,492,573	(註4)	4.80
2	Delta Electronics Int'l (Singapore) Pte. Ltd.	台達電子電源(東莞)有限公司	3	銷貨收入	19,499,668	(註4)	11.01
2	Delta Electronics Int'l (Singapore) Pte. Ltd.	中達電子(江蘇)有限公司	3	銷貨收入	13,826,998	(註4)	7.81
2	Delta Electronics Int'l (Singapore) Pte. Ltd.	中達電子零組件(吳江)有限公司	3	銷貨收入	3,169,348	(註4)	1.79
2	Delta Electronics Int'l (Singapore) Pte. Ltd.	中達光電工業(吳江)有限公司	3	銷貨收入	4,634,765	(註4)	2.62
2	Delta Electronics Int'l (Singapore) Pte. Ltd.	中達視訊(吳江)有限公司	3	銷貨收入	4,806,280	(註4)	2.71
2	Delta Electronics Int'l (Singapore) Pte. Ltd.	台達電子(郴州)有限公司	3	銷貨收入	1,391,698	(註4)	0.79
2	Delta Electronics Int'l (Singapore) Pte. Ltd.	郴州台達科技有限公司	3	銷貨收入	266,720	(註4)	0.15
2	Delta Electronics Int'l (Singapore) Pte. Ltd.	中達電子(蕪湖)有限公司	3	銷貨收入	3,131,409	(註4)	1.77
2	Delta Electronics Int'l (Singapore) Pte. Ltd.	蕪湖中達科技有限公司	3	銷貨收入	233,683	(註4)	0.13
2	Delta Electronics Int'l (Singapore) Pte. Ltd.	Delta Electronics (Japan), Inc.	3	銷貨收入	1,192,513	(註4)	0.67
2	Delta Electronics Int'l (Singapore) Pte. Ltd.	Delta Electronics (Korea), Inc.	3	銷貨收入	142,308	(註4)	0.08
2	Delta Electronics Int'l (Singapore) Pte. Ltd.	進準光學(江蘇)有限公司	3	銷貨收入	170,417	(註4)	0.10
2	Delta Electronics Int'l (Singapore) Pte. Ltd.	達而泰(天津)實業有限公司	3	銷貨收入	193,527	(註4)	0.11
2	Delta Electronics Int'l (Singapore) Pte. Ltd.	Delta Networks International Ltd.	3	銷貨收入	623,395	(註4)	0.35
2	Delta Electronics Int'l (Singapore) Pte. Ltd.	台達電子工業股份有限公司	2	銷貨收入	21,496,026	(註5)	12.14
2	Delta Electronics Int'l (Singapore) Pte. Ltd.	Deltronics (Netherlands) B.V.	3	銷貨收入	316,988	(註4)	0.18
3	Delta Networks International Ltd.	達創科技(東莞)有限公司	3	銷貨收入	15,905,175	(註4)	8.98
3	Delta Networks International Ltd.	DNI Logistic(USA) Corp.	3	銷貨收入	9,981,479	(註4)	5.64
3	Delta Networks International Ltd.	宏道科技股份有限公司	3	銷貨收入	297,089	(註4)	0.17

編號 (註1)	交易人名稱	交易往來對象	與交易人之關係 (註2)	交易往來情形			
				科目	金額 (註10)	交易條件	佔合併總營收或總資產之比率 (註3)
3	Delta Networks International Ltd.	達創科技股份有限公司	3	銷貨收入	$ 486,899	(註4)	0.28
4	達創科技(東莞)有限公司	Delta Networks International Ltd.	3	銷貨收入	16,410,878	(註4)	9.27
5	達創科技股份有限公司	Delta Networks International Ltd.	3	銷貨收入	1,226,401	(註4)	0.69
5	達創科技股份有限公司	DNI Logistic(USA) Corp.	3	銷貨收入	1,256,734	(註4)	0.71
6	宏道科技股份有限公司	Delta Networks International Ltd.	3	銷貨收入	180,221	(註4)	0.10
7	台達電子(東莞)有限公司	Delta Electronics International Ltd.	3	銷貨收入	584,179	(註4)	0.33
7	台達電子(東莞)有限公司	Delta Electronics Int'l (Singapore) Pte. Ltd.	3	銷貨收入	8,545,632	(註4)	4.83
7	台達電子(東莞)有限公司	台達電子企業管理(上海)有限公司	3	銷貨收入	221,770	(註4)	0.13
8	台達電子電源(東莞)有限公司	Delta Electronics International Ltd.	3	銷貨收入	6,908,785	(註4)	3.90
8	台達電子電源(東莞)有限公司	達創科技(東莞)有限公司	3	銷貨收入	394,182	(註4)	0.22
8	台達電子電源(東莞)有限公司	Delta Electronics Int'l (Singapore) Pte. Ltd.	3	銷貨收入	17,062,347	(註4)	9.64
8	台達電子電源(東莞)有限公司	台達電子企業管理(上海)有限公司	3	銷貨收入	413,656	(註4)	0.23
9	中達電子(江蘇)有限公司	Delta Electronics International Ltd.	3	銷貨收入	4,234,296	(註4)	2.39
9	中達電子(江蘇)有限公司	台達電子企業管理(上海)有限公司	3	銷貨收入	136,670	(註4)	0.08
9	中達電子(江蘇)有限公司	中達視訊(吳江)有限公司	3	銷貨收入	180,125	(註4)	0.10
9	中達電子(江蘇)有限公司	中達電子貿易(吳江)有限公司	3	銷貨收入	1,144,288	(註4)	0.65
9	中達電子(江蘇)有限公司	Delta Electronics Int'l (Singapore) Pte. Ltd.	3	銷貨收入	27,374,863	(註4)	15.46
10	中達電子零組件(吳江)有限公司	Delta Electronics International Ltd.	3	銷貨收入	143,652	(註4)	0.08
10	中達電子零組件(吳江)有限公司	台達電子企業管理(上海)有限公司	3	銷貨收入	152,423	(註4)	0.09
10	中達電子零組件(吳江)有限公司	Delta Electronics Int'l (Singapore) Pte. Ltd.	3	銷貨收入	5,562,227	(註4)	3.14
11	中達光電工業(吳江)有限公司	Delta Electronics International Ltd.	3	銷貨收入	1,578,674	(註4)	0.89
11	中達光電工業(吳江)有限公司	台達電子企業管理(上海)有限公司	3	銷貨收入	6,053,083	(註4)	3.42
11	中達光電工業(吳江)有限公司	Delta Electronics Int'l (Singapore) Pte. Ltd.	3	銷貨收入	2,453,304	(註4)	1.39
12	中達視訊(吳江)有限公司	Delta Electronics International Ltd.	3	銷貨收入	4,905,109	(註4)	2.77
12	中達視訊(吳江)有限公司	中達電子貿易(吳江)有限公司	3	銷貨收入	1,358,755	(註4)	0.77
12	中達視訊(吳江)有限公司	台達電子企業管理(上海)有限公司	3	銷貨收入	522,716	(註4)	0.30
13	中達電子貿易(吳江)有限公司	中達電通股份有限公司	3	銷貨收入	1,891,227	(註6)	1.07
14	中達電子(蕪湖)有限公司	Delta Electronics Int'l (Singapore) Pte. Ltd.	3	銷貨收入	5,090,715	(註4)	2.88
14	中達電子(蕪湖)有限公司	Delta Electronics International Ltd.	3	銷貨收入	1,633,961	(註4)	0.92
15	蕪湖中達科技有限公司	中達電子(蕪湖)有限公司	3	銷貨收入	406,407	(註4)	0.23
16	台達電子(郴州)有限公司	Delta Electronics Int'l (Singapore) Pte. Ltd.	3	銷貨收入	5,285,037	(註4)	2.99
16	台達電子(郴州)有限公司	Delta Electronics International Ltd.	3	銷貨收入	105,454	(註4)	0.06
17	郴州台達科技有限公司	台達電子(郴州)有限公司	3	銷貨收入	2,527,017	(註4)	1.43
18	台達電子企業管理(上海)有限公司	中達電通股份有限公司	3	銷貨收入	6,763,736	(註6)	3.82
19	達而泰(天津)實業有限公司	Delta Electronics Int'l (Singapore) Pte. Ltd.	3	銷貨收入	379,577	(註4)	0.21

編號(註1)	交易人名稱	交易往來對象	與交易人之關係(註2)	交易往來情形			
				科目	金額(註10)	交易條件	佔合併總營收或總資產之比率(註3)
20	進準光學(江蘇)有限公司	Delta Electronics Int'l (Singapore) Pte. Ltd.	3	銷貨收入	$ 502,224	(註4)	0.28
21	Delta Electronics (Japan), Inc.	Delta Electronics Int'l (Singapore) Pte. Ltd.	3	銷貨收入	621,202	(註4)	0.35
22	旺能光電股份有限公司	Delta Electronics (Japan), Inc.	3	銷貨收入	1,175,281	(註4、9)	0.66
23	旺能光電(吳江)有限公司	旺能光電股份有限公司	3	銷貨收入	1,466,899	(註7、9)	0.83
24	乾坤科技股份有限公司	Cyntec International Ltd.	3	銷貨收入	1,797,757	(註8)	1.02
24	乾坤科技股份有限公司	DEI Logistics (USA) Corp.	3	銷貨收入	194,414	(註4)	0.11
25	華騰電子科技(蘇州)有限公司	Cyntec International Ltd.	3	銷貨收入	3,062,396	(註8)	1.73
26	吳江華豐電子科技有限公司	Cyntec International Ltd.	3	銷貨收入	4,932,650	(註8)	2.79
27	Cyntec International Ltd.	乾坤科技股份有限公司	3	銷貨收入	725,750	(註8)	0.41
27	Cyntec International Ltd.	Delta Electronics Int'l (Singapore) Pte. Ltd.	3	銷貨收入	249,137	(註4)	0.14
0	台達電子工業股份有限公司	Delta Electronics International Ltd.	1	應收帳款	289,783	(註4)	0.15
0	台達電子工業股份有限公司	Delta Electronics Int'l (Singapore) Pte. Ltd.	1	應收帳款	784,000	(註5)	0.40
1	Delta Electronics International Ltd.	DEI Logistics (USA) Corp.	3	應收帳款	4,237,604	(註5)	2.15
1	Delta Electronics International Ltd.	Delta Electronics (Japan), Inc.	3	應收帳款	284,486	(註4)	0.14
1	Delta Electronics International Ltd.	Vivitek Corporation	3	應收帳款	162,490	(註4)	0.08
2	Delta Electronics Int'l (Singapore) Pte. Ltd.	Delta Electronics International Ltd.	3	應收帳款	246,455	(註4)	0.12
2	Delta Electronics Int'l (Singapore) Pte. Ltd.	台達電子(東莞)有限公司	3	應收帳款	1,880,378	(註4)	0.95
2	Delta Electronics Int'l (Singapore) Pte. Ltd.	台達電子電源(東莞)有限公司	3	應收帳款	4,965,367	(註4)	2.52
2	Delta Electronics Int'l (Singapore) Pte. Ltd.	中達電子(江蘇)有限公司	3	應收帳款	2,001,715	(註4)	1.01
2	Delta Electronics Int'l (Singapore) Pte. Ltd.	中達電子零組件(吳江)有限公司	3	應收帳款	362,078	(註4)	0.18
2	Delta Electronics Int'l (Singapore) Pte. Ltd.	中達光電工業(吳江)有限公司	3	應收帳款	674,579	(註4)	0.34
2	Delta Electronics Int'l (Singapore) Pte. Ltd.	中達視訊(吳江)有限公司	3	應收帳款	907,388	(註4)	0.46
2	Delta Electronics Int'l (Singapore) Pte. Ltd.	台達電子(郴州)有限公司	3	應收帳款	311,913	(註4)	0.16
2	Delta Electronics Int'l (Singapore) Pte. Ltd.	中達電子(蕪湖)有限公司	3	應收帳款	572,559	(註4)	0.29
2	Delta Electronics Int'l (Singapore) Pte. Ltd.	Delta Electronics (Japan), Inc.	3	應收帳款	278,185	(註4)	0.14
2	Delta Electronics Int'l (Singapore) Pte. Ltd.	中達電子(蕪湖)有限公司	3	應收帳款	572,559	(註4)	0.29
2	Delta Electronics Int'l (Singapore) Pte. Ltd.	Delta Electronics (Japan), Inc.	3	應收帳款	278,185	(註4)	0.14
2	Delta Electronics Int'l (Singapore) Pte. Ltd.	Delta Networks International Ltd.	3	應收帳款	219,998	(註4)	0.11
2	Delta Electronics Int'l (Singapore) Pte. Ltd.	台達電子工業股份有限公司	2	應收帳款	8,582,164	(註5)	4.35
3	Delta Networks International Ltd.	達創科技(東莞)有限公司	3	應收帳款	4,234,948	(註4)	2.15
3	Delta Networks International Ltd.	DNI Logistic(USA) Corp.	3	應收帳款	3,008,434	(註4)	1.52
3	Delta Networks International Ltd.	達創科技股份有限公司	3	應收帳款	112,080	(註4)	0.06
4	達創科技(東莞)有限公司	Delta Networks International Ltd.	3	應收帳款	3,149,588	(註4)	1.60
5	達創科技股份有限公司	Delta Networks International Ltd.	3	應收帳款	258,620	(註4)	0.13
5	達創科技股份有限公司	DNI Logistic(USA) Corp.	3	應收帳款	208,618	(註4)	0.11
7	台達電子(東莞)有限公司	Delta Electronics International Ltd.	3	應收帳款	105,494	(註4)	0.05
7	台達電子(東莞)有限公司	Delta Electronics Int'l (Singapore) Pte. Ltd.	3	應收帳款	2,099,876	(註4)	1.06

編號 (註1)	交易人名稱	交易往來對象	與交易人之關係 (註2)	交易往來情形			
				科目	金額 (註10)	交易條件	佔合併總營收或總資產之比率 (註3)
7	台達電子(東莞)有限公司	台達電子企業管理(上海)有限公司	3	應收帳款	$ 122,722	(註4)	0.06
8	台達電子電源(東莞)有限公司	Delta Electronics International Ltd.	3	應收帳款	1,634,054	(註4)	0.83
8	台達電子電源(東莞)有限公司	Delta Electronics Int'l (Singapore) Pte. Ltd.	3	應收帳款	3,858,490	(註4)	1.96
8	台達電子電源(東莞)有限公司	台達電子企業管理(上海)有限公司	3	應收帳款	205,475	(註4)	0.10
9	中達電子(江蘇)有限公司	Delta Electronics International Ltd.	3	應收帳款	428,214	(註4)	0.22
9	中達電子(江蘇)有限公司	中達電子貿易(吳江)有限公司	3	應收帳款	591,208	(註4)	0.30
9	中達電子(江蘇)有限公司	台達電子企業管理(上海)有限公司	3	應收帳款	145,880	(註4)	0.07
9	中達電子(江蘇)有限公司	Delta Electronics Int'l (Singapore) Pte. Ltd.	3	應收帳款	2,957,518	(註4)	0.09
10	中達電子零組件(吳江)有限公司	Delta Electronics Int'l (Singapore) Pte. Ltd.	3	應收帳款	492,946	(註4)	0.25
11	中達光電工業(吳江)有限公司	Delta Electronics International Ltd.	3	應收帳款	204,949	(註4)	0.10
11	中達光電工業(吳江)有限公司	台達電子企業管理(上海)有限公司	3	應收帳款	1,808,589	(註4)	0.92
11	中達光電工業(吳江)有限公司	Delta Electronics Int'l (Singapore) Pte. Ltd.	3	應收帳款	182,981	(註4)	0.09
12	中達視訊(吳江)有限公司	Delta Electronics International Ltd.	3	應收帳款	426,201	(註4)	0.22
12	中達視訊(吳江)有限公司	中達電子貿易(吳江)有限公司	3	應收帳款	531,721	(註4)	0.27
12	中達視訊(吳江)有限公司	台達電子企業管理(上海)有限公司	3	應收帳款	189,357	(註4)	0.10
13	中達電子貿易(吳江)有限公司	中達電通股份有限公司	3	應收帳款	876,864	(註6)	0.44
14	中達電子(蕪湖)有限公司	Delta Electronics Int'l (Singapore) Pte. Ltd.	3	應收帳款	801,448	(註4)	0.41
14	中達電子(蕪湖)有限公司	Delta Electronics International Ltd.	3	應收帳款	344,004	(註4)	0.17
16	台達電子(郴州)有限公司	Delta Electronics Int'l (Singapore) Pte. Ltd.	3	應收帳款	902,774	(註4)	0.46
17	郴州台達科技有限公司	台達電子(郴州)有限公司	3	應收帳款	509,668	(註4)	0.26
18	台達電子企業管理(上海)有限公司	中達電通股份有限公司	3	應收帳款	2,200,313	(註6)	1.12
21	Delta Electronics (Japan), Inc.	Delta Electronics Int'l (Singapore) Pte. Ltd.	3	應收帳款	139,300	(註4)	0.07
24	乾坤科技股份有限公司	Cyntec International Ltd.	3	應收帳款	249,046	(註8)	0.13
25	華騰電子科技(蘇州)有限公司	Cyntec International Ltd.	3	應收帳款	137,282	(註8)	0.07
26	吳江華豐電子科技有限公司	Cyntec International Ltd.	3	應收帳款	251,218	(註8)	0.13
27	Cyntec International Ltd.	乾坤科技股份有限公司	3	應收帳款	282,430	(註8)	0.14

註 1：母公司及子公司相互間之業務往來資訊應分別於編號欄註明，編號之填寫方法如下：
1.母公司填 0。
2.子公司依公司別由阿拉伯數字 1 開始依序編號。

註 2：與交易人之關係有以下三種，標示種類即可：
1.母公司對子公司。
2.子公司對母公司。
3.子公司對子公司。

註 3：交易往來金額佔合併總營收或總資產比率之計算，若屬資產負債科目者，以期末餘額佔合併總資產之方式計算；若屬損益科目者，以期中累積金額佔合併總營收之方式計算。

註 4：無同類型交易可資比較，係按約定交易價格及條件辦理，授信期間皆為月結 75 天。

註 5：無同類型交易可資比較，係按約定交易價格及條件辦理，授信期間皆為月結 75~105 天。

註 6：無同類型交易可資比較，係按約定交易價格及條件辦理，授信期間皆為月結 90 天。
註 7：無同類型交易可資比較，係按約定交易價格及條件辦理，授信期間皆為月結 70 天。
註 8：無同類型交易可資比較，係按約定交易價格及條件辦理，授信期間皆為月結 60~90 天。
註 9：旺能光電股份有限公司及旺能光電(吳江)有限公司於民國 102 年 5 月 31 日與新日光合併後已非本集團之子公司，故母子公司交易往來資訊揭露期間為民國 102 年 1 至 5 月。
註 10：僅揭露金額達新台幣 1 億元之關係人交易，另相對之關係人交易不另行揭露。

(二)轉投資事業相關資訊

有關轉投資事業相關資訊中，其中除本期損益係按民國 102 年 1 至 12 月各月平均匯率換算外，餘係按民國 102 年 12 月 31 日匯率換算。

被投資公司名稱、所在地區等相關資訊(不包含大陸被投資公司)：

投資公司名稱	被投資公司名稱	所在地區	主要營業項目	原始投資金額		期末持有			被投資公司本期損益	本期認列之投資損益	備註
				本期期末	去年年底	股數	比率	帳面金額			
台達電子工業股份有限公司	Delta International Holding Ltd.	開曼群島	投資事業	$ 8,922,118	$ 8,922,118	67,680,000	94.00	$54,807,896	$4,979,577	$ 4,609,450	(註10)
台達電子工業股份有限公司	Delta Networks Holding Ltd.	開曼群島	投資事業	1,377,206	1,377,206	39,800,000	100.00	9,032,591	2,646,172	2,646,172	
台達電子工業股份有限公司	旺能光電股份有限公司	台灣	研究、設計、製造銷售太陽能電池及相關系統等	-	2,925,401	-	-	-	(658,686)	(303,412)	
台達電子工業股份有限公司	進準光學(香港)股份有限公司	香港	投資事業	159,935	159,935	5,250,000	39.62	194,270	19,357	7,670	
台達電子工業股份有限公司	乾坤科技股份有限公司	台灣	薄膜光電元件等之研究、開發、生產、製造與銷售	12,067,931	12,067,931	822,736,302	100.00	22,187,323	3,869,085	3,466,104	
台達電子工業股份有限公司	台達資本股份有限公司	台灣	投資事業	2,500,000	1,250,000	250,000,000	100.00	2,572,449	(34,695)	(34,695)	
台達電子工業股份有限公司	Delta Electronics Int'l (Singapore) Pte. Ltd.	新加坡	經營及銷售電子產品	7,270	7,270	300,000	100.00	5,161,966	5,277,311	5,291,502	(註10)
台達電子工業股份有限公司	達爾生技股份有限公司	台灣	醫療器材製造、批發與銷售	540,000	390,000	54,000,000	100.00	99,754	(168,598)	(168,598)	
台達電子工業股份有限公司	展茂光電股份有限公司	台灣	彩色濾光片製造、銷售及租賃業務等	2,710,152	2,710,152	271,017,597	99.97	2,668,354	(13,125)	(13,121)	
台達電子工業股份有限公司	台達自働化股份有限公司	台灣	研究、設計、開發、製造及銷售智慧型機器人系統及自動化設備等	250,000	250,000	25,000,000	100.00	161,887	(69,001)	(69,001)	
台達電子工業股份有限公司	新能微電子股份有限公司	台灣	積體電路設計、測試及資訊軟體服務	332,442	332,438	33,244,768	83.11	21,385	(100,263)	(83,330)	
台達電子工業股份有限公司	Delta Electronics (Thailand) Public Co., Ltd.	泰國	電源供應器、監視器及零組件等電子產品之製造與銷售	114,615	114,615	69,128,140	5.54	5,342,282	5,212,105	992,012	(註11)

投資公司名稱	被投資公司名稱	所在地區	主要營業項目	原始投資金額		期末持有			被投資公司本期損益	本期認列之投資損益	備註
				本期期末	去年年底	股數	比率	帳面金額			
台達電子工業股份有限公司	有量科技股份有限公司	台灣	研究、設計、製造銷售鋰高分子電池及相關系統等	$ 426,848	$ 428,355	14,162,000	30.97	$ 233,118	($ 58,945)	($ 25,345)	
台達電子工業股份有限公司	Deltronics (Netherlands) B.V.	荷蘭	經營及銷售電子產品	36,723	36,723	765,000	100.00	134,579	24,921	24,921	
台達電子工業股份有限公司	台達綠生活股份有限公司	台灣	從事研究發展服務、能源技術服務、會議及展覽服務及租賃業務等	10,000	10,000	1,000,000	100.00	9,345	(92)	(92)	
台達電子工業股份有限公司	先達工控股份有限公司	台灣	電子零組件製造等	110,250	-	11,025,000	70.00	103,762	(9,269)	(7,943)	
Delta International Holding Ltd.	Delta Electronics International Ltd.	馬來西亞	經營及銷售電子產品	59,610	59,610	2,000,000	100.00	7,131,496	1,035,546	1,037,144	(註1及註10)
Delta International Holding Ltd.	Delta Electronics (H.K.) Ltd.	香港	投資事業	9,787,875	9,787,875	2,549,297,600	100.00	35,103,772	3,560,009	3,560,009	(註1)
Delta International Holding Ltd.	DAC Holding (Cayman) Ltd.	開曼群島	投資事業	481,061	481,061	22,200,000	100.00	301,147	58,745	58,745	(註1)
Delta International Holding Ltd.	Trillion Science, Inc.	美國	精密塗佈製程之特化材料研究	536,490	536,490	9,000,000	32.66	43,747	(129,833)	(43,446)	(註1)
Delta International Holding Ltd.	Delta Electronics (Japan), Inc.	日本	經營電源、視訊、零組件、機電等產品及材料之買賣	85,211	85,211	5,600	100.00	182,254	28,873	28,873	(註1)
Delta International Holding Ltd.	Digital Projection International Ltd.	英國	投資事業	236,662	236,662	7,583,000	32.11	280,034	20,664	(42,611)	(註1)
Delta International Holding Ltd.	PreOptix (HongKong) Co., Ltd.	香港	投資事業	238,440	238,440	8,000,000	60.38	279,515	19,449	11,743	(註1)
Delta International Holding Ltd.	Delta Power Sharp Ltd.	香港	提供作業管理服務	38,545	38,545	10,000,000	100.00	58,529	(152)	(152)	(註1)

投資公司名稱	被投資公司名稱	所在地區	主要營業項目	原始投資金額		期末持有			被投資公司本期損益	本期認列之投資損益	備註
				本期期末	去年年底	股數	比率	帳面金額			
Delta International Holding Ltd.	DEI Logistics (USA) Corp.	美國	提供海外發貨倉儲作業服務	$ 14,903	$ 14,903	500,000	100.00	$ 103,092	$ 10,626	$ 10,626	(註1)
Delta International Holding Ltd.	Ace Pillar Holding Ltd.	薩摩亞	投資事業	407,002	407,002	2,858,718	100.00	459,620	29,058	16,732	(註1)
Delta International Holding Ltd.	Drake Overseas Financial Investment Ltd.	英屬維京群島	投資事業	5,129,928	5,129,928	1	100.00	5,734,970	364,390	207,443	(註1)
Delta International Holding Ltd.	Delta Electronics International Mexico SA DE C.V.	墨西哥	工業自動化產品及通訊設備用電源管理系統之銷售	-	-	1	-	-	(9,670)	-	(註1)
Delta International Holding Ltd.	Vivitek Corporation	美國	投影機銷售	44,708	-	9,000,000	100.00	77,505	14,732	14,732	(註1)
Delta International Holding Ltd.	Delta Greentech SGP Pte Ltd.	新加坡	投資事業	447,075	-	6,676,368	54.83	464,758	48,387	11,907	(註1)
Delta Electronics (H.K.) Ltd.	晶正鑫光電(香港)股份有限公司	香港	投資事業	89,415	89,415	3,000,000	30.00	88,020	(6,223)	(1,923)	(註2)
Delta Electronics (H.K.) Ltd.	Delta Electronics International Mexico SA DE C.V.	墨西哥	工業自動化產品及通訊設備用電源管理系統之銷售	31,295	31,295	252,002	100.00	7,166	(9,670)	(9,670)	(註2)
Drake Overseas Financial Investment Ltd.	Drake Investment (H.K.) Ltd.	香港	投資事業	1,163,558	1,163,558	304,504,306	100.00	2,959,700	364,408	364,408	(註3)
Delta Networks Holding Ltd.	Delta Networks, Inc.	開曼群島	投資事業	5,301,087	5,301,087	1,196,886,000	100.00	9,005,172	2,684,148	2,645,928	(註4)
Delta Networks, Inc.	Delta Networks (H.K.) Limited	香港	投資事業	1,043,175	1,043,175	35,000,000	100.00	3,019,658	415,096	415,096	(註5)

投資公司名稱	被投資公司名稱	所在地區	主要營業項目	原始投資金額		期末持有			被投資公司本期損益	本期認列之投資損益	備註
				本期期末	去年年底	股數	比率	帳面金額			
Delta Networks, Inc.	達創科技股份有限公司	台灣	電腦網路及週邊設備之研發、設計、製造及銷售	$ 466,816	$ 466,816	50,040,838	99.98	$ 1,758,130	$ 339,775	$ 339,707	(註5)
Delta Networks, Inc.	Delta Networks International Ltd.	馬來西亞	電腦網路及週邊設備之買賣及進出口業務	29,805	29,805	1,000,000	100.00	4,167,676	2,091,457	2,004,485	(註5)
Delta Networks, Inc.	DNI Logistic(USA) Corp.	美國	電腦網路及週邊設備之買賣及進出口業務	16,573	16,573	500,000	100.00	42,080	3,334	3,334	(註5)
達創科技股份有限公司	宏道科技股份有限公司	台灣	有線、無線通信機械器材、電子零組件及通信管制射頻器材之製造及買賣	185,000	185,000	30,000,000	100.00	116,555	20,084	11,797	(註6)
乾坤科技股份有限公司	Fairview Assets Ltd.	開曼群島	投資事業	1,111,403	1,111,403	32,580,062	100.00	15,652,025	3,879,379	3,879,379	(註7)
Fairview Assets Ltd.	Grandview Holding Ltd.	開曼群島	投資事業	5,130,633	3,789,408	172,140,000	100.00	14,594,006	3,890,095	3,890,095	(註8)
Grandview Holding Ltd.	Cyntec International Ltd.	馬來西亞	貿易業	149,025	149,025	5,000,000	100.00	8,928,935	4,104,164	4,032,261	(註9及註10)
Grandview Holding Ltd	Cyntec Holding (H.K.) Ltd.	香港	投資事業	4,981,608	3,640,383	167,140,000	100.00	5,660,823	(214,986)	(214,986)	(註9)

(註 1) 為本公司之孫公司或子公司採權益法評價之被投資公司，係透過 Delta International Holding Ltd.認列投資損益。
(註 2) 為本公司之曾孫公司，係透過 Delta Electronics (H.K.) Ltd.認列投資損益。
(註 3) 為本公司之孫公司，係透過 Drake Overseas Financial Investment Ltd.認列投資損益。
(註 4) 為本公司之孫公司，係透過 Delta Networks Holding Ltd.認列投資損益。
(註 5) 為本公司之曾孫公司，係透過 Delta Networks, Inc.認列投資損益。
(註 6) 為本公司之玄孫公司，係透過達創科技股份有限公司認列投資損益。
(註 7) 為本公司之孫公司，係透過乾坤科技股份有限公司認列投資損益。
(註 8) 為本公司之曾孫公司，係透過 Fairview Assets Ltd.認列投資損益。
(註 9) 本公司之玄孫公司，係透過 Grandview Holding Ltd.認列投資損益。
(註 10) 本期認列之投資損益含逆流及側流交易已、未實現損益之認列及銷除。
(註 11) 加權平均綜合持股比例為 20.01%，另本期認列之投資損益含逆流交易已、未實現損益之認列與銷除。

(三)大陸投資資訊

大陸被投資公司名稱	主要營業項目	實收資本額	投資方式	本期期初自台灣匯出累積投資金額	本期匯出或收回投資金額		本期期末自台灣匯出累積投資金額	被投資公司本期損益	本公司直接或間接投資之持股比例	本期認列投資損益(註20)	期末投資帳面金額	截至本期止已匯回投資收益	備註
					匯出	收回							
台達電子(東莞)有限公司	經營變壓器及電源供應器等電子產品之製造及銷售業務	$ 2,915,227	透過第三地區投資設立公司再投資大陸公司	$2,003,820	$ -	$ -	$ 2,003,820	$ 380,827	94.00	$ 350,530	$4,902,257	$ 287,917	(註3及註22)
中達電通股份有限公司	經營不斷電式電源供應器等電子產品之製造及銷售業務	2,797,286	透過第三地區投資設立公司再投資大陸公司	5,477,428	420,251	-	5,897,679	853,816	63.92	548,845	2,345,958	-	(註4及註21)
台達電子電源(東莞)有限公司	經營電源供應器等電子產品之製造及銷售業務	1,254,791	透過第三地區投資設立公司再投資大陸公司	504,301	-	-	504,301	758,081	94.00	633,078	4,721,588	400,459	(註6及註22)
台達電子企業管理(上海)有限公司	產品外觀設計等之技術服務及管理諮詢業務	3,906,204	透過第三地區投資設立公司再投資大陸公司	-	-	-	-	816,638	94.00	770,190	4,706,395	-	(註10及註22)
中達電子(蕪湖)有限公司	經營變壓器及電源供應器等電子產品之製造及銷售業務	3,993,870	透過第三地區投資設立公司再投資大陸公司	168,100	-	-	168,100	205,735	94.00	207,626	4,059,906	-	(註11及註22)
台達電子(郴州)有限公司	經營變壓器及電源供應器等電子產品之製造及銷售業務	1,877,715	透過第三地區投資設立公司再投資大陸公司	-	-	-	-	116,559	94.00	153,849	2,493,966	-	(註13及註22)
中達電子(江蘇)有限公司	經營變壓器等電子產品之製造及銷售業務	1,192,200	透過第三地區投資設立公司再投資大陸公司	616,367	-	-	616,367	850,642	51.70	441,675	3,537,128	-	(註22)
中達電子零組件(吳江)有限公司	經營變壓器等電子產品之製造及銷售業務	2,646,982	透過第三地區投資設立公司再投資大陸公司	616,367	-	-	616,367	448,919	51.70	236,620	2,863,208	-	(註7及註22)
中達光電工業(吳江)有限公司	經營專供配合機器使用之電子控制設備等之生產及銷售業務	864,345	透過第三地區投資設立公司再投資大陸公司	385,230	-	-	385,230	1,042,607	51.70	497,719	2,629,106	52,583	(註8及註22)

大陸被投資公司名稱	主要營業項目	實收資本額	投資方式	本期期初自台灣匯出累積投資金額	本期匯出或收回投資金額		本期期末自台灣匯出累積投資金額	被投資公司本期損益	本公司直接或間接投資之持股比例	本期認列投資損益（註20）	期末投資帳面金額	截至本期止已匯回投資收益	備註
					匯出	收回							
中達視訊(吳江)有限公司	經營彩色影像投射器等之生產及銷售業務	$ 864,345	透過第三地區投資設立公司再投資大陸公司	$ 200,319	$ -	$ -	$ 200,319	$ 257,665	51.70	$ 130,195	$1,172,915	$ -	(註9及註22)
中達電子貿易(吳江)有限公司	電子產品批發及進出口業務，提供安裝及諮詢服務	59,610	透過第三地區投資設立公司再投資大陸公司	11,207	-	-	11,207	267,401	94.00	251,070	471,422	-	(註17及註22)
達而泰(天津)實業有限公司	經營電壓控制器及藍芽模組等電子產品之製造及銷售業務	675,083	透過第三地區投資設立公司再投資大陸公司	925,457	-	-	925,457	100,313	94.00	(66,393)	889,002	-	(註16及註22)
達創科技(東莞)有限公司	其他具有接收器具之無線電傳輸器具、其他無線電廣播接收機之製造及銷售業務	1,043,175	透過第三地區投資設立公司再投資大陸公司	1,332,473	-	-	1,332,473	411,803	100.00	411,803	2,560,038	655,710	(註5及註23)
德又達網絡通訊科技(上海)有限公司	電腦軟體設計業務	59,610	透過第三地區投資設立公司再投資大陸公司	84,480	-	-	84,480	2,329	100.00	2,329	78,862	-	(註12及註23)
福達新創通訊科技(廈門)有限公司	經營其他無線電傳輸器具、其他自動資料處理機單元、接收、轉換及傳輸或再生聲音、圖像或其他資料之機器，包括交換器及路由器、具有特殊程式控制計算機或具有記憶能量之文字處理機業務	20,864	透過第三地區投資設立公司再投資大陸公司	20,864	-	-	20,864	(3,144)	100.00	(3,144)	303	-	(註23)

大陸被投資公司名稱	主要營業項目	實收資本額	投資方式	本期期初自台灣匯出累積投資金額	本期匯出或收回投資金額		本期期末自台灣匯出累積投資金額	被投資公司本期損益	本公司直接或間接投資之持股比例	本期認列投資損益（註20）	期末投資帳面金額	截至本期止已匯回投資收益	備註
					匯出	收回							
華騰電子科技(蘇州)有限公司	研發、生產新型電子元器件，銷售本公司自產產品，從事與本公司生產產品同類商品的批發及進出口業務	$ 1,937,325	透過第三地區投資設立公司再投資大陸公司	$1,831,886	$ -	$ -	$ 1,831,886	($ 212,575)	100.00	($ 212,575)	$1,997,944	$ -	(註14及註24)
吳江華豐電子科技有限公司	研發、生產新型電子元器件(片式元器件、混合集成電路)，銷售自產產品，從事與生產產品同類商品的批發及進出口業務	3,040,110	透過第三地區投資設立公司再投資大陸公司	1,698,885	1,341,225	-	3,040,110	- 1,388	100.00	- 1,388	3,662,794	-	(註24)
進準光學(江蘇)有限公司	經營投影機之物鏡、鏡頭及光學引擎之產銷業務	394,916	透過第三地區投資設立公司再投資大陸公司	380,610	-	-	380,610	20,435	96.38	19,785	447,382	-	(註15及註25)
蕪湖中達科技有限公司	經營變壓器等電子產品之生產及銷售業務	145,282	透過轉投資大陸公司直接再投資大陸公司	-	-	-	-	44,321	94.00	41,662	192,588	-	(註18)
蕪湖市中達能源科技有限公司	節能技術研發、節能設備及能源管理系統開發、諮詢服務及安裝銷售等	9,850	透過轉投資大陸公司直接再投資大陸公司	-	-	-	-	(981)	94.00	(922)	8,742	-	(註18)
郴州台達科技有限公司	經營變壓器及電源供應器等電子產品之生產及銷售業務等	125,582	透過轉投資大陸公司直接再投資大陸公司	-	-	-	-	41,332	94.00	41,164	263,551	-	(註18)
郴州市台達能源科技有限公司	節能技術研發、節能設備及能源管理系統開發、諮詢服務及安裝銷售等	9,850	透過轉投資大陸公司直接再投資大陸公司	-	-	-	-	(295)	94.00	(277)	8,943	-	(註18)

大陸被投資公司名稱	主要營業項目	實收資本額	投資方式	本期期初自台灣匯出累積投資金額	本期匯出或收回投資金額		本期期末自台灣匯出累積投資金額	被投資公司本期損益	本公司直接或間接投資之持股比例	本期認列投資損益	期末投資帳面金額	截至本期止已匯回投資收益	備註
					匯出	收回							
東莞市台達能源科技有限公司	節能技術研發、節能設備及能源管理系統開發、諮詢服務及安裝銷售等	$ 147,744	透過轉投資大陸公司直接再投資大陸公司	$ -	$ -	$ -	$ -	$ 1,584	94.00	$ 1,489	$ 140,917	$ -	(註18)
吳江台達能源科技有限公司	節能技術研發、節能設備及能源管理系統開發、諮詢服務及安裝銷售等	19,699	透過轉投資大陸公司直接再投資大陸公司	-	-	-	-	140	94.00	132	18,586	-	(註18)
上海中達能源科技有限公司	節能技術研發、節能設備及能源管理系統開發、諮詢服務及安裝銷售等	49,248	透過轉投資大陸公司直接再投資大陸公司	-	-	-	-	(2,278)	66.93	(1,524)	31,077	-	(註18)
蘇州爾達醫療設備有限公司	醫療器材製造、批發與銷售等	45,304	直接投資	-	45,304	-	45,304	(9,086)	100.00	(9,086)	37,083	-	-

(註1) 本表之實收資本額係指驗資完成之金額，並依各被投資公司驗資報告幣別，依期末人民幣對美元之匯率 6.0520 及人民幣對新台幣之匯率 4.9248 折算之。

(註2) 本表之本期期初自台灣匯出累積投資金額、本期匯出或收回投資金額、本期期末自台灣匯出累積投資金額及截至本期止已匯回台灣之投資收益，係依期末美元對新台幣之匯率 29.805 折算之。

(註3) 除經投審會核准 US$67,231 仟元之投資額度外，另經投審會核准對「台達電子(東莞)有限公司」盈餘轉增(投)資共計 US$27,081 仟元不列入本公司對大陸投資額度之計算。

(註4) 除經投審會核准 US$197,875 仟元之投資額度外，另經投審會核准對「中達電通股份有限公司」盈餘轉增資共計 US$980 仟元不列入本公司對大陸投資額度之計算。

(註5) 除經投審會核准 US$44,706 仟元之投資額度外，另經投審會核准對「達創科技(東莞)有限公司」盈餘轉增資共計 US$11,312 仟元不列入本公司對大陸投資額度之計算。

(註6) 除經投審會核准 US$16,920 仟元之投資額度外，另經投審會核准對「台達電子電源(東莞)有限公司」盈餘轉增資共計 US$22,654 仟元不列入本公司對大陸投資額度之計算。

(註7) 除經投審會核准 US$20,680 仟元之投資額度外，另經投審會核准對「中達電子零組件(吳江)有限公司」盈餘轉增(投)資共計 US$25,235 仟元不列入本公司對大陸投資額度之計算。

(註8) 除經投審會核准 US$12,925 仟元之投資額度外，另經投審會核准對「中達光電工業(吳江)有限公司」盈餘轉增資共計 US$2,068 仟元不列入本公司對大陸投資額度之計算。

(註9) 除經投審會核准 US$6,721 仟元之投資額度外，另經投審會核准對「中達視訊(吳江)有限公司」盈餘轉投資共計 US$8,272 仟元不列入本公司對大陸投資額度之計算。

(註10) 經投審會核准對「台達電子企業管理(上海)有限公司」盈餘轉投資共計 US$110,401 仟元不列入本公司對大陸投資額度之計算。

(註11) 除經投審會核准 US$5,640 仟元之投資額度外，另經投審會核准對「中達電子(蕪湖)有限公司」以盈餘轉投資共計 US$120,320 仟元不列入本公司對大陸投資

額度之計算。
(註12) 除經投審會核准 US$2,834 仟元之投資額度外，另經投審會核准對「德又達網絡通訊科技(上海)有限公司」盈餘轉投資共計 US$298 仟元不列入本公司對大陸投資額度之計算。
(註13) 經投審會核准對「台達電子(郴州)有限公司」盈餘轉投資共計 US$59,220 仟元不列入本公司對大陸投資額度之計算。
(註14) 除經投審會核准 US$198,462 仟元之投資額度外，另經投審會核准對「華騰電子科技(蘇州)有限公司」盈餘轉增資共計 US$4,000 仟元不列入本公司對大陸投資額度之計算。
(註15) 除經投審會核准 US$7,520 仟元之投資額度外，另經投審會核准合併「進準光學股份有限公司」繼而間接認列對「進準光學(江蘇)有限公司」投資 US$5,250 仟元。
(註16) 除經投審會核准 US$31,050 仟元之投資額度外，另經投審會核准對「達而泰(天津)實業有限公司」盈餘轉投資共計 US$265 仟元不列入本公司對大陸投資額度之計算。

(註17) 除經投審會核准 US$376 仟元之投資額度外，另經投審會核准對「中達電子貿易(吳江)有限公司」盈餘轉投資共計 US$1,504 仟元不列入本公司對大陸投資額度之計算。
(註18) 本公司經投審會核准之大陸地區投資事業之再轉投資公司，依投審會規定，大陸地區投資事業之再轉投資行為無需向投審會申請，故該等投資金額不列入本公司對大陸投資額度之計算。
(註19) 本公司間接投資之「達創科技(吳江)有限公司」已於民國 100 年 6 月清算完畢；清算後已匯回台灣之股本共計 US$18,000 仟元業已於民國 101 年 8 月 28 日經投審會准予備查。本公司原經投審會核准間接投資該公司之投資金額及盈餘轉投資金額分別為 US$17,389 仟元及 US$10,802 仟元。
(註20) 本公司本期之投資損益係按本公司簽證會計師查核之財務報告認列。
(註21) 係分別透過 Delta International Holding Ltd.、Ace Pillar Holding Co.,Ltd.、Drake Investment(H.K.) Ltd.及 Delta Greentech SGP Pte Ltd 共同轉投資。
(註22) 係透過 Delta Electronics (H.K.) Ltd.轉投資。
(註23) 係透過 Delta Networks (H.K.) Ltd.轉投資。
(註24) 係透過 Cyntec Holding (H.K.) Ltd.轉投資。
(註25) 係透過 PreOptix (HongKong) Co., Ltd.轉投資。

公司名稱	本期期末累計自台灣匯出赴大陸地區投資金額	經濟部投審會核准投資金額	依經濟部投審會規定赴大陸地區投資限額
台達電子工業股份有限公司(註2及註3)	$ 11,802,076	$ 12,201,314	$ -
乾坤科技股份有限公司	4,871,996	5,915,171	9,101,686
達爾生技股份有限公司	45,304	119,220	59,852

(註1) 本表之本期期末累計自台灣匯出赴大陸地區投資金額及經濟部投審會核准投資金額係依期末美元對新台幣之匯率 29.805 折算之。
(註2) 本公司於 101.08.03、101.08.28、98.07.17 及 95.01.06 經投審會核准大陸地區投資事業之盈餘分別為 US$22,000 仟元、US$18,000 仟元、US$10,509 仟元及 US$14,351 仟元匯回(匯回日分別為 101.01.12、101.06.26、101.08.14、98.06.24 及 94.12.29)，得扣減本公司赴大陸地區投資累計金額。
(註3) 依據 97.8.29 新修訂「在大陸地區從事投資或技術合作審查原則」規定，因本公司取得經濟部工業局核發符合營運總部營運範圍之證明文件，故無須設算投資限額。
與大陸被投資公司直接或間接經由第三地區所發生之重大交易事項暨其價格、付款條件、未實現損益：
本公司於民國 102 年 1 至 12 月大陸被投資公司直接發生之重大交易事項及間接經由第三地區事業之轉投資公司－Delta Electronics International Ltd.(DEIL-Labuan)、Delta Electronics Int'l (Singapore) Pte. Ltd.(DEIL-SG)、Delta Networks International Ltd.(DNIL-Labuan)及 Cyntec International Ltd.(CIL-Labuan)與大陸被投資公司所發生之進、銷貨及應收、付款項之重大交易事項，請參閱附註十三(一)7 及 8。

十四、營運部門資訊

不適用。

十五、首次採用 IFRSs

本個體財務報告係本公司依 IFRSs 所編製之首份個體財務報告，於編製初始資產負債表時，本公司業已將先前依中華民國一般公認會計原則編製財務報告所報導之金額調整為依 IFRSs 報導之金額。本公司就首次採用 IFRSs 所選擇之豁免、追溯適用之例外及自中華民國一般公認會計原則轉換至 IFRSs 如何影響本集團財務狀況、財務績效及現金流量之調節，說明如下：

(一)所選擇之豁免項目

1.企業合併

本公司對發生於轉換至 IFRSs 日（以下簡稱轉換日）前之企業合併，選擇不追溯適用國際財務報導準則第 3 號「企業合併」規定。此豁免亦適用於本公司過去取得之投資關聯企業。

2.股份基礎給付交易

本公司對於轉換日前因股份基礎給付交易所產生已既得之權益工具及已交割之負債選擇不追溯適用國際財務報導準則第 2 號「股份基礎給付交易」。

3.認定成本

本公司對在轉換日之前已依中華民國一般公認會計原則重估價之不動產、廠房及設備，選擇以該重估價值作為重估價日之認定成本。

4.員工福利

本公司選擇於轉換日將與員工福利計畫有關之全部累計精算損益一次認列於保留盈餘。並選擇以轉換日起各個會計期間推延決定之金額，揭露國際會計準則第 19 號「員工福利」第 120A 段(P)要求之確定福利義務現值、計畫資產公允價值及計畫盈虧、以及經驗調整之資訊。

5.複合金融工具

於轉換日負債組成部分已不再流通在外之複合金融工具，本公司選擇無須區分為單獨之負債及權益組成部分。

6.先前已認列金融工具之指定

本公司於轉換日選擇將部分原帳列「以成本衡量之金融資產」之投資金額計$3,124,643 指定為備供出售金融資產，於轉換日之公允價值為$3,095,788。

(二)本公司其他追溯適用之例外說明如下：

1.會計估計

於民國 101 年 1 月 1 日依 IFRSs 所作之估計，係與該日依中華民國一般公認會計原則所作之估計一致。

2.金融資產及金融負債之除列

國際會計準則第 39 號「金融工具：認列與衡量」之除列規定推延適用於民國 93 年 1 月 1 日以後所發生之交易。

3.避險會計

避險會計僅可推延適用於自轉換日起符合國際會計準則第 39 號「金融工具：認列與衡量」避險會計條件之交易。避險關係不得追溯指定，且避險會計相關之書面文件不得追溯建立。因此，依國際財務報導準則第 1 號之規定，僅有在民國 101 年 1 月 1 日符合避險會計條件之避險關係，始得反映為本公司經營結果之避險。

(三)自中華民國一般公認會計原則轉換至 IFRSs 之調節

國際財務報導準則第 1 號規定，企業須對比較期間之權益、綜合損益及現金流量進行調節。本公司之首次採用對總營業、投資或籌資現金流量並無重大影響。各期間之權益及綜合損益，依先前之中華民國一般公認會計原則轉換至 IFRSs 之調節，列示於下列各表：

1.民國 101 年 1 月 1 日權益之調節

流動資產	中華民國一般公認會計原則	轉換影響數	IFRSs	說明
現金及約當現金	$ 8,437,582	$ -	$ 8,437,582	
備供出售金融資產-流動	524,013	54,844	578,857	(1)
以成本衡量之金融資產-流動	37,092	(37,092)	-	(1)
應收票據	121,034	-	121,034	
應收帳款(含關係人)	5,187,189	-	5,187,189	
其他應收款(含關係人)	575,511	-	575,511	
存貨	937,228	-	937,228	
預付款項	60,915	-	60,915	
其他流動資產	702,058	(56,655)	645,403	(2)
流動資產合計	16,582,622	(38,903)	16,543,719	
非流動資產				
透過損益按公允價值衡量之金融資產-非流動	1,580,000	983,142	2,563,142	(3)
備供出售金融資產-非流動	22,198	3,040,944	3,063,142	(1)
以成本衡量之金融資產-非流動	3,299,410	(3,087,551)	211,859	(1)
採用權益法之投資	90,836,694	597,815	91,434,509	(2)(6)(8)(9)(10)(11)
不動產、廠房及設備	6,333,083	560,380	6,893,463	(4)(5)(7)
無形資產	31,402	95,717	127,119	(6)(7)
遞延所得稅資產	-	698,350	698,350	(2)
其他非流動資產	1,103,158	(664,329)	438,829	(5)(6)(7)
非流動資產合計	103,205,945	2,224,468	105,430,413	
資產總計	$ 119,788,567	$ 2,185,565	$ 121,974,132	

流動負債	中華民國一般公認會計原則	轉換影響數	IFRSs	說明
應付帳款(含關係人)	$ 6,807,477	$ -	$ 6,807,477	
其他應付款(含關係人)	4,863,320	258,692	5,122,012	(8)
當期所得稅負債	892,266	-	892,266	
其他流動負債	1,396,420	-	1,396,420	
流動負債合計	13,959,483	258,692	14,218,175	
非流動負債				
長期借款	22,272,000	-	22,272,000	
遞延所得稅負債	4,240,595	598,279	4,838,874	(2)(4)
其他非流動負債	1,495,711	965,820	2,461,531	(2)(4)(6)
非流動負債合計	28,008,306	1,564,099	29,572,405	
負債總計	41,967,789	1,822,791	43,790,580	
股本				
普通股	24,033,974	-	24,033,974	
資本公積	26,509,455	(2,684,671)	23,824,784	(9)(10)(11)
保留盈餘				
法定盈餘公積	11,064,579	-	11,064,579	
特別盈餘公積	4,796,006	527,556	5,323,562	(4)
未分配盈餘	13,045,300	2,782,430	15,827,730	(2)(3)(4)(6)(8)(9)(10)(11)(12)
其他權益	(1,628,536)	(262,541)	(1,891,077)	(1)(4)(6)(12)
權益總計	77,820,778	362,774	78,183,552	
負債及權益總計	$ 119,788,567	$ 2,185,565	$ 121,974,132	

2.民國 101 年 12 月 31 日權益之調節

流動資產	中華民國一般公認會計原則	轉換影響數	IFRSs	說明
現金及約當現金	$ 5,045,761	$ -	$ 5,045,761	
透過損益按公允價值衡量之金融資產-流動	720,000	(5,270)	714,730	(3)
備供出售金融資產-流動	555,522	-	555,522	
應收票據	88,759	-	88,759	
應收帳款(含關係人)	6,575,582	-	6,575,582	
其他應收款(含關係人)	637,750	-	637,750	
存貨	756,526	-	756,526	
預付款項	57,400	-	57,400	
待處分長期股權投資	2,378,066	(816,709)	1,561,357	
其他流動資產	286,427	(38,144)	248,283	(2)
流動資產合計	17,101,793	(860,123)	16,241,670	
非流動資產				
備供出售金融資產-非流動	2,143,517	290,941	2,434,458	(1)(12)
以成本衡量之金融資產-非流動	575,292	(364,307)	210,985	(1)
採用權益法之投資	89,188,433	763,214	89,951,647	(2)(6)(8)(9)(10)(11)
不動產、廠房及設備	7,415,565	1,837,710	9,253,275	(4)(5)(7)
無形資產	437,067	167,739	604,806	(6)(7)
遞延所得稅資產	-	571,052	571,052	(2)
其他非流動資產	2,240,800	(2,009,565)	231,235	(5)(6)(7)
非流動資產合計	102,000,674	1,256,784	103,257,458	
資產總計	$ 119,102,467	$ 396,661	$ 119,499,128	

流動負債	中華民國一般公認會計原則	轉換影響數	IFRSs	說明
避險之衍生金融負債-流動	$ 1,485	$ -	$ 1,485	
應付帳款(含關係人)	7,100,514	-	7,100,514	
其他應付款(含關係人)	4,953,258	312,122	5,265,380	(8)
當期所得稅負債	952,207	-	952,207	
其他流動負債	850,187	-	850,187	
流動負債合計	13,857,651	312,122	14,169,773	
非流動負債				
長期借款	16,315,000	-	16,315,000	
遞延所得稅負債	3,615,969	519,363	4,135,332	(2)(4)
其他非流動負債	1,647,806	869,595	2,517,401	(2)(4)(6)
非流動負債合計	21,578,775	1,388,958	22,967,733	
負債總計	35,436,426	1,701,080	37,137,506	
股本				
普通股	24,211,780	-	24,211,780	
資本公積	26,403,107	(1,628,556)	24,774,551	(9)(10)(11)
保留盈餘				
法定盈餘公積	12,163,682	-	12,163,682	
特別盈餘公積	1,628,536	527,556	2,156,092	(4)
未分配盈餘	22,805,885	1,002,810	23,808,695	(2)(3)(4)(6)(8)(9)(10)(11)(12)
其他權益	(3,546,949)	(1,206,229)	(4,753,178)	(1)(4)(6)(12)
權益總計	83,666,041	(1,304,419)	82,361,622	
負債及權益總計	$ 119,102,467	$ 396,661	$ 119,499,128	

3.民國 101 年 1 月 1 日至 12 月 31 日綜合損益之調節

	中華民國一般公認會計原則	轉換影響數	IFRSs	說明
營業收入	$ 36,287,556	$ -	$ 36,287,556	
營業成本	(32,395,745)	1,110	(32,394,635)	(6)(8)
已實現銷貨利益	578	-	578	
營業毛利	3,892,389	1,110	3,893,499	
營業費用				
推銷費用	(327,779)	(898)	(328,677)	(6)(8)
管理費用	(1,580,020)	8,458	(1,571,562)	(6)(8)(10)
研發費用	(154,360)	(1,111)	(155,471)	(6)(8)
營業費用合計	(2,062,159)	6,449	(2,055,710)	
營業利益	1,830,230	7,559	1,837,789	
營業外收入及支出				
其他收入	509,609	117,872	627,481	(12)
其他利益及損失	1,422,070	(902,703)	519,367	(3)(11)
財務成本	(134,901)	-	(134,901)	
採用權益法認列之子公司、關聯企業及合資損益之份額	14,468,324	274,200	14,742,524	(2)(6)(8)
稅前淨利	18,095,332	(503,072)	17,592,260	
所得稅費用	(928,584)	(14,775)	(943,359)	(2)
繼續營業單位本期淨利	17,166,748	(517,847)	16,648,901	
停業單位損失	(1,057,206)	(808,311)	(1,865,517)	(6)(8)(10)
本期淨利	16,109,542	(1,326,158)	14,783,384	
其他綜合損益				
國外營運機構財務報表換算之兌換差額	(2,934,996)	(1,791)	(2,936,787)	
備供出售金融資產未實現評價利益(損失)	31,866	(156,581)	(124,715)	(1)(12)
現金流量避險	(1,485)	-	(1,485)	
採用權益法認列之子公司、關聯企業及合資之其他綜合損益份額	(195,396)	(987)	(196,383)	
與其他綜合損益組成部分相關之所得稅	376,438	213	376,651	(2)
本期其他綜合損益	(2,723,573)	(159,146)	(2,882,719)	
本期綜合損益總額	$ 13,385,969	($ 1,485,304)	$ 11,900,665	

調節原因說明如下：

(1)本公司所持有之部分未上市櫃及興櫃股票依民國100年7月7日修正前「證券發行人財務報告編製準則」規定，係以成本衡量並帳列「以成本衡量之金融資產」。惟依國際會計準則第39號「金融工具：認列與衡量」規定，權益工具無活絡市場但其公允價值能可靠衡量時（意即該權益工具之合理公允價值估計數區間之變異性並非重大，或於區間內各種估計數之機率能合理評估，並用以估計公允價值），應以公允價值衡量，本公司因此於轉換日將部分「以成本衡量之金融資產」指定為備供出售金融資產，並按該日公允價值與原帳面金額之差異調減其他權益，續後公允價值之變動則認列為其他綜合損益。

(2)A.依中華民國一般公認會計原則規定，遞延所得稅資產或負債係依其相關負債或資產之分類，而劃分為流動或非流動項目，對於遞延所得稅負債或資產未能歸屬至財務報告所列之資產或負債者，則按預期該遞延所得稅負債或資產清償或實現之期間長短劃分為流動或非流動項目。惟依國際會計準則第1號「財務報表之表達」規定，企業不得將遞延所得稅資產或負債分類為流動資產或負債。

B.本公司計算採用IFRSs與中華民國一般公認會計原則產生差異影響遞延所得稅影響數。

C.遞延所得稅資產及負債不符合國際會計準則第12號「所得稅」之互抵條件，故不得互抵，因此本公司於轉換日重分類遞延所得稅資產及負債。

D.中華民國一般公認會計原則對於母子公司間交易產生之未實現損益相關之遞延所得稅資產或負債應適用之稅率應採買方稅率或賣方稅率並無明文規定，本公司係採賣方稅率計算之。惟依國際會計準則第12號「所得稅」規定，於個體財務報表中，暫時性差異係藉由比較個體財務報表中資產及負債之帳面金額與適當之課稅基礎所決定，本公司之課稅基礎係參照集團內各個體之所得稅申報書所決定，故於個體報表中，於考量遞延所得稅資產或負債應適用之稅率時，應採用買方稅率計算之。

E.本公司辦理資產重估之土地依法計提之土地增值稅準備，依中華民國一般公認會計原則係表達於「各項準備—土地增值稅準備」；土地增值稅係屬所得稅範圍，依國際會計準則第12號「所得稅」規定應表達於「遞延所得稅負債」。

(3)本公司持有之部分私募可轉換公司債投資，係為民國 99 年 10 月 8 日財團法人中華民國會計研究發展基金會(99)基秘字第 256 號函「私募轉換公司債會計處理疑義」發布前所取得，因屬混合商品，且嵌入式衍生性金融商品之公平價值無法可靠衡量，故將整體指定為公平價值變動列入損益之金融資產，後續評價係採成本衡量，若有減損之客觀證據，則認列減損損失。惟依國際會計準則第 39 號「金融工具：認列與衡量」規定，金融工具無活絡市場時，企業應採用評價技術建立公允價值，故本公司採二元樹可轉債評價模型估計其公允價值，因此於轉換日調增透過損益按公允價值衡量金融資產-非流動及未分配盈餘。但如附註六(二)2.所述順達私募可轉換公司債已於民國 101 年間轉換為私募普通股並認列為處分投資收益，由於期初評價方式存有差異，故本公司於民國 101 年度調減處分投資利益(表列其他利益及損失)。

(4)依中華民國一般公認會計原則規定，固定資產係以取得成本為入帳基礎，惟可依法令規定辦理重估價。惟依國際會計準則第 16 號「不動產、廠房及設備」規定，後續衡量採用成本模式者無重估價之適用；故本公司依照國際財務報導準則第 1 號「首次採用國際財務報導準則」相關規定，將原依法進行土地重估增值轉列為土地認定成本，並分別將相關未實現重估增值及土地增值稅準備轉列至未分配盈餘及遞延所得稅負債；後續並依金管會 101 年 4 月 6 日金管證發字第 1010012865 號函規定，將未實現重估增值因選擇適用國際財務報導準則第 1 號豁免項目而轉入未分配盈餘後提列相同數額之特別盈餘公積。

(5)本公司及因購置固定資產而預付之款項，依我國證券發行人財務報告編製準則係表達於「固定資產」。惟依國際財務報導準則規定，依其交易性質應表達於「其他非流動資產」。

(6)A.退休金精算採用之折現率，係依我國財務會計準則公報第 18 號第 23 段規定應參酌之因素訂定。惟依國際會計準則第 19 號「員工福利」規定，折現率之採用係參考報導期間結束日幣別及期間與退休金計畫一致之高品質公司債之市場殖利率決定；在此類債券無深度市場之國家，應使用政府公債（於報導期間結束日)之市場殖利率。

B.依本公司會計政策規定，未認列過渡性淨給付義務係按預期可獲得退休金給付在職員工之平均剩餘服務年限，採直線法攤銷。惟本公司係屬首次適用國際財務報導準則，不適用國際會計準則第

19號「員工福利」之過渡性規定，故無未認列過渡性負債。

C.依中華民國一般公認會計原則規定，資產負債表日累積給付義務超過退休基金資產公平價值部分為應認列退休金負債之下限。惟國際會計準則第19號「員工福利」並無此下限之規定。

D.中華民國一般公認會計原則並無認列退休金以外之長期員工福利之規定。惟依國際會計準則第19號「員工福利」規定，退休金以外之長期員工福利費用應於服務期間認列。部分大陸子公司之自辦公積金辦法係符合上述規定，本公司於轉換日依國際會計準則規定採用精算結果調增採用權益法之投資、調增未分配盈餘，續後並按精算結果衡量並認列為當期損益。

(7)本公司配合「金融監督管理委員會認同之國際財務報導準則」和「證券發行人財務報表編製準則」表達方式，將遞延費用、出租資產及閒置資產之相關科目予以適當重新分類。

(8)中華民國一般公認會計原則對於累積帶薪年休假之認列並無明文規定，本公司係於實際支付時認列相關費用。惟依國際會計準則第19號「員工福利」規定，應於報導期間結束日估列已累積未使用之累積帶薪年休假費用。

(9)被投資公司增發新股時，若各股東非按比例認購或取得，致使投資比例發生變動但未喪失重大影響力及控制力時，依中華民國一般公認會計原則規定，投資公司所投資之股權淨值之增減數應調整資本公積及長期股權投資。惟依照國際財務報導準則第1號「首次採用國際財務報導準則」相關規定，母公司對子公司權益之變動而未導致其喪失控制之會計處理，係採推延適用，故本公司於IFRSs開帳日將資本公積-長期投資轉列未分配盈餘。

(10)部分未上市櫃子公司發行員工認股權證其給與日在民國97年1月1日(含)以後且於民國99年1月1日前者，依民國96年12月12日金管六字0960065898號令規定採用內含價值法認列費用。惟依國際財務報導準則第2號「股份基礎給付」規定，上述股份基礎給付協議應於衡量日以權益工具之公允價值，於既得期間認列為費用。

(11)母公司取得控制權後股權改變但未導致喪失控制時，依中華民國一般公認會計原則規定，股權比例增加適用購買法，股權比例減少則視同出售並認列損益。依國際會計準則第27號「個體及單獨財務報表」規定，此種情況之股權比例增減應作為權益交易處理，不影響損益也不額外認列商譽，另由於本公司已於IFRSs開帳日

將資本公積-長期投資全數轉列未分配盈餘，民國 101 年度於 IFRSs 開帳時並無「資本公積—取得或處分子公司股權價格與帳面價值差額」帳列餘額，故予以調減保留盈餘及調減處分投資損失(表列其他利益及損失)，並調增資本公積。

(12)中華民國一般公認會計原則規定屬以公平價值衡量且公平價值變動認列為損益之金融資產以外之權益證券投資，當於投資或轉換當年度收到之現金股利應列為投資成本之收回，而國際財務報導準則並未有清算股利之相關規定，故予以調增股利收入(表列其他收入)並調增備供出售金融資產取得成本。

4.民國 101 年度現金流量表之重大調整

(1)自中華民國一般公認會計原則轉換至 IFRSs，對所報導之本公司產生之現金流量並無影響。

(2)中華民國一般公認會計原則與 IFRSs 表達間之調節項目，對所產生之現金流量無淨影響。

▶三、最近年度財務報告之審計委員會審查報告

審計委員會查核報告書

本公司一〇二年度營業報告書、財務報表、合併財務報表及盈餘分派議案等，經本審計委員會依法查核完竣，認為尚無不合，爰依證券交易法第十四條之四及公司法第二百一十九條之規定報告如上。

此致

台達電子工業股份有限公司一〇三年股東常會

台達電子工業股份有限公司審計委員會

獨立董事：陳永清

獨立董事：彭宗平

獨立董事：趙台生

中　華　民　國　一　〇　三　年　三　月　十　一　日

▶四、最近五年度簡明資產負債表及綜合損益表

(一) 合併簡明資產負債表-國際財務報導準則

單位：新台幣仟元

年度 / 項目		最近五年度財務資料(註1)					當年度截至103年3月31日財務資料(註2)
		98年	99年	100年	101年	102年	
流動資產		不適用	不適用	不適用	$120,484,902	$126,503,101	123,734,508
不動產、廠房及設備(註3)					35,278,446	37,194,762	36,232,740
無形資產					10,937,813	10,857,876	10,796,091
其他資產(註3)					16,141,275	22,773,075	22,243,446
資產總額					182,842,436	197,328,814	193,006,785
流動負債	分配前				58,956,799	59,367,812	62,531,229
	分配後				71,800,021	(註4)	(註4)
非流動負債					25,557,659	30,075,372	17,386,341
負債總額	分配前				84,514,458	89,443,184	79,917,570
	分配後				97,357,680	(註4)	(註4)
歸屬於母公司業主之權益					82,361,622	93,647,592	98,469,378
股　　本					24,211,780	24,375,433	24,375,433
資本公積					24,774,551	25,790,922	25,790,713
保留盈餘	分配前				38,128,469	43,061,469	47,630,287
	分配後				25,285,247	(註4)	(註4)
其他權益					(4,753,178)	419,768	672,945
庫藏股票(註5)					-	-	-
非控制權益					15,966,356	14,238,038	14,619,837
權益總額	分配前				98,327,978	107,885,630	113,089,215
	分配後				85,484,756	(註4)	(註4)

註1：98~100年度之財務資料請詳(五)合併簡明資產負債表-我國財務會計準則，101及102年度之財務資料均經會計師查核簽證。

註2：本公司截至年報刊印日103年4月29日之前一季止經會計師核閱之合併財務資料為103年3月31日之財務資料。

註3：各年度均未曾辦理資產重估價。

註4：102年度盈餘分配案尚未經股東會決議，故未列示分配後之金額。

註5：本公司無此情事。

(二) 合併簡明綜合損益表-國際財務報導準則

單位：除每股盈餘為新台幣元外，其餘項目為新台幣仟元

年度 / 項目	最近五年度財務資料(註1)					當年度截至103年3月31日財務資料(註2)
	98 年	99 年	100年	101年	102年	
營業收入	不適用	不適用	不適用	$171,759,924	$177,053,122	43,035,596
營業毛利				42,098,236	45,019,930	11,437,384
營業利益				17,303,952	19,508,382	5,105,078
營業外收入及支出				4,483,666	2,988,172	806,048
稅前淨利				21,787,618	22,496,554	5,911,126
繼續營業單位本期淨利				18,629,219	18,914,768	4,924,335
停業單位利益(損失)(註3)				(2,744,333)	119,628	-
本期淨利				15,884,886	19,034,396	4,924,335
本期其他綜合(損)益（稅後淨額）				(3,071,712)	5,848,924	(45,459)
本期綜合利益總額				12,813,174	24,883,320	4,878,876
淨利歸屬於母公司業主				14,783,384	17,776,202	4,568,818
淨利歸屬於非控制權益				1,101,502	1,258,194	355,517
綜合損益總額歸屬於母公司業主				11,900,665	23,004,286	4,822,004
綜合損益總額歸屬於非控制權益				912,509	1,879,034	56,872
每股盈餘				6.13	7.32	1.87

註1：98~100年度之財務資料請詳(六)合併簡明損益表-我國財務會計準則，101及102年度之財務資料均經會計師查核簽證。

註2：本公司截至年報刊印日103年4月29日之前一季止經會計師核閱之合併財務資料為103年3月31日之財務資料。

註3：停業單位損益係以減除所得稅後之淨額列示。

(三) 個體簡明資產負債表-國際財務報導準則

單位：新台幣仟元

項目 \ 年度		最近五年度財務資料(註1)					當年度截至103年3月31日財務資料(註2)
		98年	99年	100年	101年	102年	
流動資產		不適用	不適用	不適用	16,241,670	17,179,923	不適用
不動產、廠房及設備(註3)					9,253,275	9,568,372	
無形資產					604,806	634,017	
其他資產(註3)					93,399,377	109,765,150	
資產總額					119,499,128	137,147,462	
流動負債	分配前				14,169,773	17,141,638	
	分配後				27,012,995	(註4)	
非流動負債					22,967,733	26,358,232	
負債總額	分配前				37,137,506	43,499,870	
	分配後				49,980,728	(註4)	
歸屬於母公司業主之權益					-	-	
股　　本					24,211,780	24,375,433	
資本公積					24,774,551	25,790,922	
保留盈餘	分配前				38,128,469	43,061,469	
	分配後				25,285,247	(註4)	
其他權益					(4,753,178)	419,768	
庫藏股票(註5)					-	-	
非控制權益					-	-	
權益總額	分配前				82,361,622	93,647,592	
	分配後				69,518,400	(註4)	

註1：98-100年度財務資料請詳(七)個體簡明資產負債表-我國財務會計準則，101-102年度之財務資料均經會計師查核簽證。

註2：本公司截至年報刊印日103年4月29日之前一季止經會計師核閱之合併財務資料，請詳(一)合併簡明資產負債表-國際財務會計準則。

註3：各年度均未曾辦理資產重估價。

註4：102年度盈餘分配案尚未經股東會決議，故未列示分配後之金額。

註5：本公司無此情形。

（四）個體簡明綜合損益表-國際財務報導準則

單位：除每股盈餘為新台幣元外，其餘項目為新台幣仟元

年度 項目	最近五年度財務資料（註1）					當年度截至103年3月31日財務資料（註2）
	98 年	99 年	100年	101年	102年	
營業收入	不適用	不適用	不適用	36,287,556	37,206,319	不適用
營業毛利				3,893,499	4,154,710	
營業利益				1,837,789	1,875,559	
營業外收入及支出				15,754,471	16,629,017	
稅前淨利				17,592,260	18,504,576	
繼續營業單位本期淨利				16,648,901	17,244,431	
停業單位利益(損失)(註3)				(1,865,517)	531,771	
本期淨利				14,783,384	17,776,202	
本期其他綜合(損)益（稅後淨額）				(2,882,719)	5,228,084	
本期綜合利益總額				11,900,665	23,004,286	
淨利歸屬於母公司業主				-	-	
淨利歸屬於非控制權益				-	-	
綜合損益總額歸屬於母公司業主				-	-	
綜合損益總額歸屬於非控制權益				-	-	
每股盈餘				6.13	7.32	

註1：98-100年度財務資料請詳(八)個體簡明損益表-我國財務會計準則，101-102年度之財務資料均經會計師查核簽證。

註2：本公司截至年報刊印日103年4月29日之前一季止經會計師核閱之合併財務資料，請詳(二)合併簡明綜合損益表-國際財務會計準則。

註3：停業單位損益係以減除所得稅後之淨額列示。

(五) 合併簡明資產負債表-我國財務會計準則

單位：新台幣仟元

年度 / 項目		最近五年度財務資料(註1)				
		98年	99年	100年	101年	102年
流動資產		$99,203,253	$113,242,766	$130,007,582	$121,889,748	不適用
基金及投資		11,753,790	10,645,811	12,129,644	10,765,590	
固定資產(註2)		20,267,981	26,900,817	36,917,785	34,908,430	
無形資產		1,084,286	9,029,563	12,096,932	11,733,212	
其他資產(註2)		1,603,757	1,919,517	2,042,036	2,591,617	
資產總額		133,913,067	161,738,474	193,193,979	181,888,597	
流動負債	分配前	48,299,281	58,234,948	68,752,809	58,695,202	
	分配後	58,312,066	70,715,013	77,170,168	71,538,424	
長期負債		2,973,971	9,540,184	24,862,247	16,491,517	
其他負債(註3)		6,794,863	6,571,349	7,093,254	7,298,052	
負債總額	分配前	58,068,115	74,346,481	100,708,310	82,484,771	
	分配後	68,080,900	86,826,546	109,125,669	95,327,993	
股　本		22,573,091	23,947,984	24,033,974	24,211,780	
資本公積		15,072,365	26,284,595	26,509,455	26,403,107	
保留盈餘	分配前	24,653,436	30,394,888	28,905,885	36,598,103	
	分配後	14,640,651	17,914,823	20,488,526	23,754,881	
金融商品未實現損益		626,148	746,818	(176,551)	(281,431)	
累積換算調整數		108,570	(5,862,383)	(1,716,140)	(4,287,240)	
未認列為退休金成本之淨損失		(139,691)	(112,627)	(263,401)	(284,342)	
股東權益總額	分配前	75,844,952	87,391,993	92,485,669	99,403,826	
	分配後	65,832,167	74,911,928	84,068,310	86,560,604	

註1：102年度之財務資料請詳(一)合併簡明資產負債表-國際財務會計準則，98~101年度之財務資料均經會計師查核簽證。

註2：各年度均未曾辦理資產重估價。

註3：含各項準備。

(六) 合併簡明損益表-我國財務會計準則

單位：除每股盈餘為新台幣元外，其餘項目為新台幣仟元

年度 / 項目	最近五年度財務資料(註1)				
	98 年	99 年	100年	101年	102年
營業收入	$124,120,102	$171,302,453	$162,474,339	$171,759,924	不適用
營業毛利	26,765,191	36,603,556	34,616,476	42,160,153	
營業利益	12,360,800	17,269,117	13,161,661	17,351,989	
營業外收入及利益	3,674,668	3,979,758	4,932,337	6,057,920	
營業外費用及損失	804,045	1,102,885	672,666	903,572	
繼續營業部門稅前淨利	15,231,423	20,145,990	17,421,332	22,506,337	
繼續營業部門淨利	14,392,216	17,874,762	14,299,976	19,157,299	
停業部門利益(損失)(註2)	(1,324,181)	7,763	(2,540,948)	(1,939,811)	
非常利益(註2)	-	-	205,629	-	
會計原則變動之累積影響數(註3)	-	-	-	-	
本期淨利	13,068,035	17,882,525	11,964,657	17,217,488	
每股盈餘	5.20	6.69	4.58	6.68	

註1：102年度之財務資料請詳(二)合併簡明綜合損益表-國際財務會計準則，98~101年度之財務資料均經會計師查核簽證。

註2：停業部門損益及非常利益係以減除所得稅後之淨額列示。

註3：本公司無此情事。

(七) 個體簡明資產負債表-我國財務會計準則

單位：新台幣仟元

年度 / 項目		最近五年度財務資料(註1)				
		98年	99年	100年	101年	102年
流動資產		$9,768,309	$9,478,619	$16,582,622	$17,101,793	不適用
基金及投資		76,678,786	88,773,032	95,851,002	92,022,676	
固定資產(註2)		3,873,808	4,612,953	6,333,083	7,415,565	
無形資產		60,018	42,793	31,402	437,067	
其他資產(註2)		719,604	838,202	990,458	2,125,366	
資產總額		91,100,525	103,745,599	119,788,567	119,102,467	
流動負債	分配前	19,108,654	13,804,424	13,959,483	13,857,651	
	分配後	29,121,439	26,284,489	22,376,842	26,700,873	
長期負債		2,410,000	8,219,000	22,272,000	16,315,000	
其他負債(註3)		6,280,782	5,890,713	5,736,306	5,263,775	
負債總額	分配前	27,799,436	27,914,137	41,967,789	35,436,426	
	分配後	37,812,221	40,394,202	50,385,148	48,279,648	
股　本		22,573,091	23,947,984	24,033,974	24,211,780	
資本公積		15,072,365	26,284,595	26,509,455	26,403,107	
保留盈餘	分配前	24,653,436	30,394,888	28,905,885	36,598,103	
	分配後	14,640,651	17,914,823	20,488,526	23,754,881	
金融商品未實現損益		626,148	746,818	(176,551)	(281,431)	
累積換算調整數		108,570	(5,862,383)	(1,716,140)	(4,287,240)	
未認列為退休金成本之淨損失		(139,691)	(112,627)	(263,401)	(284,342)	
股東權益總額	分配前	63,301,089	75,831,462	77,820,778	83,666,041	
	分配後	53,288,304	63,351,397	69,403,419	70,822,819	

註1：102年度之財務資料請詳(三)個體簡明資產負債表-國際財務會計準則，98-101年度之財務資料均經會計師查核簽證。

註2：各年度均未曾辦理資產重估價。

註3：含各項準備。

(八) 個體簡明損益表-我國財務會計準則

單位：除每股盈餘為新台幣元外，其餘項目為新台幣仟元

項目 \ 年度	最近五年度財務資料(註1)				
	98年	99年	100年	101年	102年
營業收入	$29,457,112	$34,051,646	$32,701,482	$36,287,556	不適用
營業毛利	3,889,017	3,861,924	3,694,110	3,892,389	
營業利益	1,752,616	1,727,867	1,737,552	1,830,230	
營業外收入及利益	10,450,412	14,722,597	11,426,564	16,432,089	
營業外費用及損失	61,362	88,112	87,943	166,987	
繼續營業部門稅前損益	12,141,666	16,362,352	13,076,173	18,095,332	
繼續營業部門損益	12,140,928	15,773,037	12,491,251	17,166,748	
停業部門利益(損失)(註2)	(483,453)	(18,830)	(1,500,220)	(1,057,206)	
非常損益(註3)	-	-	-	-	
會計原則變動之累積影響數(註3)	-	-	-	-	
本期損益	11,657,475	15,754,207	10,991,031	16,109,542	
每股盈餘	5.20	6.69	4.58	6.68	

註1：102年度之財務資料請詳(四)個體簡明綜合損益表-國際財務會計準則，98-101年度之財務資料均經會計師查核簽證。

註2：停業部門損益係以減除所得稅後之淨額列示。

註3：本公司無此情形。

(九) 最近五年度簽證會計師姓名及其查核意見

項目 \ 年度	最近五年度簽證會計師姓名及其查核意見				
	98年	99年(註)	100年(註)	101年	102年
會計師姓名	葉冠妏	曾惠瑾	曾惠瑾	葉冠妏	葉冠妏
	蔡金拋	蔡金拋	葉冠妏	曾惠瑾	曾惠瑾
查核意見	修正式 無保留意見	修正式 無保留意見	修正式 無保留意見	修正式 無保留意見	修正式 無保留意見

註：本公司民國99及100年度會計師異動原因主要為配合會計師事務所內部組織調整所致。

▶五、最近五年度財務分析

(一) 合併財務分析-國際財務報導準則

分析項目（註3）	年　度（註1）	最近五年度財務分析					最近二年度各項財務比率變動達20%說明	當年度截至103年3月31日（註2）
		98年	99年	100年	101年	102年		
財務結構 (%)	負債占資產比率	不適用	不適用	不適用	46.22	45.33	不適用	41.41
	長期資金占不動產、廠房及設備比率				305.91	332.64	不適用	319.75
償債能力 (%)	流動比率				204.36	213.08	不適用	197.88
	速動比率				173.42	175.97	不適用	161.80
	利息保障倍數				49.53	111.81	說明一	159.09
經營能力	應收款項週轉率（次）				4.57	4.31	不適用	4.05
	平均收現日數				79.87	84.68	不適用	90.11
	存貨週轉率（次）				6.97	7.36	不適用	6.52
	應付款項週轉率（次）				4.51	4.41	不適用	4.10
	平均銷貨日數				52.37	49.59	不適用	55.98
	不動產、廠房及設備週轉率（次）				4.91	4.89	不適用	4.69
	總資產週轉率（次）				0.91	0.93	不適用	0.88
獲利能力	資產報酬率（%）				7.98	9.44	不適用	9.43
	權益報酬率（%）				18.42	20.20	不適用	19.03
	稅前純益占實收資本額比率(%)(註7)				78.65	92.84	不適用	97.00
	純益率（%）				8.61	10.04	不適用	10.62
	每股盈餘（元）				6.13	7.32	不適用	1.87
現金流量	現金流量比率（%）				39.01	42.82	不適用	42.53
	現金流量允當比率（%）				91.78	96.40	不適用	98.61
	現金再投資比率（%）				9.99	7.68	說明二	7.95
槓桿度	營運槓桿度				2.41	2.28	不適用	2.19
	財務槓桿度				1.02	1.01	不適用	1.01

最近二年度各項財務比率變動達20%說明：

說明一：利息保障倍數上升主要係因本期淨利增加及利息費用減少所致。

說明二：現金再投資比率下降主要係因本期發放之現金股利增加所致。

註1：98-100年度財務分析請詳(三)合併財務分析-我國財務會計準則，101-102年度之財務分析均經會計師查核簽證。

註2：本公司截至年報刊印日103年4月29日之前一季止經會計師核閱之財務分析為103年3月31日之財務資料，併入分析。

註3：分析項目之計算公式請詳以下1-6說明。

1.財務結構

(1)負債占資產比率＝負債總額／資產總額。

(2)長期資金占不動產、廠房及設備比率＝（權益總額＋非流動負債）／不動產、廠房及設備淨額。

2.償債能力

(1)流動比率＝流動資產／流動負債。

(2)速動比率＝（流動資產－存貨－預付費用）／流動負債。

(3)利息保障倍數＝所得稅及利息費用前純益／本期利息支出。

3.經營能力

(1)應收款項(包括應收帳款與因營業而產生之應收票據)週轉率＝銷貨淨額／各期平均應收款項(包括應收帳款與因營業而產生之應收票據)餘額。

(2)平均收現日數＝365／應收款項週轉率。

(3)存貨週轉率＝銷貨成本／平均存貨額。

(4)應付款項(包括應付帳款與因營業而產生之應付票據)週轉率＝銷貨成本／各期平均應付款項(包括應付帳款與因營業而產生之應付票據)餘額。

(5)平均銷貨日數 = 365 / 存貨週轉率。

(6)不動產、廠房及設備週轉率 = 銷貨淨額 / 平均不動產、廠房及設備淨額。

(7)總資產週轉率 = 銷貨淨額 / 平均資產總額。

4.獲利能力

(1)資產報酬率 =〔稅後損益 + 利息費用×（１ - 稅率）〕/ 平均資產總額。

(2)權益報酬率 = 稅後損益 / 平均權益總額。

(3)純益率 = 稅後損益 / 銷貨淨額。

(4)每股盈餘 =（歸屬於母公司業主之損益 - 特別股股利）/ 加權平均已發行股數。（註4）

5.現金流量

(1)現金流量比率 = 營業活動淨現金流量 / 流動負債。

(2)淨現金流量允當比率 = 最近五年度營業活動淨現金流量 / 最近五年度(資本支出 + 存貨增加額 + 現金股利)。

(3)現金再投資比率 = (營業活動淨現金流量 - 現金股利) / (不動產、廠房及設備毛額 + 長期投資 + 其他非流動資產 + 營運資金)。(註5)

6.槓桿度

(1)營運槓桿度 = (營業收入淨額 - 變動營業成本及費用) / 營業利益。(註6)

(2)財務槓桿度 = 營業利益 / (營業利益 - 利息費用)。

註4：上開每股盈餘之計算公式，在衡量時應特別注意下列事項：

1.以加權平均普通股股數為準，而非以年底已發行股數為基礎。

2.凡有現金增資或庫藏股交易者，應考慮其流通期間，計算加權平均股數。

3.凡有盈餘轉增資或資本公積轉增資者，在計算以往年度及半年度之每股盈餘時，應按增資比例追溯調整，無庸考慮該增資之發行期間。

4.若特別股為不可轉換之累積特別股，其當年度股利（不論是否發放）應自稅後淨利減除、或增加稅後淨損。特別股若為非累積性質，在有稅後淨利之情況，特別股股利應自稅後淨利減除；如為虧損，則不必調整。

註5：現金流量分析在衡量時應特別注意下列事項：

1.營業活動淨現金流量係指現金流量表中營業活動淨現金流入數。

2.資本支出係指每年資本投資之現金流出數。

3.存貨增加數僅在期末餘額大於期初餘額時方予計入，若年底存貨減少，則以零計算。

4.現金股利包括普通股及特別股之現金股利。

5.不動產、廠房及設備毛額係指扣除累計折舊前之不動產、廠房及設備總額。

註6：發行人應將各項營業成本及營業費用依性質區分為固定及變動，如有涉及估計或主觀判斷，應注意其合理性並維持一致。

註7：公司股票為無面額或每股面額非屬新臺幣十元者，前開有關占實收資本比率計算，則改以資產負債表歸屬於母公司業主之權益比率計算之。

(二)個體財務分析-國際財務報導準則

年度(註1) 分析項目(註3)		最近五年度財務分析					最近二年度各項財務比率變動達20%說明	當年度截至103年3月31日(註2)
		98年	99年	100年	101年	102年		
財務結構 (%)	負債占資產比率	不適用	不適用	不適用	31.08	31.72	不適用	不適用
	長期資金占不動產、廠房及設備比率				1,138.29	1,254.19	不適用	
償債能力 (%)	流動比率				114.62	100.22	不適用	
	速動比率				108.88	96.01	不適用	
	利息保障倍數				11,757.99	17,641.30	說明一	
經營能力	應收款項週轉率(次)				6.00	4.65	說明二	
	平均收現日數				60.83	78.49	不適用	
	存貨週轉率(次)				32.02	36.02	不適用	
	應付款項週轉率(次)				4.66	4.00	不適用	
	平均銷貨日數				11.40	10.13	不適用	
	不動產、廠房及設備週轉率(次)				4.49	3.95	不適用	
	總資產週轉率(次)				0.30	0.29	不適用	
獲利能力	資產報酬率(%)				12.34	13.92	不適用	
	權益報酬率(%)				18.42	20.20	不適用	
	稅前純益占實收資本額比率(%)(註4)				64.95	78.10	說明三	
	純益率(%)				40.74	47.78	不適用	
	每股盈餘(元)				6.13	7.32	不適用	
現金流量	現金流量比率(%)				91.55	68.65	說明四	
	現金流量允當比率(%)				61.01	76.31	說明五	
	現金再投資比率(%)				4.18	-0.87	說明六	
槓桿度	營運槓桿度				2.62	2.47	不適用	
	財務槓桿度				1.08	1.06	不適用	

最近二年度各項財務比率變動達20%說明：

說明一：利息保障倍數上升主要係本期淨利增加所致。

說明二：應收款項週轉率下降及平均收現日數增加主要係期末應收帳款增加所致。

說明三：稅前純益占實收資本額比率增加主要係因本期稅前淨利增加所致。

說明四：現金流量比率下降主要係因流動負債增加所致。

說明五：現金流量允當比率上升主要係因營業活動之現金流量增加所致。

說明六：現金再投資比率下降主要係因本期發放之現金股利增加所致。

註1：98-100年度財務分析請詳(四)個體財務分析-我國財務會計準則，101-102年度之財務分析均經會計師查核簽證。

註2：本公司截至年報刊印日103年4月29日之前一季止經會計師核閱之財務分析，請詳(一)合併財務分析-國際財務會計準則。

註3：分析項目之計算公式請詳(一)合併財務分析-國際財務會計準則註3說明。

註4：公司股票為無面額或每股面額非屬新臺幣十元者，前開有關占實收資本比率計算，則改以資產負債表歸屬於母公司業主之權益比率計算之。

(三)合併財務分析-我國財務會計準則

年 度(註1) 分析項目(註2)			最近五年度財務分析				
			98年	99年	100年	101年	102年
財務結構 (%)	負債占資產比率		43.36	45.97	52.13	45.35	不適用
	長期資金占固定資產比率		326.99	317.36	278.14	286.92	
償債能力 (%)	流動比率		205.39	194.46	189.09	207.67	
	速動比率		182.81	166.49	157.81	176.58	
	利息保障倍數		12,062.75	9,334.08	4,245.67	5,339.99	
經營能力	應收款項週轉率(次)		4.66	5.52	4.58	4.57	
	平均收現日數		78.33	66.12	79.69	79.87	
	存貨週轉率(次)		9.68	10.48	7.07	6.97	
	應付款項週轉率(次)		4.28	4.90	4.26	4.51	
	平均銷貨日數		37.71	34.83	51.63	52.37	
	固定資產週轉率(次)		5.83	7.26	5.09	4.78	
	總資產週轉率(次)		0.99	1.16	0.92	0.92	
獲利能力	資產報酬率(%)		9.34	10.78	6.36	8.76	
	股東權益報酬率(%)		19.17	22.65	14.31	19.95	
	占實收資本比率(%)	營業利益	54.76	72.11	54.76	71.67	
		稅前純益	59.98	84.36	61.54	84.86	
	純益率(%)		9.39	9.20	6.76	9.38	
	每股盈餘(元)		5.20	6.69	4.58	6.68	
現金流量	現金流量比率(%)		44.28	37.79	26.29	40.26	
	現金流量允當比率(%)		108.46	107.50	92.27	94.00	
	現金再投資比率(%)		13.17	10.19	3.92	10.54	
槓桿度	營運槓桿度		1.99	2.08	2.51	2.4	
	財務槓桿度		1.01	1.01	1.03	1.02	

註1：102年度之財務分析請詳(一)合併財務分析-國際財務會計準則．98-101年度之財務分析均經會計師查核簽證。

註2：分析項目之計算公式請詳以下1-6說明。

1.財務結構

(1)負債占資產比率＝負債總額／資產總額。

(2)長期資金占固定資產比率＝(股東權益淨額＋長期負債)／固定資產淨額。

2.償債能力

(1)流動比率＝流動資產／流動負債。

(2)速動比率＝(流動資產－存貨－預付費用)／流動負債。

(3)利息保障倍數＝所得稅及利息費用前純益／本期利息支出。

3.經營能力

(1)應收款項(包括應收帳款與因營業而產生之應收票據)週轉率＝ 銷貨淨額／各期平均應收款項(包括應收帳款與因營業而產生之應收票據)餘額。

(2)平均收現日數＝365／應收款項週轉率。

(3)存貨週轉率＝銷貨成本／平均存貨額。

(4)應付款項(包括應付帳款與因營業而產生之應付票據)週轉率＝ 銷貨成本／各期平均應付款項(包括應付帳款與因營業而產生之應付票據)餘額。

(5)平均銷貨日數＝365／存貨週轉率。

(6)固定資產週轉率＝銷貨淨額／平均固定資產淨額。

(7)總資產週轉率＝銷貨淨額／平均資產總額。

4.獲利能力

(1)資產報酬率＝〔稅後損益＋利息費用×(1－稅率)〕／平均資產總額。

(2)股東權益報酬率＝稅後損益／平均股東權益淨額。

(3)純益率＝稅後損益／銷貨淨額。

(4)每股盈餘＝(稅後淨利－特別股股利)／加權平均已發行股數。(註3)

5.現金流量

(1)現金流量比率 = 營業活動淨現金流量 / 流動負債。

(2)淨現金流量允當比率 = 最近五年度營業活動淨現金流量 / 最近五年度(資本支出 + 存貨增加額 + 現金股利)。

(3)現金再投資比率 = (營業活動淨現金流量 - 現金股利) / (固定資產毛額 + 長期投資 + 其他資產 + 營運資金)。(註4)

6.槓桿度

(1)營運槓桿度 = (營業收入淨額 - 變動營業成本及費用) / 營業利益。(註5)

(2)財務槓桿度 = 營業利益 / (營業利益 - 利息費用)。

註3：上開每股盈餘之計算公式，在衡量時應特別注意下列事項：

1.以加權平均普通股股數為準，而非以年底已發行股數為基礎。

2.凡有現金增資或庫藏股交易者，應考慮其流通期間，計算加權平均股數。

3.凡有盈餘轉增資或資本公積轉增資者，在計算以往年度及半年度之每股盈餘時，應按增資比例追溯調整，無庸考慮該增資之發行期間。

4.若特別股為不可轉換之累積特別股，其當年度股利（不論是否發放）應自稅後淨利減除、或增加稅後淨損。特別股若為非累積性質，在有稅後淨利之情況，特別股股利應自稅後淨利減除；如為虧損，則不必調整。

註4：現金流量分析在衡量時應特別注意下列事項：

1.營業活動淨現金流量係指現金流量表中營業活動淨現金流入數。

2.資本支出係指每年資本投資之現金流出數。

3.存貨增加數僅在期末餘額大於期初餘額時方予計入，若年底存貨減少，則以零計算。

4.現金股利包括普通股及特別股之現金股利。

5.固定資產毛額係指扣除累計折舊前之固定資產總額。

註5：發行人應將各項營業成本及營業費用依性質區分為固定及變動，如有涉及估計或主觀判斷，應注意其合理性並維持一致。

(四)個體財務分析-我國財務會計準則

年度（註1） 分析項目（註2）			最近五年度財務分析				
			98年	99年	100年	101年	102年
財務結構 (%)	負債占資產比率		30.52	26.91	35.03	29.75	不適用
	長期資金占固定資產比率		1,696.29	1,822.05	1,580.47	1,348.26	
償債能力 (%)	流動比率		51.12	68.66	118.79	123.41	
	速動比率		47.18	60.41	107.33	116.03	
	利息保障倍數		27,129.69	32,572.36	16,195.15	12,730.10	
經營能力	應收款項週轉率（次）		4.85	5.85	5.83	6.00	
	平均收現日數		75.26	62.39	62.61	60.83	
	存貨週轉率（次）		46.62	44.84	31.26	32.02	
	應付款項週轉率（次）		3.01	4.35	4.37	4.66	
	平均銷貨日數		7.83	8.14	11.68	11.40	
	固定資產週轉率（次）		7.08	8.02	5.98	5.28	
	總資產週轉率（次）		0.34	0.35	0.29	0.30	
獲利能力	資產報酬率（%）		13.53	16.21	9.89	13.58	
	股東權益報酬率（%）		19.17	22.65	14.31	19.95	
	占實收資本比率（%）	營業利益	7.76	7.22	7.23	7.56	
		稅前純益	51.28	68.41	48.16	70.37	
	純益率（%）		39.57	46.27	33.61	44.39	
	每股盈餘（元）		5.20	6.69	4.58	6.68	
現金流量	現金流量比率（%）		31.22	70.33	76.78	94.60	
	現金流量允當比率（%）		65.55	61.20	55.88	61.07	
	現金再投資比率（%）		-2.25	-0.33	-1.61	4.33	
槓桿度	營運槓桿度		2.48	2.52	2.60	2.63	
	財務槓桿度		1.03	1.03	1.04	1.08	

註1：102年度之財務分析請詳(二)個體財務分析-國際財務會計準則，98-101年度之財務分析均經會計師查核簽證。

註2：分析項目之計算公式請詳(三)合併財務分析-我國財務會計準則註2說明。

▶六、公司及其關係企業財務周轉情形

公司及其關係企業最近年度及截至年報刊印日止，均無發生周轉困難情事。

捌．財務狀況及財務績效之檢討分析與風險事項

▶一、財務狀況

單位：新台幣仟元

項目 \ 年度	102年12月31日	101年12月31日	差異		說明(註1)
			金額	%	
流動資產	$126,503,101	$120,484,902	$6,018,199	5	不適用
不動產、廠房及設備	37,194,762	35,278,446	1,916,316	5	不適用
無形資產	10,857,876	10,937,813	(79,937)	(1)	不適用
其他資產	22,773,075	16,141,275	6,631,800	41	說明1
資產總額	197,328,814	182,842,436	14,486,378	8	不適用
流動負債	59,367,812	58,956,799	411,013	1	不適用
非流動負債	30,075,372	25,557,659	4,517,713	18	不適用
負債總額	89,443,184	84,514,458	4,928,726	6	不適用
股本	24,375,433	24,211,780	163,653	1	不適用
資本公積	25,790,922	24,774,551	1,016,371	4	不適用
保留盈餘	43,061,469	38,128,469	4,933,000	13	不適用
其他權益	419,768	(4,753,178)	5,172,946	109	說明2
非控制權益	14,238,038	15,966,356	(1,728,318)	(11)	不適用
權益總額	107,885,630	98,327,978	9,557,652	10	不適用

註1：若增減變動比率未達20%或金額未達新台幣1仟萬元以上者不予分析。

說明1：其他資產增加主要係備供出售金融資產-非流動增加所致。

說明2：其他權益增加主要係國外營運機構財務報表換算之兌換差額及備供出售金融資產未實現損益增加所致。

►二、財務績效

單位：新台幣仟元

項目 \ 年度	102年度	101年度	增（減）金額	變動比例（%）	增減比例變動分析說明（註1）
營業收入淨額	$177,053,122	$171,759,924	$5,293,198	3	不適用
營業成本	132,033,192	129,661,688	2,371,504	2	不適用
營業毛利淨額	45,019,930	42,098,236	2,921,694	7	不適用
營業費用	25,511,548	24,794,284	717,264	3	不適用
營業淨利	19,508,382	17,303,952	2,204,430	13	不適用
營業外收入及支出	2,988,172	4,483,666	(1,495,494)	(33)	說明1
繼續營業部門稅前淨利	22,496,554	21,787,618	708,936	3	
所得稅費用	3,581,786	3,158,399	423,387	13	不適用
停業單位（損）益合計	119,628	(2,744,333)	2,863,961	104	說明2
本期淨利	19,034,396	15,884,886	3,149,510	20	
本期其他綜合損益（稅後淨額）	5,848,924	(3,071,712)	8,920,636	290	說明3
本期綜合損益總額	24,883,320	12,813,174	12,070,146	94	

註1：若增減變動比率未達20%或變動未達1仟萬元以上者不予分析。

說明1：營業外收入及支出減少，主要係本年度處分投資利益減少所致。

說明2：停業單位利益增加，主要係本年度實際處分待出售子公司旺能產生處分利益所致。

說明3：本期其他綜合損益(稅後淨額)增加，主要係國外營運機構財務報表換算之兌換差額及備供出售金融資產未實現損益增加所致。

預期銷售數量與其依據，對公司未來財務業務之可能影響及因應計畫：

本公司主要銷售產品為電源供應器及轉換器等電子產品，因各項產品之銷售單價差異頗大（小至每單位一美元以下，多至每單位數百萬美元），故不適宜以銷售量作為衡量基礎。惟就本公司整體銷售而言，係以持續增設生產線，並開發新產品為目標，以因應銷售訂單增加，另本公司近年致力於環保節能之推動，力行保護地球之使命，預期本公司將不斷地開發出更有價值、性能更好且更環保的產品來服務顧客，以滿足顧客需求。

▶三、現金流量

(一) 最近二年度現金流量變動情形分析

項 目 \ 年 度	102年12月31日	101年12月31日	增（減）比例（%）
現金流量比率	42.82%	39.01%	10
現金流量允當比率	96.40%	91.78%	5
現金再投資比率	7.68%	9.99%	(23)

增減比例變動分析說明：（增減比例未達20%者，不適用）

1.現金再投資比率

現金再投資比率下降升主要係因本期發放之現金股利增加所致。

(二) 現金流動性不足之改善計畫：不適用。

(三) 未來一年現金流動性分析

單位：新台幣仟元

期初現金餘額	全年來自營業活動淨現金流量	全年現金流出量	現金剩餘（不足）數額	現金不足額之補救措施	
				投資計畫	理財計畫
$59,023,870	$28,727,165	$26,120,988	$61,630,047	$ -	$ -

1. 本年度現金流量變動情形分析

(1) 全年來自營業活動淨現金流量

本公司除了透過流程改善以及提升自動化來降低生產成本外，同時，本公司對存貨及應收帳款餘額控制得宜，預計淨現金流量將呈穩定成長。

(2) 全年現金流出量

主要係投資活動及融資活動，預估現金流出，分述如下：

a. 投資活動
將持續投資桃園五廠、智能環保相關產業之技術研發與應用，自有品牌及自動化設備之資本支出與產能擴充。

b. 融資活動
預計將發放現金股利及員工紅利，致本年度融資活動之現金有較大幅度之流出。

2. 預計現金不足額之補救措施及流量性分析：不適用。

▶四、最近年度重大資本支出對財務業務之影響

(一) 重大資本支出之運用情形及資金來源

單位：新台幣仟元

計畫項目	實際或預期之資金來源	實際或預期完工日期	所需資金總額	實際或預定資金運用情形		
				101年度	102年度	103年度
購置自用機器設備(註)	自有資金	103.12.31	$13,368,582	$6,160,743	$3,800,494	3,407,345
轉投資國內事業	自有資金	103.12.31	5,515,948	465,654	2,750,294	2,300,000
轉投資海外事業	自有資金	103.12.31	4,865,597	37,051	857,002	3,971,544
購置(興建)廠房及辦公大樓(註)	自有資金	103.12.31	12,942,514	6,863,777	4,041,190	2,037,547

註：含未完工程及待驗設備。

(二) 預期可能產生效益

1. 資本支出中所添購之設備主要為研發及測試設備，除可不斷創新產品，亦可提升產品品質及充實業務發展能量，台達持續致力於提升環保節能新技術及產品研發，期望能在科技發展的同時，亦兼顧生態環境的平衡發展。
2. 轉投資國內外事業主要在取得高科技技術訊息及降低人工成本，並使經營多角化。長期效益在於結合同業及異業之技術合作，以提升集團核心技術能力及發展環保節能之產品，而就中期效益而言，則將增加本公司之投資收益。

▶五、最近年度轉投資政策、其獲利或虧損之主要原因、改善計畫及未來一年投資計畫

最近年度轉投資政策為積極配合事業部門尋求策略標的，適時處理非核心投資項目。近幾年投資獲利主因為轉投資事業之生產營運達到經濟規模，管理制度落實。公司將持續輔導新進子公司，以加速子公司達到獲利目標。

▶六、最近年度及截至年報刊印日止之風險事項

(一) 風險管理之組織架構

台達各項風險管理的執行與負責單位如下：

1. 稽核：依據風險導向之年度稽核計畫，針對各作業存在或潛在風險予以複核，並負責內部控制制度之修訂及推動等工作。
2. 財務：建構高效率及高品質之財務平台，提供透明及可信度之財務資訊、營運分析及改善方案，藉由嚴謹控管，與適法的稅務規劃、信用風險控管及財務危機預測之模型，降低企業風險。
3. 資訊：規劃與健全公司的資訊管理體系、負責網路資訊安全控管與防護措施、提供管理階層快速有效之營運管理資訊，以降低資訊安全風險。
4. 法務：負責法律風險管理，審核各項契約與提供內部法律諮詢、產品責任保險續保與理賠作業、處理法律糾紛及訴訟，以降低法律風險。
5. 企業信息：推廣及提升公司形象，塑造企業品牌，避免因企業形象所可能造成之營運風險，並規劃與建立股務管理作業、與投資人溝通管道，確保資訊揭露之正確性、及時性與公平性，以降低投資人風險。

(二) 利率、匯率變動、通貨膨脹情形對公司損益之影響及未來因應措施

1. 利率變動對公司損益之影響及未來因應措施

   台達截至民國103年4月29日年報刊印日止，長短期借款依合約規定皆可於合約期間內可繼續循環動用。在改善財務結構、充實中長期營運資金及降低利率變動風險的前提下，本公司將定期評估市場資金狀況與銀行利率，審慎決定籌資之方式，以取得較優惠之利率，故預估利率波動對本公司影響不大。

2. 匯率變動對公司損益之影響及未來因應措施

台達營收、應收帳款及應付帳款，其大宗主要報價幣別為美元，藉由外幣資產與負債相抵，將可大幅降低匯率風險，達成自然避險效果。另外，台達所從事之各項衍生性商品交易係以避險為目的，其因匯率變動導致公允價值變動之影響，會與被避險項目相互抵銷，故市場風險並不重大。

3. 通貨膨脹對公司損益之影響及未來因應措施

102年12月CPI總指數為102.93，CPI年增率為0.33%，通膨風險仍在可接受的範圍內，唯因產業區別，此一通貨膨脹率對本公司營運並無重大影響。

(三) 從事高風險、高槓桿投資、資金貸與他人、背書保證及衍生性商品交易之政策、獲利或虧損之主要原因及未來因應措施

1. 從事高風險、高槓桿之投資

本公司以研發、製造及銷售之本業為主，並無從事高風險、高槓桿之投資。

2. 資金貸與他人及背書保證

依據台達所訂定【資金貸與他人作業程序】及【背書保證作業程序】辦理。

3. 衍生性商品交易

依據台達訂定之【取得或處分資產處理程序】及【從事衍生性商品交易處理程序】辦理。台達所從事的衍生性商品交易以財務避險為主，102年度從事遠期外匯合約之交易，係為規避匯率變動對已持有資產負債之影響，其公允價值之計算係以銀行所提供之評價資料為依據，假設本公司若依約定在報表日終止合約，預計所能取得或必須支付之金額。一般均包括當期未結清合約之未實現損益。

(四) 未來研發計畫及預計投入之研發費用

台達在各項產品的研發計畫一直是以符合客戶的需求，並符合環保節能趨勢為主，在最近年度研發計畫中已成功開發多項產品與技術，未來預計投入之發展計畫，在電源管理系統產品方面，主要為高效能與高功率密度之電源供應器、高功率因素直流電源模塊等，在零組件產品方面，包含高效率直流風扇、交流風扇與散熱模組、熱交換器、高速光收發模組等，在LED照明產品方面，主要為壽命長、光電轉換效率高且節能省電之燈具系統，在投影顯示產品上，主要是高亮度DLP投影機、數位顯示屏、遠端監控系統等，在機電產品方面，包含新型變頻器、工業用通訊模組、可程式邏輯控制器等。研發計畫所應用範圍包括電腦、伺服器、通訊、網路、儲存設備、資訊家電、消費性電子與車用電子等等。所有研發計畫之進度，公司均定期追蹤並予以嚴格管控。影響研發成功的主要因素有研發人員的培育，核心技術的掌握，人事的穩定，經驗與技術的傳承與研發經費。本台達為ISO9001與14001、ISO13485、GMP認證通過的公司，平常就不斷提供各種不同的訓練給研發人員以提升其能力，並藉由制度化的管理使得研發成果得以有系統地歸檔管制。目前台達已有數千位研發工程師，研究人力充足，每年均提撥約營業額的5-6%作為研發經費。以102年度為例，含員工分紅，台達及子公司共提撥研發費用約110億元，占合併營收約6.4%。本公司營運總部及海外據點之研發中心將持續運作，強化前瞻核心技術的研發，並與國內外研究機構開發合作計畫。因此預料台達將可掌控影響研發成功的主要因素，不斷地成功開發出新的利基產品。

103年度之研發計畫與量產時程規劃如下：

單位：新台幣仟元

研發計畫名稱	量產時程	研發計畫內容	研發成功之主要因素	研發計畫目前進度	預計未來需再投入經費
1G Base-T Chip LAN XFMR系列產品開發計畫	2014.Q2	1. 開發微型化Chip LAN XFMR產品及相關技術平臺與磁心材料之開發。 2. 與供應商合作開發Chip LAN XFMR生產用自動化設備。	1. 掌握磁心材料技術，磁性元件模擬技術。 2. 自動化生產線及產能建立。 3. 客戶端新產品行銷及導入。	已量產。	60,000
AVL測試載台實驗室之建置	2014年馬達測試平臺開始運作	1. 馬達基本參數量測。 2. 馬達輸出特性量測。	1. 完整之馬達自動化測試能力。 2. 符合一級車廠之測試設備要求。	已完成實驗室layout，配電，周邊設備建置及測試設備架設，廠商進行調機中。	視計畫執行狀況而定。

研發計畫名稱	量產時程	研發計畫內容	研發成功之主要因素	研發計畫目前進度	預計未來需再投入經費
電池管理系統測試載台實驗室之建置	2014年測試平臺開始運作	1. 冷熱循環測試平臺。 2. 高溫高濕測試平臺。 3. 高溫耐久測試平臺。	1. 完整之產品驗證能力。 2. 符合一級車廠之測試設備及程式。	已完成實驗室建置規劃。	視計畫執行狀況而定。
診斷用X光機高壓發生器	2014.Q4	1. X光管電源裝置之電源系統。 2. 高壓變壓器結構。 3. 電力變換器以及電力變換方法。	高度系統整合能力與系統應用知識及醫療法規認證程序。	整機架構研發完成，原型機樣品製作中，準備與客戶作系統測試。	130,000
可攜式電動車充電系統	2014.Q4	1. 耐衝擊機構元件研發。 2. 可靠度實驗計畫。 3. 防水性實驗。	高度系統整合能力與電動車產業應用知識的了解。	整機架構研發完成，原型機樣品製作中，準備與客戶作系統測試。	110,000
醫療用精密血氧模組	2014.Q4	1. 軟體程式研發與撰寫。 2. 可靠度實驗計畫。 3. 臨床實驗。	高度系統整合能力與系統應用的了解及臨床性能的表現。	線路與架構研發中。	60,000
整合濕度感測的換氣扇開發	2014.Q3	1. 模具完成後評估檢討。 2. 濕度感測元件信賴側試。 3.風壓、風量、噪音與能耗檢討評估。	1. 控制軟體開發與應用。 2. 扇葉翼形與流道模擬與設計。 3. 馬達效率與匹配。	開模零件組合驗證中 。	5,000
免灌膠防水風扇	2014.Q3	1. 扇葉翼型開發。 2. 封閉式馬達結構分析。 3. 可靠度實驗計畫。	1. 加速疲勞壽命驗證。 2. 馬達密封性及防水性設計。 3. 馬達驅動技術。 4. 環境試驗之可靠度。	試作驗證。	3,500
High sound quality 遊戲機風扇開發	2014.Q4	1. 風扇散熱性能提升。 2. 弦波低振動馬達及IC電路搭配開發。 3. 扇葉低突出比風扇開發，提升聲音品質。	1. 扇葉葉型流場模擬設計。 2. 弦波低振動馬達及驅動電路設計。 3. 靜音化翼形設計。	低振動馬達開發。	3,000
低振動長壽命伺服器風扇開發	2014.Q4	1. 風扇新軸承結構設計分析，開發。 2. 弦波MCU程式控制技術開發。 3. 材料老化實驗與風扇壽命驗證計畫。	1. 軸承系統與公差設計。 2. 程式軟體與馬達參數匹配。 3. 壽命測試驗證。	壽命驗證。	6,000
三相電源濾波器開發	2014.Q2	1. 特性提升。 2. 尺寸減小及重量減輕。 3. 使用介面人性化及安全性加強。	1. 塑膠外殼的壽命驗證。 2. 模組化組裝的驗證。	試作驗證及市場開發。	2,000
超薄熱管與均溫板應用於薄型化電子裝置之研究開發	2014.Q4	1. 材料選用與研究。 2. 殼體、毛細結構、回水機制研究與最佳化。 3. 樣品製作與特性確認。 4. 選擇適當機種試作與量產。	1. 薄型化後傳熱特性。 2. 薄型材料加工。 3. 結構強度。	樣品製作與特性微調。	5,000
熱虹吸高效率散熱模組開發	2014.Q4	1. 管路各部熱力、流力及熱傳分析。 2. 蒸發段熱傳增強。 3. 冷凝段熱傳增強。 4. 外殼、蕊材與工作流體之匹配研究。	1. 蒸發與冷凝端結構設計。 2. 工作流體選擇。 3. 液態流體循環回流狀況。	Prototype 樣品製作圖面設計。	7,000
0.4kW~22kW VFD-M300系列新世代緊湊型高性能泛用變頻器	2015.Q2	1. 開發下一代緊湊型高功能變頻器提升產品性能且能適應多種產業應用並進入新市場應用領域，共分MH300(高功能型)，MS300(標準型)二個系列，未來還會有ME300系列(經濟型)。 2. 使用自製的IPM功率模組。	1. 要能適應多種產業應用的設計。 2. 馬達控制性能的提升。 3. 小型化的技術提升。 4. 使用者容易使用(User friendly) 。 5. 掌握IPM設計與封裝技術。	Mock up sample已完成，正在進行測試中。	126,000
630kW~2.8MW VFD-C系列高性能高機能機櫃式泛用變頻器	2015.Q4	1. 開發大功率C2000系列延伸機種630kW~2.8MW。 2. 進入SI行業如石油、礦業、大型水處理、鋼鐵及公共事業。	1. 光纖高速通界介面與通訊技術。 2. 功率模組並聯技術。 3. 低諧波抑制技術。 4. FOC Senserless PM控制技術。	1. 硬體拓撲設計。 2. 模組設計與模擬分析。 3. 構裝設計。	47,000
智能型高功率密度 IGBT功率模組	2014.Q4	1. 開發智能型高功率IGBT模組搭配下世代寬能隙 (SiC) 功率元件。 2. 建置功率模組與元件測試驗證平臺。	1. 掌握系統的需求，針對系統客製化高功率智能模組。 2. 完整模組設計與驗證，生產技術驗證，測試流程規劃與驗證。	1. 第一階段prototype 0.5kw~7.5kw 樣品製備完成並進行模組與系統測試中。 2. 模組熱特性與動態測試平臺初步架設驗證完成。	視計畫執行狀況而定。
1kw 電動機車驅動器	2014.Q4	1. 開發小型化電動機車用驅動器產品及相關技術平臺。 2. 內部合作開發整合型Power MOSFET模組。	1. 掌握Power MOSFET模組開發與應用技術。 2. 機車整車控制技術的建立。 3. 具有能配合客戶需求進行產品性能與功能調整的能力。	小批量試作。	7,000

研發計畫名稱	量產時程	研發計畫內容	研發成功之主要因素	研發計畫目前進度	預計未來需再投入經費
高解析機器視覺產品開發計畫	2014.Q4	1. 開發支援高解析影像處理之機器視覺系統。 2. 支援高速傳輸與彩色處理功能。	1. 高速硬體平臺建立。 2. 影像演算法技術。 3. 嵌入式多工即時系統。	完成初步架構設計，進入樣品設計階段。	30,000
手持式二維條碼掃瞄器	2014.Q3	1. 手持式條碼掃瞄器。 2. 支援1D，2D碼讀取。 3. USB介面。	1. 1D，2D解碼。 2. 鏡頭，影像感測器技術。	工程試作。	10,000
氣體流量計	2014.Q3	量測氣體流量5~200公升。	1. 流量相關技術。 2. 感測元件之取得與品質。	已完成樣品送樣，開模中。	20,000
新型溫度控制器	2014.Q3	小體積，LCD液晶顯示。	零件小型化與控制技術。	工程試作。	10,000
RC Series六軸驅控一體關節型機械臂專用控制器	2015.Q2	1. 開發符合六軸關節型機械臂需求的專用控制器。 2. 針對六軸關節型機械臂所應用的產業工業需求，開發對應的功能。 3. 提供完整六軸機械臂高性能，高性價比，高彈性的解決方案。	1. 掌握六軸關節型機械臂運動學，動力學，路徑規劃等關鍵技術。 2. 整合驅動器與控制器一體，加入完善的動態補償機制，提升六軸關節機械臂整體性能。 3. 針對不同應用工藝，提供彈性的二次開發平臺，讓客戶能加入各自產業Know-how，提升應用性。	線路與架構研發中。	視計畫執行狀況而定。
MS Series四軸驅控一體SCARA機械臂專用控制器	2014.Q4	1. 開發符合四軸機械臂需求的專用控制器。 2. 針對SCARA所應用的產業工業需求，開發對應的功能。 3. 提供完整四軸機械臂高性能，高性價比，高彈性的解決方案。	1. 掌握四軸機械臂運動學，動力學，路徑規劃等關鍵技術，包含SCARA與DELTA Robot等類型機械臂。 2. 整合驅動器與控制器一體，加入完善的動態補償機制，提升四軸機械臂整體性能。 3. 針對四軸機械臂不同應用工藝，提供彈性的二次開發平臺，讓客戶能加入各自產業Know-how，提升應用性。	原型機樣品製作中，準備進行功能驗證。	視計畫執行狀況而定。
泛用型伺服馬達驅動器_A3系列	2014.Q4	1. 薄型化驅動技術。 2. 低頻抑震技術。 3. 自動增益技術。	1. 熱模擬技術掌握。 2. 系統模型掌握。 3. 自動增益技術掌握。	工程樣機溫昇測試驗證中。	視計畫執行狀況而定。
16 Bit 高解析磁編碼器	2014.Q4	採用巨磁阻(GMR)磁感測元件開發16bit高解析度磁編碼器。	1. 掌握磁性元件材料與模擬設計技術。 2. 磁路、機構、硬體與韌體高度整合的技術能力。	整機完整架構設計完成，原型機樣品製作中，準備進行應用端的各項測試。	視計畫執行狀況而定。
23 bit 高解析薄型編碼器	2014.Q4	1. Encoder 專用IC(ASIC)關鍵元件開發。 2. PDIC(M Code+ Phase array)關鍵元件開發。 3. 自動化組裝生產。	1. 針對ASIC已進行ASIC模擬板(Analog+Digital)各項功能驗證，確認其開發符合需求功能。 2. 於開發前進行光學訊號模擬，預計Q2進行開發樣品各項驗證。 3. 與自動化設備商於開發初期一同進行討論確認，以符合自動化生產開發設備技術，以最低的成本、最高的品質達成需求。	1. 進行規格與ASIC模擬板(Analog+Digital)各項功能驗證最終確認，於六月份進行Shuttle run。 2. 供應商正在進行Shuttle run sample test，預計六月份收到樣品後進行驗證。 3. 待自動化設備商進行各項製程確認並重新提出方案。	視計畫執行狀況而定。
平板式線性馬達	2015.Q4	新產品開發。	降cogging設計。	產品規格規劃。	視計畫執行狀況而定。
U type 線性馬達	2015.Q4	新產品開發。	高磁石利用率設計。	產品規格規劃。	視計畫執行狀況而定。
AMAHA 電動機車馬達	2014.Q4	與車廠合作共同開發電動車。	1. IPM設計。 2. 馬達輕量化設計。	目前產線D3試作。	3,000
15″ 彩屏 Windows CE 系列人機介面	2014.Q2	以 Windows CE 為主要作業系統，做為 SCADA 軟體的平臺。	已有嵌入式系統的開發經驗，足以應付更複雜的 Windows CE。	硬體已完成，機構開模中。	2,520
射出成型機控制器 (HMI Box)	2015.Q2	全電射出成型機，解決傳統油壓式的高耗能問題。	已有 PLC 實際成果，將之轉移 PC 平臺結合軸卡與台達伺服，可達到射出成型機的功能要求。	樣品整機測試階段。	11,340
輕量型手持人機	2014.Q4	將手持人機輕量並薄型化，讓操作者輕鬆拿取，增加可攜性，作為 Robot 的標準介面。	以既有第一代手持人機的研發基礎，將機構輕量化即可滿足需求。	機構外觀定案，硬體Layout中。	4,200
二代人機介面	2015.Q2	更換 Linux 作業系統，提升硬體效能，與移動裝置結合，並提供一個運動控制平臺。	有豐富的嵌入式系統與跨作業平臺的開發經驗及能力。	硬體規格評估中。	7,560
NC200A-MI 經濟型機床控制器	2014.Q2	標準3軸銑床控制器，整合IO板控制板及人機介面板成一體單板。	1. 簡化生產流程。 2. 降低多板組裝產生的組裝不良率。 3. 降低材料成本。	機構後蓋模具開模中。	視計畫執行狀況而定。

研發計畫名稱	量產時程	研發計畫內容	研發成功之主要因素	研發計畫目前進度	預計未來需再投入經費
NC200A-LI 車床系列控制器	2014.Q4	標準2+1軸車床控制器，整合IO板控制板及人機介面板成一體單板，系統分含手輪及不含手輪兩類型。	1. 簡化生產流程。 2. 含C軸主軸切換功能，用以加值車床功能。	1. 完成電路 layout。 2. 機構結構設計中。	1,000
PC-NC控制器系列	2015.Q1	開發獨立型控制器搭配API軟體模組可連結到客製化PC介面。	1. 提高專用機的客製功能。 2. 提升客戶自有品牌及易於導入加值軟體。	外觀設計中。	600
血糖試片監測系統	2014	提高血糖值的量測準度及範圍。	HCT & Bias。	預計2014取得認證。	120,000

(五) 國內外重要政策及法律變動對公司財務業務之影響及因應措施

102年度未有對公司財務業務有重大影響之政策或法律變動。

(六) 科技改變及產業變化對公司財務業務之影響及因應措施

電源供應器產業持續朝向體積縮小、效率提升、功能增強的方向變化，台達技術本已領先同業，加上不斷投入的研發，將強化既有競爭優勢，並反應在穩定的營收與獲利率上。台達在持續強化高附加價值產品之研發的努力下，預料將擴充高階市場之占有率。

(七) 企業形象改變對企業危機管理之影響及因應措施

台達近年來不斷強化公司治理，董事會已設置獨立董事，並已成立薪資報酬委員會及審計委員會，落實公司治理，以因應各種可能之企業危機。另外，台達亦配合法規，即時揭露各項重大資訊。此外，也持續投入環保與社會責任，建構良好之企業形象，這些成果已經反映在持續增高之機構法人持股比率上。

台達已建立危機事件處理機制，面對緊急與危機之重大事件，在最快時間內召開緊急事件處理會議，成立危機應變小組，小組指揮官由執行長擔任，並由各相關業務單位主管視所轄業務及專長兼任各任務編組負責人，機動組成彈性高之組織，並依危機處理機制迅速提出各項影響之評估。並針對受影響之對象，如客戶、員工、媒體與主管機關等，擬定並發布溝通訊息，以確保資訊透明性與即時性。

(八) 進行併購之預期效益、可能風險及因應措施

本公司於103年4月1日依據企業併購法第十九條相關規定，合併台達自働化股份有限公司，台達自働化主要業務內容為研發、設計、製造及銷售智慧型機器人系統及自動化設備等，透過與母公司台達合併後，成為台達機電事業群之一事業處，將有效整合台達內部資源，包含研發、製造、業務及相關技術能力，以提升工業自動化產品技術與效能。同時，台達機電事業群可整合旗下資源，提供產業自動化關鍵零組件及系統與整體服務的解決方案。透過有效資源整合，以擴大營運規模，降低營運成本，強化市場競爭力，進而提升獲利能力等綜效。

(九) 擴充廠房之預期效益、可能風險及因應措施

本公司於103年度計畫依據需求狀況，彈性新增研發人員，以期開發新產品、增加市場占有率或進入新市場以爭取營收與獲利成長。可能風險則包含：整體景氣衰弱，資訊市場需求不如預期、研發新產品進度不如預期。本公司因應風險方案如下：藉由產品創新與成本競爭力，全力爭取市占率與客戶外包生產之比率，如此一來即使市場需求緩慢，本公司亦可藉由市占率之增加而維持穩定成長；至於新產品研發之速度，本公司向有系統化方式規劃、執行、與監督改進，且以本公司累積已久之既有技術優勢，加上研發團隊人數與彈性調整能力提升，應可避免此項風險之衝擊。

(十) 進貨或銷貨集中所面臨之風險及因應措施

本公司及合併報表子公司進貨來源與銷貨對象均相當分散，對其他單一客戶之銷售額均未達本公司合併營業收入淨額之10%，故此類風險輕微。

(十一) 董事或持股超過百分之十大股東，股權之大量移轉或更換對公司之影響、風險及因應措施

本公司102年度截至年報刊印日止未有股權之大量移轉或更換之情事。

(十二) 經營權之改變對公司之影響、風險及因應措施

本公司102年度截至年報刊印日止未有經營權之改變。

(十三) 訴訟或非訟事件

SynQor, Inc.於2007年11月向美國聯邦地方法院德州東區分院提出專利侵權訴訟，主張本公司所生產之匯流排轉換器 (Bus Converters) 侵害其美國專利一案，美國聯邦地方法院德州東區分院已於2011年對本案作出最終判決，判定所有被告（包括本公司）敗訴，本公司與其他被告共同委請律師提出上訴，惟美國法院仍維持原判，本公司已依據該判決，於2013年11月支付約美金七百二十萬元之賠償費用。

(十四) 其他重要風險及因應措施：無。

►七、其他重要事項

本集團估計金融商品公允價值所使用之方法及假設如下：

1. 短期金融商品因折現值影響不大且距到期日甚近，故以其在資產負債表上之帳面價值估計其公允價值應屬合理之基礎。此方法應用於應收票據及帳款（含關係人）、其他應收款（含關係人）、短期借款、應付帳款（含關係人）及其他應付款。
2. 人壽保險現金解約價值以其在資產負債表上之帳面價值估計其公允價值，因資產負債表日之解約價值應屬估計公允價值之合理基礎。
3. 存出保證金及存入保證金係以其在資產負債表上之帳面價值估計其公允價值，因該等保證金雖未計息，然因期間不長或金額不大，折現與否影響微小，故其帳面價值應屬估計公允價值之合理基礎。
4. 私募可轉換公司債係屬混合商品，故將整體指定為公允價值變動列入損益之金融資產，後續評價採二元樹可轉債評價模型估計其公允價值，其公允價值相關資訊請詳102年度合併財務報告附註十二(三)。
5. 透過損益按公允價值衡量之金融資產(不含衍生性金融商品)及備供出售金融資產，係以資產負債表日之活絡市場公開報價或以評價技術計算決定做為公允價值。
6. 衍生性金融商品之公允價值係假設本公司若在報表日終止合約，預計所能取得或是必須支付的金額，一般均包括當期未結清合約之未實現損益。衍生性金融商品合約之公允價值主要以交易對象所提供之報價資料為主，本公司另外將參考路透社報價系統所顯示或公營行庫所公告之外匯匯率予以比較。其公允價值相關資訊請詳102年度合併財務報告附註十二(三)。
7. 長期負債之利率因與市場利率接近，其未來現金流量折現值（即公允價值）與帳面價值約略相當，其公允價值相關資訊請詳102年度合併財務報告附註十二(三)。

玖．特別記載事項

►一、關係企業相關資料（截至102年12月31日）

(一) 台達關係企業組織圖

(二) 各關係企業基本資料

截至102年12月31日止 單位：仟元

企業名稱	設立日期	地址	實收資本額		主要營業或生產項目
			幣別	金額	
台達電子工業股份有限公司	1971/4	桃園縣龜山鄉山頂村興邦路31-1號	NTD	24,375,433	電腦、資訊、電機、電源供應器設備、電子監控系統設備安裝工程與通訊工業零組件及成本之研發、設計、製造和行銷業務
達創科技股份有限公司	1998/10	桃園縣龜山鄉山鶯路252號	NTD	500,500	電腦網路及週邊設備之研發、設計、製造及銷售
Delta International Holding Limited	1993/7	Floor 4, Willow House, Cricket Square, P.O. Box 2804, Grand Cayman KY1-1112, Cayman Islands	NTD	2,145,960	投資事業
			USD	72,000	
Delta Electronics (Japan), Inc.	1991/11	2-1-14 Shiba Daimon, Minato-ku, Tokyo, 105-0012, Japan	NTD	79,492	經營電源、視訊、零組件、機電等產品及材料之買賣
			JPY	280,000	
Delta Electronics (H.K.) Limited	1994/8	21/ F, Prosperity Centre, 25 Chong Yip Street, Kwun Tong, Hong Kong	NTD	9,796,951	投資事業
			HKD	2,549,298	
台達電子(東莞)有限公司	1993/10	中國廣東省東莞市石碣鎮鶴田廈村	NTD	2,915,227	經營變壓器及電源供應器等電子產品之製造及銷售業務
			USD	97,810	
Delta Power Sharp Limited	1995/11	21/ F, Prosperity Centre, 25 Chong Yip Street, Kwun Tong, Hong Kong	NTD	38,430	提供作業管理服務
			HKD	10,000	
達創科技(東莞)有限公司	1998/10	中國廣東省東莞市石碣鎮新城區	NTD	1,043,175	其他具有接收器具之無線電傳輸器具、其他無線電廣播接收機之製造及銷售業務
			USD	35,000	
台達電子電源(東莞)有限公司	1998/12	中國廣東省東莞市石碣鎮新城區	NTD	1,254,791	經營電源供應器等電子產品之製造及銷售業務
			USD	42,100	
Addtron Technology (Japan), Inc.	1998/3	2-1-14 Shiba Daimon, Minato-ku, Tokyo, 105-0012, Japan	NTD	10,220	電腦網路及週邊設備之買賣
			JPY	36,000	
DEI Logistics (USA) Corp.	2000/1	4405 Cushing Parkway, Fremont, CA 94538 U.S.A.	NTD	14,903	提供海外發貨倉儲作業服務
			USD	500	
中達電子(江蘇)有限公司	1999/12	中國江蘇省吳江經濟技術開發區江興東路1688號	NTD	1,192,200	經營變壓器及電源供應器等電子產品之製造及銷售業務
			USD	40,000	
中達電子零組件(吳江)有限公司	2000/8	中國江蘇省吳江經濟技術開發區江興東路1688號	NTD	2,646,982	經營變壓器等電子產品之生產及銷售業務
			USD	88,810	
中達光電工業(吳江)有限公司	2000/9	中國江蘇省吳江經濟技術開發區江興東路1688號	NTD	864,345	經營專供配合機器使用之電子控制設備等之生產及銷售業務
			USD	29,000	
中達視訊(吳江)有限公司	2001/2	中國江蘇省吳江經濟技術開發區江興東路1688號	NTD	864,345	經營彩色影像投射器等之生產及銷售業務
			USD	29,000	
DNI Logistics (USA) Corporation	2001/7	4425 Cushing Parkway, Frement, CA 94538 U.S.A.	NTD	14,903	電腦網路及週邊設備之買賣及進出口業務
			USD	500	
Delta Networks Holding Limited	2002/11	Floor 4, Willow House, Cricket Square, P.O. Box 2804, Grand Cayman KY1-1112, Cayman Islands	NTD	1,186,239	投資事業
			USD	39,800	
Delta Networks, Inc.	2002/11	Floor 4, Willow House, Cricket Square, P.O. Box 2804, Grand Cayman KY1-1112, Cayman Islands	NTD	1,783,659	投資事業
			USD	59,844	
台達電子企業管理(上海)有限公司	2003/12	中國上海市浦東新區華東路 1675 號	NTD	3,906,204	產品外觀設計等之技術服務業務
			RMB	793,170	

企業名稱	設立日期	地址	實收資本額		主要營業或生產項目
			幣別	金額	
Delta Electronics (Korea), Inc.	2004/3	1511, Byucksan Digital Valley 6-cha, Gasan-dong, Geumcheon-gu, Seoul, Korea 153-704	NTD	1,420	經營電源、視訊、零組件、機電等產品及材料之買賣
			KRW	50,000	
DAC Holding (Cayman) Limited	1997/9	Floor 4, Willow House, Cricket Square, P.O. Box 2804, Grand Cayman KY1-1112, Cayman Islands	NTD	661,671	投資事業
			USD	22,200	
Delta Electronics Mexico, S.A. DE C.V.	1998/4	Uno Poniente 19955 Col.Cd.Industrial Nueva Tijuana, B.C. Mexico	NTD	54,407	經營製造及銷售電子產品
			MXN PESOS	23,870	
Delta Video Technology Limited	1998/6	Portculis TrustNet Chambers, P.O. Box 3444, Road Town, Tortola, British Virgin Islands	NTD	464,958	經營及銷售電子產品
			USD	15,600	
Deltronics (Netherlands) B.V.	2000/2	Zandsteen 15, 2132 MZ Hoofddorp, The Netherlands	NTD	31,434	經營電源、視訊、零組件、機電等產品及材料之買賣
			EURO	765	
Delta Electronics International Limited	2004/12	Level 15(A2), Main Office Tower, Financial Park Labuan, Jalan Merdeka, 87000 Labuan FT, Malaysia	NTD	59,610	經營及銷售電子產品
			USD	2,000	
Delta Networks International Limited	2004/12	Level 15(A2), Main Office Tower, Financial Park Labuan, Jalan Merdeka, 87000 Labuan FT, Malaysia	NTD	29,805	電腦網路及週邊設備之買賣及進出口業務
			USD	1,000	
中達電子(蕪湖)有限公司	2006/12	中國安徽省蕪湖出口加工區	NTD	3,993,870	經營變壓器及電源供應器等電子產品之製造及銷售業務
			USD	134,000	
台達電子(郴州)有限公司	2007/10	中國湖南省郴州出口加工區	NTD	1,877,715	經營變壓器及電源供應器等電子產品之製造及銷售業務
			USD	63,000	
Delta Networks (H.K.) Limited	2007/10	21/ F, Prosperity Centre, 25 Chong Yip Street, Kwun Tong, Hong Kong	NTD	1,043,175	投資事業
			USD	35,000	
德又達網絡通訊科技(上海)有限公司	2007/12	中國上海市浦東新區顧路鎮曹路工業小區民夏路 238號 1樓	NTD	59,610	電腦軟體設計業務
			USD	2,000	
進準光學(香港)股份有限公司	2008/6	Units 803-5, 8F, Nan Fung Tower, 173 Des Voeux Road, Central, Hong Kong	NTD	394,916	投資事業
			USD	13,250	
進準光學(江蘇)有限公司	2008/7	中國江蘇省句容經濟開發區工業園	NTD	394,916	經營投影機之物鏡、鏡頭及光學引擎之產銷業務
			USD	13,250	
新能微電子股份有限公司	2008/7	新竹縣竹北市台元街26號6樓之1	NTD	400,000	積體電路設計、測試及資訊軟體服務
乾坤科技股份有限公司	1991/10	新竹科學園區研發二路2號	NTD	8,227,363	研究、開發、生產、製造及銷售薄膜光電元件等
Fairview Assets Limited	2000/1	Floor 4, Willow House, Cricket Square, P.O. Box 2804, Grand Cayman KY1-1112, Cayman Islands	NTD	971,049	投資事業
			USD	32,580	
Grandview Holding Limited	2006/7	Floor 4, Willow House, Cricket Square, P.O. Box 2804, Grand Cayman KY1-1112, Cayman Islands	NTD	5,130,633	投資事業
			USD	172,140	
Cyntec Holding (HK) Limited	2007/11	香港九龍旺角彌敦道582-592號17樓1702室	NTD	4,981,608	投資事業
			USD	167,140	
Cyntec International Limited	2006/10	Level 15(A2), Main Office Tower, Financial Park Labuan, Jalan Merdeka, 87000 Labuan FT, Malaysia	NTD	149,025	國際貿易
			USD	5,000	
華騰電子科技(蘇州)有限公司	2000/2	中國江蘇省吳江經濟技術開發區綉湖西路688號	NTD	1,937,325	研發、生產新型電子元器件，銷售自產產品，從事與生產產品同類商品之批發及進出口業務
			USD	65,000	

企業名稱	設立日期	地址	實收資本額		主要營業或生產項目
			幣別	金額	
吳江華豐電子科技有限公司	2006/9	中國江蘇省吳江經濟開發區吉市東路168號	NTD	3,040,110	研發、生產新型電子元器件(片式元器件、敏感元器件、混合集成電路)，銷售自產產品，從事與生產產品同類商品之批發及進出口業務
			USD	102,000	
蕪湖中達科技有限公司	2010/3	中國安徽省蕪湖經濟技術開發區橋北工業園鑫鵬工貿園 1# 廠房	NTD	145,282	經營變壓器及電源供應器等電子產品之製造及銷售業務
			RMB	29,500	
郴州台達科技有限公司	2010/4	中國湖南省郴州市白露塘鎮工業園東河大道5號 (出口加工區外)	NTD	125,582	經營變壓器及電源供應器等電子產品之製造及銷售業務
			RMB	25,500	
達爾生技股份有限公司	2010/5	桃園縣龜山鄉山鶯路252號3樓、6樓	NTD	540,000	製造、批發及銷售醫療器材
宏道科技股份有限公司	2006/7	桃園縣龜山鄉山鶯路252號	NTD	300,000	製造及買賣有線、無線通信機械器材、電子零組件及通信管制射頻器
台達資本股份有限公司	2010/9	台北市內湖區瑞湖街99號3樓	NTD	2,500,000	投資事業
Delta Electronics Int'l (Singapore) Pte. Ltd.	2010/8	4, Kaki Bukit Avenue 1, #05-05, Singapore 417939	NTD	7,074	經營及銷售電子產品
			SGD	300	
Delta Electronics International Mexico S.A. DE C.V.	2010/10	Avenida Homero 1425 101, Polanco, Miguel Hidalgo, Distrito Federal 11560, Mexico	NTD	114	工業自動化產品及通訊設備用電源管理系統之銷售
			MXN PESOS	50	
中達電子貿易(吳江)有限公司	2011/4	中國江蘇省吳江經濟技術開發區江興東路1688號	NTD	59,610	電子產品批發及進出口業務，提供安裝及諮詢服務
			USD	2,000	
展茂光電股份有限公司	2000/5	桃園縣平鎮市中興路平鎮段458號	NTD	2,711,000	彩色濾光片製造、銷售及租賃服務
達而泰(天津)實業有限公司	1998/11	中國天津港保稅區海濱十五路168號	NTD	675,083	經營電壓控制器及藍芽模組等電子產品製造及銷售業務
			USD	22,650	
Ace Pillar Holding Co., Ltd.	2001/7	Offshore Chambers, P.O. Box 217, Apia, Samoa	NTD	85,204	投資事業
			USD	2,859	
Drake Overseas Financial Investment Limited	2007/10	Portculis TrustNet Chambers, P.O. Box 3444, Road Town, Tortola, British Virgin Islands	NTD	30	投資事業
			USD	1	
Drake Investment (HK) Limited	2007/10	21/ F, Prosperity Centre, 25 Chong Yip Street, Kwun Tong, Hong Kong	NTD	1,170,210	投資事業
			HKD	304,504	
中達電通股份有限公司	1992/3	中國上海市浦東新區民夏路238號	NTD	2,797,286	經營不斷電式電源供應器等電子產品之製造及銷售業務
			RMB	568,000	
福達新創通訊科技(廈門)有限公司	2011/9	中國廈門市軟件園望海路39號樓401單元之407、416室	NTD	20,864	經營其他無線電傳輸器具、其他自動資料處理機單元、接收、轉換及傳輸或再生聲音、圖像或其他資料之機器，包括交換器及路由器、具有特殊程式控制計算機或具有記憶能量之文字處理機業務
			USD	700	
台達綠生活股份有限公司	2012/2	台北市內湖區瑞光路186號8樓	NTD	10,000	研究發展服務、能源技術服務、會議及展覽服務及租賃業務等
台達自動化股份有限公司	2012/7	中部科學工業園區台中市大雅區科雅路46號5樓	NTD	250,000	研究、設計、開發、製造及銷售智慧型機器人系統及自動化設備等
上海中達能源科技有限公司	2012/8	中國上海市浦東新區華東路1675號1幢5樓東	NTD	49,248	節能技術開發、節能設備及能源管理系統開發及技術諮詢服務等
			RMB	10,000	
東莞市台達能源科技有限公司	2012/9	中國廣東省東莞市石碣鎮濱江東路	NTD	147,744	節能技術開發、節能設備及能源管理系統開發及技術諮詢服務等
			RMB	30,000	
郴州市台達能源科技有限公司	2012/9	中國湖南省郴州市蘇仙區白露塘鎮郴州出口加工區台達電子(郴州)有限公司廠房二樓205室	NTD	9,850	節能技術開發、節能設備及能源管理系統開發及技術諮詢服務等
			RMB	2,000	
蕪湖市中達能源科技有限公司	2012/10	中國安徽省蕪湖經濟技術開發區九華北路136號	NTD	9,850	節能技術開發、節能設備及能源管理系統開發及技術諮詢服務等
			RMB	2,000	

企業名稱	設立日期	地址	實收資本額		主要營業或生產項目
			幣別	金額	
吳江台達能源科技有限公司	2012/10	中國江蘇省吳江經濟開發區江興東路1688號	NTD	19,699	節能技術開發、節能設備及能源管理系統開發及技術諮詢服務等
			RMB	4,000	
Vivitek Corporation	2005/3	4425 Cushing Parkway, Fremont CA 94538 USA	NTD	268,245	經營投影機等產品及材料之買賣
			USD	9,000	
蘇州爾達醫療設備有限公司	2013/1	中國江蘇省吳江經濟開發區江興東路1688號	NTD	45,304	醫療器材製造、批發與銷售
			USD	1,520	
Delta Greentech SGP Pte. Ltd.	2007/11	4, Kaki Bukit Avenue 1, #05-05, Singapore 417939	NTD	362,890	投資事業
			USD	12,175	
先達工控股份有限公司	2013/9	台中市西屯區工業區38路210號7樓之6	NTD	157,500	研究、設計、開發、製造及銷售工業自動化電子設備等

註：關係企業如為外國公司，相關數字應以報告日之兌換率換算為新台幣列示。

美　　元：29.8050　　人 民 幣： 4.9248
日　　幣： 0.2839　　韓　　幣： 0.0284
港　　幣： 3.8430　　墨西哥幣： 2.2793
新加坡幣：23.5800　　歐　　元：41.0900

(三) 推定為有控制與從屬關係者其相同股東資料

推定原因	名稱或姓名（註1）	持有股份（註2）		設立日期	地址	實收資本額	主要營業項目
		股數	持股比例				
無	無	無	無	無	無	無	無

註1：屬法人股東相同者，填法人名稱；自然人股東相同者，填自然人姓名。自然人股東僅填寫推定原因、姓名及持有股份。

註2：持有股份係填入股東對控制公司之持股資料。

(四) 整體關係企業涵蓋之行業及分工情形

整體關係企業經營業務所涵蓋之行業主要包括投資控股、電子產品之研發、設計、製造、銷售、貿易、發貨倉儲及作業管理服務等。

各關係企業間分工情形說明如下：

1. 台達電子工業股份有限公司透過以下關係企業生產製造電子產品：

   (1) 台達電子(東莞)有限公司　　(2) 台達電子電源(東莞)有限公司

   (3) 中達電子(江蘇)有限公司　　(4) 中達電子零組件(吳江)有限公司

   (5) 中達光電工業(吳江)有限公司　　(6) 中達視訊(吳江)有限公司

   (7) 中達電子(蕪湖)有限公司　　(8) 台達電子(郴州)有限公司

   (9) Delta Electronics Mexico, S.A. DE C.V.　　(10) 達而泰(天津)實業有限公司

2. 以下關係企業為上述 (1)、(2)及(8) 公司提供作業管理服務：

   Delta Power Sharp Limited

3. 以下關係企業為上述 (1) - (10) 公司經營銷售電子產品：
   - Delta Electronics International Limited
   - Delta Electronics (Japan), Inc.
   - Delta Electronics (Korea), Inc.
   - Delta Video Technology Limited
   - Deltronics (Netherlands) B.V.
   - Delta Electronics Int'l (Singapore) Pte. Ltd.
   - Delta Electronics International Mexico S.A. DE C.V.
   - 中達電子貿易(吳江)有限公司
   - 中達電通股份有限公司

4. 以下關係企業提供海外發貨倉儲作業服務：

   DEI Logistics (USA) Corp.

5. Delta Networks, Inc.透過達創科技股份有限公司研發、設計、製造及銷售電子產品；透過達創科技(東莞)有限公司生產製造電子產品；透過Delta Networks International Ltd. 經營銷售電子產品；透過DNI Logistics (USA) Corp.提供海外發貨倉儲作業服務；透過德又達網絡通訊科技(上海)有限公司設計電腦軟體；透過福達新創通訊科技(廈門)有限公司研發、設計、批發及進出口電子產品。

6. 乾坤科技股份有限公司負責研發、設計、製造及銷售電子產品；透過華騰電子科技(蘇州)有限公司及吳江華豐電子科技有限公司生產製造電子產品；透過Cyntec International Ltd. 經營銷售電子產品。

(五) 各關係企業董事、監察人及總經理資料

截至102年12月31日止

企業名稱	職稱	姓名或代表人	持有股份	
			股數	持股比率
台達電子工業股份有限公司	董事長	海英俊	1,637,302	0.07%
	副董事長	柯子興	1,190,358	0.05%
	董事/執行長	鄭平	8,844,645	0.36%
	董事/總經理	李忠傑	476,000	0.02%
	董事	鄭崇華	139,592,593	5.73%
	董事	張明忠	1,209,791	0.05%
	董事	張訓海	987,881	0.04%
	董事	李澤元	0	0.00%
	董事	黃崇興	0	0.00%
	董事	劉春條	419,568	0.02%
	獨立董事	彭宗平	0	0.00%
	獨立董事	陳永清	0	0.00%
	獨立董事	趙台生	0	0.00%
達創科技股份有限公司	董事長	英屬蓋曼群島商達創科技股份有限公司 代表人鄭安	50,040,838	99.98%
	董事	英屬蓋曼群島商達創科技股份有限公司 代表人陳昭智		
	董事	英屬蓋曼群島商達創科技股份有限公司 代表人蔡育源		
	監察人	劉炯朗		
Delta International Holding Limited	董事	鄭崇華	0	0.00%
	董事	海英俊	0	0.00%
	董事	柯子興	0	0.00%
	董事	鄭平	0	0.00%
	董事	李忠傑	0	0.00%
Delta Electronics (Japan), Inc.	代表取締役	鄭崇華	0	0.00%
	代表取締役	柯進興	0	0.00%
	代表取締役	蔡榮騰	0	0.00%
	取締役	柯子興	0	0.00%
	監察役	朱知遠	0	0.00%
Delta Electronics (H.K.) Limited	董事	鄭崇華	0	0.00%
	董事	海英俊	0	0.00%
	董事	柯子興	0	0.00%
	董事	鄭平	0	0.00%
	董事	李忠傑	0	0.00%
	董事	陳嘉婉	0	0.00%

企業名稱	職稱	姓名或代表人	持有股份	
			股數	持股比率
台達電子(東莞)有限公司	董事長	柯子興	NA	NA
	董事/總經理	鄭平	NA	NA
	董事	鄭安	NA	NA
	監事	曾紀堅	NA	NA
Delta Power Sharp Limited	董事	鄭平	0	0.00%
	董事	朱知遠	0	0.00%
	董事	李忠傑	0	0.00%
	董事	李秀錦	0	0.00%
	董事	曾紀堅	0	0.00%
達創科技(東莞)有限公司	董事長/總經理	鄭安	NA	NA
	董事	陳昭智	NA	NA
	董事	黎榮富	NA	NA
	監事	池玫萱	NA	NA
台達電子電源(東莞)有限公司	董事長	柯子興	NA	NA
	董事/總經理	鄭平	NA	NA
	董事	海英俊	NA	NA
	監事	曾紀堅	NA	NA
Addtron Technology (Japan), Inc.	代表取締役	柯進興	0	0.00%
	取締役	王淑玲	0	0.00%
	取締役	平松重義	0	0.00%
	監察役	朱知遠	0	0.00%
DEI Logistics (USA) Corp.	董事/總經理	姚鍾秀	0	0.00%
	董事	李朱文莉	0	0.00%
	董事	王淑玲	0	0.00%
中達電子(江蘇)有限公司	董事長	鄭崇華	NA	NA
	董事	柯子興	NA	NA
	董事	廖慶龍	NA	NA
	監事	曾紀堅	NA	NA
	總經理	鄭平	NA	NA
中達電子零組件(吳江)有限公司	董事長	鄭崇華	NA	NA
	董事	李忠傑	NA	NA
	董事	廖慶龍	NA	NA
	監事	曾紀堅	NA	NA
	總經理	鄭平	NA	NA

企 業 名 稱	職 稱	姓名或代表人	持有股份	
			股 數	持股比率
中達光電工業(吳江)有限公司	董事長	鄭崇華	NA	NA
	董事	柯子興	NA	NA
	董事	張訓海	NA	NA
	監事	曾紀堅	NA	NA
	總經理	鄭平	NA	NA
中達視訊(吳江)有限公司	董事長	鄭崇華	NA	NA
	董事/總經理	鄭平	NA	NA
	董事	傅潔	NA	NA
	監事	曾紀堅	NA	NA
DNI Logistics (USA) Corporation	董事/總經理	鄭安	0	0.00%
	董事	姚鍾秀	0	0.00%
	董事	李朱文莉	0	0.00%
Delta Networks Holding Limited	董事	鄭崇華	0	0.00%
	董事	梁克勇	0	0.00%
	董事	鄭安	0	0.00%
Delta Networks, Inc.	執行董事	梁克勇	0	0.00%
	執行董事	鄭安	0	0.00%
	非執行董事	鄭崇華	0	0.00%
	非執行董事	海英俊	0	0.00%
	獨立非執行董事	劉炯朗	0	0.00%
	獨立非執行董事	沈平	0	0.00%
	獨立非執行董事	舒維都	0	0.00%
台達電子企業管理(上海)有限公司	董事長	鄭崇華	NA	NA
	董事/總經理	李澤元	NA	NA
	董事	海英俊	NA	NA
	監事	范植祿	NA	NA
Delta Electronics (Korea), Inc.	代表理事	張熙	0	0.00%
	代表理事	柯進興	0	0.00%
	理事	平松重義	0	0.00%
	理事	孔祥松	0	0.00%
	監察理事	朱知遠	0	0.00%
DAC Holding (Cayman) Limited	董事	鄭崇華	0	0.00%
	董事	海英俊	0	0.00%
	董事	柯進興	0	0.00%

企業名稱	職稱	姓名或代表人	持有股份	
			股數	持股比率
Delta Electronics Mexico, S.A. DE C.V.	董事	于德安	1	0.00%
Delta Video Technology Limited	董事	黃銘孝	0	0.00%
	董事	柯進興	0	0.00%
	董事	王淑玲	0	0.00%
Deltronics (Netherlands) B.V.	董事	鄭平	0	0.00%
	董事	張財星	0	0.00%
	董事	張訓海	0	0.00%
Delta Electronics International Limited	董事	海英俊	0	0.00%
	董事	鄭平	0	0.00%
	董事	柯子興	0	0.00%
	董事	李忠傑	0	0.00%
	董事	朱知遠	0	0.00%
Delta Networks International Limited	董事	鄭安	0	0.00%
	董事	陳昭智	0	0.00%
	董事	蔡育源	0	0.00%
中達電子(蕪湖)有限公司	董事長	柯子興	NA	NA
	董事	鄭平	NA	NA
	董事	李忠傑	NA	NA
	監事	曾紀堅	NA	NA
	總經理	鍾仁能	NA	NA
台達電子(郴州)有限公司	董事長	柯子興	NA	NA
	董事/總經理	鄭平	NA	NA
	董事	李忠傑	NA	NA
	監事	曾紀堅	NA	NA
Delta Networks (H.K.) Limited	董事	鄭安	0	0.00%
	董事	陳昭智	0	0.00%
	董事	陳嘉婉	0	0.00%
德又達網絡通訊科技(上海)有限公司	董事長/總經理	鄭安	NA	NA
	董事	陳昭智	NA	NA
	董事	李強	NA	NA
	監事	池玫萱	NA	NA
進準光學(香港)股份有限公司	董事	黃繩初	0	0.00%
	董事	王淑玲	0	0.00%

企業名稱	職稱	姓名或代表人	持有股份	
			股數	持股比率
進準光學(江蘇)有限公司	董事長/總經理	黃繩初	NA	NA
	董事	傅潔	NA	NA
	董事	曾建源	NA	NA
	監事	王淑玲	NA	NA
新能微電子股份有限公司	董事長	胡國強	2,850,000	7.13%
	董事	台達電子工業股份有限公司代表人李澤元	33,243,768	83.11%
	董事	台達電子工業股份有限公司代表人張建中		
	董事	台達電子工業股份有限公司代表人劉春條		
	董事	許偉展	968,000	2.42%
	監察人	朱知遠	0	0.00%
乾坤科技股份有限公司	董事長	台達電子工業股份有限公司代表人劉春條	822,736,302	100.00%
	董事	台達電子工業股份有限公司代表人鄭崇華		
	董事	台達電子工業股份有限公司代表人史文景		
	監察人	台達電子工業股份有限公司代表人李素琴		
	總經理	史文景	0	0.00%
Fairview Assets Limited	董事	鄭崇華	0	0.00%
	董事	劉春條	0	0.00%
	董事	史文景	0	0.00%
Grandview Holding Limited	董事	劉春條	0	0.00%
	董事	史文景	0	0.00%
Cyntec Holding (HK) Limited	董事	劉春條	0	0.00%
	董事	史文景	0	0.00%
Cyntec International Limited	董事	史文景	0	0.00%
	董事	蕭智文	0	0.00%
	董事	廖瑞成	0	0.00%
華騰電子科技(蘇州)有限公司	董事長	吳水泉	NA	NA
	董事	吳月嫈	NA	NA
	董事	徐秀真	NA	NA
	監事	陳琬琪	NA	NA
	總經理	王欽樞	NA	NA
吳江華豐電子科技有限公司	董事長	吳水泉	NA	NA
	董事	吳月嫈	NA	NA
	董事	徐秀真	NA	NA
	監事	陳琬琪	NA	NA
	總經理	王欽樞	NA	NA

企業名稱	職稱	姓名或代表人	持有股份	
			股數	持股比率
蕪湖中達科技有限公司	董事長	柯子興	NA	NA
	董事	鄭平	NA	NA
	董事	李忠傑	NA	NA
	監事	曾紀堅	NA	NA
	總經理	鍾仁能	NA	NA
郴州台達科技有限公司	董事長	柯子興	NA	NA
	董事/總經理	鄭平	NA	NA
	董事	李忠傑	NA	NA
	監事	曾紀堅	NA	NA
達爾生技股份有限公司	董事長	台達電子工業股份有限公司代表人何蘊初	54,000,000	100.00%
	董事	台達電子工業股份有限公司代表人施能泉		
	董事	台達電子工業股份有限公司代表人劉家尚		
	監察人	台達電子工業股份有限公司代表人陳靜只		
宏道科技股份有限公司	董事長	達創科技股份有限公司代表人鄭安	30,000,000	100.00%
	董事	達創科技股份有限公司代表人蔡育源		
	董事	達創科技股份有限公司代表人陳昭智		
	監察人	達創科技股份有限公司代表人劉炯朗		
台達資本股份有限公司	董事長	台達電子工業股份有限公司代表人劉亮甫	250,000,000	100.00%
	董事	台達電子工業股份有限公司代表人鄭崇華		
	董事	台達電子工業股份有限公司代表人海英俊		
	董事	台達電子工業股份有限公司代表人柯子興		
	董事	台達電子工業股份有限公司代表人林瑞塘		
	監察人	台達電子工業股份有限公司代表人朱知遠		
Delta Electronics Int'l (Singapore) Pte. Ltd.	董事	曾令奕	0	0.00%
	董事	柯子興	0	0.00%
	董事	黃光明	0	0.00%
	董事	劉春條	0	0.00%
	董事	王淑玲	0	0.00%
Delta Electronics International Mexico S.A. DE C.V.	董事長/總經理	劉佳容	0	0.00%
	董事	王淑玲	0	0.00%
	董事	姚鍾秀	0	0.00%
中達電子貿易(吳江)有限公司	董事長	鄭崇華	NA	NA
	董事/總經理	鄭平	NA	NA
	董事	柯子興	NA	NA
	董事	廖慶龍	NA	NA
	監事	王文琦	NA	NA

企業名稱	職稱	姓名或代表人	持有股份	
			股數	持股比率
展茂光電股份有限公司	董事長	台達電子工業股份有限公司代表人王瑞珍	271,017,597	99.97%
	董事	台達電子工業股份有限公司代表人楊文達		
	董事	台達電子工業股份有限公司代表人張晏銓		
	監察人	連靜茹	0	0.00%
達而泰(天津)實業有限公司	董事長	柯子興	NA	NA
	董事/總經理	鄭平	NA	NA
	董事	張訓海	NA	NA
	董事	何蘊初	NA	NA
	監事	王淑玲	NA	NA
Ace Pillar Holding Co., Ltd.	董事	劉亮甫	0	0.00%
	董事	王淑玲	0	0.00%
Drake Overseas Financial Investment Limited	董事	劉亮甫	0	0.00%
	董事	王淑玲	0	0.00%
Drake Investment (HK) Limited	董事	劉亮甫	0	0.00%
	董事	王淑玲	0	0.00%
	董事	陳嘉婉	0	0.00%
	董事	羅惠冰	0	0.00%
中達電通股份有限公司	董事長	鄭平	0	0.00%
	副董事長	衛永平	0	0.00%
	副董事長	尹鏇博	0	0.00%
	董事/總經理	游文人	0	0.00%
	董事	廖慶龍	0	0.00%
	董事	張訓海	0	0.00%
	董事	柯子興	0	0.00%
	監事	朱知遠	0	0.00%
	監事	林正彬	0	0.00%
	監事	陳啟禎	0	0.00%
福達新創通訊科技(廈門)有限公司	董事長/總經理	鄭安	NA	NA
	董事	陳昭智	NA	NA
	董事	陳志彰	NA	NA
	監事	池玫萱	NA	NA
台達綠生活股份有限公司	董事長	台達電子工業股份有限公司代表人鄭崇華	1,000,000	100.00%
	董事	台達電子工業股份有限公司代表人海英俊		
	董事	台達電子工業股份有限公司代表人鄭平		
	監察人	台達電子工業股份有限公司代表人朱知遠		

企業名稱	職稱	姓名或代表人	持有股份	
			股數	持股比率
台達自動化股份有限公司	董事長	台達電子工業股份有限公司代表人張訓海	25,000,000	100.00%
	董事	台達電子工業股份有限公司代表人鄭平		
	董事	台達電子工業股份有限公司代表人蔡清雄		
	監察人	台達電子工業股份有限公司代表人吳慧娟		
上海中達能源科技有限公司	董事長	鄭平	NA	NA
	董事/總經理	游文人	NA	NA
	董事	陳啟禎	NA	NA
	監事	陳天萬	NA	NA
東莞市台達能源科技有限公司	董事長	鄭平	NA	NA
	董事/總經理	黃陸坤	NA	NA
	董事	廖慶龍	NA	NA
	監事	王唯忠	NA	NA
郴州市台達能源科技有限公司	董事長	鄭平	NA	NA
	董事/總經理	黃陸坤	NA	NA
	董事	廖慶龍	NA	NA
	監事	王唯忠	NA	NA
蕪湖市中達能源科技有限公司	董事長	鄭平	NA	NA
	董事/總經理	鍾仁能	NA	NA
	董事	廖慶龍	NA	NA
	監事	王唯忠	NA	NA
吳江台達能源科技有限公司	董事長	鄭平	NA	NA
	董事/總經理	尹鏇博	NA	NA
	董事	廖慶龍	NA	NA
	監事	王唯忠	NA	NA
Vivitek Corporation	董事	姚鍾秀	0	0.00%
	總經理	黃銘孝	0	0.00%
蘇州爾達醫療設備有限公司	董事長	何蘊初	NA	NA
	董事	孟世平	NA	NA
	董事	劉家尚	NA	NA
	監事	陳靜只	NA	NA
	總經理	尹鏇博	NA	NA
Delta Greentech SGP Pte. Ltd.	董事	曾令奕	0	0.00%
	董事	黃光明	0	0.00%

企 業 名 稱	職 稱	姓名或代表人	持有股份	
			股 數	持股比率
先達工控股份有限公司	董事長	台達電子工業股份有限公司代表人蔡清雄	11,025,000	70.00%
	董事	台達電子工業股份有限公司代表人劉佳容		
	董事	台達電子工業股份有限公司代表人陳建達		
	董事/總經理	楊博元	3,150,000	20.00%
	董事	周子豪	1,575,000	10.00%
	監察人	連靜茹	0	0.00%

(六) 各關係企業營運概況

截至102年12月31日止 單位：新台幣仟元（除每股盈餘為新台幣元外）

企業名稱	資本額	資產總值	負債總額	淨值	營業收入	營業損益	本期損益(稅後)	每股盈損(元)(稅後)
台達電子工業股份有限公司	24,375,433	137,147,462	43,499,870	93,647,592	37,206,319	1,875,559	17,776,202	7.32
達創科技股份有限公司	500,500	3,764,171	1,891,908	1,872,263	4,311,498	252,431	334,108	6.68
Delta International Holding Limited	2,145,960	66,928,462	27,935	66,900,527	0	(18,110)	5,440,551	75.56
Delta Electronics (Japan), Inc.	79,492	1,923,372	1,741,118	182,254	6,671,700	30,867	27,204	4,857.84
Delta Electronics (H.K.) Limited	9,796,951	36,203,347	1,099,575	35,103,772	62,200	(12,410)	3,560,009	1.40
台達電子(東莞)有限公司	2,915,227	8,189,838	2,969,783	5,220,055	11,280,662	416,454	380,827	NA (註2)
Delta Power Sharp Limited	38,430	58,529	0	58,529	0	(364)	(152)	(0.02)
達創科技(東莞)有限公司	1,043,175	7,952,949	5,392,911	2,560,038	18,607,370	487,754	411,803	NA (註2)
台達電子電源(東莞)有限公司	1,254,791	11,476,269	6,328,474	5,147,795	25,290,972	692,136	758,081	NA (註2)
Addtron Technology (Japan), Inc.	10,220	36,539	22,163	14,376	62,120	1,518	492	683.78
DEI Logistics (USA) Corp.	14,903	4,580,926	4,477,834	103,092	15,291,331	9,748	10,626	21.25
中達電子(江蘇)有限公司	1,192,200	16,447,292	9,581,981	6,865,311	33,681,605	837,528	847,424	NA (註2)
中達電子零組件(吳江)有限公司	2,646,982	6,788,606	1,245,465	5,543,141	6,325,225	501,568	447,661	NA (註2)
中達光電工業(吳江)有限公司	864,345	8,358,558	3,083,759	5,274,799	10,127,071	1,099,347	1,041,960	NA (註2)
中達視訊(吳江)有限公司	864,345	4,247,962	1,961,634	2,286,328	7,123,313	258,513	257,391	NA (註2)
DNI Logistics (USA) Corporation	14,903	3,282,956	3,240,876	42,080	10,511,441	5,194	3,334	6.67
Delta Networks Holding Limited	1,186,239	9,033,724	0	9,033,724	0	(205)	2,645,807	66.48
Delta Networks, Inc.	1,783,659	9,014,677	80,892	8,933,785	0	(79,797)	2,684,148	2.24
台達電子企業管理(上海)有限公司	3,906,204	9,020,533	4,029,996	4,990,537	10,129,747	875,442	815,217	NA (註2)
東莞市台達能源科技有限公司	147,744	226,017	76,105	149,912	60,196	3,512	1,584	NA (註2)
吳江台達能源科技有限公司	19,699	19,802	30	19,772	0	(84)	140	NA (註2)
蕪湖市中達能源科技有限公司	9,850	9,538	739	8,799	283	(1,051)	(981)	NA (註2)
郴州市台達能源科技有限公司	9,850	9,562	48	9,514	0	(409)	(295)	NA (註2)
Delta Electronics (Korea), Inc.	1,420	97,507	59,245	38,262	287,622	11,366	9,157	915.68
DAC Holding (Cayman) Limited	661,671	301,147	0	301,147	0	(202)	58,745	2.65
Delta Electronics Mexico, S.A. DE C.V.	54,407	110,766	11,683	99,083	146,633	11,088	10,329	21.64
Delta Video Technology Limited	464,958	159,934	47,414	112,520	249,056	30,670	48,677	6,240.59
Deltronics (Netherlands) B.V.	31,434	281,499	146,920	134,579	888,320	32,228	23,238	30.38
Delta Electronics International Ltd.	59,610	11,890,502	4,493,400	7,397,102	25,952,700	815,976	1,035,546	517.77
Delta Networks International Ltd.	29,805	12,310,763	7,984,145	4,326,618	35,924,567	1,960,428	2,091,457	2,091.46
中達電子(蕪湖)有限公司	3,993,870	6,291,692	1,981,567	4,310,125	6,724,677	127,424	205,139	NA (註2)
台達電子(郴州)有限公司	1,877,715	4,924,564	2,320,053	2,604,511	5,390,490	33,056	116,515	NA (註2)
Delta Networks (H.K.) Limited	1,043,175	3,083,795	64,137	3,019,658	6,883	68	415,096	11.86
德又達網絡通訊科技(上海)有限公司	59,610	94,153	15,291	78,862	74,325	2,477	2,323	NA (註2)
進準光學(香港)股份有限公司	394,916	464,229	1,302	462,927	0	(106)	19,449	1.47
進準光學(江蘇)有限公司	394,916	566,577	102,391	464,186	503,251	21,555	20,435	NA (註2)
新能微電子股份有限公司	400,000	48,069	30,282	17,787	27,005	(101,252)	(99,685)	(2.49)
乾坤科技股份有限公司	8,227,363	17,878,663	2,589,878	15,288,785	3,304,819	307,095	3,869,085	4.70
Fairview Assets Limited	971,049	15,652,025	0	15,652,025	0	(4,921)	3,887,820	119.33

企業名稱	資本額	資產總值	負債總額	淨值	營業收入	營業損益	本期損益(稅後)	每股盈損(元)(稅後)
Grandview Holding Limited	5,130,633	14,594,006	0	14,594,006	0	0	3,890,095	27.23
Cyntec Holding (HK) Limited	4,981,608	5,661,577	754	5,660,823	0	(1,025)	(214,986)	(1.56)
Cyntec International Limited	149,025	9,976,610	1,096,782	8,879,828	14,641,869	3,981,207	4,032,261	806.45
華騰電子科技(蘇州)有限公司	1,937,325	2,485,651	487,708	1,997,943	3,346,042	(385,616)	(213,502)	NA (註2)
吳江華豐電子科技有限公司	3,040,110	5,996,271	2,333,479	3,662,792	4,955,047	(68,816)	(1,105)	NA (註2)
蕪湖中達科技有限公司	145,282	419,653	214,772	204,881	657,021	48,787	44,321	NA (註2)
郴州台達科技有限公司	125,582	1,159,230	878,166	281,064	2,676,862	58,306	41,332	NA (註2)
達爾生技股份有限公司	540,000	174,794	72,721	102,073	115,066	(163,081)	(168,305)	(3.57)
宏道科技股份有限公司	300,000	191,437	104,801	86,636	592,059	11,610	20,084	0.67
台達資本股份有限公司	2,500,000	2,653,386	79,031	2,574,355	0	(99,466)	(34,712)	(0.17)
Delta Electronics Int'l (Singapore) Pte. Ltd.	7,074	38,254,242	32,926,586	5,327,656	139,622,777	5,370,639	5,280,533	17,601.78
Delta Electronics International Mexico S.A. DE C.V.	114	33,986	26,820	7,166	133,642	(7,938)	(9,659)	(38.33)
中達電子貿易(吳江)有限公司	59,610	1,702,781	1,201,274	501,507	2,864,223	330,488	266,892	NA (註2)
展茂光電股份有限公司	2,711,000	2,638,947	57,886	2,581,061	146,330	30,326	(13,125)	(0.05)
達而泰(天津)實業有限公司	675,083	1,206,534	77,399	1,129,135	681,257	(55,794)	99,226	NA (註2)
Ace Pillar Holding Co., Ltd.	85,204	241,157	6,414	234,743	0	(100)	29,058	10.16
Drake Overseas Financial Investment Limited	30	2,959,700	98	2,959,602	0	(18)	364,390	364,390,468.33
Drake Investment (HK) Limited	1,170,210	3,088,684	128,984	2,959,700	11,578	(72,387)	364,408	1.20
中達電通股份有限公司	2,797,286	11,015,034	5,830,343	5,184,691	15,517,889	921,017	855,865	1.51
福達新創通訊科技(廈門)有限公司	20,864	7,766	7,463	303	3,873	(3,040)	(3,148)	NA (註2)
台達綠生活股份有限公司	10,000	9,420	75	9,345	0	(125)	(92)	(0.09)
台達自働化股份有限公司	250,000	177,220	14,889	162,331	3,500	(69,844)	(68,640)	(2.75)
上海中達能源科技有限公司	49,248	46,715	283	46,432	6,152	(2,278)	(2,278)	NA (註2)
Vivitek Corporation	268,245	302,455	224,950	77,505	677,889	13,957	14,732	1.64
蘇州爾達醫療設備有限公司	45,304	48,044	10,962	37,082	0	(11,324)	(9,016)	NA (註2)
Delta Greentech SGP Pte. Ltd.	362,890	465,877	19,918	445,959	0	(734)	48,387	3.97
先達工控股份有限公司	157,500	171,912	22,893	149,019	13,838	(8,518)	(8,481)	(0.54)

註1：關係企業如為外國公司，相關數字應以報告日之兌換率換算為新台幣列示。

	12/31/2013	年平均		12/31/2013	年平均
美　元：	29.8050	29.6865	人民幣：	4.9248	4.8292
日　幣：	0.2839	0.3047	韓　幣：	0.0284	0.0273
港　幣：	3.8430	3.8271	墨西哥幣：	2.2793	2.3270
印度幣：	0.4815	0.5092	歐　元：	41.0900	39.4189

註2：因公司型態為有限公司，故無股數。

(七) 台達電子工業股份有限公司及子公司關係企業合併財務報表聲明書

台達電子工業股份有限公司及子公司
關係企業合併財務報表聲明書

本公司102年度（自102年1月1日至102年12月31日止）依「關係企業合併營業報告書關係企業合併財務報表及關係報告書編製準則」應納入編製關係企業合併財務報表之公司與依國際會計準則第二十七號應納入編製母子公司合併財務報告之公司均相同，且關係企業合併財務報表所應揭露相關資訊於前揭母子公司合併財務報告中均已揭露，爰不再另行編製關係企業合併財務報表。

特此聲明

公司名稱：台達電子工業股份有限公司及子公司

負 責 人：海英俊

中華民國103年3月11日

關係報告書：無。

▶二、最近年度及截至年報刊印日止，私募有價證券辦理情形：無。

▶三、最近年度及截至年報刊印日止，子公司持有或處分本公司股票情形：無。

▶四、其他必要補充說明事項

本公司及子公司財務會計人員及稽核人員取得證照之情形：

(一) 財務會計人員取得證照情形

1. 中華民國高考會計師：5人。
2. 台灣財稅高等二級考試及格：1人。
3. 台灣會審高等三級考試及格：1人。
4. 美國會計師測驗及格：3人。
5. 中華人民共和國註冊會計師：3人。
6. 中華人民共和國中級會計師：29人。
7. 中華人民共和國初級會計師：79人。
8. 蘇格蘭特許會計師協會註冊會計師：1人。
9. 香港會計師公會會計師：1人。
10. 澳洲會計師：1人。
11. 國際管理會計師：1人。
12. 國際內部稽核師：2人。
13. 加拿大證券經紀人考試及格：1人。
14. 加拿大共同基金交易員執照：1人。
15. 證券商高級業務員：7人。
16. 期貨商業務員：4人。
17. 證券商業務員：1人。
18. 投信投顧業務員：3人。
19. 信託業業務人員：2人。
20. 理財規劃人員：1人。
21. 銀行內部控制人員：1人。

(二) 稽核人員取得證照情形

1. 中華民國內部稽核師：2人。
2. 國際內部稽核師：2人。
3. 中華民國高考會計師：1人。
4. 美國會計師執照：1人。
5. 中華民國內部稽核協會優秀稽核人員(第8屆、第19屆)：2人。
6. 期貨業務人員：1人。
7. 科建管理顧問公司核發之六標準差黑帶合格證書：1人。
8. 科建管理顧問公司核發之六標準差綠帶合格證書：1人。
9. 科建管理顧問公司5S管理機制合格證書：1人。
10. 科建管理顧問公司內部品質稽核合格證書：1人。
11. 科建管理顧問公司量規儀器校正合格證書：1人。
12. ISO稽核師：1人。
13. 公務人員普考保險人員及格：1人。
14. Qualicert 服務驗證(神秘客)主導稽核員訓練課程：1人。
15. ISO/IEC 27001:2005 / BS7799 Lead Auditor：1人。
16. Cisco CCNA：1人。

►五、發生證券交易法第三十六條第二項第二款所定對股東權益或證券價格有重大影響之事項

最近年度及截至年報刊印日止，發生證券交易法第36條第2項第2款所定對股東權益或證券價格有重大影響之事項：

(一) 本公司發生證券交易法第三十六條第二項第二款所定之收購他人企業事項

1. 本公司於民國103年3月11日經董事會通過，擬透過子公司Delta International Holding Ltd.暫擬以美金12,931仟元向關聯企業Delta Greentech International Holding Limited 購買孫公司Delta Greentech SGP Pte. Ltd.剩餘45.17%股權，以間接取得另一孫公司中達電通股份有限公司約3.71%股權。Delta International Holding Ltd.尚須經經濟部投資審議委員會核准該項投資案後，始能履行該項股權買賣協議。
2. 本公司於民國103年3月11日經董事會通過，擬透過子公司Delta International Holding Ltd.暫擬以美金87,121仟元向LOMBARD International PCC Limited 購買Boom Treasure Limited 100%之股權，以間接取得孫公司中達電通股份有限公司約25%之股權。Delta International Holding Ltd.尚須經經濟部投資審議委員會核准該項投資案後，始能履行該項股權買賣協議。
3. 本公司認為上述1~2.收購他人企業事項，將達整合資源以擴大營運規模、降低管理成本以提升營運效率及提升整體競爭優勢等目的，預期可充分發揮併購之預期綜效，應對本公司之每股淨值及每股盈餘均有正面之助益。

(二) 本公司發生證券交易法第三十六條第二項第二款所定之業務合作計畫

1. 本公司於民國103年4月18日經董事會通過，為發展鋰離子電池業務，擬向Mitsubishi Heavy Industries, Ltd.(以下簡稱三菱重工)購買業務所需資產(包括機器設備等項目)；三菱重工將協助本公司加速發展鋰離子電池產品。
2. 本公司認為上述業務合作計畫，將達整合資源以擴大營運規模及提升整體競爭優勢等目的，應對本公司之每股淨值及每股盈餘均有正面之助益。

Smarter. Greener. Together.

台達電子工業股份有限公司

董事長　海英俊

11491台北市內湖區瑞光路186號
電話:(02)8797-2088　傳真:(02)8797-2120

本文件採用Fuji Xerox彩色數位印刷設備印製，符合歐盟RoHS環保規範