股票代碼：2308

整合軟硬體 以創新實現智能製造

台達電子工業股份有限公司
2016 年報

本公司網站：www.deltaww.com
公開資訊觀測站網址：http://mops.twse.com.tw
刊印日期：民國106年4月27日

台達 DELTA
Smarter. Greener. Together.

一、本公司發言人	姓　　名：周志宏 職　　稱：企業信息部資深協理 聯 絡 電 話：(02) 8797-2088 電子郵件信箱：2308@deltaww.com 代理發言人 姓　　名：吳美慧 職　　稱：企業信息部資深經理 聯 絡 電 話：(02) 8797-2088 電子郵件信箱：2308@deltaww.com
二、公司及工廠所在地	總　公　司：33370 桃園市龜山工業區興邦路31-1號 電　　話：(03) 362-6301 台北辦公室：11491 臺北市內湖區瑞光路186號 電　　話：(02) 8797-2088 桃 園 一 廠：33370 桃園市龜山工業區興邦路31-1號 電　　話：(03) 362-6301 桃 園 二 廠：33341 桃園市龜山工業區山鶯路252號 電　　話：(03) 359-1968 桃 園 三 廠：33068 桃園市桃園區興隆路18號 電　　話：(03) 362-6301 桃 園 五 廠：33341桃園市龜山區山頂里山鶯路268號 電　　話：(03) 319-1098 中 壢 一 廠：32063 桃園市中壢區東園路3號 電　　話：(03) 452-6107 中 壢 二 廠：32063 桃園市中壢區南園路4號 電　　話：(03) 452-6107 台南分公司：74144 臺南市善化區環東路二段39號 電　　話：(06) 505-6565 台中分公司：42881 臺中市大雅區科雅路46號5樓 電　　話：(04) 2567-7670
三、股票過戶機構	名　　稱：元富證券股份有限公司 地　　址：10560 臺北市松山區光復北路11巷35號地下一樓 網　　址：www.masterlink.com.tw 電　　話：(02) 2768-6668
四、最近年度財務報告簽證會計師	簽證會計師：曾惠瑾、梁華玲 事務所名稱：資誠聯合會計師事務所 地　　址：11012 臺北市信義區基隆路一段333號27樓 網　　址：www.pwc.tw 電　　話：(02) 2729-6666
五、海外有價證券掛牌買賣之交易場所名稱及查詢該海外有價證券資訊之方式	海外有價證券掛牌買賣之交易場所名稱：盧森堡證券交易所 查詢該海外有價證券資訊之方式：www.bourse.lu/home
六、公司網址	**www.deltaww.com**

台達榮獲2017《遠見雜誌》企業社會責任獎三項大獎

自2005年以來 共獲得14座首獎 為歷年獲獎最多企業

台達創辦人暨榮譽董事長鄭崇華（右）領取「遠見企業社會責任獎 - 年度大調查電子科技組首獎」，左為頒獎人中華民國副總統陳建仁先生。

台達榮獲2017《遠見雜誌》企業社會責任獎三項大獎，台達電子文教基金會副執行長張楊乾、台達創辦人暨榮譽董事長鄭崇華、台達電子文教基金會執行長郭珊珊與台達電子發言人周志宏出席頒獎典禮（左至右）。

台達榮獲《遠見雜誌》第13屆「企業社會責任獎」三項大獎，包括年度大調查電子科技組首獎、「綠築跡 - 台達綠建築推廣方案」與「Delta MOOCx - 讓好老師的影響無遠弗屆方案」分別獲得環境友善組與教育推廣組楷模獎。台達為歷屆評比中同時獲得首獎與楷模獎最多企業，且自2005年《遠見雜誌》企業社會責任獎評比舉辦以來，累計共獲得14座首獎與3座楷模獎。

《遠見雜誌》「企業社會責任獎」評審團一致認為台達在企業社會責任各面向上，長期持續投入，已累績可觀成果，不僅為同業標竿，也值得跨產業學習；「綠築跡-台達綠建築推廣方案」則以善用多元角度親民手法，提倡綠建築重要性，同步關注專業者需求，布局未來，擴散多方面影響力，獲得肯定；「Delta MOOCx - 讓好老師的影響無遠弗屆方案」回應學用落差與數位教學趨勢，鼓勵師生間透過虛實整合正向互動，獲得評審青睞。

實踐企業社會責任為台達企業文化的基因，同時為公司營運與業務發展的重要項目。台達接軌全球永續發展目標，持續關注氣候變遷，運用長期專注於電力電子的核心能力，推動節能。2016年，廠辦節能總投資超過新台幣一億五仟萬元、產品節能35億度電、11棟獲認證廠辦與5棟捐建綠建築共節能1520萬度電，相當於減少10,027噸碳排放；同時，積極強化綠色供應鏈CSR管理，協助關鍵供應商建立CSR管理與稽核制度，共同攜手節能減碳；台達並將各項CSR推動經驗移轉至全球各主要營運據點，推動節能專案與環境志工，發揮在地影響力，打造永續社會，邁向國際級企業公民。

「綠築跡-台達綠建築推廣方案」為台達電子文教基金會持續在環境教育與環境政策上的具體實踐，不斷地嘗試用不同方法和社會溝通: 舉辦全球綠建築展覽、出版「跟著台達 蓋出綠建築」專書、拍攝12支綠建築微電影，用影像說故事。同時，在環境政策上著力，力推節能制度化，推動建築碳足跡納入碳足跡規範等。

「Delta MOOCx - 讓好老師的影響無遠弗屆」則是由基金會打造線上學習平台，邀請好老師加入，課程內容聚焦於技職與基礎科學，與科技大學和高中高工合作，開設自動化與核心基礎科學等課程，聚焦智能生產，掌握工業4.0精神，與未來產業發展無縫接軌。

目錄

壹· 致股東報告書 003

貳· 公司簡介 005

參· 公司治理報告 011

一、組織系統 011
二、董事、總經理、副總經理、協理、各部門及分支機構主管資料 013
三、最近年度支付董事、總經理及副總經理之酬金 016
四、公司治理運作情形 019
五、會計師公費資訊 038
六、更換會計師資訊 039
七、公司之董事長、總經理、負責財務或會計事務之經理人，最近一年內曾任職於簽證會計師所屬事務所或其關係企業者，其姓名、職稱及任職期間 039
八、最近年度及截至年報刊印日止，董事、經理人及持股比例超過百分之十之股東股權移轉及股權質押變動情形 040
九、持股比例占前十名之股東，其相互間為關係人或為配偶、二親等以內之親屬關係之資訊 041
十、公司、公司之董事、經理人及公司直接或間接控制之事業對同一轉投資事業之持股數及綜合持股比例 042

肆· 企業社會責任 043

一、追求利害相關者間的均衡利益 044
二、致力環保節能 049
三、擴大社會參與 052

伍· 募資情形 057

一、資本及股份 057
二、公司債辦理情形 062
三、特別股辦理情形 062
四、海外存託憑證辦理情形 062
五、員工認股權憑證辦理情形 063
六、限制員工權利新股辦理情形 063
七、併購或受讓他公司股份發行新股辦理情形 063
八、資金運用計畫執行情形 063

陸. 營運概況 064

一、業務內容 064
二、市場及產銷概況 068
三、最近二年度及截至年報刊印日止從業員工資料 074
四、環保支出資訊 074
五、勞資關係 076
六、重要契約 079

柒. 財務概況 080

一、最近年度財務報告 080
二、最近年度經會計師查核簽證之公司個體財務報告 198
三、最近年度財務報告之審計委員會審查報告 281
四、最近五年度簡明資產負債表及綜合損益表 282
五、最近五年度財務分析 290
六、公司及其關係企業財務周轉情形 295

捌. 財務狀況及財務績效之檢討分析與評估風險事項 296

一、財務狀況 296
二、財務績效 297
三、現金流量 298
四、最近年度重大資本支出對財務業務之影響 299
五、最近年度轉投資政策、其獲利或虧損之主要原因、改善計畫及未來一年投資計畫 299
六、最近年度及截至年報刊印日止之風險事項 299
七、其他重要事項 306

玖. 特別記載事項 307

一、關係企業相關資料 307
二、最近年度及截至年報刊印日止，私募有價證券辦理情形 334
三、最近年度及截至年報刊印日止，子公司持有或處分本公司股票情形 334
四、其他必要補充說明事項 334
五、發生證券交易法第三十六條第二項第二款所定對股東權益或證券價格有重大影響之事項 335

壹．致股東報告書

董事長 海英俊

各位親愛的股東：

2016年全球經濟情況詭譎多變，市場信心薄弱，景氣尚未完全恢復，但台達在全體同仁的努力下仍舊維持不錯的表現，營收與利潤均有成長。2016年台達合併營業額為新台幣2,144億元，較上年度增加5%；營業毛利為新台幣595億元，與前一年度相比成長7%，毛利率27.8%；營業淨利為新台幣208億元，較上年度成長2%，營業淨利率9.7%；而稅後淨利為新台幣188億元，淨利率8.8%，金額與上年度相比亦微幅成長。2016年台達每股稅後盈餘 (EPS) 為新台幣7.24元，股東權益報酬率(ROE)為15.1%。除整體財務績效表現優於前一年度外,台達各事業單位長期專注於節能科技與產品開發之努力成效也日益顯著。以下謹摘要說明2016年台達各事業領域之經營實績與未來展望：

電源及零組件

台達本著精進技術追求創新的核心價值，多年來隨著資通訊及消費性電子產業的蓬勃發展，不僅在電源供應器、無刷直流風扇、散熱系統及微型化關鍵零組件等領域獨佔鰲頭，成為業界領導廠商不可或缺的長期策略夥伴外，更建立了堅實的技術發展及營運精進平台，憑藉四十年以上的電源轉換及管理技術，不斷順應世界趨勢快速發展出符合市場需求的新產品，持續開拓汽車電子、電動車、醫療照護、雲端應用、智慧節能家庭等新商機，創造更高的附加價值。去年台達自美國通用汽車全球數千家供應商中脫穎而出，榮獲供應商創新獎殊榮，表彰台達針對新一代油電混合車所設計的車載充電器具備更輕更小更可靠，且能源轉換效率高達96.5%領先業界的優異成果。我們深信隨著節能低碳意識的普及與環保減排規範日趨嚴謹的全球趨勢，伴隨雲端應用多樣化及物聯網技術之日益成熟，應用廣泛的台達電源及零組件事業不僅將繼續成為我們營收及利潤的主要來源，更是台達轉進各項新事業領域所需之技術與營運的最佳後盾。

能源管理

台達在工業自動化領域深耕多年，產品線日趨完整，除涵蓋控制、驅動、運動、感測等主要類別外，同時擁有先進的系統集成服務體系、專業的技術服務團隊和綿密的服務網路，不僅在目標行業攻城掠地，更在席捲全球的工業4.0浪潮中積極整合集團資源，協同開發智慧製造解決方案，並響應台達智能製造專案(DSM,Delta Smart Manufacturing) 將自主開發的成果導入台達主要生產基地試行及優化，發展契合無人化工廠與人機協同合作等不同場域所需的高精度、高生產力、高品質、低能耗、低人力、安全且具彈性的數位化多元智能製造解決方案，提供客戶整合性系統，從容應對與日俱增的少量多樣在地化的新世代製造需求。台達的通信電源穩居全球領導地位，不僅技術持續領先，在產品線及全球版圖之布局也相當完整。此外，台達在不斷電系統、全方位資料中心解決方案、電動車電源與電能管理及再生能源發電等方面經過多年的持續耕耘精進後，已累積大量國內外實績與客戶口碑，對未來業務推廣大有助益。台達精準掌握世界趨勢與時俱進，在工業自動化及能源管理領域涉獵廣泛且深入，不斷提供符合客戶需求的節能產品與解決方案，不僅具體實現『環保節能 愛地球』的企業使命，更為台達的百年基業奠定另一個無可撼動的穩固基礎。

智能綠生活

台達在智能綠生活的佈局以視訊及網通為代表。台達視訊整合了智慧控制系統與多元顯示單元，透過圖像顯示控制、智慧監控、可視化營運管理決策支援等應用，提供即時的決策資訊，在電網、安防、交通等聚焦行業的智慧監控管理應用累積了眾多實例。而專精於網通領域的達創除深獲世界級通信運營商、巨量網路業者、企業用戶及資料中心建置業者等客戶信賴外，更是

台達在發展解決方案和建構各項雲端智能應用時的瑰寶，是台達整體業務發展關鍵能力極為重要的一環。在未來對視訊及網路通訊需求有增無減的趨勢下，智能綠生活事業對台達整體業績的重要性與貢獻將更為顯著。

台達長期關注環境與氣候變遷議題，並付諸實際行動貫徹企業使命。 有鑑於建築對生活的廣泛影響及建築節能的潛力與商機，台達除自十年前開始推廣綠建築外，另成立新事業單位專攻建築能源管理及樓宇節能科技。去年台達更一舉併購兩家知名樓宇自動化公司， 總部設於加拿大的Delta Controls 與奧地利的 Loytec，期望透過三方整合獲致全方位的技術、產品及市場佈局綜效，將兼具節能與舒適的各種暖通空調、照明、能源監控等整合式樓宇自動化管理系統與綠色產品融入更多建築中，營造更舒適美好的未來。

台達在追求業績穩定成長的同時，亦善盡企業社會責任，致力於完善公司治理，有目共睹。 2016年台達獲頒天下公民企業獎大型企業首獎，肯定台達在社會參與構面的突出表現。 同年台達四度蟬聯「遠見企業社會責任獎」雙料冠軍，連續六年入選道瓊永續指數 (DJSI, Dow Jones Sustainability Indices) 之「世界指數」(DJSI World), 並榮獲由台灣永續能源研究基金會主辦的『2016台灣企業永續獎』四項大獎，同時連續兩年獲證台灣證券交易所公司治理評鑑名列前5%的上市公司。另外值得一提的是台達連續六年入選台灣20大國際品牌，2016年台達品牌價值較前年再增加13%，達2.25億美元，是唯一品牌價值連續四年成長二位數的企業，充分顯示海內外社會大眾對台達全方位努力成效的肯定。

在此我們由衷感謝所有客戶、供應商、股東們及社會大眾對台達的支持，以及全體員工對公司營運的全心投入，使得台達在激烈的競爭環境中仍能保持穩健成長的經營績效。我們相信在所有同仁持續不懈提昇營運效能及獲利能力同時，更能以具體行動忠實履行企業的社會責任，回饋大眾贏得認同，回報股東們的支持，並對社會產生正面的影響力，成為國際間令人尊敬的第一流企業。

最後敬祝大家
身體健康，萬事如意

董事長 陸英俊

貳．公司簡介

▶一、設立日期：民國六十四年八月二十日（改組為股份有限公司）

▶二、公司沿革

民國60年	04月	成立台達電子工業有限公司於新莊民安路，生產電視線圈及電子零組件
民國64年	08月	變更登記為台達電子工業股份有限公司
民國69年	04月	開始生產交換式電源供應器之變壓器及電感元件
民國70年	07月	國內首家開發成功雜訊濾波器，開始進入量產
民國72年	03月	開始生產交換式電源供應器
民國73年	01月	獲美國Zenith頒發品質傑出獎
	01月	5005A為第一個申請UL安規的Power Supply型號
	04月	獲Digital頒發績優廠商獎
民國75年	02月	榮獲美國Rockwell International頒發品質成就獎
	04月	開始生產表面黏著(Surface-Mounting)設計之交換式電源供應器，為國內首家採用項先進技術之交換式電源供應器廠家
民國77年	01月	投資美國Dastek公司，進入世界最先進的薄膜技術領域
	06月	開始生產無碳刷式直流風扇
	12月	19日股票公開上市
民國78年	03月	投資泰國泰達電子股份有限公司，從事製造及銷售電腦、電子設備之零組件業務
	08月	與美國Virginia Polytechnic Institute & State University合作成立R&D實驗室，開發高效率、高功率密度之電源供應器
民國79年	04月	榮獲美國IBM頒發績優廠商獎
	05月	榮獲美國Trish Associates公司評選為全美優良電源供應器廠商第二名
民國80年	11月	榮獲美國惠普HP頒發績優廠商獎
民國81年	01月	筆記型電腦專用電源供應器開始量產
民國82年	04月	榮獲美國IBM頒發績優廠商獎
	12月	依據美國Micro-tech Consultant報導，本公司交換式電源供應器在美銷售市場占有率名列第一，全球銷售市場名列第五
民國83年	02月	榮獲日本NEC頒發優良廠商獎
	07月	榮獲美國安規UL授予自我認證TCP (Total Certificated Program)殊榮
	09月	推出通信用直流供電系統
民國84年	05月	推出變頻式馬達控制器
	08月	榮獲美國GE LIGHTING頒發優良廠商獎
民國85年	03月	榮獲美國Intel頒發優良廠商獎
	04月	榮獲美國Micro-tech Consultant評選為美國及全球交換式電源供應器銷售量第一名廠商
	07月	推出不斷電電源系統
民國86年	06月	榮獲日本富士通頒發優良廠商獎
	10月	榮獲日本松下電器優秀賞及三菱頒發優良廠商獎
民國87年	11月	中壢廠通過ISO-14001認證並獲美國HP頒發傑出協力廠商獎
	12月	不斷電電源系統榮獲中華民國國家精品獎
民國88年	01月	原網路產品事業部獨立為達創科技股份有限公司
	03月	榮獲美國DELL頒發白金級全球最佳供應商獎
民國89年	04月	榮獲日本NEC頒發優良廠商獎
	05月	加入美國麻省理工學院 (MIT) 活氧計畫 (Oxygen Project) 聯盟
	10月	大陸東莞各廠通過ISO-14001認證
民國90年	03月	榮獲美國Intel頒發傑出技術與品質廠商獎
	05月	轉投資公司乾坤科技股份有限公司上市
	06月	榮獲日本富士通頒發傑出協力廠商獎

民國90年	12月	大陸吳江廠完工啟用，並通過ISO-9000認證
民國91年	01月	大陸吳江廠通過TL-9000認證
	03月	榮獲美國Intel頒發優良廠商獎及傑出品質廠商獎
	09月	榮獲日本SONY頒發PS2優良廠商獎
	12月	榮獲美國Intel頒發優異的合作與支援廠商獎
民國92年	03月	榮獲韓國Samsung及美國Black & Decker頒發優良廠商獎
	08月	榮獲日本NEC頒發優良廠商獎
	12月	榮獲Asset雜誌之Asset Benchmark Research評選為亞洲地區公司治理最佳典範獎
	12月	榮獲美國Micro-tech Consultant評選為2003年全球電源供應器銷售量第一名廠商
民國93年	06月	56吋16：9 DLP內投影電視榮獲總統親頒第十二屆國家產品形象金質獎
	07月	榮獲美國Microsoft頒發全球最佳供應商獎
	08月	榮獲日本NEC頒發技術榮譽獎及美國Black & Decker頒發優良廠商獎
	11月	投資成立旺能光電股份有限公司，從事太陽能電池之研究開發與製造
	12月	榮獲美國Cisco頒發全球最佳供應商獎
民國94年	01月	榮獲日本SONY頒發最佳合作夥伴獎
	06月	榮獲遠見雜誌第一屆企業社會責任獎科技組首獎
	11月	臺南綠色廠房完工遷入
	12月	榮獲德國Siemens Communications頒發最佳供應商首獎
	12月	榮獲美國Black & Decker頒發優秀供應商獎
民國95年	02月	連續三年榮獲美國Microsoft頒發最佳供應商獎
	04月	榮獲日本SONY頒發最有價值供應商獎
	04月	榮獲臺灣證券交易所「公司治理」最高等級A級評等
	07月	榮獲標準普爾評選為臺灣前50大信評優良企業
	08月	臺南廠經內政部評定為臺灣第一座「黃金級」綠建築，並獲頒綠建築標章證書
	11月	榮獲德國Fujitsu Siemens頒發優選供應商獎
	12月	年營收首度破千億，2006年合併營業額為新台幣1,052.6億元
民國96年	05月	連續三年蟬聯遠見雜誌企業社會責任獎科技組首獎
	05月	榮獲證基會評定為「資訊揭露評鑑系統」A+級公司
	11月	榮獲經濟部評定為「企業電子化評量制度」A+級公司
民國97年	02月	榮獲CNBC歐洲商業雜誌評選為「全球百大低碳企業」
	03月	榮獲行政院環保署評定為2007年綠色採購績優廠商
	04月	榮獲遠見雜誌頒發「企業社會責任」榮譽獎
	05月	榮登美國商業周刊「2008 全球科技百強」
	10月	榮獲第十六屆經濟部產業科技發展獎最高榮譽「卓越創新成就獎」
	12月	連續二年榮獲Forbes評選為「Asia's Fabulous 50」
民國98年	03月	連續三年蟬聯天下雜誌頒發「天下企業公民獎」
	05月	台達打造全球最大單一建築體太陽能系統「高雄世運主場館」落成啟用
	06月	榮獲證基會評定為「資訊揭露評鑑系統」A+級公司
	07月	台達臺南廠榮升為「鑽石級綠建築」
	10月	榮獲第一屆亞太地區2009 Frost & Sullivan Green Excellence Award
	10月	第八度蟬聯《天下雜誌》電子業最佳聲望標竿企業第一名
	10月	台達董事會通過以股份轉換方式收購乾坤科技 100% 股權
民國99年	02月	榮獲《亞洲周刊》「2009 年全球華商 1000：二十大企業榮譽獎 (臺灣區)」
	05月	榮登中國綠色公司百強榜
	05月	蟬聯《天下雜誌》2009年千大企業電子業「稅後純益」冠軍寶座
	07月	榮獲《天下雜誌》2010年「企業公民獎」大型企業榜首

民國99年	08月	榮獲經濟部國際貿易局舉辦的「臺灣優良品牌」
	08月	獲頒證基會「第七屆上市櫃公司資訊揭露評鑑」A+級
	10月	第九度蟬聯《天下雜誌》標竿企業電子業的榜首
	12月	榮獲《亞洲週刊》「全球華商1000 - 最績優企業大獎」
民國100年	01月	鄭崇華董事長捐贈臺灣第一座「零碳建築」國立成功大學「孫運璿綠建築研究大樓」落成啟用
	05月	連續榮登中國綠色公司百強榜
	05月	印度Rudrapur廠榮獲美國LEED印度分支黃金級綠建築認證
	06月	榮獲《數位時代》亞洲與臺灣科技百強雙榜榮耀
	07月	榮獲《天下雜誌》2010 年「企業公民獎」
	07月	榮獲Institutional Investor雜誌2011全亞洲「最佳CEO」、「最佳投資人關係」及「最佳IR專業人員」
	07月	為財團法人車輛研究測試中心 (ARTC) 打造全臺灣第一座全規格電動車充電站
	07月	中國東莞廠區成為全球第一家通過 ISO 50001 國際標準 (IS) 版本符合性評估的電源及零元件之電子公司
	08月	榮獲「資訊揭露評鑑」最高等級 A+
	09月	入選2011年道瓊永續性指數（Dow Jones Sustainability Indices）「世界指數」及「亞太指數」
	09月	榮獲《數位時代》、《Interbrand》2011臺灣20大國際品牌
	09月	轉投資公司泰達電子通過 ISO 50001 符合性評估，為泰國第一家通過此能源管理標準之公司
	10月	蟬聯《天下雜誌》電子業最佳聲望標竿企業第一名
	11月	上海運營中心暨研發大樓揭幕啟用
	12月	桃園研發中心落成啟用，智慧綠建築實踐「環保 節能 愛地球」
民國101年	01月	獲選2012 SAM電子設備類「永續經營企業金級」與「卓越進步企業」
	02月	台達集團捐建八八風災重建那瑪夏民權國小正式落成啟用
	02月	榮獲「中國電源產業十大知名企業品牌」
	05月	榮獲第八屆《遠見雜誌》企業社會責任獎「教育推廣組」首獎及「公益推動組」楷模獎
	05月	台達歐洲公司榮獲英國綠色組織金質獎
	05月	印度Gurgaon廠獲美國LEED印度分支白金級綠建築認證
	05月	連續榮登中國綠公司百強榜民營企業50強
	06月	榮獲證基會「資訊揭露評鑑」最高等級A++
	06月	鄭崇華創辦人任榮譽董事長，海英俊先生接任台達董事長，鄭平先生接任執行長
	08月	榮獲2012《天下雜誌》「企業公民獎」大型企業榜首
	08月	桃園研發中心獲得美國綠建築LEED黃金級認證、臺灣綠建築黃金級認證
	09月	入選2012年「道瓊永續指數 (Dow Jones Sustainability Indices)」，位居全球電子設備類別榜首
	09月	連續入選臺灣20大國際品牌
	10月	第11度蟬聯《天下雜誌》電子業最佳聲望標竿企業第一名
	10月	榮獲「國家產業創新獎」首獎 -「卓越創新企業獎」殊榮
	11月	台達與新日光能源科技股份有限公司宣布策略合作計畫
	11月	榮獲商界傳媒集團中國峰會「2012年度最佳商業模式獎」第一名
	11月	蟬聯經濟部工業局「臺灣創新企業20強」
	11月	台達臺南廠榮獲經濟部工業局全臺首張一般行業別清潔生產認證綠色工廠標章
	12月	IR Magazine 亞洲投資人觀點調查評選大中華區總排名第三名，並獲評為「投資人關係最佳實務典範」，海英俊董事長榮獲大中華地區「最佳CEO」
	12月	榮獲《第一財經》中國企業社會責任榜「傑出企業獎」殊榮，為首家獲獎之臺資電子企業
	12月	轉投資公司泰達電子榮獲「泰國總理最佳工業獎」
	12月	桃園二廠榮獲行政院環保署「節能減碳行動標章」，並獲選為北區節能減碳特優企業
民國102年	01月	獲選2013 SAM電子設備類「企業第一名 (Sector Leader)」與「永續經營企業金級 (Gold Class)」
	02月	參與2013臺灣燈會，打造臺灣第一座經「建築碳稽核」檢驗之低碳建築「台達永續之環」
	04月	獲選2013中國綠公司百強並榮登民營企業十強，網路投票得票數也位居民企第一位

民國102年	04月	台達自動化、LED照明與電動車充電系統等六項產品獲頒第21屆「臺灣精品獎」
	05月	榮獲《遠見雜誌》CSR整體績效組及環境保護組雙料首獎
	06月	連續榮獲證券暨期貨市場發展基金會「資訊揭露評鑑」最高等級A++
	07月	榮獲Institutional Investor「臺灣區最佳企業」第四名及Corporate Governance Asia「最具展望企業」
	08月	轉投資公司泰達電子榮獲2013東協績優企業獎之創新大型企業獎
	08月	蟬聯《天下雜誌》「企業公民獎」大型企業榜首
	09月	連續三年入選道瓊永續指數之「世界指數」，並入選「新興市場指數」
	10月	台達桃園研發中心榮獲桃園縣績優企業環保綠能獎
	10月	第12度蟬聯《天下雜誌》電子業最佳聲望標竿企業第一名
	10月	轉投資公司泰達電子獲頒泰國工業部2013 CSR年度績效獎及CSR長期貢獻獎
	11月	轉投資公司泰達電子獲頒泰國能源部2013年度「泰國能源獎」
	11月	獲頒「SHARP 2013年最佳供應商」獎
	12月	榮獲 IR Magazine大中華區「最佳永續發展作法」與「執行長/總裁之最佳投資人關係」
	12月	連續三年獲評為臺灣20大國際品牌
	12月	台達上海運營中心獲美國LEED黃金級認證
	12月	台達桃園研發中心與臺南分公司二期獲頒「2013優良綠建築」
	12月	蟬聯《第一財經》中國企業社會責任榜「傑出企業獎」為唯一連續獲獎的臺資高科技企業
	12月	「2013臺灣企業永續獎」台達一舉囊括「永續創新類」製造業首獎、「氣候領袖類」楷模獎及「臺灣Top 50企業永續報告獎」製造業優等三大獎
民國103年	01月	台達企業總部榮獲臺灣綠建築「鑽石級」認證
	04月	連續五年入選中國綠公司百強榜
	04月	獲頒「臺灣精品成就獎」台達互動式超短焦投影機榮獲臺灣精品銀質獎台達工業自動化、Innergie電源、多功能換氣扇...等11項產品獲頒第22屆「臺灣精品獎」
	04月	榮獲《遠見雜誌》CSR企業社會責任「整體績效組」及「永續經營組」雙料冠軍
	04月	台達互動式超短焦投影機榮獲臺灣精品銀質獎共11項產品獲2014年臺灣精品獎
	05月	台達連續5年入選中國綠公司百強綠色產品及運營備受肯定
	05月	蟬聯聯想2014全球供應商「傑出服務獎」
	05月	榮獲《遠見雜誌》CSR企業社會責任整體績效組及永續經營組雙首獎
	06月	榮獲2013「金蜜蜂企業社會責任·中國榜」之「金蜜蜂·生態文明獎」
	07月	台達最新節能方案為交通大學獲得 2014歐洲十項全能綠建築競賽「能源效率」大獎
	08月	連續八年獲頒天下雜誌「企業公民獎」
	08月	連續三年榮獲資訊揭露評鑑最高等級A++
	09月	連續四年入選道瓊永續指數之「世界指數」，五項評分居全球電子設備產業之首；並入選「新興市場指數」
	10月	大中華區唯一入選國際碳揭露專案氣候績效領導指數之企業(CPLI)
	10月	轉投資公司泰達電子榮獲2014年「泰國總理企業獎 - 最佳出口企業」
	10月	連續十三年蟬聯《天下雜誌》電子業「最佳聲望標竿企業」第一名
	12月	榮獲2014年度「中國最佳企業大學」
	12月	連續四年入選臺灣20大國際品牌
民國104年	01月	台達節能換氣扇蟬聯「台灣精品獎」
	01月	Delta-IBN 生命科學與診斷實驗室於新加坡啟奧生物醫藥研究園開幕
	01月	榮獲DELL「卓越製造獎」
	01月	SCARA工業機器人上市發表
	02月	榮獲「2014年安徽企業最佳雇主評選」最佳學習型組織獎項
	02月	榮獲緯創資通「最佳品質供應商獎」
	02月	榮獲NEC 2014年度「優秀供應商」與「優秀品質供應商」獎項
	02月	台達桃園二廠榮獲「節能減碳行動標章」及「北區節能減碳特優企業」
	03月	「2015 CAMRS中國自動化年會」暨第十三屆中國自動化年度評選 榮獲經營管理、創新產品、樣板工程、用戶體驗及營銷創新五項大獎

民國104年	03月	榮獲 「SHARP 2014年度最佳供應商」獎
	03月	連續三年獲頒Tripp Lite品質優良供應商獎
	03月	榮獲Channel NewsAsia 傑出綠色企業獎
	04月	連續四年榮獲資訊揭露評鑑最高等級A++
	04月	併購挪威電源公司Eltek ASA
	04月	榮獲《遠見雜誌》企業社會責任獎「CSR年度大調查科技與傳產組」暨「教育推廣組」雙首獎
	05月	榮獲東芝三菱電機產業系統株式會社(TMEIC)「優秀供應商大賞」
	06月	第一屆公司治理評鑑 排名前5%上市櫃企業
	06月	榮獲芬蘭HELVAR 「2014年最佳合作供應商」獎
	06月	第十三屆全球華人企業領袖峰會 獲頒「飛馬服務CSR標竿獎」
	08月	台達「Golden Eagle」榮獲2015 Red Dot Award產品設計獎
	08月	台達連續第三年雙獲Inventec「最佳供應商獎」
	08月	台達榮獲英國OrangeTeK「2015年最佳供應商獎」
	08月	台達榮獲遠景能源「2014年優秀供應商獎」
	08月	天下CSR企業公民獎 台達連續九年屢創佳績 (No.3)
	09月	第一本《台達中國區企業社會責任報告》正式上線
	09月	台達連續第五年入選道瓊永續指數「世界指數」，總體評分躍居全球電子設備產業之首，並蟬聯三年「新興市場指數」
	09月	台達投資環瑞醫投公司，取得19.55%股數
	09月	中達電子(蕪湖)有限公司榮獲「2015安徽省民營企業進出口十強」
	09月	台達武漢新大樓正式啟用 兼具研發與業務功能
	09月	台達榮獲華為「2015 Green Partner」獎項，為唯一獲得該獎項的伺服器電源供應商
	10月	「龍門鄉台達陽光初級中學」落成啟用
	10月	泰達榮獲東協公司治理評比前五十強肯定
	10月	達創科技飛航娛樂通信系統獲頒松下航太感謝獎
	10月	台達美洲新總部落成，實現LEED白金級與淨零耗能目標，運用最新節能技術，樹立綠建築新標竿
	11月	台達連續五年入選台灣20大國際品牌，品牌價值再提升17%(1.99億美元)，連三年二位數成長
	11月	台達Vivitek Qumi Q6 LED攜帶型投影機，獲2015日本G-Mark設計獎
	11月	台達獲評中國外資企業100強十大責任企業 排名領先 受邀發起《分享責任2025北京宣言》
	11月	台達投資Optovue 3,000萬美元私募股權，研發創新技術改善眼科相關疾病
	11月	台達獲評浦東新區「2012-2014年度勞動關係和諧企業」
	11月	台達獲台灣企業永續獎「台灣十大永續典範公司獎」首獎、「氣候領袖獎」首獎及「台灣Top 50企業永續報告獎」電子資訊類金獎 三大獎項
	12月	台達榮獲Acer「2015優良CSR夥伴獎」第一名
	12月	台達併購Eltek案例榮獲台灣併購金鑫獎
	12月	台達以21棟綠建築為主題，於巴黎大皇宮舉辦綠築跡展覽
	12月	台達榮獲資財雜誌，2015年最佳環境責任倡議肯定
民國105年	01月	台達首座自營太陽能電廠於日本兵庫縣赤穗市完工揭幕
	02月	達創科技獲美國網件公司（NETGEAR）「最佳工廠品質獎」、「最佳準時交貨獎」及「年度最佳供應商」
	02月	台達榮獲索尼電腦娛樂(SCE)首度頒發之供應商暨EMS合作夥伴感謝狀
	02月	總統當選人蔡英文參訪台南廠 台達以具體方案呼應綠能發展四大主軸
	03月	台達北京辦公大樓榮獲LEED-NC銀級認證
	03月	台達Golden Eagle與NovoPRO & Launcher雙雙榮獲德國iF設計大獎
	03月	馬英九總統頒贈鄭崇華創辦人景星勳章　表彰對國家社會之卓越貢獻
	03月	台達電子與成功大學智慧養殖聯合研發中心成立
	03月	台達榮獲「通用汽車供應商創新獎」殊榮
	03月	台達榮獲浙江大華「2015年優秀供應商獎」

民國105年	04月	台達子公司Delta Electronics International (Singapore)Pte. Ltd.取得奧地利樓宇自動化公司LOYTEC股權
	04月	台達子公司Delta Electronics (Netherlands) B.V. 與Delta Controls Inc.完成購買契約簽署
	04月	台達榮獲「2016年TMEIC VA優秀供應商大獎」
	05月	台達榮獲《遠見雜誌》企業社會責任獎年度大調查電子科技組與傑出方案環境友善組雙料首獎
	05月	台達榮獲亞洲最大機上盒製造商Humax「最佳供應商獎」
	06月	創辦人鄭崇華先生獲頒臺北醫學大學名譽理學博士
	06月	台達榮獲EPSON「Excellent Partner & Good Quality」獎
	06月	台達與新加坡南洋理工大學合作成立網宇實體系統研發中心
	06月	台達榮獲印度新能源暨可再生能源部 (MNRE) 頒發國家卓越獎 (National Excellence Award)
	08月	台達總部瑞光大樓獲得 LEED白金級既有建築改造認證 能源效率使用項目獲得滿分 五年用電減少40%
	08月	台達榮獲2016年「天下企業公民獎」首獎 長期投入推廣節能 倡導綠建築 擴大社會影響力
	09月	台達參與北京工業大數據創新中心 成為首批合作夥伴
	10月	台達榮獲海康威視「2016年優秀供應商獎」
	10月	台達子公司Eltek電源系統Rectiverter，榮獲2016年挪威企業聯合會(NHO) 創新獎
	11月	台達集團鄭崇華於華人領袖遠見高峰會獲頒首位「君子企業家」
	11月	台達榮獲《2016台灣企業永續獎》四大獎項：包含「台灣十大永續典範公司獎」、「氣候領袖獎」、「供應鏈管理獎」及「台灣Top 50企業永續報告獎」電子資訊類金獎 積極推廣綠色供應鏈 參與國際氣候峰會分享綠建築經驗
	11月	台達連續六年入選台灣20大國際品牌，品牌價值提升13%，達2.25億美元
	12月	台達創辦人鄭崇華榮獲「2016中國社會責任傑出人物獎」
民國106年	1月	台達集團獲頒中國社會責任百人論壇「綠色環保獎」
	2月	台達垂直多關節工業機器人榮獲「台灣精品銀質獎」
	3月	台達樓宇自動化解決方案榮獲印度ACREX卓越獎
	3月	台達風電變流器產品榮獲中車株洲所授予品質提升獎
	4月	台達宣布組織調整 「電源及零組件」、「自動化」、「基礎設施」三大業務範疇驅動成長
	4月	台達EMEA總部獲歐洲BREEAM綠建築認證
	4月	台達Breez換氣扇產品連續兩年榮獲能源之星年度合作夥伴大獎

參．公司治理報告

▶一、組織系統

(一) 組織結構106年4月27日

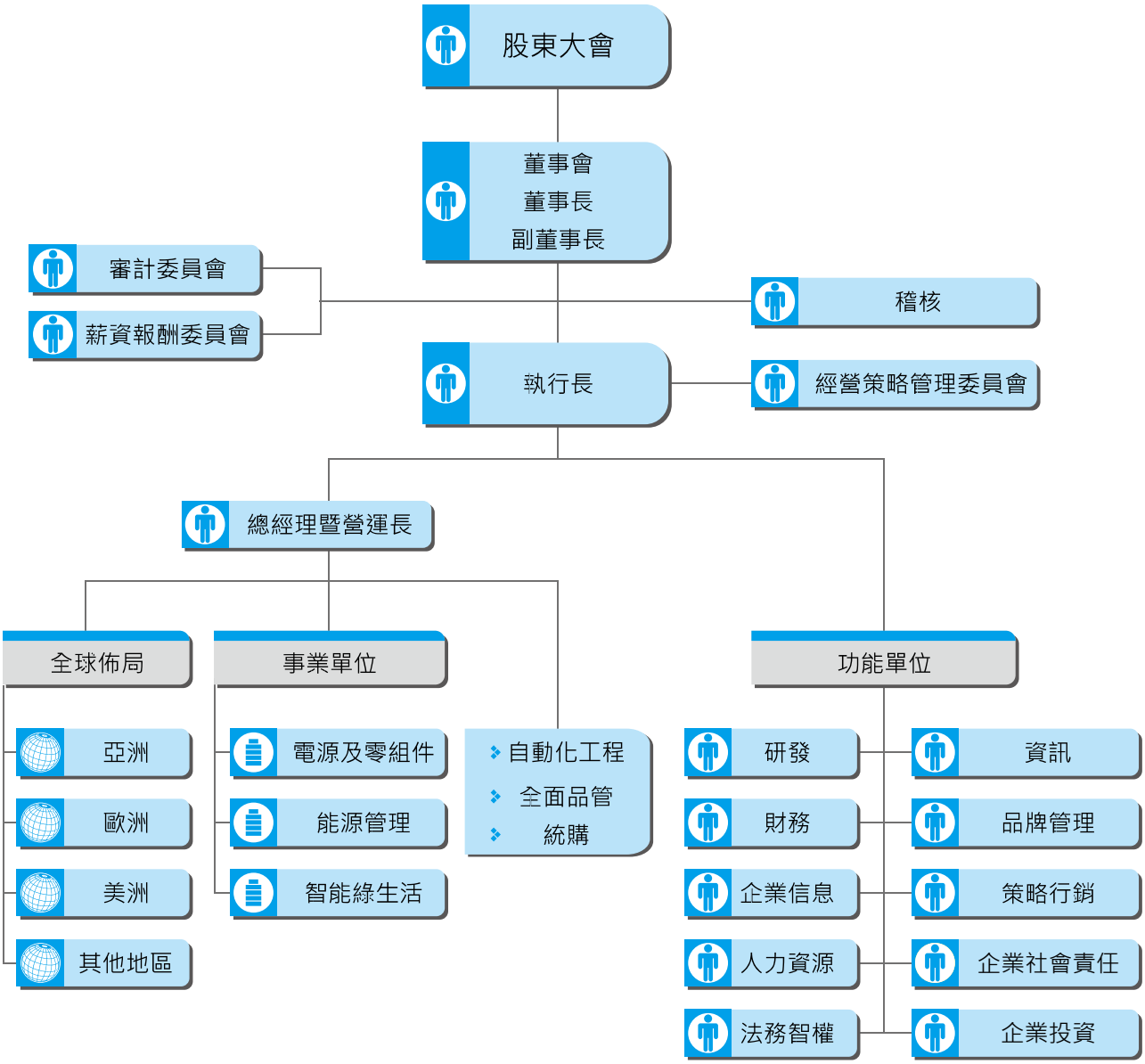

(二) 各主要部門所營業務

106年4月27日

主要部門	所營業務
電源及零組件	台達為全球電源管理與散熱方案的領導者，同時也是交換式電源供應器與無刷直流風扇的領導廠商，為行動裝置、運算中心、家用電器與醫療設備提供全系列的核心零組件、電源供應器、散熱管理方案。我們的客製化服務同時也是全球許多知名品牌的首選。 「電源及零組件」主要包含：嵌入式電源供應器、 移動電源、工業與醫療電源、風扇與散熱管理 、資通訊核心零組件等項目。
能源管理	台達是全球通訊電源系統、不斷電電源系統、中壓變頻器、可再生能源方案的領導者。 台達亦在工業自動化產品與系統快速成長，提供客戶包含包裝、紡織、化工、電子、塑化、印刷與製藥等產業應用。此外，我們還運用視覺化的監控與管理，提供工廠與樓宇的自動化方案。 台達提供多領域的能源管理系統，同時充份應用工程與技術能力於客製化服務，如資料中心、可再生能源、電動車驅動、環保的充電基礎設施與智慧綠建築。 「能源管理」主要包含：工業自動化、通訊電源系統、不斷電系統及資料中心、汽車電子與電動車充電設備、可再生能源等項目。
智能綠生活	「智能綠生活」包括台達所設計、生產高端的網路設備，提供消費性與商業應用。台達也是投影顯示的先鋒，藉由業界領先的光學與微機電顯示技術，台達投影設備可應用在家庭劇院、監控中心、大型廳院、公共資訊站與展覽館等多種領域。 我們提供節能的消費性電子產品，為個人、家庭與商業環境打造環保、智能的生活型態。透過台達長期累積的電力電子技術能力，可應用於數百種家用電子產品並提升能源使用效率。 「智能綠生活」主要包含：網通系統、視訊與顯像系統、LED照明方案、醫療用裝置、Innergie消費電源產品、Vivitek高畫質投影機等項目。
研發	技術趨勢分析及新產品及之研究發展，研發策略、技術發展層次及新產品開發作業之規劃及擬定，新產品開發所需之環境及架構之設計。
財務	建構高效率及高品質的財務平臺，提供透明及可信度之財務資訊、營運分析及改善方案，藉由嚴謹控管及稽核、以期達到良好的公司治理。並提供長期投資及融資等相關財務決策之評估，以及適法之稅務規劃、信用風險控管及財務危機預測之模型，以降低企業風險。並負責股務管理作業規劃與建立、董事會及股東會辦理、除權息作業辦理。
企業信息	推廣及提升公司形象，包含新聞議題及媒體活動之規劃與執行、緊急事件新聞處理與追蹤、內外部重大訊息發布、公司CSR業務協調及成果管理、活動贊助與評估、訪客接待；平面設計與影像製作、HD專業影片權責委製、活動影像紀錄、多媒體專業諮詢；企業入口網站建置維護、內部網站維護更新、創新應用技術設計開發、公司級或跨部門大型活動規劃與執行、總部展間規劃與維護、協助海外重要展間規劃與SOP建立。
人力資源	規劃及發展連結公司策略的人力資源管理計畫，建構全方位之人才選任、學習發展、績效管理、薪酬福利等制度，以有效激勵優秀人才，提升組織運作效能，並確保和諧的勞資關係。
法務智權	審核各項契約，提供法律諮詢，管理專利、商標及其他智慧財產權，處理法律訴訟及法令遵循等事務。
資訊	規劃與建立全公司的資訊管理體系，發展公司各項業務發展所需之電腦化作業流程與系統，維護公司之資訊設備及確保公司資訊系統安全，提供管理者快速有效的營運管理資訊。
品牌管理	透過長期品牌策略規劃與落實、建構集團品牌管理平臺與標準應用範本，及創造並維持一致的台達品牌經驗，以策略性地提升台達集團全球品牌價值，協助長期業務拓展與成長。
策略行銷	協助集團事業單位建立策略行銷能力，整合市場情報智庫與行銷平臺，創造行銷綜效。透過系統化管理機制與流程，提供策略建議與跨部門資源整合，以加速新事業發展。
企業社會責任	企業社會責任推動辦公室：協助各事業單位結合綠能產品及能源管理系統，推動全球營運據點節能減碳，落實「環保 節能 愛地球」的經營使命。標竿分析國際領導企業永續經營最佳實務作法，持續強化公司永續經營競爭力。 職業安全衛生管理：擬訂、規劃、督導及推動安全衛生管理事項，並指導有關部門實施，以確保員工安全與健康。
企業投資	投資人及法人關係維持與建立。配合公司未來發展方向，整合內部資源，尋找合作的策略標的與併購案之進行。
自動化工程	各項製程自動化之研究與開發。
全面品管	品質策略之制訂、原物料、成品品質之控制及辦理品質改善活動。
統購	統籌及執行公司機器設備和物料之採購、各類工程發包（機器、測試、資訊設備、軟體等）。
稽核	督導內部控制和稽核流程之建立，完成年度稽核計畫。

▶二、董事、總經理、副總經理、協理、各部門及分支機構主管資料

(一) 董事資料

106年4月15日

職稱 姓名 性別	國籍或註冊地	選(就)任日期	任期	初次選任日期	選任時持有股份		現在持有股數		配偶、未成年子女現在持有股份		利用他人名義持有股份		主要學/經歷	目前兼任本公司及其他公司之職務	具配偶或二親等以內關係之其他主管、董事或監察人		
					股數	持股比率	股數	持股比率	股數	持股比率	股數	持股比率			職稱	姓名	關係
董事長 海英俊 男	中華民國	104.6.10	3年	92.5.6	1,421,302	0.0547%	984,067	0.0379%	0	0	0	0	美國德州大學達拉斯分校國際管理碩士/G.E. Capital, Country Manager、台達電子工業股份有限公司副董事長暨執行長	台達電子工業股份有限公司經營策略管理委員會主任委員、Delta International Holding Ltd.董事、中鼎工程股份有限公司董事...等	無	無	無
副董事長 柯子興 男	中華民國	104.6.10	3年	90.5.16	1,011,358	0.0389%	855,630	0.0329%	0	0	0	0	交通大學控制工程系/台達電子工業股份有限公司總經理暨營運長	台達電子工業股份有限公司經營策略管理委員會副主任委員、Delta International Holding Ltd.董事...等	無	無	無
董事 鄭崇華 男	中華民國	104.6.10	3年	64.8.20	139,592,593	5.3740%	147,878,039	5.6930%	48,097,633	1.8517%	0	0	成功大學電機系/台達電子工業股份有限公司董事長	台達電子工業股份有限公司榮譽董事長、Delta International Holding Ltd.董事、Delta Networks Holding Limited 董事...等	董事	鄭平	父子
董事 鄭平 男	中華民國	104.6.10	3年	90.5.16	8,844,645	0.3405%	10,090,093	0.3884%	0	0	0	0	美國加州HAYWARD大學企管系/台達電子工業股份有限公司資深副總裁暨中國區總裁	台達電子工業股份有限公司執行長、Delta International Holding Ltd.董事、Delta Electronics International Ltd.董事...等	董事	鄭崇華	父子
董事 李忠傑 男	中華民國	104.6.10	3年	101.6.19	41,000	0.0015%	71,000	0.0027%	0	0	0	0	臺灣大學EMBA、逢甲大學工業工程學系/台達電子工業股份有限公司資深副總裁	台達電子工業股份有限公司總經理暨營運長、Delta International Holding Ltd.董事...等	無	無	無
董事 FRED CHAI YAN LEE (李澤元) 男	美國	104.6.10	3年	92.5.6	0	0	0	0	0	0	0	0	Ph. D. Duke University, North Carolina / University Distinguished Professor, Va. Tech. and Director of the Center for Power Electronics Systems.	台達電子企業管理(上海)有限公司董事/總經理	無	無	無
董事 張訓海 男	中華民國	104.6.10	3年	95.5.18	969,881	0.0373%	903,811	0.0348%	517	0.0000%	0	0	中原大學商學院企業管理學碩士/台達電子工業股份有限公司資深副總裁暨總經理	台達電子工業股份有限公司副總經理、銀泰電子陶瓷股份有限公司董事...等	無	無	無
董事 張明忠 男	中華民國	104.6.10	3年	98.6.10	1,049,791	0.0404%	1,104,917	0.0425%	109,315	0.0042%	0	0	國立中央大學高階主管企管碩士/台達電子工業股份有限公司資深副總裁	新日光能源科技股份有限公司法人董事代表人	無	無	無

職稱 姓名 性別	國籍或註冊地	選(就)任日期	任期	初次選任日期	選任時持有股份		現在持有股數		配偶、未成年子女現在持有股份		利用他人名義持有股份		主要學/經歷	目前兼任本公司及其他公司之職務	具配偶或二親等以內關係之其他主管、董事或監察人		
					股數	持股比率	股數	持股比率	股數	持股比率	股數	持股比率			職稱	姓名	關係
董　事 黃崇興 男	中華民國	104.6.10	3年	92.5.6	0	0	0	0	2,000	0.0001%	0	0	美國奧斯汀德州大學管理博士 / 臺灣大學管理學院副院長、臺灣大學管理學院專任副教授、臺灣大學進修推廣部代理主任、台達電子工業股份有限公司監察人	臺灣大學管理學院專任副教授、特力股份有限公司監察人	無	無	無
獨立董事 趙台生 男	中華民國	104.6.10	3年	101.6.19	0	0	0	0	0	0	0	0	淡江大學銀保系/台灣明尼蘇達礦業製造股份有限公司(3M Taiwan Limited) 董事長	無	無	無	無
獨立董事 陳永清 男	中華民國	104.6.10	3年	101.6.19	0	0	0	0	0	0	0	0	東吳大學會計研究所碩士 / 資誠聯合會計師事務所會計師	普華會計師事務所會計師、中華社會福利聯合勸募協會理事長、匯僑股份有限公司董事、中國電視事業股份有限公司獨立董事...等	無	無	無
獨立董事 彭宗平 男	中華民國	104.6.10	3年	101.6.19	0	0	0	0	0	0	0	0	美國伊利諾大學材料科學工程博士 / 清華大學材料科學工程系主任、清華大學教務長、中國材料科學學會理事長、元智大學校長	清華大學材料科學工程系教授、吳大猷學術基金會董事兼執行長、台積電文教基金會董事	無	無	無
獨立董事 李吉仁 男	中華民國	105.06.08	2年	105.06.08	0	0	0	0	0	0	0	0	臺大國企系專任教授兼臺大創意創業中心主任	臺大管理學院教學與資源發展副院長、臺大EMBA執行長	無	無	無

法人股東之主要股東：無。

董事資料

106年4月15日

條件 姓名	是否具有五年以上工作經驗及下列專業資格			符合獨立性情形（註2）										兼任其他公開發行公司獨立董事家數
	商務、法務、財務、會計或公司業務所須相關科系之公私立大專院校講師以上	法官、檢察官、律師、會計師或其他與公司業務所需之國家考試及格領有證書之專門職業及技術人員	商務、法務、財務、會計或公司業務所須之工作經驗	1	2	3	4	5	6	7	8	9	10	
海英俊			V			V	V	V		V	V	V	V	1
柯子興			V			V	V	V		V	V	V	V	0
鄭崇華			V	V				V		V		V	V	0
鄭　平			V					V		V		V	V	0
李忠傑			V			V	V	V		V	V	V	V	0
FRED CHAI YAN LEE（李澤元）	V		V			V	V	V	V	V	V	V	V	0
張訓海			V			V	V	V	V	V	V	V	V	0
張明忠			V	V		V	V	V	V	V	V	V	V	0
黃崇興	V		V	V	V	V	V	V	V	V	V	V	V	1
趙台生			V	V	V	V	V	V	V	V	V	V	V	0
陳永清	V	V	V	V	V	V	V	V	V	V	V	V	V	1
彭宗平	V	V	V	V	V	V	V	V	V	V	V	V	V	0
李吉仁	V		V	V	V	V	V	V	V	V	V	V	V	3

註：各董事於選任前二年及任職期間符合下述各條件者，於各條件代號下方空格中打“V”。

（1）非為公司或其關係企業之受僱人。

（2）非公司之關係企業之董事、監察人（但如為公司之母公司、公司直接及間接持有表決權之股份超過百分之五十之子公司之獨立董事者，不在此限）。

（3）非本人及其配偶、未成年子女或以他人名義持有公司已發行股份總額百分之一以上或持股前十名之自然人股東。

（4）非前三款所列人員之配偶、二親等以內親屬或三親等以內直系血親親屬。

註：各董事、獨立董事於選任前二年及任職期間符合下述各條件者，請於各條件代號下方空格中打“V”。

（1）非為公司或其關係企業之受僱人。

（2）非公司之關係企業之董事、監察人(但如為公司或其母公司、子公司依本法或當地國法令設置之獨立董事者，不在此限)。

（3）非本人及其配偶、未成年子女或以他人名義持有公司已發行股份總額百分之一以上或持股前十名之自然人股東。

（4）非前三款所列人員之配偶、二親等以內親屬或三親等以內直系血親親屬。

（5）非直接持有公司已發行股份總額百分之五以上法人股東之董事、監察人或受僱人，或持股前五名法人股東之董事、監察人或受僱人。

（6）非與公司有財務或業務往來之特定公司或機構之董事（理事）、監察人（監事）、經理人或持股百分之五以上股東。

（7）非為公司或關係企業提供商務、法務、財務、會計等服務或諮詢之專業人士、獨資、合夥、公司或機構之企業主、合夥人、董事（理事）、監察人（監事）、經理人及其配偶。但依股票上市或於證券商營業處所買賣公司薪資報酬委員會設置及行使職權辦法第七條履行職權之薪資報酬委員會成員，不在此限。

（8）未與其他董事間具有配偶或二親等以內之親屬關係。

（9）未有公司法第30條各款情事之一。

（10）未有公司法第27條規定以政府、法人或其代表人當選。

(二) 總經理、副總經理、協理、各部門及分支機構主管資料

106年4月15日

職稱	國籍	姓名 性別	選(就)任日期	持有股份		配偶、未成年子女持有股份		利用他人名義持有股份		主要學/經歷	目前兼任其他公司之職務	具配偶或二親等以內關係之經理人		
				股數	持股比率	股數	持股比率	股數	持股比率			職稱	姓名	關係
經營策略管理委員會主任委員	中華民國	海英俊 男	101.8.16	984,067	0.0379%	0	0	0	0	美國德州大學達拉斯分校國際管理碩士/G.E. Capital, Country Manager、台達電子工業股份有限公司副董事長暨執行長	Delta International Holding Ltd.董事、中鼎工程股份有限公司董事...等	無	無	無
經營策略管理委員會副主任委員	中華民國	柯子興 男	101.8.16	855,630	0.0329%	0	0	0	0	交通大學控制工程系/台達電子工業股份有限公司總經理暨營運長	Delta International Holding Ltd.董事...等	無	無	無
執行長	中華民國	鄭 平 男	101.6.28	10,090,093	0.3884%	0	0	0	0	美國加州HAYWARD大學企管系/台達電子工業股份有限公司資深副總裁暨中國區總裁	Delta International Holding Ltd.董事、Delta Electronics International Ltd.董事...等	無	無	無
總經理暨營運長	中華民國	李忠傑 男	101.6.28	71,000	0.0027%	0	0	0	0	臺灣大學EMBA、逢甲大學工業工程學系/台達電子工業股份有限公司資深副總裁	Delta International Holding Ltd.董事...等	無	無	無
副總經理分公司經理	中華民國	張訓海 男	95.5.18 103.4.1	903,811	0.0348%	517	0.0000%	0	0	中原大學商學院企業管理學碩士/台達電子工業股份有限公司資深副總裁暨總經理	鋇泰電子陶瓷股份有限公司董事...等	無	無	無
副總經理	中華民國	劉春條 男	101.6.28	250,027	0.0096%	69,172	0.0027%	0	0	高雄應用科技大學機械工程系/乾坤科技股份有限公司董事長暨執行長	乾坤科技股份有限公司董事長	無	無	無
總財務長	中華民國	王淑玲 女	102.8.1	43,572	0.0017%	121,230	0.0047%	0	0	臺灣大學財務金融碩士、東吳大學會計系/台達電子工業股份有限公司財務主管兼會計主管	Delta Electronics International Ltd.董事...等	無	無	無
分公司經理	中華民國	蔡文蔭 男	94.10.28	0	0	0	0	0	0	成功大學電機博士/台達電子工業股份有限公司台南廠廠長	無	無	無	無

註：截至本次股東常會停止過戶日106年4月15日止之實際持股數。

▶三、最近年度支付董事、總經理及副總經理之酬金

(一) 董事（含獨立董事）之酬金

單位：新台幣仟元

職稱	姓名	董事酬金								A、B、C及D等四項總額占稅後純益之比例(註10)		兼任員工領取相關酬金								A、B、C、D、E、F及G等七項總額占稅後純益之比例（註10）		有無領取來自子公司以外轉投資事業酬金(註11)
		報酬(A)(註2)		退職退休金(B)		董事酬勞(C)(註3)		業務執行費用(D)(註4)				薪資、獎金及特支費等(E)(註5)		退職退休金(F)		員工酬勞(G)(註6)						
																本公司		財務報告內所有公司(註7)				
		本公司	財務報告內所有公司(註7)	本公司	財務報告內所有公司(註7)	本公司	財務報告內所有公司(註7)	本公司	財務報告內所有公司(註7)	本公司	財務報告內所有公司(註7)	本公司	財務報告內所有公司(註7)	本公司	財務報告內所有公司(註7)	現金金額	股票金額	現金金額	股票金額	本公司	財務報告內所有公司(註7)	
董事長	海英俊	0	0	0	0	35,400	35,400	0	0	0.19%	0.19%	31,009	31,009	888	888	162.354	0	174,054	0	1.22%	1.28%	有 180
副董事長	柯子興																					
董事	鄭崇華																					
董事	鄭 平																					
董事	李忠傑																					
董事	FRED CHAI YAN LEE (李澤元)																					
董事	張訓海																					
董事	張明忠																					
董事	黃崇興																					
獨立董事	趙台生																					
獨立董事	陳永清																					
獨立董事	彭宗平																					
獨立董事	李吉仁																					

*除上表揭露外，最近年度公司董事為財務報告內所有公司提供服務(如擔任非屬員工之顧問等)領取之酬金：15,900仟元

酬金級距表

給付本公司各個董事酬金級距	董事姓名			
	前四項酬金總額(A+B+C+D)		前七項酬金總額(A+B+C+D+E+F+G)	
	本公司(註8)	財務報告內所有公司(註9) H	本公司(註8)	所有轉投資事業(註9) I
低於2,000,000元	鄭平、李忠傑、張訓海	鄭平、李忠傑、張訓海	-	-
2,000,000元（含）～ 5,000,000元（不含）	鄭崇華、海英俊、柯子興、張明忠、李澤元、黃崇興、陳永清、趙台生、彭宗平、李吉仁	鄭崇華、海英俊、柯子興、張明忠、李澤元、黃崇興、陳永清、趙台生、彭宗平、李吉仁	鄭崇華、張明忠、李澤元、黃崇興、陳永清、趙台生、彭宗平、李吉仁	鄭崇華、張明忠、李澤元、黃崇興、陳永清、趙台生、彭宗平、李吉仁
5,000,000元（含）～10,000,000元（不含）	-	-	-	-
10,000,000元（含）～15,000,000元（不含）	-	-	-	-
15,000,000元（含）～30,000,000元（不含）	-	-	張訓海	張訓海
30,000,000元（含）～50,000,000元（不含）	-	-	柯子興、鄭平、李忠傑	柯子興、鄭平、李忠傑
50,000,000元（含）～100,000,000元（不含）	-	-	海英俊	海英俊
100,000,000元以上	-	-	-	-
總　　計	13人	13人	13人	13人

註1：董事姓名應分別列示(法人股東應將法人股東名稱及代表人分別列示)，以彙總方式揭露各項給付金額。若董事兼任總經理或副總經理者應填列本表及下表(3-1)或(3-2)。

註2：係指最近年度董事之報酬(包括董事薪資、職務加給、離職金、各種獎金、獎勵金等等)。

註3：係填列最近年度經董事會通過分派之董事酬勞金額。

註4：係指最近年度董事之相關業務執行費用(包括車馬費、特支費、各種津貼、宿舍、配車等實物提供等等)。如提供房屋、汽車及其他交通工具或專屬個人之支出時，應揭露所提供資產之性質及成本、實際或按公平市價設算之租金、油資及其他給付。另如配有司機者，請附註說明公司給付該司機之相關報酬，但不計入酬金。

註5：係指最近年度董事兼任員工（包括兼任總經理、副總經理、其他經理人及員工）所領取包括薪資、職務加給、離職金、各種獎金、獎勵金、車馬費、特支費、各種津貼、宿舍、配車等實物提供等等。如提供房屋、汽車及其他交通工具或專屬個人之支出時，應揭露所提供資產之性質及成本、實際或按公平市價設算之租金、油資及其他給付。另如配有司機者，請附註說明公司給付該司機之相關報酬，但不計入酬金。另依IFRS 2「股份基礎給付」認列之薪資費用，包括取得員工認股權憑證、限制員工權利新股及參與現金增資認購股份等，亦應計入酬金。

註6：係指最近年度董事兼任員工（包括兼任總經理、副總經理、其他經理人及員工）取得員工酬勞（含股票及現金）者，應揭露最近年度經董事會通過分派員工酬勞金額，若無法預估者則按去年實際分派金額比例計算今年擬議分派金額，並另應填列附表一之三。

註7：應揭露合併報告內所有公司(包括本公司)給付本公司董事各項酬金之總額。

註8：本公司給付每位董事各項酬金總額，於所歸屬級距中揭露董事姓名。

註9：應揭露合併報告內所有公司(包括本公司)給付本公司每位董事各項酬金總額，於所歸屬級距中揭露董事姓名。

註10：稅後純益係指最近年度之稅後純益；已採用國際財務報導準則者，稅後純益係指最近年度個體或個別財務報告之稅後純益。

註11：a.本欄應明確填列公司董事領取來自子公司以外轉投資事業相關酬金金額。

b.公司董事如有領取來自子公司以外轉投資事業相關酬金者，應將公司董事於子公司以外轉投資事業所領取之酬金，併入酬金級距表之I欄，並將欄位名稱改為「所有轉投資事業」。

c.酬金係指本公司董事擔任子公司以外轉投資事業之董事、監察人或經理人等身分所領取之報酬、酬勞（包括員工、董事及監察人酬勞）及業務執行費用等相關酬金。

＊本表所揭露酬金內容與所得稅法之所得概念不同，故本表目的係作為資訊揭露之用，不作課稅之用。

(二) 監察人之酬金：不適用

(三)總經理及副總經理之酬金

單位：新台幣仟元

職稱	姓名	薪資(A)（註2）		退職退休金(B)		獎金及特支費等等(C)（註3）		員工酬勞(D)（註4）				A、B、C及D等四項總額占稅後純益之比例（%）（註8）		有無領取來自子公司以外轉投資事業酬金（註9）
		本公司	財務報告內所有公司（註5）	本公司	財務報告內所有公司（註5）	本公司	財務報告內所有公司（註5）	本公司		財務報告內所有公司（註5）		本公司	財務報告內所有公司（註5）	
								現金金額	股票金額	現金金額	股票金額			
經營策略管理委員會主任委員	海英俊	29,740	32,860	961	1,037	2,470	3,190	162,354	0	199,138	0	1.04%	1.26%	有 60
經營策略管理委員會副主任委員	柯子興													
執行長	鄭 平													
總經理暨營運長	李忠傑													
副總經理	張訓海													
副總經理	劉春條													

*不論職稱，凡職位相當於總經理、副總經理者(例如:總裁、執行長、總監....等等)，均應予揭露。

酬金級距表

給付本公司各個總經理及副總經理酬金級距	總經理及副總經理姓名	
	本公司(註6)	所有轉投資事業(註7) E
低於2,000,000元	劉春條	-
2,000,000元（含）～ 5,000,000元（不含）	-	-
5,000,000元（含）～10,000,000元（不含）	-	-
10,000,000元（含）～15,000,000元（不含）	-	-
15,000,000元（含）～30,000,000元（不含）	張訓海	張訓海
30,000,000元（含）～50,000,000元（不含）	海英俊、柯子興、鄭 平、李忠傑	海英俊、柯子興、鄭 平、李忠傑、劉春條
50,000,000元（含）～100,000,000元（不含）	-	-
100,000,000元以上	-	-
總　計	6人	6人

註1：總經理及副總經理姓名應分別列示，以彙總方式揭露各項給付金額。若董事兼任總經理或副總經理者應填列本表及上表(1-1)或(1-2)。

註2：係填列最近年度總經理及副總經理薪資、職務加給、離職金。

註3：係填列最近年度總經理及副總經理各種獎金、獎勵金、車馬費、特支費、各種津貼、宿舍、配車等實物提供及其他報酬金額。如提供房屋、汽車及其他交通工具或專屬個人之支出時，應揭露所提供資產之性質及成本、實際或按公平市價設算之租金、油資及其他給付。另如配有司機者，請附註說明公司給付該司機之相關報酬，但不計入酬金。另依IFRS 2「股份基礎給付」認列之薪資費用，包括取得員工認股權憑證、限制員工權利新股及參與現金增資認購股份等，亦應計入酬金。

註4：係填列最近年度經董事會通過分派總經理及副總經理之員工酬勞金額（含股票及現金），若無法預估者則按去年實際分派金額比例計算今年擬議分派金額，並另應填列附表一之三。稅後純益係指最近年度之稅後純益；已採用國際財務報導準則者，稅後純益係最近年度個體或個別財務報告之稅後純益。

註5：應揭露合併報告內所有公司(包括本公司)給付本司總經理及副總經理各項酬金之總額。

註6：本公司給付每位總經理及副總經理各項酬金總額，於所歸屬級距中揭露總經理及副總經理姓名。

註7：應揭露合併報告內所有公司(包括本公司)給付本公司每位總經理及副總經理各項酬金總額，於所歸屬級距中揭露總經理及副總經理姓名。

註8：稅後純益係指最近年度之稅後純益；已採用國際財務報導準則者，稅後純益係指最近年度個體或個別財務報告之稅後純益。

註9：a.本欄應明確填列公司總經理及副總經理領取來自子公司以外轉投資事業相關酬金金額。

b.公司總經理及副總經理如有領取來自子公司以外轉投資事業相關酬金者，應將公司總經理及副總經理於子公司以外轉投資事業所領取之酬金，併入酬金級距表E欄，並將欄位名稱改為「所有轉投資事業」。

c.酬金係指本公司總經理及副總經理擔任子公司以外轉投資事業之董事、監察人或經理人等身分所領取之報酬、酬勞（包括員工、董事及監察人酬勞）及業務執行費用等相關酬金。

＊本表所揭露酬金內容與所得稅法之所得概念不同，故本表目的係作為資訊揭露之用，不作課稅之用。

(四)分派員工酬勞之經理人姓名及分派情形

106年4月27日　單位：新台幣仟元

	職稱（註1）	姓名（註1）	股票金額	現金金額	總計	總額占稅後純益之比例（%）
經理人	經營策略管理委員會主任委員	海英俊	0	222,347	222,347	1.18%
	經營策略管理委員會副主任委員	柯子興				
	執行長	鄭 平				
	總經理暨營運長	李忠傑				
	副總經理	張訓海				
	副總經理	劉春條				
	總財務長	王淑玲				
	分公司經理	蔡文蔭				

註1：應揭露個別姓名及職稱，但得以彙總方式揭露獲利分派情形。

註2：係填列最近年度經董事會通過分派經理人之員工酬勞金額（含股票及現金），若無法預估者則按去年實際分派金額比例計算今年擬議分派金額。稅後純益係指最近年度之稅後純益；已採用國際財務報導準則者，稅後純益係指最近年度個體或個別財務報告之稅後純益。

註3：經理人之適用範圍，依據本會92年3月27日台財證三字第0920001301號函令規定，其範圍如下：

(1)總經理及相當等級者

(2)副總經理及相當等級者

(3)協理及相當等級者

(4)財務部門主管

(5)會計部門主管

(6)其他有為公司管理事務及簽名權利之人

註4：若董事、總經理及副總經理有領取員工酬勞（含股票及現金）者，除填列附表一之二外，另應再填列本表。

(五) 本公司及合併報表所有公司於最近二年度支付本公司董事、總經理及副總經理酬金總額占個體或個別財務報告稅後純益比例之分析暨給付酬金之政策、標準與組合、訂定酬金之程序、與經營績效及未來風險之關聯性

1. 本公司及合併報表所有公司於最近二年度支付本公司董事、總經理及副總經理酬金總額占個體或個別財務報告稅後純益之比例分析

本公司

單位：新台幣仟元

年度	支付董事、總經理及副總經理酬金總額	總額占稅後純益之比例(%)
104	236,186	1.26%
105	230,924	1.23%

合併報表內所有公司

單位：新台幣仟元

年度	支付董事、總經理及副總經理酬金總額	總額占稅後純益之比例(%)
104	247,886	1.32%
105	271,623	1.44%

2. 本公司給付酬金之政策、標準與組合、訂定酬金之程序、與經營績效及未來風險之關聯性

本公司給付董事與經理人之酬金，係依據公司薪酬理念，經薪資報酬委員會參考同業通常水準支給情形，並考量公司經營績效、個人績效及未來風險之關連與合理性，經董事會綜合考量薪資報酬之數額、支付方式及公司未來風險等事項，提報股東會通過後行之。

►四、公司治理運作情形

(一) 董事會運作情形

105年度董事會共開會5次(A)，董事出席情形如下：

職稱	姓名(註1)	實際出(列)席次數 B	委託出席次數	實際出(列)席率(%)【B/A】(註2)	備註
董事長	海英俊	5	0	100%	無
副董事長	柯子興	3	2	60%	無
董事	鄭崇華	5	0	100%	無
董事	鄭 平	5	0	100%	無
董事	李忠傑	5	0	100%	無
董事	FRED CHAI YAN LEE (李澤元)	5	0	100%	無
董事	張訓海	5	0	100%	無
董事	張明忠	5	0	100%	無
董事	黃崇興	4	1	80%	無
獨立董事	趙台生	4	1	80%	無
獨立董事	陳永清	5	0	100%	無
獨立董事	彭宗平	5	0	100%	無
獨立董事	李吉仁	3	0	100%	註

註：李吉仁獨立董事自105年6月8日就任，105年擔任獨立董事期間僅召開3次董事會。

其他應記載事項：

一、董事會之運作如有下列情形之一者，應敘明董事會日期、期別、議案內容、所有獨立董事意見及公司對獨立董事意見之處理：

(一)證券交易法第14條之3所列事項。

(二)除前開事項外，其他經獨立董事反對或保留意見且有紀錄或書面聲明之董事會議決事項。

董事會	議案內容及後續處理	證交法14-3所列事項	獨董持反對或保留意見
105.03.10 第十七屆第六次	1.本公司一〇四年度決算表冊案。	V	無此情形
	2.本公司一〇四年度盈餘分配案。	V	無此情形
	3.本公司擬合併持股100%之子公司先達工控(股)公司案。	V	無此情形
	4.本公司一〇四年度內部控制制度聲明書案。	V	無此情形
	5.本公司稽核主管任免案。	V	無此情形
	獨立董事意見：無。		
	公司對獨立董事意見之處理：無。		
	決議結果：全體出席董事同意通過。		
105.04.28 第十七屆第七次	1.子公司Delta Electronics (Netherlands) B.V.擬投資Delta Controls Inc.案。	V	無此情形
	2.子公司Delta Electronics (HK) Ltd.擬於北京設立子公司案。	V	無此情形
	3.擬修訂本公司「取得或處分資產處理程序」案。	V	無此情形
	獨立董事意見：無。		
	公司對獨立董事意見之處理：無。		
	決議結果：全體出席董事同意通過。		
105.07.28 第十七屆第八次	1.子公司「Delta Networks Holding Limited」與「達創科技股份有限公司」投資架構重組案。	V	無此情形
	獨立董事意見：無。		
	公司對獨立董事意見之處理：無。		
	決議結果：全體出席董事同意通過。		
105.10.27 第十七屆第九次	1.本公司一〇六年度稽核計畫案	V	無此情形
	獨立董事意見：無。		
	公司對獨立董事意見之處理：無。		
	決議結果：全體出席董事同意通過。		
105.11.18 第十七屆第十次	1.本公司擬購買羽冠電腦科技股份有限公司100%股權案。	V	無此情形
	獨立董事意見：無。		
	公司對獨立董事意見之處理：無。		
	決議結果：全體出席董事同意通過。		

二、董事對利害關係議案迴避之執行情形，應敘明董事姓名、議案內容、應利益迴避原因以及參與表決情形。

(1) 105年3月10日董事會

議案內容：擬解除經理人競業禁止之限制案。
利益迴避董事：鄭平、李忠傑及張訓海。
利益迴避原因及參與表決情形：依公司法第206條之規定，除董事鄭平、李忠傑及張訓海不得參與表決外，其餘出席董事一致同意通過在無損及本公司利益之前提下，同意解除鄭平先生擔任中達電子(江蘇)有限公司、李忠傑先生擔任中達電通(股)公司、 張訓海先生擔任PBA International Pte. Ltd.、劉春條先生及王淑玲女士擔任力林科技(股)公司職務競業禁止之限制。

(2) 105年4月28日董事會

議案內容：本公司一〇五年度經理人薪酬建議案。
利益迴避董事：海英俊、柯子興(海英俊代理)、鄭平、李忠傑及張訓海。
利益迴避原因及參與表決情形：依公司法第206條之規定，除董事海英俊、鄭平、李忠傑及張訓海等需迴避並不得參與表決經理人薪酬外，其餘出席董事一致同意通過本案。

(3) 105年10月27日董事會

議案內容：本公司一〇五年度董事酬勞建議案。
利益迴避董事：涉及個別董事酬勞部分，相關董事不參與討論及表決。
利益迴避原因及參與表決情形：依公司法第206條之規定，除涉及個別董事酬勞部分，相關董事不參與討論及表決外，經主席徵詢全體可參與表決董事無異議通過。

(4) 106年3月9日董事會

議案內容：擬解除經理人競業禁止之限制案。
利益迴避董事：鄭平及李忠傑。
利益迴避原因及參與表決情形：依公司法第206條之規定，除董事鄭平及李忠傑不得參與表決外，其餘出席董事一致同意通過在無損及本公司利益之前提下，同意解除鄭平先生擔任北京華睿智達科技有限公司、台達電子(西安)有限公司及台達智能科技(北京)有限公司，李忠傑先生擔任東莞市台達能源科技有限公司及台達電子(西安)有限公司職務競業禁止之限制。

(5) 106年4月10日董事會

議案內容：本公司經理人任免案。
利益迴避董事：張訓海。
利益迴避原因及參與表決情形：依公司法第206條之規定，除董事張訓海不得參與討論及表決外，其餘出席董事一致同意通過本案。

(6) 106年4月27日董事會

議案內容：本公司一〇六年度經理人薪酬建議案。
利益迴避董事：海英俊、柯子興、鄭平、李忠傑及張訓海。
利益迴避原因及參與表決情形：依公司法第206條之規定，除董事海英俊、鄭平、柯子興、李忠傑及張訓海等需迴避並不得參與表決經理人薪酬外，其餘出席董事一致同意通過本案。

三、當年度及最近年度加強董事會職能之目標（例如設立審計委員會、提昇資訊透明度等）與執行情形評估。

(1) 加強董事會職能之目標

本公司董事會依「公開發行公司董事會議事辦法」之規範，訂定董事會議事規範以資遵循；另依「上市上櫃公司治理實務守則」之規範，於99年3月11日董事會通過設置薪酬委員會及訂定薪酬委員會組織章程，董事會後為配合金融監督管理委員會之規定，於100年8月18日通過將薪酬委員會更名為薪資報酬委員會，並將薪酬委員會組織章程更名為薪資報酬委員會組織規程，規程中明訂委員會應以善良管理人之注意，忠實履行職權，並將所提建議提交董事會討論。第一屆薪資報酬委員會於101年6月19日股東常會通過本公司董事改選案 後即卸任，101年6月28日董事會委任獨立董事任第二屆薪資報酬委員會委員。本公司依證券交易法規定，於 101年6月28日設置審計委員會。

本公司經105年10月27日董事會通過訂定「董事會績效評估辦法」，於今年3月初完成董事會自評報告，並揭露於公司網站供投資人參考。

(2) 董事會執行情形評估

自99年設置薪資報酬委員會迄今，運作情形順暢。

101年設置審計委員會迄今，運作情形順暢。

本公司秉持資訊透明的一貫態度，於董事會召開後均即時將重要決議登載於公開資訊觀測站，以維護股東權益，並定期舉行法人說明會，提高投資人對公司之認同。

(二) 審計委員會運作情形

105年度審計委員會開會5次(A)，獨立董事出席情形如下：

職稱	姓名	實際出席次數(B)	委託出席次數	實際出席率(%)（B/A）(註)	備註
獨立董事	趙台生	4	1	80%	無
獨立董事	陳永清	5	0	100%	無
獨立董事	彭宗平	5	0	100%	無
獨立董事	李吉仁	3	0	100%	註

註：李吉仁獨立董事自105年6月8日就任，105年擔任獨立董事期間僅召開3次董事會。

其他應記載事項：

一、審計委員會之運作如有下列情形之一者，應敘明董事會日期、期別、議案內容、審計委員會決議結果以及公司對審計委員會意見之處理。

(一)證券交易法第14條之5所列事項。

(二)除前開事項外，其他未經審計委員會通過，而經全體董事三分之二以上同意之議決事項。

董事會	議案內容及後續處理	證交法14-5所列事項	未經審計委員會通過、而經全體董事2/3以上同意之議決事項
105.03.10 第十七屆第六次	1.本公司一〇四年度決算表冊案。	V	無此情形
	2.本公司一〇四年度盈餘分配案。	V	無此情形
	3.本公司擬合併持股100%之子公司先達工控(股)公司案。	V	無此情形
	4.本公司一〇四年度內部控制制度聲明書案。	V	無此情形
	5.本公司稽核主管任免案。	V	無此情形
	審計委員會決議結果(105.03.10)：審計委員會全體成員同意通過。		
	公司對審計委員會意見之處理：全體出席董事同意通過。		

董事會	議案內容及後續處理	證交法14-5所列事項	未經審計委員會通過、而經全體董事2/3以上同意之議決事項
105.04.28 第十七屆第七次	1.子公司Delta Electronics (Netherlands) B.V.擬投資Delta Controls Inc.案。	V	無此情形
	2.子公司Delta Electronics (HK) Ltd.擬於北京設立子公司案。	V	無此情形
	3.擬修訂本公司「取得或處分資產處理程序」案。	V	無此情形
	審計委員會決議結果(105.04.28)：審計委員會全體成員同意通過。		
	公司對審計委員會意見之處理：全體出席董事同意通過。		
105.07.28 第十七屆第八次	1.本公司一〇五年第二季合併財務報告 2.子公司「Delta Networks Holding Limited」與「達創科技股份 有限公司」投資架構重組案。	V	無此情形
	審計委員會決議結果(105.07.28)：審計委員會全體成員同意通過。		
	公司對審計委員會意見之處理：全體出席董事同意通過。		
105.10.27 第十七屆第九次	1.本公司一〇六年度稽核計畫案	V	無此情形
	審計委員會決議結果(105.10.27)：審計委員會全體成員同意通過。		
	公司對審計委員會意見之處理：全體出席董事同意通過。		
105.11.18 第十七屆第十次	1.本公司擬購買羽冠電腦科技股份有限公司100%股權案。	V	無此情形
	審計委員會決議結果(105.11.18)：審計委員會全體成員同意通過。		
	公司對審計委員會意見之處理：全體出席董事同意通過。		

二、獨立董事對利害關係議案迴避之執行情形，應敘明獨立董事姓名、議案內容、應利益迴避原因以及參與表決情形：無此情形。

三、獨立董事與內部稽核主管及會計師之溝通情形（應包括就公司財務、業務狀況進行溝通之重大事項、方式及結果等）。

(1) 內部稽核部門除每月將稽核報告送交各獨立董事審核外，稽核主管亦針對稽核重大發現於審計委員會及董事會上向各董事會成員提出報告。

(2) 會計師依據審計準則公報第三十九號「與受查者治理單位之溝通」及證券期貨局93年3月11日發布之台財證六字第0930105373號函規定，於規劃階段及完成階段每季就本公司合併財務報告（年度並包含個體財務報告）查核或核閱之治理事項，彙列資訊與審計委員會進行書面或當面溝通。

(三) 公司治理運作情形及其與上市上櫃公司治理實務守則差異情形及原因

(1) 公司治理與道德規範

評估項目	運作情形			與上市上櫃公司治理實務守則差異情形及原因
	是	否	摘要說明	
1. 公司是否依據「上市上櫃公司治理實務守則」訂定並揭露公司治理實務守則？	√		本公司已訂定「台達電子工業股份有限公司治理實務守則」，並置於網站公司治理專區提供利害關係人下載參閱。	符合上市上櫃公司治理實務守則
2. 公司股權結構及股東權益				符合上市上櫃公司治理實務守則
(1) 公司是否訂定內部作業程序處理股東建議、疑義、糾紛及訴訟事宜，並依程序實施？	√		(1) 本公司設置專責人員處理股東建議或糾紛等問題。	
(2) 公司是否掌握實際控制公司之主要股東及主要股東之最終控制者名單？	√		(2) 本公司主要股東每月均依規定向公司申報其持股變動情形，每年亦於年報公佈前十大股東名單。	
(3) 公司是否建立、執行與關係企業間之風險控管及防火牆機制？	√		(3) 本公司與關係企業之財務相關業務皆各自獨立，銀行往來與額度使用上也完全獨立，關係企業間的應收應付均按時收付。	
(4) 公司是否訂定內部規範，禁止公司內部人利用市場上未公開資訊買賣有價證券？	√		(4) 本公司訂定誠信經營守則及行為準則，規範成員迴避與其職務有關之利益衝突，亦不得利用所知悉之未公開資訊及洩漏予他人，以防止從事內線交易。	
3. 董事會之組成及職責				符合上市上櫃公司治理實務守則
(1) 董事會是否就成員組成擬訂多元化方針及落實執行？	√		(1) 本公司已於「公司治理實務守則」中訂定董事會成員組成多元化政策，本公司依專業背景及工作領域等，遴選具執行職務所必須之知識、技能及素養者擔任董事。	
(2) 公司除依法設置薪資報酬委員會及審計委員會外，是否自願設置其他各類功能性委員會？	√		(2) 本公司另設置經營策略管理委員會，由董事長擔任主席，定期針對公司策略、營運、組織等重大議題進行分析討論，提供諮詢及建議，以提供董事會及執行單位決策及執行之參考。	
(3) 公司是否訂定董事會績效評估辦法及其評估方式，每年並定期進行績效評估？	√		(3) 本公司已訂定董事會績效評估辦法並每年定期進行績效評估。	
(4) 公司是否定期評估簽證會計師獨立性？	√		(4) 本公司財務部一年一次自行評估簽證會計師之獨立性，並將結果提報106.3.9審計委員會及董事會審議並通過。經評估皆符合本公司獨立性標準，足堪擔任本公司簽證會計師，會計師獨立性評估標準詳如註1。	
4. 公司是否設置公司治理專(兼)職單位或人員負責公司治理相關事務(包括但不限於提供董事、監察人執行業務所需資料、依法辦理董事會及股東會之會議相關事宜、辦理公司登記及變更登記、製作董事會及股東會議事錄等)？	√		本公司由投資人服務單位負責辦理股東會及董事會相關事務，擬訂董事會議事內容，辦理公司登記及變更登記及製作董事會及股東會議事錄等。	符合上市上櫃公司治理實務守則

評估項目	運作情形			與上市上櫃公司治理實務守則差異情形及原因
	是	否	摘要說明	
5. 公司是否建立與利害關係人(包括但不限於股東、員工、客戶及供應商等)溝通管道，及於公司網站設置利害關係人專區，並妥適回應利害關係人所關切之重要企業社會責任議題？	√		(1) 本公司重視利害關係人（包括股東、員工、客戶、上下游廠商、銀行、債權人等）彼此間權利及義務關係的平衡。除了平時與各利害關係人保持良好溝通外，公司網站設有「利害關係人」專區，並設立電子信箱供利害關係人聯絡之用，該信箱為2308@deltaww.com。 (2) 本公司網站設有「公司治理」專區，供投資人查詢下載公司治理相關規章，董事會決議重要事項、及重大訊息等內容。 (3) 同時，本公司網站亦設置『企業社會責任』專屬網頁，除了透過線上問卷，了解主要利害關係人所關切的議題，以及對於各議題的關切度外，網頁內容也揭露本公司企業社會責任履行狀況以及最新動態，供利害關係人參考，並設有專人管理之電子信箱 csr@deltaww.com，提供利害關係人反饋意見。	符合上市上櫃公司治理實務守則
6. 公司是否委任專業股務代辦機構辦理股東會事務？	√		本公司委任元富證券辦理股東會事務。	符合上市上櫃公司治理實務守則
7. 資訊公開 (1) 公司是否架設網站，揭露財務業務及公司治理資訊？ (2) 公司是否採行其他資訊揭露之方式（如架設英文網站、指定專人負責公司資訊之蒐集及揭露、落實發言人制度、法人說明會過程放置公司網站等）？	 √ √		(1) 本公司建置公開網站，定期揭露財務業務及公司治理相關資訊。 (2) 除架設英文網站並由專人負責維護外，本公司亦建立發言人制度與股東服務專門團隊；股東會或法說會相關資訊均即時於公司網站更新。	符合上市上櫃公司治理實務守則
8. 公司是否有其他有助於瞭解公司治理運作情形之重要資訊（包括但不限於員工權益、僱員關懷、投資者關係、供應商關係、利害關係人之權利、董事及監察人進修之情形、風險管理政策及風險衡量標準之執行情形、客戶政策之執行情形、公司為董事及監察人購買責任保險之情形等）？	√		(1) 關於員工權益、僱員關懷、投資者關係、供應商關係及利害關係人之權利等資訊，請參閱本年報第肆章「企業社會責任」說明。 (2) 其餘資訊請參閱以下補充說明。	符合上市上櫃公司治理實務守則

9. 請就臺灣證券交易所股份有限公司公司治理中心最近年度發布之公司治理評鑑結果說明已改善情形，及就尚未改善者提出優先加強事項與措施。

已改善情形：

(1) 本公司經105年10月27日董事會通過訂定「董事會績效評估辦法」，於今年3月初完成董事會自評報告，並揭露於公司網站供投資人參考。

(2) 本公司經105年10月27日董事會通過修訂「誠信經營守則」第20條檢舉制度，詳細說明有關檢舉辦法、檢舉管道及受理處置程序。

未來優先加強事項：

(1) 公司擬於今年董事會提案訂定「內部重大資訊處理作業程序」並將內容揭露於公司網站。

註1: 會計師獨立性評估標準

評估項目	評估結果	是否符合獨立性
1.會計師是否與本公司有直接或重大間接財務利益關係。	否	是
2.會計師是否與本公司或本公司董事有融資或保證行為。	否	是
3.會計師是否與本公司有密切之商業關係及潛在僱傭關係。	否	是
4.會計師及其審計小組成員於審計期間是否有在本公司擔任董事、經理人或對審計工作有重大影響之職務。	否	是
5.會計師是否有對本公司提供可能直接影響審計工作的非審計服務項目。	否	是
6.會計師是否有仲介本公司所發行之股票或其他證券。	否	是
7.會計師是否有擔任本公司之辯護人或代表本公司協調與其他第三人間發生的衝突。	否	是
8.會計師是否與本公司之董事、經理人或對審計工作有重大影響職務之人員有親屬關係。	否	是

10. 公司如依據「上市上櫃公司治理實務守則」訂有公司治理實務守則者，請敘明其運作與所訂公司治理實務守則之差異情形：

本公司業已參酌「上市上櫃公司治理實務守則」訂定「台達電子工業股份有限公司治理實務守則」，並經董事會決議通過，以確實落實公司治理精神，進而追求股東權益最大化及企業之永續經營，有關本公司公司治理運作情形，請參閱本年報「公司治理報告」說明，其實際運作情形與「上市上櫃公司治理實務守則」無重大差異。

11. 其他有助於瞭解公司治理運作情形之重要資訊（如員工權益、僱員關懷、投資者關係、供應商關係、利害關係人之權利、董事及監察人進修之情形、經理人及稽核主管進修之情形、風險管理政策及風險衡量標準之執行情形、客戶政策之執行情形、公司為董事及監察人購買責任保險之情形等）：

關於員工權益、僱員關懷、投資者關係、供應商關係及利害關係人之權利等資訊，請參閱本年報第肆章「企業社會責任」說明。

(1) 公司治理與道德規範 台達董事會的組織及運作如前面章節所述。而台達的稽核團隊負責擬定實施風險導向的內部稽核，負責內控制度之修訂及推動並直接向審計委員會及董事會報告，以確保公司經營與審計委員會及董事會決議的一致性。 另「台達電子行為準則」規範董事、經理人及受僱人應遵守現行有效之政府法規和公司政策，並致力奉行「環保 節能 愛地球」與「誠信正直」原則。而「正直誠信」更是員工績效管理與發展表中必考核的一個項 目。目前台達電子行為準則的重點如下：

a.與合作夥伴及第三方的互動。
b.利益迴避。
c.使用公司資源。
d.營業秘密與機密資訊保護及使用。
e.遵守環安規定。
f. 誠信經營之商業活動。
g.教育訓練、宣導、懲處作業程序與申訴管道。

本公司內部重大資訊處理作業程序係依公司訂定之「台達電子行為準則」及「防範內線交易之管理控制作業」辦理，重大消息之公開方式以「證券交易法第一百五十七條之一第五項及第六項重大消息範圍及其公開方式管理辦法」及「臺灣證券交易所股份有限公司對有價證券上市公司重大訊息之查證暨公開處理程序」之定義及相關規範為依據。為防範內線交易，凡知悉公司內部重大消息之人，對本公司有價證券的買賣，均應依「證券交易法」第一百五十七條之一規定辦理。公司亦建立內控機制，適時提供教育宣導，並將此制度告知所有員工、經理人和董事，避免其違反法規或發生內線交易情事。 每一位員工均有責任依最高的道德標準維護台達之聲譽，違反本準則的行為均視為不當行為。我們將落實要求所有員工遵守本規範，以確保台達及所有利害相關者之權益。

(2) 本公司董事105年進修情形

職稱	姓名	進修日期	課程名稱	進修時數
董事長	海英俊	105/07/28	如何做好營業秘密保護及舞弊防範，強化公司治理	3
		105/10/27	新興網路威脅及發展趨勢	3
副董事長	柯子興	105/07/28	如何做好營業秘密保護及舞弊防範，強化公司治理	3
		105/10/27	新興網路威脅及發展趨勢	3
董事	鄭崇華	105/07/28	如何做好營業秘密保護及舞弊防範，強化公司治理	3
		105/10/27	新興網路威脅及發展趨勢	3
董事	鄭平	105/07/28	如何做好營業秘密保護及舞弊防範，強化公司治理	3
		105/10/27	新興網路威脅及發展趨勢	3
董事	李忠傑	105/10/27	新興網路威脅及發展趨勢	3
		105/12/30	受人之託，忠人之事？ 談董監事受託人義務之運作實務	3
董事	FRED CHAI YAN LEE（李澤元）	105/07/28	如何做好營業秘密保護及舞弊防範，強化公司治理	3
		105/10/27	新興網路威脅及發展趨勢	3
董事	張訓海	105/07/28	如何做好營業秘密保護及舞弊防範，強化公司治理	3
		105/10/27	新興網路威脅及發展趨勢	3
董事	張明忠	105/07/28	如何做好營業秘密保護及舞弊防範，強化公司治理	3
		105/10/27	新興網路威脅及發展趨勢	3
董事	黃崇興	105/07/28	如何做好營業秘密保護及舞弊防範，強化公司治理	3
		105/10/27	新興網路威脅及發展趨勢	3
獨立董事	趙台生	105/07/28	如何做好營業秘密保護及舞弊防範，強化公司治理	3
		105/10/27	新興網路威脅及發展趨勢	3
獨立董事	陳永清	105/07/28	如何做好營業秘密保護及舞弊防範，強化公司治理	3
		105/10/27	新興網路威脅及發展趨勢	3
獨立董事	彭宗平	105/07/28	如何做好營業秘密保護及舞弊防範，強化公司治理	3
		105/10/27	新興網路威脅及發展趨勢	3
獨立董事	李吉仁	105/07/28	如何做好營業秘密保護及舞弊防範，強化公司治理	3
		105/10/27	新興網路威脅及發展趨勢	3

(3) 本公司經理人及稽核主管進修之情形

本公司董事長海英俊、副董事長柯子興及董事鄭平、李忠傑、張訓海為本公司之經理人，故經理人參與公司治理有關之進修與訓練，已揭露於上表「本公司董事進修情形」。

本公司財務主管兼會計主管進修情形如下：

職稱	姓名	進修日期	課程名稱	進修時數
總財務長	王淑玲	105/03/31	企業採購、銷售過程中違法「收受回扣」之法律責任與檢調偵辦實務案例解析	3
		105/05/23	企業「掏空資產」弊案探討與法律責任解析	3
		105/08/22	主管機關「協助上市(櫃)、興櫃公司提升編製合併財務報告能力」政策解析與企業因應實務	3
		105/12/02	最新刑法「沒收」專章對企業之法律責任衝擊與因應	3

本公司稽核主管進修情形如下：

職稱	姓名	進修日期	課程名稱	進修時數
稽核主管	林祿陽	105/10/13	子公司監理實務	6
		105/10/14	蒐集稽核證據的八大技術-天龍八部	6

(4) 風險管理政策及風險衡量標準之執行情形

本公司對風險管理一向採預防政策，除依法制訂有嚴密的內控制度並由內部稽核定時及不定時查核執行情形外，另投保相關保險如財產保險、產品運輸及產品責任以規避風險。

(5) 保護消費者或客戶政策之執行情形

在消費者及客戶至上的政策下，依消費者保護法等法律制定相關的內部規定以供員工據以執行。

(6) 公司為董事及監察人購買責任保險之情形

本公司自94年1月1日起已為董監購買責任保險。105年董事及監察人投保責任險情形如下：

投保對象	保險公司	投保金額（新台幣：元）	投保期間（起迄）
全體董事及監察人	(1)美商安達產物保險股份有限公司台灣分公司 (2)富邦產物保險股份有限公司台北分公司 (3)明台產物保險股份有限公司	645,000,000	起：105年07月01日 迄：107年01月01日

(四) 公司如有設置薪酬委員會者，應揭露其組成、職責及運作情形

本公司董事會依「股票上市或於證券商營業處所買賣公司薪資報酬委員會設置及行使職權辦法」設置薪資報酬委員會及其組織規程，並委請獨立董事趙台生先生擔任召集人及會議主席，規程中明訂委員會應以善良管理人之注意，忠實履行職權，並將所提建議提交董事會討論。

1. 薪資報酬委員會成員資料

身份別（註1）	條件 / 姓名	是否具有五年以上工作經驗及下列專業資格			符合獨立性情形（註2）								兼任其他公開發行公司薪資報酬委員會成員家數	備註
		商務、法務、財務、會計或公司業務所需相關科系之公私立大專院校講師以上	法官、檢察官、律師、會計師或其他與公司業務所需之國家考試及格領有證書之專門職業及技術人員	具有商務、法務、財務、會計或公司業務所需之工作經驗	1	2	3	4	5	6	7	8		
獨立董事	趙台生			V	V	V	V	V	V	V	V	V	0	無
獨立董事	陳永清	V	V	V	V	V	V	V	V	V	V	V	3	無
獨立董事	彭宗平	V	V	V	V	V	V	V	V	V	V	V	0	無

註1：身分別請填列係為董事、獨立董事或其他。

註2：各成員於選任前二年及任職期間符合下述各條件者，請於各條件代號下方空格中打“V”。

（1）非為公司或其關係企業之受僱人。

（2）非公司或其關係企業之董事、監察人。但如為公司或其母公司、子公司依本法或當地國法令設置之獨立董事者，不在此限。

（3）非本人及其配偶、未成年子女或以他人名義持有公司已發行股份總額百分之一以上或持股前十名之自然人股東。

（4）非前三款所列人員之配偶、二親等以內親屬或三親等以內直系血親。

（5）非直接持有公司已發行股份總額百分之五以上法人股東之董事、監察人或受僱人，或持股前五名法人股東之董事、監察人或受僱人。

（6）非與公司有財務或業務往來之特定公司或機構之董事（理事）、監察人（監事）、經理人或持股百分之五以上股東。

（7）非為公司或其關係企業提供商務、法務、財務、會計等服務或諮詢之專業人士、獨資、合夥、公司或機構之企業主、合夥人、董事（理事）、監察人（監事）、經理人及其配偶。

（8）未有公司法第30條各款情事之一。

2. 薪資報酬委員會運作情形資訊

(1) 本公司之薪資報酬委員會委員計3人。

(2) 本屆委員任期：104年7月28日至107年6月9日，105年度薪資報酬委員會共開會2次(A)。

委員資格及出席情形如下：

職稱	姓名	實際出席次數(B)	委託出席次數	實際出席率(%)（B/A）	備註
召集人	趙台生	2	0	100%	無
委員	陳永清	2	0	100%	無
委員	彭宗平	2	0	100%	無

3. 其他應記載事項：

(1) 董事會如不採納或修正薪資報酬委員會之建議，應敘明董事會日期、期別、議案內容、董事會決議結果以及公司對薪資報酬委員會意見之處理（如董事會通過之薪資報酬優於薪資報酬委員會之建議，應敘明其差異情形及原因）：無此情形。

(2) 薪資報酬委員會之議決事項，如成員有反對或保留意見且有紀錄或書面聲明者，應敘明薪資報酬委員會日期、期別、議案內容、所有成員意見及對成員意見之處理：無此情形。

(五) 履行社會責任情形：公司對環保、社區參與、社會貢獻、社會服務、社會公益、消費者權益、人權、安全衛生與其他社會責任活動所採行之制度與措施及履行情形

評估項目	運作情形			與上市上櫃公司企業社會責任實務守則差異情形及原因
	是	否	摘要說明	
1. 落實公司治理				符合上市上櫃企業社會責任實務守則
(1) 公司是否訂定企業社會責任政策或制度，以及檢討實施成效？	√		(1) 本公司訂定「台達電子企業社會責任守則」，經董事會通過公布。前一年度企業社會責任實施成效，經企業社會責任組織與相關部門檢討後，重點摘錄於本年報第肆章「企業社會責任」章節，詳細內容則揭露於年度企業社會責任報告書。	
(2) 公司是否定期舉辦社會責任教育訓練？	√		(2) 本公司每年辦理企業倫理教育、台達電子行為準則、以及職安衛等企業社會責任相關訓練與宣導。	
(3) 公司是否設置推動企業社會責任專（兼）職單位，並由董事會授權高階管理階層處理，及向董事會報告處理情形？	√		(3) 本公司設置企業社會責任委員會，由創辦人暨榮譽董事長鄭崇華先生擔任榮譽主席，董事長海英俊先生擔任主席；委員會成員包含台達副董事長、執行長、營運長及地區最高主管，負責訂定台達社會責任願景、定義主要利害相關者、檢視各功能委員會的政策並督導績效。年度CSR重點成果經檢視後向董事會成員呈報。責訂定台達社會責任願景、定義主要利害相關者、檢視各功能委員會的政策並督導績效。年度CSR重點成果經檢視後向董事會成員呈報。	
(4) 公司是否訂定合理薪資報酬政策，並將員工績效考核制度與企業社會責任政策結合，及設立明確有效之獎勵與懲戒制度？	√		(4) 本公司設置薪資報酬委員會，由獨立董事擔任委員，每年至少舉行兩次會議，決定酬勞提撥比率，經理人薪酬並對公司薪酬政策提出建議 。此外，公司參與業界或顧問公司的薪資調查，定期檢視薪資福利措施與市場的連結性，設計具激勵性的制度。並針對特定薪酬議題，聘請外部人力資源顧問，提出建議與解決方案	
2. 發展永續環境				符合上市上櫃企業社會責任實務守則
(1) 公司是否致力於提升各項資源之利用效率，並使用對環境負荷衝擊低之再生物料？	√		(1) 本公司於各廠區持續推動能源管理與再生能源應用，以及電力、熱能、水、木製棧板等的回收再利用，並透過節電、節水、綠色設計等方式提升各項能資源使用效率；同時，亦採用採用綠色包裝材料(含瓦楞紙/ 紙板、紙箱、木箱等)進行運送，廢棄包材可回收再利用或重複使用。	
(2) 公司是否依其產業特性建立合適之環境管理制度？	√		(2) 本公司主要廠區均通過ISO14001環境管理系統驗證，且有數個主要廠區已通過ISO14064溫室氣體盤查及ISO50001能源管理系統符合性評估。	
(3) 公司是否注意氣候變遷對營運活動之影響，並執行溫室氣體盤查、制定公司節能減碳及溫室氣體減量策略？	√		(3) 本公司長期踐行「環保 節能 愛地球」使命，並將氣候變遷納入企業永續經營重大風險項目之一，除提供客戶高效能的產品或解決方案，在日常營運上持續推動能源管理，進行溫室氣體及產品碳足跡盤查，不僅降低氣候變遷的風險，更能及早掌握低碳經濟的商機。	

評估項目	運作情形			與上市上櫃公司企業社會責任實務守則差異情形及原因
	是	否	摘要說明	
3. 維護社會公益				符合上市上櫃企業社會責任實務守則
(1) 公司是否依照相關法規及國際人權公約，制定相關之管理政策與程序？	√		(1) 本公司遵守相關勞動法規，並依據包括「電子行業行為規範(EICC)」、「世界人權宣言」、「國際勞工組織三方原則宣言」及「經濟合作與發展組織跨國企業準則(OECD)」等國際勞工及人權標準，訂定員工政策及相關管理辦法，並實施平等聘任等制度。	
(2) 公司是否建置員工申訴機制及管道，並妥適處理？	√		(2) 本公司員工可直接呈報所屬單位主管、當地稽核主管、人力資源部主管或法務智權主管，也可透過當地設置之員工溝通管道(如實體信箱、電子信箱、24小時服務熱線等)進行匿名或不匿名申訴，稽核人員即會展開調查，並由相關部門依情節處理。在兩性平權及職場安全方面，亦成立性騷擾防治暨職場暴力防治申訴委員會，提供員工完整的申訴管道，確保員工權益。	
(3) 公司是否提供員工安全與健康之工作環境，並對員工定期實施安全與健康教育？	√		(3) 「提供員工安全健康的工作環境」為本公司最基本的義務之一。除了建置環安衛委員會、實施必要之作業環境檢測及辦理環安衛教育訓練，本公司也與專業醫衛機構合作，在各廠區舉辦健康宣導及講座等活動。	
(4) 公司是否建立員工定期溝通之機制，並以合理方式通知對員工可能造成重大影響之營運變動？	√		(4) 本公司提供多元溝通管道，包含設立企業內網、定期發布電子刊物、舉辦員工主管交流會與勞資會議等，使員工即時瞭解包含企業營運重大訊息、公司策略、人才發展與培訓等資訊。	
(5) 公司是否為員工建立有效之職涯能力發展培訓計畫？	√		(5) 本公司員工教育訓練政策為強化員工工作技能，提升人力素質，進而儲備因應未來市場趨勢與環境變革之能量，以提升組織核心競爭力。同時，更結合訓練發展與績效管理制度，協助員工發揮最大才能及激發潛能。2015年針對台灣及中國地區進行敬業度調查，以分析出員工對公司敬業度落差較大部分，擬定對應行動計畫並於2016年進行改善，以強化員工對公司向心力。	
(6) 公司是否就研發、採購、生產、作業及服務流程等制定相關保護消費者權益政策及申訴程序？	√		(6) 本公司重視客戶的意見，除顧客調查外，也委由專業顧問公司進行客戶滿意度調查，並透過焦點團體、個別訪談、線上問卷等方式，收集顧客意見，深入理解顧客的需求與期望。同時，本公司也設置產品聯絡窗口及客服信箱、訂定客服程序與產品安全及保固政策，以保障客戶權益。	
(7) 對產品與服務之行銷及標示，公司是否遵循相關法規及國際準則？	√		(7) 本公司所有產品均符合國際安規標準或國際環保規範，並依出貨區域產品環保法規要求，於產品或包裝上標示符合性等相關資訊。此外，也配合客戶綠色產品行銷需求，於產品標示符合環保標章之相關資訊，例如美國能源之星(Energy Star)、80 PLUS等。	
(8) 公司與供應商來往前，是否評估供應商過去有無影響環境與社會之紀錄？	√		(8) 新廠商皆需通過本公司供應商評鑑程序，並符合本公司相關環保要求，以及簽署電子行業行為規範(EICC)遵循宣告及不使用衝突金屬宣告，並切實遵守。	
(9) 公司與其主要供應商之契約是否包含供應商如涉及違反其企業社會責任政策，且對環境與社會有顯著影響時，得隨時終止或解除契約之條款？	√		(9) 本公司於供應鏈長期推行環境關聯物質管理及電子行業行為規範(EICC)，並依供應商於經濟、環境、社會等面向之風險，訂定年度稽核計畫進行查核，若有重大違反情事，將取消供應商交易資格。	

評估項目	運作情形			與上市上櫃公司企業社會責任實務守則差異情形及原因
	是	否	摘要說明	
4. 加強資訊揭露 (1) 公司是否於其網站及公開資訊觀測站等處揭露具攸關性及可靠性之企業社會責任相關資訊？	√		本公司於網站設有企業社會責任專區，並於年報中揭露具攸關性及可靠性之企業社會責任相關資訊。此外，自2005年起本公司每年發行企業社會責任報告書供利害相關者瀏覽，並提供專屬電子信箱供利害相關者反饋意見。	符合上市上櫃企業社會責任實務守則

5. 公司如依據「上市上櫃公司企業社會責任實務守則」訂有本身之企業社會責任守則者，請敘明其運作與所訂守則之差異情形：

本公司訂定「台達電子企業社會責任守則」，日常營運分別依公司治理、永續環境、社會公益及企業社會責任資訊揭露等面向實施。公司治理部分請參閱本年報第參章「公司治理報告」說明，永續環境、社會公益、及企業社會責任資訊揭露等部分請參閱本年報第肆章「企業社會責任」說明。

6. 其他有助於瞭解企業社會責任運作情形之重要資訊：

請參閱本年報第肆章「企業社會責任」說明。

7. 公司企業社會責任報告書如有通過相關驗證機構之查證標準，應加以敘明：

本報告書經第三方查證與確信，預計106年6月取得確證報告書。

一、查證：本公司委託台灣檢驗科技股份有限公司(SGS Taiwan)對報告書依據GRI G4核心依循選項與AA1000 Type II &高度保證等級進行查證。

二、確信：本公司委託資誠聯合會計師事務所(PwC Taiwan)對特定關鍵績效資訊依據ISAE 3000進行有限確信(limited assurance)。

(六) 公司履行誠信經營情形及採行措施

台達深信唯有「誠信經營」，才得以使公司永續經營的發展。因此，為了落實「誠信經營」之原則，並建立誠信之企業文化，台達已訂立「台達電子工業股份有限公司誠信經營守則」及「台達電子行為準則」等，期許並要求台達成員（包含董事、經理人及員工等）不得行賄或收賄、避免利益衝突、不得與第三人有不正當往來之關係、禁止違反公平交易法之交易行為、禁止未經公司同意而任意公告內部重大訊息等行為舉止。

本公司採取之主要措施如下：

1. 台達禁止行賄及收賄，也禁止提供非法政治獻金或其他不合理饋贈。
2. 台達成員應遵守法令及公司內部規範，避免有不誠信行為。
3. 台達成員遇有利益衝突時，應即時採取迴避措施。
4. 台達成員應遵守會計原則，確保登載之資料得以允當及正確反應。
5. 台達成員應遵守公平交易法之規定，避免有不公平競爭之行為。

6. 定期舉辦教育訓練及宣導。

基此，台達將落實要求所有台達成員，包括經理人與全體員工均應共同建立誠信之企業文化，以確保台達永續經營。

台達落實誠信經營情形如下：

評估項目	運作情形			與上市上櫃公司誠信經營守則差異情形及原因
	是	否	摘要說明	
1. 訂定誠信經營政策及方案				符合上市上櫃公司誠信經營守則
(1) 公司是否於規章及對外文件中明示誠信經營之政策、作法，以及董事會與管理階層積極落實經營政策之承諾？	√		(1) 本公司「台達電子工業股份有限公司誠信經營守則」制定以誠信正直為基礎之政策，期許並要求台達成員包含董事會及管理階層等積極落實誠信經營之政策。	
(2) 公司是否訂定防範不誠信行為方案，並於各方案內明定作業程序、行為指南、違規之懲戒及申訴制度，且落實執行？	√		(2) 為配合誠信經營守則之訂立，本公司已補充及修正「台達電子行為準則」之規範，作為實行誠信經營守則之依歸。	
(3) 公司是否對「上市上櫃公司誠信經營守則」第七條第二項各款或其他營業範圍內具較高不誠信行為風險之營業活動，採行防範措施？	√		(3) 於「台達電子行為準則」中，本公司除明定禁止行賄或收賄、禁止提供非法政治獻金、避免利益衝突、不得與第三人有不正當往來之關係、禁止違反公平交易法之交易行為、禁止未經公司同意而任意公告內部重大訊息等行為舉止外，並定期舉辦宣導及教育訓練，以強化誠信經營政策之落實。	
2. 落實誠信經營				符合上市上櫃公司誠信經營守則
(1) 公司是否評估往來對象之誠信紀錄，並於其與往來交易對象簽訂之契約中明訂誠信行為條款？	√		(1) 本公司與他人簽訂契約，其內容宜包含遵守誠信經營政策，及交易相對人如涉及不誠信行為，本公司得隨時終止或解除契約之條款。	
(2) 公司是否設置隸屬董事會之推動企業誠信經營專(兼)職單位，並定期向董事會報告其執行情形？	√		(2) 本公司由人力資源部、法務智權部負責誠信經營政策制定，由稽核部負責監督執行，並定期向董事會報告。	
(3) 公司是否制定防止利益衝突政策、提供適當陳述管道，並落實執行？	√		(3) 本公司於「台達電子行為準則」中訂定並提供適當管道供董事與經理人主動說明其與公司有無潛在之利益衝突。	
(4) 公司是否為落實誠信經營已建立有效的會計制度、內部控制制度，並由內部稽核單位定期查核，或委託會計師執行查核？	√		(4) 本公司除訂定誠信經營守則、行為準則、慈善捐贈及贊助管理辦法規範管理階層及員工行為外，並落實執行；另針對關係人交易及內線交易亦制定內部控制制度，並要求廠商簽訂廉潔承諾書，嚴禁收取回扣或佣金且嚴禁與不誠信經營的客戶往來，內部稽核單位除進行例行性相關查核外，若接獲檢舉，查證屬實，立即通報審計委員會及董事會成員，並隨時檢討確保制度的設計及執行持續有效。	
(5) 公司是否定期舉辦誠信經營之內、外部之教育訓練？	√		(5) 本公司定期規劃行為準則、公司治理等誠信經營相關內部訓練課程，並視需求安排相關人員接受外訓課程。	

評估項目	運作情形			與上市上櫃公司誠信經營守則差異情形及原因
	是	否	摘要說明	
3. 公司檢舉制度之運作情形 (1) 公司是否訂定具體檢舉及獎勵制度，並建立便利檢舉管道，及針對被檢舉對象指派適當之受理專責人員？ (2) 公司是否訂定受理檢舉事項之調查標準作業程序及相關保密機制？ (3) 公司是否採取保護檢舉人不因檢舉而遭受不當處置之措施？	 √ √ √		(1) 本公司行為準則明訂，成員可依循所屬單位主管、當地稽核主管、人力資源部主管或法務智權主管、或當地設置之外部意見反應機制等管道進行檢舉。 (2) 無論是接獲舉發，或是於例行查核中發現可能有違反行為準則之情形，稽核人員即會進行證據收集及深入調查，瞭解是否確有不法情事，再於內部報告後由相關部門依情節進行處理。 (3) 本公司成員進行反應時，可以選擇匿名，但本公司鼓勵成員表明自己的身份以便進行溝通及調查。未匿名反應時，接獲反應之單位應採取合理之預防及保護措施，以確保調查品質，並避免反應者遭受不公平之報復或對待。	符合上市上櫃公司誠信經營守則
4. 加強資訊揭露 (1) 公司是否於其網站及公開資訊觀測站，揭露其所訂誠信經營守則內容及推動成效？	 √		本公司訂定之「誠信經營守則」以及「公司誠信經營執行情形」皆揭露於公司網站。此外，也於年報、企業社會責任報告中揭露具攸關性及可靠性之誠信經營相關資訊。	符合上市上櫃公司誠信經營守則

5. 公司如依據「上市上櫃公司誠信經營守則」訂有本身之誠信經營守則者，請敘明其運作與所訂守則之差異情形：

本公司符合上市上櫃公司誠信經營守則規定，已訂定「誠信經營守則」，並訂定與公司誠信經營相關之「行為準則」及「慈善捐贈及贊助管理辦法」等規範。

6. 其他有助於瞭解公司誠信經營運作情形之重要資訊：（如公司檢討修正其訂定之誠信經營守則等情形）

定期舉辦教育訓練與宣導，並邀請與公司從事商業行為之相對人參與，使其充分了解公司誠信經營之決心、政策、防範方案及違反不誠信行為之後果。

(七) 公司訂定公司治理守則及相關規章之查詢方式

本公司網站『資訊揭露』部分，設有『公司治理』專區，供投資人查詢下載公司治理相關規章，董事會決議重要事項、重大訊息等內容。

其網址為http://www.deltaww.com。

(八) 其他足以增進對公司治理運作情形之瞭解的重要資訊

1. 本公司持續投入資源加強公司治理運作，董事成員原先全部為經營團隊擔任，逐漸改為引進外部人士擔任。目前共有獨立董事四名，並由獨立董事組成審計委員會及薪資報酬委員會。
2. 台達成員應遵守法令及公司內部規範，避免有不誠信行為。
3. 在公司內外網站上，亦闢有專區說明公司治理情形，並附有公司治理相關規章供內、外人士下載參閱。
4. 另，本公司亦將重大訊息及時揭露給大眾及定期召開法人說明會，並已連續九年獲財團法人中華民國證券暨期貨市場發展基金會「資訊揭露評鑑」為A級以上評等，2009~2014年連續獲得A+級以上評等，2012~2014年獲最高等級A++評等，2015~2016年獲得臺灣證券交易所第一屆及第二屆公司治理評鑑「上市組排名前百分之五」之企業。

（九）內部控制制度執行狀況

1. 內部控制聲明書

台達電子工業股份有限公司
內部控制制度聲明書

日期: 106 年3月9日

本公司民國105年度之內部控制制度，依據自行評估的結果，謹聲明如下:

一、本公司確知建立、實施和維護內部控制制度係本公司董事會及經理人之責任，本公司業已建立此一制度。其目的係在對營運之效果及效率(含獲利、績效及保障資產安全等)、報導具可靠性、及時性、透明性及符合相關規範暨相關法令規章之遵循等目標的達成，提供合理的確保。

二、內部控制制度有其先天限制，不論設計如何完善，有效之內部控制制度亦僅能對上述三項目標之達成提供合理的確保；而且，由於環境、情況之改變，內部控制制度之有效性可能隨之改變。惟本公司之內部控制制度設有自我監督之機制，缺失一經辨認，本公司即採取更正之行動。

三、本公司係依據「公開發行公司建立內部控制制度處理準則」(以下簡稱「處理準則」)規定之內部控制制度有效性之判斷項目，判斷內部控制制度之設計及執行是否有效。該「處理準則」所採用之內部控制制度判斷項目，係為依管理控制之過程，將內部控制制度劃分為五個組成要素:1.控制環境，2.風險評估，3.控制作業，4.資訊及溝通，及5.監督。每個組成要素又包括若干項目。前述項目請參見「處理準則」之規定。

四、本公司業已採用上述內部控制制度判斷項目，檢查內部控制制度之設計及執行的有效性。

五、本公司基於前項檢查結果，認為本公司於民國105年12月31日的內部控制制度(含對子公司之監督與管理)，包括瞭解營運之效果及效率目標達成之程度、報導係屬可靠、及時、透明及符合相關規範暨相關法令規章之遵循有關的內部控制制度等之設計及執行係屬有效，其能合理確保上述目標之達成。

六、本聲明書將成為本公司年報及公開說明書之主要內容，並對外公開。上述公開之內容如有虛偽、隱匿等不法情事，將涉及證券交易法第二十條、第三十二條、第一百七十一條及第一百七十四條等之法律責任。

七、本聲明書業經本公司民國106年3月9日董事會通過，出席董事 13人中，均同意本聲明書之內容，併此聲明。

台達電子工業股份有限公司

董 事 長：海 英 俊

總 經 理：李 忠 傑

2.本公司並未委託會計師專案審查內部控制制度，故無會計師審查報告。

(十) 最近年度及截至年報刊印日止公司及其內部人員依法被處罰、公司對其內部人員違反內部控制制度規定之處罰、主要缺失與改善情形：民國一百零五年本公司皆完全遵循公司法、證券交易法以及環保相關法令規定。惟因主管機關認定本公司加班申報制度及同仁出勤情形與勞動基準法規定不符，處以罰鍰新台幣240,000元。本公司已加強延長工時申報制度及評估人力配置。

(十一) 最近年度及截至年報刊印日止，股東會及董事會之重要決議

董事會重要決議		
董事會決議日期	案　由	決議結果
105.03.10	1.本公司一〇四年度決算表冊案。	經主席徵詢全體出席董事無異議通過。
	2.本公司一〇四年度盈餘分配案。	經主席徵詢全體出席董事無異議通過。
	3.本公司擬合併持股100%之子公司先達工控股份有限公司案。	經主席徵詢全體出席董事無異議通過。
	4.選任本公司獨立董事一席。	經主席徵詢全體出席董事無異議通過。
	5.擬修訂公司章程案。	經主席徵詢全體出席董事無異議通過。
	6.召集一〇五年股東常會案。	經主席徵詢全體出席董事無異議通過。
	7.擬解除經理人競業禁止之限制案。	依公司法第206條之規定，除董事鄭平、李忠傑及張訓海不得參與表決外，其餘出席董事一致同意通過在無損及本公司利益之前提下，同意解除鄭平先生擔任中達電子(江蘇)有限公司、李忠傑先生擔任中達電通(股)公司、張訓海先生擔任PBA International Pte. Ltd.、劉春條先生及王淑玲女士擔任力林科技(股)公司職務競業禁止之限制。
	8.本公司稽核主管任免案。	經主席徵詢全體出席董事無異議通過。
105.04.28	1.子公司Delta Electronics (Netherlands) B.V.擬投資Delta Controls Inc.案。	經主席徵詢全體出席董事無異議通過。
	2.擬修訂本公司「取得或處分資產處理程序」案。	經主席徵詢全體出席董事無異議通過。
	3.擬修訂本公司章程案。	經主席徵詢全體出席董事無異議通過。
	4.本公司審查獨立董事候選人提名案。	經主席徵詢全體出席董事無異議通過。
	5.擬請股東會解除董事之競業禁止限制案。	經主席徵詢全體出席董事無異議通過。
	6.本公司一〇四年度員工及董事酬勞分配案。	經主席徵詢全體出席董事無異議通過。
105.07.28	1. 子公司「Delta Networks Holding Limited」與「達創科技股份有限公司」投資架構重組案。	經主席徵詢全體出席董事無異議通過。
105.10.27	1.擬訂定本公司「董事會績效評估辦法」案。	經主席徵詢全體出席董事無異議通過。
	2.擬修訂本公司「誠信經營守則」案。	經主席徵詢全體出席董事無異議通過。
	3.擬修訂本公司「申請暫停及恢復交易作業程序」案。	經主席徵詢全體出席董事無異議通過。
105.11.18	1.本公司擬購買羽冠電腦科技股份有限公司100%股權案。	經主席徵詢全體出席董事無異議通過。
106.03.09	1.本公司一〇五年度員工及董事酬勞分配案。	經主席徵詢全體出席董事無異議通過。
	2.本公司一〇五年度決算表冊案。	經主席徵詢全體出席董事無異議通過。
	3.本公司一〇五年度盈餘分配案。	經主席徵詢全體出席董事無異議通過。
	4.擬修訂本公司「取得或處分資產處理程序」案。	經主席徵詢全體出席董事無異議通過。
	5.擬解除經理人競業禁止之限制案。	依公司法第206條之規定，除董事鄭平及李忠傑不得參與表決外，其餘出席董事一致同意通過在無損及本公司利益之前提下，同意解除鄭平先生擔任北京華睿智達科技有限公司、台達電子(西安)有限公司及台達智能科技(北京)有限公司，李忠傑先生擔任東莞市台達能源科技有限公司及台達電子(西安)有限公司職務競業禁止之限制。
	6.召集本公司一〇六年股東常會案。	經主席徵詢全體出席董事無異議通過。
	7.本公司委任一〇六年簽證會計師及其獨立性評估案。	經主席徵詢全體出席董事無異議通過。

董事會重要決議		
董事會決議日期	案　由	決議結果
106.04.10	1.擬調整本公司內部組織架構案。	經主席徵詢全體出席董事無異議通過。
	2.本公司經理人任免案。	依公司法第206條之規定，除董事張訓海不得參與討論及表決外，其餘出席董事一致同意通過本案。
106.04.27	1. 本公司一〇六年度經理人薪酬建議案。	依公司法第206條之規定，除董事海英俊、鄭平、柯子興、李忠傑及張訓海等需迴避並不得參與表決經理人薪酬外，其餘出席董事一致同意通過本案。
	2.本公司一〇六年度員工現金酬勞提撥比例建議案。	經主席徵詢全體出席董事無異議通過。

股東會重要決議		
股東會決議日期	案　由	決議結果
105.6.8 股東常會	1. 討論修訂公司章程案。	經投票表決通過原董事會提案。
	2. 承認一〇四年度決算表冊案。	經投票表決通過承認原董事會提案。
	3.承認一〇四年度盈餘分配案。	經投票表決通過承認原董事會提案。
	4. 討論修訂取得或處分資產處理程序案。	經投票表決通過原董事會提案。
	5. 選舉本公司獨立董事一席案。	選舉結果： 獨立董事當選名單如下： 職稱　戶名(姓名)　當選權數 獨立董事　李吉仁　1,727,783,552權
	6. 討論解除董事競業禁止之限制案。	經投票表決通過原董事會提案。

105年股東常會決議執行情形：

1. 通過修訂「公司章程」案。

   執行情形：已於105年6月8日公告於本公司網站並依修訂後章程辦理。

2. 通過一〇四年度決算表冊案。
3. 通過一〇四年度盈餘分配案。

   執行情形：訂定105年7月13日為配息基準日，每仟股現金股利新台幣5,000元(即每股配發NT$5元)，分派股東現金紅利新台幣12,987,716,645元，105年7月29日為發放日。

4. 通過修訂「取得或處分資產處理程序」案。

   執行情形：已於105年6月8日公告於本公司網站並依修訂後程序辦理。

5. 選舉本公司獨立董事一席案。

   獨立董事當選名單：李吉仁先生。

   執行情形：於105年7月12日獲經濟部准予登記。

6. 通過解除董事競業禁止之限制案。

   執行情形：經股東會決議解除下列董事擔任其他公司重要職務之競業禁止。

董事姓名	其他公司之重要職務	擔任職務
鄭平	中達電子(江蘇)有限公司	董事
李忠傑	中達電通(股)公司	董事
張訓海	PBA International Pte. Ltd.	董事
黃崇興	互盛(股)公司	獨立董事

(十二) 最近年度及截至年報刊印日止，董事對董事會通過重要決議有不同意見且有紀錄或書面聲明者，其主要內容：無此情形。

(十三) 最近年度及截至年報刊印日止，公司董事長、總經理、會計主管、財務主管、內部稽核主管及研發主管等辭職解任情形之彙總：因個人生涯規劃，本公司總經理暨營運長李忠傑先生辭任其職務，自106年7月3日起，其職缺由張訓海先生接任。

▶五、會計師公費資訊

會計師公費資訊級距表

會計師事務所名稱	會計師姓名		查核期間	備 註
資誠聯合會計師事務所	梁華玲	曾惠瑾	105.1.1~105.12.31	無

單位：新台幣仟元

金額級距	公費項目	審計公費	非審計公費	合 計
1	低於2,000仟元	-	-	-
2	2,000仟元（含）~4,000仟元	-	-	-
3	4,000仟元（含）~6,000仟元	-	-	-
4	6,000仟元（含）~8,000仟元	-	-	-
5	8,000仟元（含）~10,000仟元	-	-	-
6	10,000仟元（含）以上	15,490	15,801	31,291

(一) 給付簽證會計師、簽證會計師所屬事務所及其關係企業之非審計公費為審計公費之四分之一以上者之金額及內容會計師公費資訊

單位：新台幣仟元

會計師事務所名稱	會計師姓名		審計公費	非審計公費					會計師查核期間	備 註
				制度設計	工商登記	人力資源	其他（註2）	小 計		
資誠聯合會計師事務所	梁華玲	曾惠瑾	15,490（註1）	-	105	-	15,696	15,801	105.1.1~105.12.31	其他非審計公費包含稅務諮詢、稅務及財務盡職調查、稅務簽證及移轉訂價研究報告。

註1：包含轉投資公司相關核閱公費等。

註2：非審計公費按服務項目分別列示，若非審計公費之「其他」達非審計公費合計金額25%者，應於備註欄列示其服務內容。

(二) 更換會計師事務所且更換年度所支付之審計公費較更換前一年度之審計公費減少者，更換前後審計公費金額及原因：無此情形。

(三) 審計公費較前一年度減少達百分之十五以上者，其金額、比例及原因：無此情形。

►六、更換會計師資訊

(一) 關於前任會計師

更換日期	106年3月9日			
更換原因及說明	本公司民國106年第一季會計師異動原因主要為配合會計師事務所內部組織調整所致。			
說明係委任人或會計師終止或不接受委任	當事人 情況		會計師	委任人
	主動終止委任		不適用	不適用
	不再接受(繼續)委任		不適用	不適用
最新兩年內簽發無保留意見以外之查核報告書意見及原因	不適用			
與發行人有無不同意見	有	-	會計原則或實務	
		-	財務報告之揭露	
		-	查核範圍或步驟	
		-	其　　他	
	無	V		
	說明:	-		
其他揭露事項 (本準則第十條第六款第一目之四至第一目之七應加以揭露者)	無			

(二) 關於繼任會計師

事務所名稱	資誠聯合會計師事務所
會計師姓名	周建宏、林玉寬會計師
委任之日期	106年3月9日
委任前就特定交易之會計處理方法或會計原則及對財務報告可能簽發之意見諮詢事項及結果	不適用
繼任會計師對前任會計師不同意見事項之書面意見	不適用

(三) 前任會計師對本準則第10條第6款第1目及第2目之3事項之復函：不適用。

►七、公司之董事長、總經理、負責財務或會計事務之經理人，最近一年內曾任職於簽證會計師所屬事務所或其關係企業者，其姓名、職稱及任職期間：無此情形。

►八、最近年度及截至年報刊印日止，董事、經理人及持股比例超過百分之十之股東股權移轉及股權質押變動情形

(一) 董事、經理人及大股東股權變動情形

職 稱	姓 名	105年度		當年度截至4月15日止	
		持有股數增（減）數	質押股數增（減）數	持有股數增（減）數（註）	質押股數增（減）數
董事長 / 經營策略管理委員會主任委員	海英俊	(334,000)	0	0	0
副董事長 / 經營策略管理委員會副主任委員	柯子興	(119,000)	0	(37,000)	0
董事 / 榮譽董事長	鄭崇華	0	0	0	0
董事 / 執行長	鄭 平	0	0	0	0
董事 / 總經理暨營運長	李忠傑	(10,000)	0	0	0
董事	FRED CHAI YAN LEE（李澤元）	0	0	0	0
董事 / 副總經理 / 分公司經理	張訓海	(157,000)	0	0	0
董事	張明忠	0	0	0	0
董事	黃崇興	0	0	0	0
獨立董事	趙台生	0	0	0	0
獨立董事	陳永清	0	0	0	0
獨立董事	彭宗平	0	0	0	0
獨立董事	李吉仁	0	0	0	0
副總經理	劉春條	0	0	0	0
總財務長	王淑玲	0	0	0	0
分公司經理	蔡文蔭	0	0	0	0
大股東	香港商香達國際有限公司	0	0	0	0

註：係截至本次股東常會停止過戶日之實際持股增減情形。

(二) 股權移轉之相對人為關係人者：無。

(三) 股權質押之相對人為關係人者：無。

►九、持股比例占前十名之股東，其相互間為關係人或為配偶、二親等以內之親屬關係之資訊

106年4月15日

姓名（註1）	本人持有股份		配偶、未成年子女持有股份（註2）		利用他人名義合計持有股份（註2）		前十大股東相互間具有關係人或為配偶、二親等以內之親屬關係者，其名稱或姓名及關係（註3）		備註
	股數	持股比率	股數	持股比率	股數	持股比率	名稱（或姓名）	關係	
香港商香達國際有限公司 代表人：范鮫	267,556,280 0	10.30% 0	0 0	0 0	0 0	0 0	無 無	無 無	無 無
英屬澤西島商英達控股有限公司 代表人：葉雪暉	218,211,168 0	8.40% 0	0 0	0 0	0 0	0 0	無 無	無 無	無 無
鄭崇華	147,878,039	5.69%	48,097,633	1.85%	0	0	謝逸英	配偶	無
花旗託管新加坡政府投資專戶	85,795,635	3.30%	0	0	0	0	無	無	無
大通託管沙烏地阿拉伯中央銀行投資專戶	70,281,983	2.70%	0	0	0	0	無	無	無
德銀託管蘇格蘭皇家FS太平洋領導基金投資專戶	66,269,622	2.55%	0	0	0	0	無	無	無
國泰人壽保險股份有限公司	61,872,534	2.38%	0	0	0	0	無	無	無
新制勞工退休基金	54,426,770	2.09%	0	0	0	0	無	無	無
謝逸英	48,097,633	1.85%	147,878,039	5.69%	0	0	鄭崇華	配偶	無
勞工保險基金	38,502,653	1.48%	0	0	0	0	無	無	無

註1：列示前十名股東，屬法人股東者將法人股東名稱及代表人姓名分別列示（其他持股前十大股東，非公司組織，故不適用）。

註2：持股比例之計算係指分別以自己名義、配偶、未成年子女或利用他人名義計算持股比率。

註3：將前揭所列示之股東包括法人及自然人，應揭露彼此間之關係。

►十、公司、公司之董事、經理人及公司直接或間接控制之事業對同一轉投資事業之持股數及綜合持股比例

105年12月31日 單位：股、%

轉投資事業（註）	本公司投資		董事、監察人、經理人及直接或間接控制事業之投資		綜合投資	
	股數	持股比例	股數	持股比例	股數	持股比例
Delta Networks Holding Ltd.	83,800,000	100.00%	0	0.00%	83,800,000	100.00%
Delta Electronics (Netherlands) B.V.	120,219,545	100.00%	260,416,667	0.00%	380,636,212	100.00%
乾坤科技股份有限公司	1,841,301,531	100.00%	0	0.00%	1,841,301,531	100.00%
達爾生技股份有限公司	90,000,000	100.00%	0	0.00%	90,000,000	100.00%
台達資本股份有限公司	266,254,470	100.00%	0	0.00%	266,254,470	100.00%
Delta Electronics Int'l (Singapore) Pte. Ltd.	300,000	100.00%	0	0.00%	300,000	100.00%
台達綠生活股份有限公司	23,817,300	100.00%	0	0.00%	23,817,300	100.00%
展茂光電股份有限公司	211,400,909	99.97%	0	0.00%	211,400,909	99.97%
Delta International Holding Ltd.	67,680,000	94.00%	0	0.00%	67,680,000	94.00%
新能微電子股份有限公司	14,313,530	98.17%	0	0.00%	14,313,530	98.17%
進準光學(香港)股份有限公司	5,250,000	39.62%	8,000,000	60.38%	13,250,000	100.00%
Delta Electronics (Thailand) Public Co., Ltd.	69,128,140	5.54%	192,365,610	15.42%	261,493,750	20.96%
Delta America Ltd.	2,100,000	10.26%	18,374,182	89.74%	20,474,182	100.00%
達創科技股份有限公司	50,040,838	99.98%	0	0	50,040,838	99.98%

註：係公司採用權益法之長期投資。

肆．企業社會責任

台達身為國際企業公民，重視企業社會責任全面發展，範圍包括健全的公司治理、兼顧利害相關人的均衡利益、開發環保節能產品及系統、關注環境議題、保護地球環境、關注投入節能教育以及社會奉獻等面向。

2015年，率先發布「台達氣候行動方案專書」，對環境保護的承諾，以電力電子核心技術為基礎，全球營運布局為推動據點，全員同仁與合作夥伴共同參與，提出氣候行動方案，分享對氣候議題的關注，發揮國際影響力。同時，響應 Climate Disclosure Project，提出「We Mean Business」承諾三大項目，包括氣候變遷資訊揭露、影響減碳政策與企業自主減碳。在氣候變遷資訊揭露上，將完整氣候資訊揭露於CSR年報中，主要訊息以氣候揭露標準委員會 (Climate Disclosure Standards Board, 簡稱 CDSB)架構摘錄於台達年報中 (請參考氣候變遷資訊揭露章節說明) ；2015年發行中國區第一本CSR報告書，呈現在台達在中國區企業社會責任所做的努力。在影響減碳政策上，提供政府綠能科技政策建議，參與永續企業發展協會「能源與氣候政策白皮書」制定 (能源與水資源) 。積極投入節能產品及關鍵技術規格訂定。在企業自主減碳上，繼2014年達到主要廠區用電密集度較2009年下降50%的目標外，更進一步再次承諾，提出2020年台達整體用電密集度再減少30%的新目標，管理範圍更擴大至建築大樓與資料中心。台達以具體節能行動全員參與，呼應對氣候暖化的關注。

同時，台達支持國際勞工及人權標準，重視公司治理，並透過持續創新、開發高附加價值的產品以及營造一個員工能充分發揮其潛能的工作環境，為我們的員工、股東及社會整體創造最大的利益。我們承諾如下：

- 維持良好的公司治理，嚴守商業道德規範
- 遵守法律規範
- 提供員工安全健康的工作環境、得以充分發揮才能的空間，以及合理的報酬與福利
- 積極投入環保節能教育，並鼓勵員工參與社會公益活動
- 參與技職教育人才培育，積極建教合作，建立公益線上開放式學習平台，彌補城鄉差異
- 創造公司價值，提升股東權益
- 將企業社會責任的理念與做法推廣至台達的供應鏈，共同追求更好表現
- 研發環保節能產品並落實環保作為，減輕對環境的衝擊
- 投入創新研發，發展智慧財產權，為人類文明科技進步、社會經濟發展及地球環境永續發展盡力。

台達設立「企業社會責任委員會」，由創辦人暨榮譽董事長鄭崇華先生擔任榮譽主席，董事長海英俊先生擔任主席，委員會成員包含台達經營團隊、地區營運與功能主管等，策略結合企業核心能力，具體落實「環保 節能 愛地球」的經營使命，持續提升公司永續經營能力，推展環境保護相關的環境教育。此外，台達企業網站上也建立企業社會責任專區及專屬電子信箱，並發行台達企業社會責任報告書，與外界分享台達在企業社會責任推動的現況。

此外，為落實台達企業社會責任政策與「環保 節能 愛地球」的經營使命，台達依循相關法令規定，訂定企業社會責任守則，並經董事會通過。該守則明確定義台達依循落實推動公司治理、發展永續環境、維護社會公益、強化資訊揭露等主要原則，具體實踐企業社會責任。

台達積極接軌聯合國於2015年發布的永續發展目標 (Sustanable Development Goals, SDGs) ，除了各環境、社會及治理面針對SDGs 17項、169細項作對應，更從利害關係人鑑別重大議題對應SDGs結果，經過CSR委員會會議討論並決議，聚焦6大項，包括4.教育品質、7.可負擔能源、9.工業/創新基礎建設、12.責任消費與生產、13.氣候行動與17.全球夥伴等，台達發展重點，分述如下：

SDGs對應	台達重點發展SDGs
4	台達從四大面向促進教育及終身學習：提供DeltaMOOCx平台助力基礎學科教育；推展能源、水資源與綠建築等環境教育；贊助泰北華文教育與中國撿回珍珠計畫以協助提高開發中國家教育機會；同時亦於內部推行台達企業大學。
7	建構可靠且永續的清淨能源系統，是當今全球要務之一。台達致力開發太陽能發電系統與可再生能源解決方案，並從中發掘新興商業模式，如:興建並經營日本赤穗太陽能電廠；同時，台達亦為低度發展地區提供可負擔的再生能源解決方案，如:協助辛巴威醫院建構可再生能源系統 。
9	加速工業創新及協助建構具有韌性的基礎建設，是企業面對氣候變遷與企業永續發展雙重壓力的最佳解方。台達推行內部激勵制度，持續累積創新能量，為全球客戶提供多元節能解決方案，應用領域包含智能製造及低碳交通等。
12	永續消費與生產是企業永續經營的基礎。台達秉持「環保 節能 愛地球」的企業經營使命，透過推行綠色生產措施、在地採購、低碳物流，以及推廣綠建築廠辦與綠色營運理念，將永續消費與生產模式持續落實於日常營運。
13	妥善因應氣候變遷及其影響，並採取應對措施，對企業永續經營策略是一大考驗。台達依調適與減緩二面向管理氣候風險，除強化廠區基礎建設外，亦發佈氣候行動方案專書、承諾訂定科學減量目標 (SBT) ，並持續發掘氣候變遷商機。
17	關注氣候變遷是企業責無旁貸的國際責任，台達透過參與聯合國COP系列活動以及舉辦綠築跡展覽，向國際提供永續觀點並增加產業交流機會，更藉由響應CDP / We Mean Business三項承諾，以實際行動促進全球夥伴合作關係。

將針對台達在追求利害相關者間的均衡利益、致力環保節能，以及擴大社會參與的努力加以說明；公司治理相關訊息則請參閱本年報第叁章公司治理專章。

►一、追求利害相關者間的均衡利益

(一) 人權、員工權益及僱員關懷

1. 員工政策與溝通管道

身為世界企業公民，台達承諾提供員工得以充分發揮才能的工作環境。我們長期遵守營運據點當地法規，並致力 於符合包括「電子行業行為規範 （Electronic Industry Code of Conduct, EICC）」、「世界人權宣言（Universal Declaration of Human Rights）」、「國際勞工組織三方原則宣言 （International Labor Office Tripartite Declaration of Principles）」 及 「經濟合作與發展組織跨國企業準則 （OECD Guidelines for Multinational Enterprises）」等國際勞工及人權標準。

為達成此目標，台達制定員工政策如下：

(1) 恪遵法律：
承諾於所有的營運區域，致力遵守適用的勞工及員工聘僱的法律，以及國際標準。

(2) 就業自由：
禁止雇用被強迫的員工及童工，所有工作應當是出於自願的，員工在合理通知的情況下，擁有自由離職的權利。

(3) 人道待遇：
禁止任何形式的騷擾或不人道待遇，包括性騷擾、虐待、奴役、體罰、威脅、剝削、精神或身體壓迫或口頭辱罵。

(4) 平等聘任：
任用員工以能力取向，於招募雇用、培訓、獎勵、升遷、終止、退休及其他就業條件都不以種族、宗教、膚色、國籍、年紀、性別、性向、年齡、殘疾或其他法律保護的情況，而產生歧視。

(5) 工時管理：
建立合乎勞動法規之工時管理機制。除非為特殊的營運情況，每工作七天至少休息一天。

(6) 薪資福利：
提供合乎適用法律的員工報酬及待遇，包括最低工資、有薪休假及法律上所規定的福利。

(7) 結社自由：
尊重員工依法自由結社以及組織工會的權利，並依據當地法令設立員工溝通管道。

(8) 職能發展： 保障員工平等的發展機會，提供職務所需的培訓，以提升員工的工作能力及技術。

(9) 健康安全：

提供安全及健康的工作環境，承諾依據適用的安全與健康法規，建立與維持一個職業安全衛生管理體系，以定義安全與衛生管控的作業程序、監督執行及持續改善安全與健康的績效。台達員工政策中，明文規定保障人權。中國廠區已全面導入EICC檢核機制，落實至訓練體系中，並於新進人員入職過程中給予適當引導，使員工熟悉EICC之勞動人權相關規範；另外，台灣也透過E-learning平台與新人教育訓練，讓新進人員能夠清楚了解相關規範及政策。

2. 育才與留才

台達承諾

獲利領先台灣業界的平均水準，台達營運績效穩定並持續提撥一定比例盈餘於員工酬勞中。員工除固定的月薪外，尚可獲得年終、績效與酬勞三大獎金；因薪資報酬優於產業，台達連續三年獲台灣證交所列入「台灣高薪100指數」，顯示台達薪資福利具高度競爭力並有決心爭取優質人才。

台達重視育才與留才，藉由多元的員工溝通管道、職場照護與友善職場等管理措施鼓勵人才留任；若員工提出離職申請時，公司都與當事人安排離職面談，充分瞭解員工離職的動機與原因，並全力慰留與；2016年，台達全球總離職率28% (較2015年下降18%) 。

促進SDGs發展之推動重點

(1) 長期激勵措施

台達將組織重點策略結合長期激勵措施獎勵員工發展，例如：因應全球化策略，公司在世界各地提供外派員工派駐宿舍，並透過交通/獎助學金補助鼓勵攜眷同行；而在中國區提供學歷進修補助，藉此強化組織內的知識技能發展。而為了讓組織內的創新源源不絕，公司每年舉辦全球性的「台達創新獎」，提供百萬獎金表揚優秀的創新提案。

(2) 提供長假，鼓勵員工生活平衡

台灣區首創「旅遊黃金週」，在年中提供為期一週的假期回饋員工的日常努力，讓同仁有充足休假探訪親友、擔任義工或參加員工旅遊。

(3) 工餘休閒

重視員工的身心平衡與職場關係，台達定期透過福委會舉行各種主題活動，讓員工感受到職場的溫暖並以身為台達的一份子為榮。

(4) 育兒相關照護

台達不僅鼓勵員工生育，更提供員工育兒相關補助措施。例如：中國許多廠區 (如吳江、蕪湖等) 都提供員工子女績優獎學金補助；蕪湖廠區更透過 「天使守護中心」 ，邀請專業輔導老師為員工子女輔導暑期作業，安排繪畫、棋類、拼圖等益智遊戲，豐富學生的課外知識。

永續發展關鍵做法

台達身為跨國企業，提供跨領域人才群聚交流的平台，積極鼓勵員工創新與團隊合作，持續精進技術水平以吸引產業高端人才。員工在組織內能夠發揮所長，清楚自我職涯發展途徑；藉由鼓勵員工投入，產生貢獻後得到組織的獎勵回饋，如此正向循環讓公司留住人才，並讓員工得到實現自我的激勵。另外，透過全方位的員工關懷，員工更容易對組織有高度認同，產生凝聚力與向心力。

未來規劃

台達重視員工投入的產出，也重視員工的休閒活動與工作生活平衡，未來期望強化相關福利，讓員工能夠在工作付出之餘得到良好的身心調節，有更好的狀態創造有價值的成果。

3. 人力資源發展

台達承諾

台達相信「人才是公司最大的資產」，對員工培育與發展不遺餘力，高階主管更親自帶動及示範人才發展的重要性。經過多年努力，建立了結構化且完整的發展機制，持續培育人才；強化組織內因應未來趨勢及引領變革的核心能力，提升組織競爭優勢。

促進SDGs發展之推動重點

(1) 企業文化傳承

為了強化管理共識與經驗傳承，舉行營運團隊、高階主管與員工對談，藉由直接溝通與理念傳達，塑造企業文化與共識。2016年，人力資源團隊參考「TED Talk」方式，以精簡而深入人心的「Delta Talk」邀請高階主管演講，透過視訊將演說內容傳播全球各地，此活動獲得全球同仁的一致好評。

(2) 鼓勵員工參與公益

台達身為綠色企業的標竿，積極參與各項能源教育推廣及公益活動，更進一步藉由內部員工將「環保 節能 愛地球」的理念推展到社會不同角落。每發起公益活動時，公司都熱情邀請員工及家屬加入志工行列。

(3) 台達企業學院

以中國區為例，台達在2012年正式成立台達企業學院，依培訓內容分為技術學院、管理學院和菁英學院，主要目標為致力於完善人才培育機制，通過職位盤點及能力分析，結合員工的工作能力與職涯發展體系，探索多種培養方式，因材施教，以促進員工個人的職業生涯發展。2016年，台達在全球舉辦的教育訓練課程總時數近229萬小時，平均每人訓練時數約29小時。

永續發展關鍵做法

為實踐「環保 節能 愛地球」的經營理念，台達的策略與事業佈局致力於為人類創造一個永續的地球環境；相對的，台達的人才發展策略也追求企業的永續經營。因此，多年前公司就扎根於內部人才佈局，針對公司內的關鍵職位規劃未來人才的養成與準備，例如「未來領導人發展計畫」即依照未來公司的組織策略，提早儲備中長期所需的經營團隊。該方案中，除了有高階主管的傳承與經驗分享，更運用新科技發展交流社群以促進跨區域的人才交流，強化多元發展機制。此外，台達建構了完整的職能體系，並積極與外部顧問公司合作推行全球一致的管理課程；藉由管理課程的全球推展，整合內部管理共識及語言。

未來規劃

在既有的訓練發展架構上，除了學習供給的多元化與擴充外，台達也將致力於內部人才的技能運用，讓個人的知識與潛力有效運用在組織中，因此我們將追求更透明暢通的晉升管道，並強化多元輪調機會以發展人才。

4. 職業安全衛生與員工身心健康管理

提供員工安全健康的工作環境是台達作為企業公民最基本的義務之一，除了建置環安衛委員會，負責環安衛管理系統整合、督導及建立各項安全衛生規範，並定期召開廠際安全衛生會議外，我們也透過員工身體健康檢查，以及與專業醫學、衛生機構的合作，在各廠區舉辦體適能檢測、健康資訊宣導及健康講座等健康促進活動，以提供完善健康照護，為同仁健康把關。

台達各據點透過健康講座、減重活動、體適能競賽等活動促進員工健康，所提供的員工體檢方案優於法令標準，並依員工的年齡及身份規劃適當的健檢方案；例如，台灣在2016年共舉行43場身心促進活動，參與人次達4,457人。

5. 提供志工服務假

秉持台達「環保 節能 愛地球」的經營使命，台達企業信息部結合人力資源部門、台達電子文教基金會以及集團關係企業，共同推動「台達能源教育志工」計畫。以台灣區為例，提供公益假，鼓勵員工在工作之餘，參加志工服務活動走入社區。自2006年起，台達電子文教基金會每年招募員工培訓成為能源教育種子，協助輔導能源學校，並擔任氣候意識相關展覽導覽志工。

(二) 投資者關係

我們相信替代能源、節能產品、環保及基礎建設相關的產業，不僅是各國政府發展的趨勢，更是人類追求永續發展的必要選擇，而這正是台達的企業使命與新產品的發展方向。我們不僅繼續維持在電源及零組件的領先地位，在能源管理、視訊投影顯像等深耕多年的前瞻性事業也有顯著的成效，同時積極邁入整體解決方案領域，將台達相關技術產品透過軟硬體整合搭配，創造更具節能效益更舒適便利的智慧綠生活應用，進而提升台達品牌價值。

公開資訊揭露向為台達所重視。台達在相關法令生效前即首開風氣之先，主動將半年期合併財務報表送交會計師簽核公布；日常營運中也即時完成在臺灣證券交易所之各項公告。台達企業網站設置資訊揭露專區，除可下載董事長致股東報告書、財務報表、公司治理各項規章、股價與股利資訊、以及法人說明會等內容外，也增列相關委員會組織章程（例如薪資報酬委員會、審計委員會等）。在公司年報方面，我們亦逐年改善其內容與編排。

此外，定期舉行法人說明會，在會中公布並說明每季之合併財務數字、營運狀況、未來發展方向等等，法人說明會過程並在網際網路上現場直播 (Live webcast)。台達在資訊揭露的努力與成果，已備受投資法人、相關單位肯定，2015至2016年台達榮獲台灣證券交易所公司治理評鑑獎，為評鑑排名前5%上市公司，再次肯定台達在落實公司治理、維護股東權益、強化董事會職能、提升資訊透明度及企業社會責任等評鑑項目的卓越表現。

由於外資占本公司大部分股權，我們同步重視與外資法人的溝通，每年均參加各種投資說明會議，並赴亞洲、歐洲或美國直接拜訪外資股東，除向外資說明公司營運狀況外，亦向其吸收各項關於營運、財務、公司治理等方面的建議。同時，我們亦全力配合國內、外投資人之拜訪，且接待法人參觀公司各生產基地，以實際了解廠區運作。在台灣上市公司中，台達外資持股比例一向位居領先地位。2016年台達參與外部舉辦法人說明會，共計21次、逾300場投資法人訪談會議。

我們同樣重視個人股東之權益除有專人詳細答覆個人股東之來電洽詢外，我們亦積極回應股東們在年度股東會提出之各項建議，例如年報內容之改進、法人說明會簡報之中、英文說明等等。

近年來全球主要投資機構持續關注企業追求永續發展時的策略、潛在風險與機會，並參照國際永續評比機構如道瓊永續指數 (Dow Jones Sustainability Index, DJSI)、EICC、「碳揭露專案」 (Carbon Disclosure Project, CDP) 等評比結果。2011年至2016年，台達連續六年入選道瓊永續指數「世界指數 (DJSI World) 」之全球電子設備產業，2016年入選國際碳揭露計畫-氣候變遷領導A-等級，除了對於台達在永續經營與社會責任表現是一大肯定外，也讓台達持續成為社會責任投資 (Socially Responsible Investment, SRI) 的參考標的。

(三) 顧客及供應商關係

1. 預知顧客需求，超越顧客期待

在全球綠能浪潮的推升下，顧客對於節能方案的需求與期待越來越高。台達秉持「環保 節能 愛地球」的經營理念，同時積極發展品牌，以「Smarter. Greener. Together.」- 共創智能綠生活為品牌承諾，結合電力電子領域的核心能力以及開發先進節能技術，提供顧客更為潔淨、更具效率且可靠的節能整體解決方案，同時減少對於地球資源的耗用及溫室氣體排放，為顧客創造更高價值。

為達成對顧客的承諾，台達除了深入瞭解終端顧客需求，不斷尋求改善的可能性外，同時協助經銷夥伴提升經營實力，即時有效回應終端顧客。台達對於終端顧客的管理著重於收集顧客心聲，除了進行 大規模的顧客調查外，也委由專業顧問公司進行最終客戶的滿意度調查，透過焦點團體、個別訪談、線上問卷的方式，收集顧客意見，深入理解顧客的需求與期望，以作為技術研發、系統設計與方案構思上的改善基礎，以提供超越顧客期待的整體解決方案，同時尋求開發新產品 / 新服務的機會。台達創新、品質及快速服務獲得顧客的滿意與肯定。

在客戶資料保護部分，為能有效以專門一套系統進行客戶資訊管理，對於客戶的訪問有嚴格權限管控策略與流程，台達在全球各地部署相關DLP軟體和執行ISO27001要求的相關措施。

此外，自2007年起，台達每年參與碳揭露專案 (Carbon Disclosure Project, CDP) 與各行業領導企業所合作組成的「CDP供應鏈計畫」(CDP Supply Chain Program)，透過回覆調查問卷，檢視與強化台達於氣候變遷相關風險、機會、企業策略與潛在衝擊分析等面向的因應狀況，並計算生產過程的碳排放，協助顧客進行產品生產過程的碳管理。

2. 與供應商之間的配合

台達承諾

台達視供應商為長期夥伴，我們相信唯有企業文化相近，夥伴關係才能長久。正直誠信是台達選擇供應商的首要條件。同時，具有競爭力的品質、技術、交期及成本，也是供應商所必備的條件。全球數千家供應商不僅是台達的商業夥伴，更是我們推動永續發展議題之合作夥伴。

促進SDGs發展之推動重點

1.採購管理 (材料管理、產品環境關聯物質、衝突金屬管理)
2.供應商ESG(環境、社會及經濟面向)風險管理
3.供應商EICC查核輔導
4.節能減碳管理/水資源管理
5.關鍵供應鏈CSR管理

永續發展關鍵做法

台達視供應商為長期夥伴，全球數千家供應商不僅是台達的商業夥伴，更是我們推動永續發展議題之合作夥伴。除台達集團積極推動與落實企業社會責任，同時號召供應鏈推動，2015年建置供應商EC平台，鎖定重點供應商，並於2016年透過清潔生產中衛體系運作計畫，委託台灣產業服務基金會輔導，以台達為中心廠、帶動8家關鍵衛星廠方式運作，期透過體系成員推動減排管理及供應商CSR管理，以有效降低營運過程對環境帶來的衝擊。經中心廠與衛星廠商共同努力推動下，搭配輔導單位及專家顧問逾30廠次之進廠輔導，共提出35項清潔生產具體改善建議方案，預計2018年帶動供應鏈效益節能7,746仟度、節水375仟噸、減廢75仟噸、VOCs減量2.8噸、降低直接成本46,459仟元、CO_2e減量4,148噸。

未來規劃

1.深化綠色供應鏈CSR管理，遵循EICC規範準則
2.建置綠色供應鏈CSR管理機制、落實ESG活動
3.要求供應鏈社會參與

3. 環境關聯物質的管理

台達各事業單位的材料、品質、採購等部門，共同建立環境關聯物質管理體系及管理規範，並於主要廠區導入IECQ/QC080000體系，並推行綠色產品資訊管理系統 (Green Products Management, GPM)，依材料風險等級實施進料管理，並建構綠色物料供應體系。同時，台達以綠色產品資訊管理系統(GPM)為供應鏈環境資訊共用平台，將國際最新環保規範要求，如歐盟RoHS 2.0、REACH SVHC最新管制物質等，同步發送供應商夥伴作為法規依循及建構材料供應體系管理參考。此外，台達主要廠區也設置產品環境關聯物質查核輔導團隊，持續協助重點供應商精進環境關聯物質管理制度。

4. 社會和環境責任要求

台達以「電子行業公民聯盟」 (Electronic Industry Citizenship Coalition, EICC) 倡導的行為準則 (EICC Code of Conduct) 為依據，編訂線上訓練教材宣導勞工權益、安全衛生、環境等面向的標準，以提升台達廠區及供應商在社會和環境責任上的表現。同時我們將供應商在這些項目上的配合，納入供應商管理程序以及供應商評比。在永續發展議題如碳足跡、水足跡、衝突金屬等，我們持續與供應商夥伴合作，期望能發揮綠色供應鏈之整體綜效。我們也將台達全球綠建築推動之節能、節水經驗，以及全球成功案例，彙製成公司簡介影片或宣導文宣，分享給供應商夥伴參考。

5. 積極參與國際展覽，提供客戶解決方案

台達致力提升產品能源效率，並持續開發創新節能解決方案；同時，積極參與重要國際展覽，參與德國漢諾威工業展 (Hannover Messe)、中國國際工業博覽會 (CIIF)、美國消費性電子展 (CES)、台北國際電腦展 (COMPUTEX) 等全球大型展會，與客戶密切互動，宣導與推廣台達最新的節能產品與創新技術，以協助客戶提升產業競爭力。

►二、致力環保節能

台達於日常營運中持續落實經營使命，並將氣候變遷納入企業永續經營重大風險項目之一。除密切關注全球氣候變遷趨勢發展外，更依循所分析的氣候變遷潛在機會點，累積與深化研發能量，積極轉型為綠色節能解決方案的提供者。除持續推廣再生能源應用、能資源回收再利用、以及減少廢棄物排放外，台達更聚焦於三大環保節能主軸的具體實踐：發展環保節能產品與解決方案、落實營運據點能源管理、以及推展綠建築節能。

(一) 發展環保節能產品與解決方案

台達的交換式電源供應器以及直流風扇產品市占率全球第一，同時在多項工業或電子產品領域也是世界級的領導供應商。為能了解產品在整個生命週期所碳排放，台達於2010年起挑選數項代表性產品進行產品碳足跡研究，共完成筆記型電腦外接電源供應器 (Adaptor)、直流無刷風扇 (DC fan) 及太陽能逆變器 (PV inverter) 等產品碳足跡盤查及查證。2015年經CSR委員會決議，除已進行Pocket Cell行動電源產品碳足跡自主盤查，更陸續展開通訊電源模塊進行自主盤查，2016年更完成高效整流模組 (TPS) 查證，2017年台達將2016年完成盤查之機種，於生命週期各階段，找出減少碳排之機會點，導入低碳與綠色設計開發新機種，後續更將陸續進行工業用電源供應器、伺服器電源與不斷電系統之盤查與認證。

全球許多客戶採用台達的整體解決方案已成功地提升生產力與競爭力，2012年至2016年，台達已在全球各地完成469個成功案例，涵蓋工業自動化產品和控制系統、樓宇自動化、資料中心節能機房、通訊電源、智慧監控管理系統、電動車充電系統、與可再生能源等領域，不僅協助客戶節省營運成本與提昇全球競爭力，更為減緩地球暖化盡一份心力。例如：台達在美國內華達州沙漠中，參與佔地648萬平方公尺的聚光型太陽能發電廠建置，為超過1萬片的太陽能反射鏡，提供高精準度追日定位控制系統，協助提供每年5億度的供電量。

(二) 碳管理

台達承諾

台達於2015公開響應全球碳揭露專案 (CDP) 的「Commit to Action」企業減碳活動，提出「We Mean Business」，承諾三大項目包括氣候變遷資訊揭露、影響減碳政策與企業自主減碳一同面對低碳革命，並付諸實際行動。

促進SDGs發展之推動重點

- 企業自主碳揭露
- 訂定科學基礎減量目標
- 實施內部碳定價制度

永續發展關鍵做法

自2007年起，台達開始參與碳揭露計畫 (CDP)，並根據世界企業永續發展協會(WBCSD)與世界資源研究院 (WRI) 發表之「溫室氣體盤查議定書」 (GHG Protocol) ，盤查直接排放 (範疇一) 與間接排放 (範疇二) 之溫室氣體排放量。2009 年起，台達主要生產據點陸續取得ISO 14064-1溫室氣體盤查查證。

1.訂定科學基礎減量目標Science Based Target (SBT)

SBT的方法是以達成全球控制暖化趨勢在2℃之內的總碳排為基礎，以科學方法及權重計算方式，計算在全球碳預算的情境下，特定產業、特定公司合理的排放減碳額度。台達於2015年簽署由CDP國際碳揭露專案、UN全球盟約、WWF世界自然基金會、WRI世界資源研所及「We Mean Business」共同成立的科學基礎目標倡議組織 (Science Based Target Initiative, 簡稱SBTi) 提出的科學基礎減量目標承諾書，並於2016年持續研析SBTi所發展的工具與指引，計算台達減碳目標，並於2017年提交SBTi進行符合性審查。

2.企業內部碳定價

COP21之後，國際間逐漸凝聚碳定價 (Put a price on carbon) 的動能。世界銀行推動成立的碳定價領導聯盟 (Carbon Pricing Leadership Coalition, CPLC)，已有數十個國家政府和上百家企業響應。聯合國組織也和世界銀行推動成立策略性的組織 (Business Leadership On Carbon Pricing)，呼籲企業公開承諾制訂內部碳價，

並共同發表碳定價指南。

內部碳價代表的是企業自願將營運活動造成碳排放的經濟成本內部化，並且是支持企業脫碳(decarbonisation)策略的工具與風險管理工具，協助企業改變投資策略，轉向低碳經濟發展的同時，提早因應溫室氣體管制法規造成的衝擊。

台達一直以來自我期許為世界級企業公民，長期關注內部碳定價的趨勢發展，蒐研國際上各大企業案例與全球碳市場研究報告，持續研析國際趨勢發展並於內部實施企業碳定價規畫。

未來規劃

- 降低用電密集度與碳排放量以實現科學基礎減量目標
- 分階段導入內部碳價機制，從碳價的制訂到推動試行專案來評估碳排放有價化後對於營運的影響。

(三) 落實生產據點能源管理

目標

繼2014年生產用電密集度較2009年下降50%之後，台達承諾擴大節電範圍至新設廠區、研發/辦公大樓與資料中心，以2014年為基準年，在2020年前將整體用電密集度再下降30%，期以具體行動，與全球企業共同面對氣候變遷的挑戰。

	工廠節能	研發/辦公大樓節能	資料中心節能
管理指標	EI (年用電量/百萬美元產值)	EUI(年用電量/使用樓地板面積)	PUE(機房總用電量/IT用電量)
基準年	2014	2014	2015
目標	2020年EI降低30%	2020年EUI降低30%	2020年非IT設備用電量降低30%

促進SDGs發展之推動重點

- 擴大能源管理範圍，設定具體目標並落實行動
- 能源在線監控資訊系統
- 開發高能效產品與解決方案

永續發展關鍵做法

歷年來，主要生產據點的能源包含化石燃料 (如天然氣、柴油、汽油、液化石油氣等、外購電力。台達化石燃料主要用於緊急發電機、割草機、堆高機、公務車，以及生活區鍋爐(包含員工宿舍及 餐廳) 等，依據溫室氣體盤查結果分析，外購電力為台達主要生產據點溫室氣體排放量最大來源(約占95%)。以2014年為基準年，在2020年前整體將用電密集度再下降30%，期以具體行動，與全球企業共同面對氣候變遷的挑戰。

導入ISO 50001能源管理系統

自2010年起，台達以ISO 50001能源管理系統為藍本，在全球主要生產據點逐步建構能源管理程序，並於2011年成立跨地區能源管理委員會，透過PDCA管理機制，使能源管理整合為日常營運的一部分。其中，中國東莞廠區於2011年7月成為全球第一家通過ISO 50001國際標準 (ISO) 版本符合性評估的電源及零組件之電子公司。此外，為與國家或地區節能標準接軌，中國東莞廠區及吳江廠區均已通過中國能源管理體系標準認證GB/T23331-2012(ISO 50001:2011)。

建置能源在線監控資訊系統

此外，2011年起我們於全球主要生產據點，持續導入台達自行研發之能源在線監控資訊系統(Delta Energy Online)，透過系統提供即時監控與分析功能，協助各廠區能源管理小組找出節能減碳機會點。2016年台達全球主要生產據點、研發大樓以及資料中心均已全面導入。

持續推動節能專案

同時，為使各主要營運據點交流節能技術，我們也於2011年成立節能技術工作小組，透過節能技術工作小組整合內外部專家顧問節能之實務經驗，將各行業優良節能減碳作法，依技術難易度、投資回收期、節能成效及推廣應用性等面向加以評析，2016年間共累計373個節能實務案例，並逐步推展到全球主要生產廠區。

2011至2016年，台達各主要生產據點持續於空調排風系統、空壓系統、注塑機、照明系統、崩應(Burn-in)能源回收、製程改善及其他等七大面向，實施各項節能減碳措施。其中，2016年共實施373項節能方案，共節電16.11百萬度的節電效益，約相當減少碳排約13,313公噸。2011-2016年，共累計實施1,177項節能方案，共節電151.52百萬度電，約相當減少碳排約124,462公噸。台達於2016年投資於廠區與建築之節能環保支出，則近1億5仟萬元。

(四) 推展綠建築節能

台達自2006年於台南科學園區建立第一座綠建築廠辦以來，深知綠建築可藉由生物多樣性、永續基地與綠化、日常節能、二氧化碳減量、廢棄物減量、水資源管理、污水與廢棄物管理、以及室內健康與環境管理等評量指標，有效降低對生態環境之衝擊，因此主動承諾未來所有新的廠辦都必須實行綠建築理念。此外，我們更進一步參照美國綠建築評估系統 LEED（Leadership in Energy and Environmental Design），做為後續新建廠辦節能標準或既有廠 辦節能改善參考。

2016年台達於全球共有11座經認證之綠建築廠辦，分別位於台灣台北、桃園、台南、中國上海、北京、美國等地區，其中台南分公司更榮獲綠色工廠標章及全台首張一般行業別清潔生產認證。

此外，我們也樂於向外界分享綠建築 / 綠廠房經驗，透過台達電子文教基金會，積極培訓能源教育志工及綠建築導覽志工，並結合當地環保團體推動環境教育計畫，向一般民眾分享相關綠建築理念。

(五) 推廣再生能源應用

台達持續於廠區推廣太陽能光電系統等可再生能源應用。中國東莞、吳江及蕪湖廠區陸續參與「金太陽示範工程」建置太陽能發電系統。2016年台達主要生產據點共產生6,907仟度電綠色電力，相較未使用太陽能光電系統，約可減碳逾5,561公噸CO_2e。

(六) 推廣能資源回收及再利用

1. 台達主要營運據點運用自行開發之能源回收系統（Energy Recycling System, ERS），回收再利用電源產品崩應測試（Burn-in）製程電力，並降低工作區域空調系統熱負載。2015年共回收310.47百萬度（包含歷年導入之能源回收系統），相較未使用能源回收系統，約相當減碳251,497公噸CO_2e。
2. 運用台達自行開發的電能回饋單元，將傳統電梯系統以電阻浪費掉的回生能量，有效轉換為電能，並再利用於市電電網中，同時亦可減少電梯機房熱能蓄積、減少排風系統用電量。
3. 將設備產生的熱能回收運用，例如設置雙效熱泵，利用空調系統產生的熱能來加熱宿舍的洗澡水，替代化石燃料的效果顯著。
4. 設置水資源回收系統，收集雨水、RO系統排水及送風機冷凝水等，提供澆灌及沖洗使用。雨水、製程冷卻水、冷卻水塔排水、送風機冷凝水及逆滲透（RO）系統排水是水資源回收再利用的主要來源。
5. 舉辦年度跳蚤市場等以物易物的活動，讓家中閒置的物品都能被其他需要同仁們充分運用。

(七) 水資源管理

我們運用世界資源研究院(WRI)開發的水風險評估工具，以台達主要營運據點所在地為標的，針對水資源供需現況分析風險等級，鑑別各營運據點皆未位於水資源供需高風險區域，相關鑑別包括供水量不足、洪水發生、季節變率、地下水壓力及乾旱嚴重性等狀況，研擬相關節水因應措施，如: 裝設水錶、省水器具、雨水貯留利用措施，並宣導員工日常生活落實節水習慣。

為落實水資源管理，台達歷年各主要營運據點持續實行各項節水措施，包含回收空調系統冷凝水作為沖廁或澆灌用水、換用節水型水龍頭或加裝省水器、採用省水馬桶、調低水龍頭出水量及水箱水位、冷卻水塔溢流水位控制等。經統計，相較2015年，2016年用水量減少約0.076百萬立方公尺，減少幅度約1.7%。若以用水密集度（Km3 用水量/ 百萬美元產值）為觀察指標，相較2015年用水密集度下降約2.7%，其原因是相較2015年產值增加1.1%、用水量減少1.7%。

(八) 減少廢棄物排放

目前台達各主要營運據點廢棄物區分資源類廢棄物、有害事業廢棄物及一般事業廢棄物等三類。其中，資源類廢棄物包含金屬類廢棄物、廢塑膠、廢棧板及廢紙/ 紙箱等，經分類收集後交由當地合格回收業者進行回收再利用；有害事業廢棄物包含電子類廢棄物、廢玻璃管/ 玻璃及廢溶劑等，經分類收集後交由當地合格處理業者進行處理；而一般事業廢棄物則由當地合格清運業者運至政府指定之焚化廠或掩埋場。2016年主要廠區的廢棄物總重量為41,773公噸，相較2015年，總重量增加9.9%，其中一般事業廢棄物為9,382公噸、資源類廢棄物為29,037公噸、有害廢棄物為3,354公噸，總體資源回收率為69.5%，與2015年比較提高0.9%。2016年未發現承包商重大違約事件。

►三、擴大社會參與

台達除提供優質產品、服務，為世人追求更好的生活品質外，亦積極參與各類社會公益活動。多年來台達將企業核心能力與社會公益策略結合，透過台達電子文教基金會的統籌與規劃，持續聚焦於深耕環境教育、喚起民眾氣候意識、推廣綠建築、培育人才等面向。

(一)普及綠建築概念

「綠築跡 - 台達綠建築展」 全球巡展

巴黎 - 大皇宮

北京 - 清華美術學院

台北 - 華山文創園區

2015年12月 / 巴黎 - 大皇宮

讓世界看到台灣，台達在COP21峰會期間，分享推廣綠建築十年的減碳實績

詳見2015年台達集團企業社會責任報告書

2016年6月 / 北京 - 清華美術學院

建築與人文對話、帶藝術融入展覽 展現綠建築科技人文交薈之美

從巴黎到北京，台達進一步將國際節能經驗與在地實踐相結合，呼應中國到2030年單位生產總值二氧化碳排放比較2005年下降60%-65%的自主貢獻目標。13天展期接待近萬人次觀眾，百餘家媒體蒞臨報導。

出版《跟著台達 蓋出綠建築》

集結十年20餘棟綠建築故事，延伸12支微電影名家導讀

台達與《遠見雜誌》共同發表新書《跟著台達 蓋出綠建築》，將台達過去十年來在全球打造的20餘棟綠建築，所累積的建造過程以及節能經驗完整呈現。同時呼應書中的各章節還延伸製作了12支綠建築微電影，透過台達主管、知名學者與建築師擔任導讀人，以清晰的專家觀點和優美的影像，帶領觀眾回到當初規劃綠建築的場景，一同領略綠建築尊重自然的初衷。

《跟著台達蓋出綠建築》完整呈現台達20餘棟綠建築的建造過程及節能經驗

台達與遠見高層主管及貴賓共同出席新書發表會

(二) 推廣能源教育

台達志工投入 (2006起 ~)

服務類型多元化　培訓能源教育志工

台灣－長期發展能源教育志工已達11年

中國－北京綠築跡展 · 志工熱情為民眾導覽

台灣-台北華山綠築跡展 · 志工為員工之夜導覽

2016年台達志工服務類型多元化，包含能源教育志工、「綠築跡 台達綠建築展」導覽志工、廠辦與捐建綠建築導覽志工，總計投入能源教育志工共407人，服務時數達3,469小時，接受服務人次超過三萬七千。

(三) 積極培育人才

DeltaMOOCx線上學習平台 (2014年起 ~)

以技職教育為發展核心　將好老師的影響力發揮到最大

DeltaMOOCx線上學習平台

學校老師與同學共同推廣DeltaMOOCx線上學習平台

數學學測解題記者會

DeltaMOOCx線上學習平台，是台達基金會針對高中、高工自然學科及科技大學所精心設計的線上學習課程。基礎學科課程設計配合高中課綱發展，由教育部國民與學前教育署推薦各學科中心最優秀的師資，教材內容經過國家教育研究院嚴格審查，平台以公益為出發，所有課程完全免費。

DeltaMOOCx自2015年三月正式開課以來，已觸及全國各地126所學校，其中52所高中職與大專加入計畫，截至2016年底，平台註冊人數達19,093人，提供教學影片2,282支，教學影片點閱數破67萬。

氣候變遷資訊揭露

為能因應氣候變遷導致企業營運衝擊影響，具體呈現氣候變遷資訊揭露，故依循氣候揭露標準委員會 (Climate Disclosure Standards Board, 簡稱 CDSB)規範，採用Task Force on Climate-related Financial Disclousre (TCFD)所發佈Recommendations架構為主軸，說明組織在揭露氣候相關財務揭露，包含氣候相關風險與機會得財務衝擊，由治理、策略、風險管理、指標與標的四大核心要素共同組成，相關詳細說明，歡迎直接下載2016台達集團CSR報告書，網址http://www.deltaww.com/csr:

一、治理：揭露組織在氣候相關風險與機會	
指導原則	具體作法
董會會監督氣候風險相關風險與機會	• 風險鑑別與管理 各功能單位則依專業分工進行細部風險鑑別，並擬訂降低、轉移或避免風險的管理策略及因應方案，以有效降低公司營運風險。 • 環境風險管理 考慮法規要求、管理現況、對內外部環境影響及改善優先次序，訂定管理方案及指標，並定期審查與評估。 • 安全衛生風險管理 依照危害發生機率，員工作業頻率，與危害嚴重程度等因數鑑別風險等級，並根據風險等級要求廠區相關部門訂定控制措施。
管理階層在評估與管理氣候相關風險與機會作用	台達有設置企業社會責任委員會，定期召開企業社會責任委員會為台達內部最高層級的企業社會責任組織，由創辦人暨榮譽董事長鄭崇華先生擔任榮譽主席，董事長海英俊先生擔任主席，委員會成員包含台達經營團隊及地區營運主管，透過定期會議，檢視集團整體及各功能委員會的運作方向並督導執行成效，CSR年度策略規劃及執行成果則於次一年度向董事會呈報。 企業社會責任委員會下設幕僚機構與執行單位，其中「企業社會責任辦公室」擔任秘書處，負責研析國際可持續發展趨勢、面對氣候變遷之下，可能造成對營運衝擊，進行調適與減緩。並深入瞭解利害關係人需求以提出台達在相關議題的風險與機會，並與各功能委員會共同規劃應用策略及執行方案；每年編寫企業社會責任報告書呈報企業社會責任委員會後發行。 在執行面上，為有效落實推動ESG（環境、社會及經濟面向）活動，區分公司治理、員工參與、環保節能等三構面，由事業單位、地區及相關部門主管所組成，負責擬定台達CSR方針、開發工具/ 流程，並回報執行績效。委員會下設置九大專案工作小組，就相關議題進行跨部門的整合及執行推動。

二、策略：立即與潛在的氣候相關風險與機會，對組織業務、策略與財務規劃的衝擊	
指導原則	具體作法
已鑑別短中長期的氣候相關風險與機會	台達長期關注氣候變遷趨勢，並密切監控與管理氣候變遷風險。考量因應全球環保節能的需求，台達近年來持續整合集團資源，提供系統解決方案，同時將這些解決方案或同樣的創意、概念，應用在生產據點與營運據點的節能措施上，積極開發潔淨能源、提升能源效率、提供節能服務及解決方案三大機會點與永續經營策略執行。
對組織業務、策略與財稅規劃有產生重大衝擊的氣候風險與機會	妥善因應氣候變遷及其影響，並採取應對措施，對企業永續經營策略是一大考驗。台達依調適與減緩二面向管理氣候風險，除強化廠區基礎建設外，亦發佈氣候行動方案專書、承諾訂定科學減量目標(SBT)，並持續發掘氣候變遷商機。2017年台達成立氣候風險調適專案團隊，建置氣候變遷風險評估及調適機制，分階段擴及落實導入台達全球主要各廠區，並定期檢討減緩與調適因應對策，以做好氣候變遷災害管理。 永續消費與生產是企業永續經營的基礎，台達秉持「環保 節能 愛地球」的企業經營使命，透過推行綠色生產措施、在地採購、低碳物流，以及推廣綠建築廠辦與綠色營運理念，將永續消費與生產模式持續落實於日常營運。
不同情境對組織業務、策略與財務規劃之潛在衝擊	台達長期關注氣候變遷趨勢，並密切監控與管理氣候變遷風險。考量因應全球環保節能的需求，台達近年來持續整合集團資源，提供系統解決方案，同時將這些解決方案或同樣的創意、概念，應用在生產據點與營運據點的節能措施上，積極開發潔淨能源、提升能源效率、提供節能服務及解決方案三大機會點與永續經營策略執行。面對COP21協議，研擬科學化減碳方法，預計於2017正式提交SBTi審核，未來除了全球廠區力行節能減碳活動，更積極生產及外購潔淨能源，為目標邁進。

三、風險管理：組織用以鑑別、評估、管理氣候相關風險流程	
指導原則	具體作法
組織鑑別和評估氣候風險流程	台達身為一家長期關注氣候變遷與善盡企業社會責任的公司，早就意識到氣候問題的嚴重性。台達運用風險地圖(Risk Map)鑑別因氣候變遷導致的風險共計10項，並積極管理溫室氣體排放量增加、能源成本調漲(如電費、燃油附加稅等)、及生態稅(如能源稅、碳稅等)等三項風險，持續進行主要營運據點能源管理、提升能源效率、實施低碳採購及低碳運輸方案等措施。
組織管理氣候相關風險的流程	台達將氣候變遷納入企業永續經營重大風險項目之一，更依「減緩」及「調適」二大面向進行管理。在氣候變遷減緩面向，依綠色營運、能源管理、碳資訊揭露、綠建築/ 綠廠辦推廣等重點項目進行管理。同時，台達也積極運用風險地圖鑑別風險，建構調適能力，更進一步研析氣候變遷機會點，累積與深化研發能量，持續開發綠能、節能產品與解決方案，積極轉型為綠色節能解決方案的提供者。
鑑別、評估和管理氣候相關風險的流程，如何整合納入整體的風險管理	研析全球風險及排碳大國能源政策、運用風險地圖鑑別氣候變遷風險、建構氣候風險調適能力、發展因應氣候變遷機會點

四、指標與標的：組織用以評估和管理氣候相關風險與機會的指標與標的	
指導原則	具體作法
組織在符合策略與風險管理流程下，使用於評估氣候相關風險與機會指標	**企業內部碳定價** 台達一直以來自我期許為世界級企業公民，長期關注內部碳定價的趨勢發展，蒐研國際上各大企業案例與全球碳市場研究報告，持續研析國際趨勢發展並於內部實施企業碳定價規畫。
揭露範疇1、2、3的排放量與相關風險	**訂定科學基礎減量目標** SBT的方法是以達成全球控制暖化趨勢在2℃之內的總碳排為基礎，以科學方法及權重計算方式，計算在全球碳預算的情境下，特定產業、特定公司合理的排放（減碳）額度。台達於2015年簽署由CDP國際碳揭露專案、UN全球盟約、WWF世界自然基金會、WRI世界資源研所及「We Mean Business」共同成立的科學基礎目標倡議組織(Science Based Target Initiative, 簡稱SBTi)提出的科學基礎減量目標承諾書，並於2016年持續研析SBTi所發展的工具與指引，計算台達減碳目標，並於2017年正式提交SBTi進行符合性審查。
組織在管理氣候相關風險與機會之標的，以及相關標的表現績效	台達在全球擁有30多個生產據點力行推動工廠節能，其中在電源產品的測試與Burn-in設備，設計能源回收系統，可回收95%以上的用電。企業自主減碳上，繼2014年較2009年主要廠區生產用電密集度已達到下降50%的目標外，更進一步再次承諾，以2014年基準年，提出2020年台達整體用電密集度再減少30%的新目標，管理範圍更擴大至新設廠區、建築大樓與資料中心。台達以具體節能行動全員參與，呼應對氣候暖化的關注。

伍．募資情形

▶一、資本及股份

(一) 股本來源

106年4月27日 單位：股、新台幣元

年月	發行價格	核定股本		實收股本		備註		
		股數	金額	股數	金額	股本來源		生效日期與文號
60.04	10	30,000	300,000	30,000	300,000	設立		-
61.04	10	100,000	1,000,000	100,000	1,000,000	現金增資	700,000	-
62.07	10	300,000	3,000,000	300,000	3,000,000	現金增資	2,000,000	-
64.08	10	500,000	5,000,000	500,000	5,000,000	現金增資	2,000,000	-
66.08	10	1,000,000	10,000,000	1,000,000	10,000,000	現金增資	5,000,000	-
67.11	10	2,000,000	20,000,000	2,000,000	20,000,000	現金增資	10,000,000	-
68.08	10	4,000,000	40,000,000	4,000,000	40,000,000	現金增資 盈餘增資	16,100,000 3,900,000	-
71.08	10	8,000,000	80,000,000	8,000,000	80,000,000	現金增資 盈餘增資	34,000,000 6,000,000	-
73.11	10	16,000,000	160,000,000	16,000,000	160,000,000	現金增資 盈餘增資	60,000,000 20,000,000	-
74.11	10	19,500,000	195,000,000	19,500,000	195,000,000	現金增資 盈餘增資	3,000,000 32,000,000	-
76.11	10	52,000,000	520,000,000	52,000,000	520,000,000	現金增資 盈餘增資	130,000,000 195,000,000	76.10.19(76)台財證(一)第01044號
77.07	10	78,500,000	785,000,000	78,500,000	785,000,000	盈餘增資	265,000,000	77.07.14(77)台財證(一)第08647號
77.11	10	100,000,000	1,000,000,000	100,000,000	1,000,000,000	現金增資	215,000,000	77.10.27(77)台財證(一)第09250號
78.09	10	125,000,000	1,250,000,000	125,000,000	1,250,000,000	盈餘增資	250,000,000	78.07.31(78)台財證(一)第01541號
79.09	10	179,000,000	1,790,000,000	138,600,000	1,386,000,000	盈餘增資	136,000,000	79.07.28(79)台財證(一)第01755號
80.12	10	179,000,000	1,790,000,000	152,460,000	1,524,600,000	盈餘增資	138,600,000	80.10.02(80)台財證(一)第02842號
81.08	10	229,000,000	2,290,000,000	167,706,000	1,677,060,000	盈餘增資	152,460,000	81.07.14(81)台財證(一)第01583號
81.12	10	229,000,000	2,290,000,000	170,620,786	1,706,207,860	權證換發普通股	29,147,860	82.01.08(82)台財證(一)第84152號
82.08	10	268,000,000	2,680,000,000	191,800,000	1,918,000,000	盈餘增資	211,792,140	82.07.13(82)台財證(一)第29964號
82.12	10	268,000,000	2,680,000,000	203,301,496	2,033,014,960	權證換發普通股	115,014,960	83.01.10(83)台財證(一)第50111號
83.08	10	320,000,000	3,200,000,000	245,600,000	2,456,000,000	盈餘增資	422,985,040	83.07.22(83)台財證(一)第32166號
83.12	10	320,000,000	3,200,000,000	246,360,671	2,463,606,710	權證換發普通股	7,606,710	84.01.05(84)台財證(一)第55114號
84.07	10	360,000,000	3,600,000,000	297,800,000	2,978,000,000	盈餘增資	514,393,290	84.06.17(84)台財證(一)第36040號
84.12	10	360,000,000	3,600,000,000	298,010,250	2,980,102,500	權證換發普通股	2,102,500	85.01.03(85)台財證(一)第67056號
85.07	10	500,000,000	5,000,000,000	362,000,000	3,620,000,000	盈餘增資	639,897,500	85.07.01(85)台財證(一)第40315號
85.12	10	500,000,000	5,000,000,000	362,522,704	3,625,227,040	權證換發普通股	5,227,040	86.01.04(86)台財證(一)第76507號
86.07	10	500,000,000	5,000,000,000	446,702,490	4,467,024,900	盈餘增資 權證換發普通股	784,772,960 57,024,900	86.06.25(86)台財證(一)第50062號 86.07.24(86)台財證(一)第59606號
87.01	10	500,000,000	5,000,000,000	457,457,125	4,574,571,250	權證換發普通股	107,546,350	87.01.05(87)台財證(一)第96405號
87.07	10	900,000,000	9,000,000,000	560,685,771	5,606,857,710	盈餘增資 權證換發普通股	1,005,428,750 26,857,710	87.06.12(87)台財證(一)第51669號 -
87.12	10	900,000,000	9,000,000,000	561,908,458	5,619,084,580	權證換發普通股	12,226,870	-
88.07	10	900,000,000	9,000,000,000	734,534,144	7,345,341,440	盈餘增資 權證換發普通股	1,233,915,420 492,341,440	88.06.11(88)台財證(一)第54830號 -
88.12	10	900,000,000	9,000,000,000	747,599,319	7,475,993,190	權證換發普通股	130,651,750	-
89.02	10	900,000,000	9,000,000,000	748,424,552	7,484,245,520	權證換發普通股	8,252,330	-
89.07	10	1,400,000,000	14,000,000,000	954,446,384	9,544,463,840	盈餘增資 權證換發普通股	2,045,754,480 14,463,840	89.06.05(89)台財證(一)第48759號 -
89.12	10	1,400,000,000	14,000,000,000	954,615,430	9,546,154,300	權證換發普通股	1,690,460	-
90.07	10	1,400,000,000	14,000,000,000	1,189,460,000	11,894,600,000	盈餘增資	2,348,445,700	90.06.05(90)台財證(一)第135239號
91.07	10	1,680,000,000	16,800,000,000	1,387,879,000	13,878,790,000	盈餘增資	1,984,190,000	91.06.06台財證一第09100130199號

年月	發行價格	核定股本		實收股本		備註		
		股數	金額	股數	金額	股本來源		生效日期與文號
92.06	10	1,680,000,000	16,800,000,000	1,480,273,000	14,802,730,000	盈餘增資	923,940,000	92.05.21台財證一字第0920122376號
93.07	10	2,000,000,000	20,000,000,000	1,585,560,000	15,855,600,000	盈餘增資	1,052,870,000	93.06.01台財證一字第0930124290號
93.12	10	2,000,000,000	20,000,000,000	1,585,971,952	15,859,719,520	可轉換公司債換發新股	4,119,520	94.01.25經授商字第09401008870號
94.03	10	2,000,000,000	20,000,000,000	1,607,386,628	16,073,866,280	可轉換公司債換發新股	214,146,760	94.04.19經授商字第09401065160號
94.06	10	2,000,000,000	20,000,000,000	1,778,516,162	17,785,161,620	可轉換公司債換發新股 盈餘增資	586,826,570 1,124,468,770	94.07.12經授商字第09401128700號 -
94.09	10	2,000,000,000	20,000,000,000	1,822,749,878	18,227,498,780	可轉換公司債換發新股	442,337,160	94.10.17經授商字第09401204370號
94.12	10	2,000,000,000	20,000,000,000	1,830,381,534	18,303,815,340	可轉換公司債換發新股	76,316,560	95.01.16經授商字第09501008160號
95.02	10	2,000,000,000	20,000,000,000	1,840,422,412	18,404,224,120	可轉換公司債換發新股	100,408,780	95.03.08經授商字第09501040200號
95.06	10	2,300,000,000	23,000,000,000	1,969,445,000	19,694,450,000	盈餘增資	1,290,225,880	95.07.06經授商字第09501138590號
96.07	10	2,300,000,000	23,000,000,000	2,106,417,250	21,064,172,500	盈餘資本公積增資	1,369,722,500	96.07.31經授商字第09601182190號
97.07	10	2,500,000,000	25,000,000,000	2,185,045,600	21,850,456,000	盈餘資本公積增資	786,283,500	97.08.04經授商字第09701193390號
98.07	10	2,500,000,000	25,000,000,000	2,253,523,956	22,535,239,560	盈餘資本公積增資	684,783,560	98.07.30經授商字第09801167570號
99.03	10	2,500,000,000	25,000,000,000	2,257,309,043	22,573,090,430	認股權憑證轉換股份	37,850,870	99.03.25經授商字第09901056170號
99.05	10	2,700,000,000	27,000,000,000	2,383,486,207	23,834,862,070	股份轉換 認股權憑證轉換股份	1,231,926,960 29,844,680	99.05.11經授商字第09901092450號
99.09	10	2,700,000,000	27,000,000,000	2,384,547,770	23,845,477,700	認股權憑證轉換股份	10,615,630	99.09.02經授商字第09901197530號
99.10	10	2,700,000,000	27,000,000,000	2,390,056,623	23,900,566,230	認股權憑證轉換股份	55,088,530	99.10.18經授商字第09901234240號
100.01	10	2,700,000,000	27,000,000,000	2,395,076,043	23,950,760,430	認股權憑證轉換股份	50,194,200	100.01.20經授商字第10001010690號
100.04	10	2,700,000,000	27,000,000,000	2,401,054,458	24,010,544,580	認股權憑證轉換股份	59,784,150	100.04.15經授商字第10001075110號
100.07	10	2,700,000,000	27,000,000,000	2,402,028,048	24,020,280,480	認股權憑證轉換股份	9,735,900	100.07.19經授商字第10001162540號
100.10	10	2,700,000,000	27,000,000,000	2,403,193,369	24,031,933,690	認股權憑證轉換股份	11,653,210	100.10.14經授商字第10001238570號
101.01	10	2,700,000,000	27,000,000,000	2,403,405,806	24,034,058,060	認股權憑證轉換股份	2,124,370	101.01.16經授商字第10101010510號
101.04	10	2,700,000,000	27,000,000,000	2,406,173,262	24,061,732,620	認股權憑證轉換股份	27,674,560	101.04.18經授商字第10101068730號
101.07	10	2,700,000,000	27,000,000,000	2,408,757,282	24,087,572,820	認股權憑證轉換股份	25,840,200	101.07.24經授商字第10101145400號
101.10	10	2,700,000,000	27,000,000,000	2,417,141,304	24,171,413,040	認股權憑證轉換股份	83,840,220	101.10.19經授商字第10101216820號
102.01	10	2,700,000,000	27,000,000,000	2,421,199,989	24,211,999,890	認股權憑證轉換股份	40,586,850	102.01.21經授商字第10201014220號
102.04	10	2,700,000,000	27,000,000,000	2,426,016,226	24,260,162,260	認股權憑證轉換股份	48,162,370	102.04.19經授商字第10201070540號
102.07	10	2,700,000,000	27,000,000,000	2,427,364,489	24,273,644,890	認股權憑證轉換股份	13,482,630	102.07.17經授商字第10201144080號
102.10	10	2,700,000,000	27,000,000,000	2,430,399,411	24,303,994,110	認股權憑證轉換股份	30,349,220	102.10.18經授商字第10201214470號
103.01	10	2,700,000,000	27,000,000,000	2,437,543,329	24,375,433,290	認股權憑證轉換股份	71,439,180	103.01.23經授商字第10301012580號
105.01	10	2,700,000,000	27,000,000,000	2,597,543,329	25,975,433,290	現金增資發行新股	1,600,000,000	105.01.19經授商字第10501008930號

註：本公司無以現金以外之財產抵充股款之情形。

106年4月27日

股　份	核　定　股　本			備　註
種　類	流通在外股份	未發行股份	合　計	
記名式普通股	2,597,543,329股 (註2)	102,456,671股	2,700,000,000股 (註1)	上市公司股票

註1：本公司額定股本為2,700,000,000股，其中保留100,000,000股作為供認股權憑證、附認股權特別股或附認股權公司債行使認股權用。

註2：本公司截至民國106年4月27日止，發行流通在外股數為普通股2,597,543,329股，每股面額新台幣10元。

總括申報制度相關資訊：無。

(二) 股東結構

106年4月15日

股東結構 / 數量	政府機構	金融機構	其他法人	個　人	外國機構及外人	合　計
人　數	3	29	299	44,352	1,178	45,861
持有股數	65,922,703	199,851,345	157,739,218	378,175,733	1,795,854,330	2,597,543,329
持股比例	2.54%	7.69%	6.08%	14.56%	69.13%	100.00%

註：截至本次股東常會停止過戶日106年4月15日之持股數。

(三) 股數分散情形

106年4月15日

持股分級	股東人數	持有股份總額（註）	持股比例
1至　999	19,911	4,748,886	0.18%
1,000至　5,000	19,653	38,432,024	1.48%
5,001至　10,000	2,724	19,507,773	0.75%
10,001至　15,000	937	11,413,105	0.44%
15,001至　20,000	439	7,791,879	0.30%
20,001至　30,000	485	11,808,070	0.45%
30,001至　40,000	231	8,011,197	0.31%
40,001至　50,000	158	7,098,407	0.27%
50,001至　100,000	401	28,541,561	1.10%
100,001至　200,000	280	39,643,333	1.53%
200,001至　400,000	217	60,653,365	2.34%
400,001至　600,000	87	43,136,338	1.66%
600,001至　800,000	53	36,766,939	1.41%
800,001至　1,000,000	43	38,381,207	1.48%
1,000,001以上	242	2,241,609,245	86.30%
合　計	45,861	2,597,543,329	100.00%

註：係普通股，本公司並未發行特別股。

(四) 主要股東名單（股權比例占前十名之股東名稱）

106年4月15日

主要股東名稱 / 股　份	持有股數（註）	持股比例
香港商香達國際有限公司	267,556,280	10.30%
英屬澤西島商英達控股有限公司	218,211,168	8.40%
鄭崇華	147,878,039	5.69%
花旗託管新加坡政府投資專戶	85,795,635	3.30%
大通託管沙烏地阿拉伯中央銀行投資專戶	70,281,983	2.70%
德銀託管蘇格蘭皇家ＦＳ太平洋領導基金投資專戶	66,269,622	2.55%
國泰人壽保險股份有限公司	61,872,534	2.38%
新制勞工退休基金	54,426,770	2.09%
謝逸英	48,097,633	1.85%
勞工保險基金	38,502,653	1.48%

註：係實際持股。

(五) 最近二年度每股市價、淨值、盈餘、股利及相關資料

項目 \ 年度			104年	105年	當年度截至106年4月27日（註8）
每股市價（註1）（註11）	最高		214.00	177.00	179.50
	最低		128.50	124.00	156.50
	平均		172.12	154.50	168.11
每股淨值（註2）	分配前		47.88	47.78	47.27
	分配後		42.88	（註9）	（註9）
每股盈餘	加權平均股數		2,597,543,329	2,597,543,329	2,597,543,329
	每股盈餘（註3）		7.67	7.24（註10）	1.51
每股股利（註11）	現金股利		5.0	5.0（註10）	
	無償配股	盈餘配股	-	-（註10）	
		資本公積配股	-	-（註10）	
	累積未付股利（註4）		-	-	
投資報酬分析	本益比（註5）		22.44	21.34	
	本利比（註6）		34.42	30.90	
	現金股利殖利率（註7）		2.90%	3.24%	

註1：列示各年度普通股最高及最低市價，並按各年度成交值與成交量計算各年度平均市價。

註2：以年底已發行之股數為準並依據次年度股東會決議分配之情形填列。

註3：因無償配股而追溯調整，列示調整前及調整後之每股盈餘。

註4：權益證券發行條件如有規定當年度未發放之股利得累積至有盈餘年度發放者，應分別揭露截至當年度止累積未付之股利：無。

註5：本益比＝當年度每股平均收盤價／每股盈餘。

註6：本利比＝當年度每股平均收盤價／每股現金股利。

註7：現金股利殖利率＝每股現金股利／當年度每股平均收盤價。

註8：每股淨值、每股盈餘填列截至年報刊印日止最近一季經會計師核閱之資料；其餘欄位填列截至年報刊印日止之當年度資料。

註9：105年度盈餘分配案尚未經股東會決議，故未列示。

註10：係經民國106年3月9日董事會決議，截至年報刊印日民國106年4月27日止，尚未經股東會決議。

嗣後如因法令變更或主管機關核定變更時或本公司普通股股份發生變動（如：本公司買回公司股份轉讓或註銷、辦理國內現金增資、行使員工認股權等），致股東會原通過之配息率發生變動時，提請股東會授權董事會就實際流通在外股數全權調整之。

註11：以盈餘轉增資配股，按發放之股數追溯調整之市價及現金股利資訊如下：

每股市價

單位：新台幣元

項目 \ 年度		104年度	105年度
每股市價	調整前之每股市價	172.12	154.50
	追溯調整後之每股市價	172.12	154.50

現金股利

單位：新台幣元

項目 \ 年度	104年度	105年度
現金股利	5.0	5.0 註(1)
追溯調整後之現金股利 (註2)	5.0	註(3)

註1：係經民國民國106年3月9日董事會決議，截至年報刊印日民國106年4月27日止，尚未經股東會決議。

註2：民國104年度無以盈餘轉增資配股，配股率為0%，故無追溯調整計算。

註3：105年度盈餘分配案尚未經股東會決議，故未列示。

(六) 公司股利政策及執行狀況

1. 公司章程所訂之股利政策

本公司年度決算如有盈餘，依下列順序辦理之：

(一)提繳稅捐。

(二)彌補虧損。

(三)提列10%為法定盈餘公積，但法定盈餘公積已達公司資本總額時，不在此限。

(四)必要時依相關法令之規定提列或迴轉特別盈餘公積。

(五)餘額併同期初未分配盈餘為股東紅利，由董事會擬定盈餘分配議案，提請股東會決議分派之。緣本公司正值穩定成長階段，考量股東利益、財務健全並兼顧業務發展，股東紅利提撥之數額，應不低於當年度可分配盈餘之60%，且現金之比例應占股東紅利總額之15%以上。

2. 本次股東會擬議股利分派之情形

一〇五年度股東現金股利，將分派新台幣12,987,716,645元，俟股東常會通過後，授權董事會另訂配息基準日，以該基準日股東名簿記載之股東持有股數分派；依民國一〇六年三月九日本公司已發行有權參與分派股數2,597,543,329股估算，每仟股約可無償配發現金紅利新台幣5,000元。嗣後如因法令變更或主管機關核定變更時或本公司普通股股份發生變動（如：本公司買回公司股份轉讓或註銷、辦理國內現金增資、行使員工認股權等），致股東會原通過之配息率發生變動時，提請股東會授權董事會就實際流通在外股數全權調整之。

3. 預期股利政策有重大變動之說明：無此情形。

(七) 本次股東會擬議之無償配股對公司營業績效及每股盈餘之影響

本次股東常會未擬議無償配股，且本公司依規定不需公開106年度財務預測，故無須揭露年度預估資訊。

(八) 員工及董事酬勞

1. 公司章程所載員工及董事酬勞之成數或範圍

本公司當年度如有獲利，應由董事會決議提撥不低於3%為員工酬勞及不高於1%為董事酬勞，但公司尚有累積虧損時，應預先保留彌補數額，並報告於股東會。上述員工酬勞發放對象得包括符合一定條件之從屬公司員工，相關辦法授權董事會或其授權人訂定之。

2. 本期估列員工及董事酬勞金額之估列基礎、以股票分派之員工酬勞之股數計算基礎及實際分派金額若與估列數有差異時之會計處理

(1) 本期估列員工酬勞及董事酬勞金額之估列基礎：係以截至當期考量提列法定盈餘公積等因素後之未分配盈餘，在章程所定成數範圍內按一定比率估列。

(2) 配發股票紅利之股數計算基礎：不適用。

(3) 實際配發金額與估計金額有差異時，則列為次年度損益。

3. 董事會通過分派酬勞情形

(1) 本公司董事會於106年3月9日決議105年度盈餘分派情形如下：

依公司章程規定，本公司依當年度獲利狀況扣除累積虧損後，如尚有餘額，應提撥員工酬勞不低於3%，董事酬勞不高於1%。

擬議配發之員工現金酬勞：新台幣2,631,691,465元

擬議配發之董事酬勞：新台幣35,400,000元。

(2) 擬議配發員工股票酬勞金額及占本期稅後純益及員工酬勞總額合計數之比例：不適用。

(3) 考慮擬議配發員工酬勞及董事酬勞後之設算每股盈餘：不適用。

4. 前一年度員工及董事酬勞之實際分派情形

本公司董事會及股東常會分別於105年4月28日及105年6月8日決議104年度盈餘用以配發員工現金酬勞為新台幣2,620,929,598元，用以配發董事酬勞為新台幣32,400,000元。

實際配發情形與原決議及原認列數相同，並無差異。

(九) 公司買回本公司股份情形：無此情形。

►二、公司債辦理情形：無此情形。

►三、特別股辦理情形：無此情形。

►四、海外存託憑證辦理情形

項目 ＼ 發行（辦理）日期			94年3月29日
發行（辦理）日期			94年3月29日
發行及交易地點			發行：中華民國台灣以外地區 交易：盧森堡證券交易所
發行總金額			約為美金134,666仟元
單位發行價格			美金8.4166元
發行單位總數			16,000,000單位
表彰有價證券之來源			股東鄭崇華與謝逸英之持股
表彰有價證券之數額			80,000,000股
存託憑證持有人之權利與義務			與普通股股東相同
受託人			不適用
存託機構			美國紐約梅隆銀行
保管機構			兆豐國際商業銀行
未兌回餘額（註1）			2,362,424.4單位
發行及存續期間相關費用之分攤方式			參與發行存託憑證所產生之所有費用，皆包含於承銷費用中，由國外主辦承銷商負擔。存續期間之相關費用、資訊揭露及其他費用均由出售股東負擔。
存託契約及保管契約之重要約定事項			承銷契約及發行海外存託憑證之存託契約將以英國法律及美國紐約州法律為準據法。但海外存託憑證之核准參與發行則依中華民國法令辦理並受中華民國法令之限制。
每單位市價（註2）	105年	最高	US$28.18
		最低	US$18.88
		平均	US$23.91
	當年度截至106年4月27日	最高	US$28.75
		最低	US$24.43
		平均	US$27.25

註1：海外存託憑證於94年3月29日發行16,000,000單位，加計94年8月8日發放之股票股利353,370.4單位、95年7月19日發放之股票股利254,559.0單位、96年8月15日發放之股票股利156,112.2單位、97年8月15日發放之股票股利20,564.2單位、98年8月14日發放之股票股利157,244.6單位，發行總數為16,941,850.4單位。截至106年4月27日止，投資人總計兌回34,472,294.0單位，投資人申請再發行19,892,868.0單位，故流通餘額總數為2,362,424.4單位。

註2：資料來源：盧森堡證券交易所。

▶五、員工認股權憑證辦理情形

(一) 公司尚未屆期之員工認股權憑證辦理情形：無此情形。

(二) 累積至年報刊印日止取得員工認股權憑證之經理人及取得憑證可認股數前十大員工之姓名、取得及認購情形：無此情形。

▶六、限制員工權利新股辦理情形：無此情形。

▶七、併購或受讓他公司股份發行新股辦理情形：無此情形。

▶八、資金運用計畫執行情形

截至年報刊印日之前一季止，本公司前各次發行或私募有價證券尚未完成或最近三年內已完成且計畫效益尚未顯現者：無此情形。

截至年報刊印日之前一季止，本公司前各次發行之有價證券資金運用計畫均已完成。

陸．營運概況

►一、業務內容

(一) 業務範圍

計畫開發之新產品：

台達持續提撥營業額固定百分比之經費從事新產品與新技術之開發，不斷提升企業創新能力。新的研發計畫除涵蓋多年以來既有的電源管理系統、關鍵零組件、視訊產品、機電產品、光電產品等方面，亦積極跨足語音技術、微機電技術、生醫技術、潔淨能源，如太陽能和風力發電，以及電動車電源系統、智慧電網、微電網能源管理系統、資料中心解決方案等。台達近年積極推動從資訊及消費電子到工業用產品，從代工到自有品牌，以及從零組件到系統解決方案的全方位轉型。期望藉由不斷提升研發計畫的質與量，加快公司轉型速度並強化應對未來市場之長遠競爭力。

在電源及零組件產品方面，目前開發中的產品或計畫包括：各式高效率、高密度、高功率交換電源供應器、車載式電動車充電系統、消費家電用之人機介面、電源供應器及逆變器、節能電子安定器、高亮度LED用電源供應器、新能源／儲能設備用之高功率電源供應器。泛用電源包括：高效率、高密度之交換電源供應器，診斷用X光機高壓發生器，醫療血氧模組，血糖儀，醫院等級超微粒篩孔式霧化器，穿戴式皮下生化感測裝置，皮下組織遞送藥物注射裝置，基礎醫學研究與新藥開發用的微型電腦斷層掃描儀；熱流控制及管理元件包括各式耐高溫、耐高壓、低噪音、高效率之風扇與散熱模組，車用、工業用、消費市場、遊戲機用、醫療用及通訊用直流散熱風扇、熱交換器、精密薄型馬達、建築用通風循環系統產品、資訊系統、工業設備散熱及環境通風用高效率交流風扇、電磁閥、電磁干擾濾波器；通訊元件包括：RJ45乙太網路連接器、主被動光纖網路之光收發模組、無線通訊模組(低功耗藍芽, WiFi, ZigBee)；電源管理元件包括：各式高效能電源與電信變壓器、大電流壓鑄式電源用電感元件、晶片電感等等。

在能源管理方面，包括：遠端資料監控管理系統、高效200A大功率通訊電源模塊、數據中心基礎建設解決方案、高效率高性能超大型600~1200kVA UPS、美規28~80KW太陽能逆變器、1MW戶外型太陽能逆變器、3MW全功率風電變流器、6MW全功率風電變流器、2.5MW雙饋風電變流器、電動車用9.6KW智能交流充電器、電動車用智能高效12.5KW及15KW直流充電模塊、中功率美規通用型與向量控制型中壓變頻器、同步電機應用之通用型與向量控制型中壓變頻器、雷射位移計、區域感測器、光纖放大器、雙機熱備中型PLC AH500 系列、經濟型機器視覺系統、高速多迴路模組式溫度控制器、2M/0.3M Pixel GigE工業相機、手持式Code scanner DAH系列、七軸，850mm臂長，荷重7kg，協同型機器人、六軸，1200及1400mm臂長，荷重7及12kg，垂直關節型機器人、四軸，600mm臂長，荷重12kg，水平關節型機器人、銲錫機器人系統、MS300 575V高功能變頻器、C3000 高階汎用變頻器0.75kW-28.8MW、整合型電動執行機構一體機、15~75kw CAN通訊型油電射出機專用變頻器、新一代電梯專用變頻器ED-B系列(STO SIL3)、主動式前端 AFE1100B43A-20~AFE2610B43A-20、電能回饋單元 200/400V, 75~315kW, IP20、經濟型電梯門機變頻器、BH2新能源巴士空調壓縮機驅控一體機、L-I雙PID輸入塑料拉絲專用變頻器、壓縮機驅動一體機、CH-PD風力發電機變槳驅動器、新能源車用空調系統壓縮機與風機驅控一體機(3合1)、新一代IED電梯一體機、背負式水泵變頻器、DIALINK 機聯網收集器、盤面型網路版電錶、WIFI版電錶、DI/DO 電錶、軌道型內建100A CT電錶、進階型DIAEnergie工業能源管理系統、網路版DIAView 圖控軟體系統、設備管理系統Lite版本、Stand-alone 產機運動控制器-IMC Series、車銑複合控制器開發、2.0-11KW 全電馬達、ASDA-A3大功率伺服驅動器、ASDA低壓伺服驅動器、12mm寬微型線馬模組，以及電動車驅動馬達。

在智能綠生活的部分，視訊產品方面包括：持續增加高效能之固態（LED、雷射、螢光等）光源運用至各型投影機之機種比例、投影機專用之互動技術、多投影機影像融合技術、劇院級投影機、超短焦距護眼型投影機、具備3D影像顯示功能的投影機、口袋型高亮度投影機、各類控制中心專用之投影顯示牆、戶外／室內專用之LED顯示牆等。至於LED照明產品，主要可區分為室外及室內的照明、室外照明如路燈以及建築照明等、並提供建築照明設計服務。

(二) 產業概況

1. 產業之現況與發展

自2015下半年起，全球景氣開始放緩，直至2016年全球經濟依舊復甦停滯。整體而言，2016年受到國際間政治情勢影響，接連發生英國脫歐、美國總統大選等變動，造成全球經濟不確定性提高，上半年世界各大主要經濟體復甦乏力，新興市場成長放緩，全球經濟成長率不僅低於2015年，並創2008年全球金融海嘯以來新低點，使得2016在電子製造等相關產業成長力道皆較為緩和。

然而台達近年來積極投入品牌事業及工業應用，並透過提供整合解決方案達成業務轉型及區域均衡發展驅動營收分布均衡化，使得2016年整體營收仍較2015年成長，毛利率亦於第三季達到歷史新高。

世界貨幣基金會 (IMF) 對2015-2017年世界經濟成長 (GDP) 的估計如下：

單位：%

Real GDP (at const. prices), % change	2015	2016	2017
Global	3.1	3.4	3.6
US	1.6	1.9	2.0
Europe	1.7	1.6	1.6
Japan	0.9	0.8	0.5
Emerging market and developing economies	4.1	4.5	4.8

資料來源：IMF as of Jan 2017

2. 產業上、中、下游之關聯性

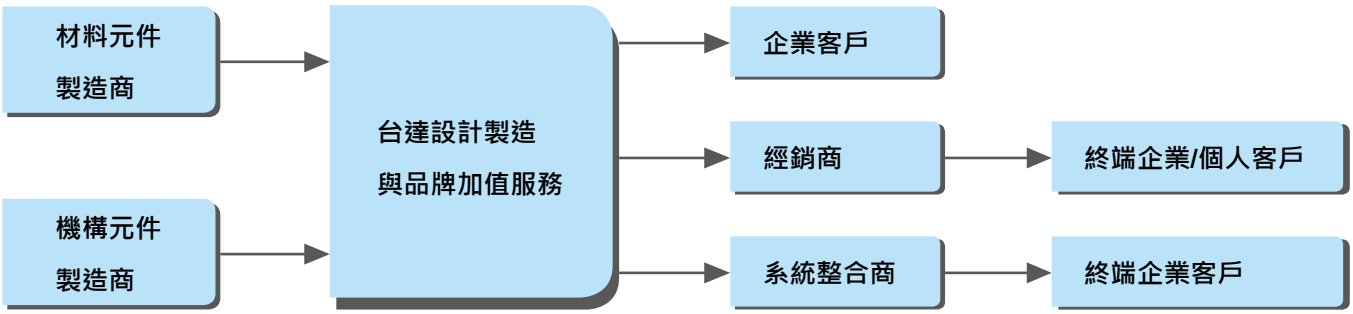

3. 產業之各種發展趨勢及競爭情形

台達主要業務分為電源及零組件、能源管理、及智能綠生活等三大類，故依此三類說明產業現況。

1. 電源及零組件產業：

電源產業：台達多年來持續在電源管理及轉換技術上居於市場領導者地位。整體而言，消費型電子產品之電源管理市 場與PC出貨需求呈現正向關係。2016年，因筆記型電腦市場漸趨飽和及桌上型電腦產品邁入成熟周期，此外許多筆記型電腦主要廠商退出市場，整體出貨較2015年衰退。然而台達近年來積極跨入其他工業、醫療等方面應用，在消費性市場飽和之際，分散單一市場衰退的風險。

零組件產業：台達零組件產品多達數百餘種，其中營收貢獻較大者，要屬被動元件（passive components）、風扇及散熱產品（thermal management products）為主。台達生產製造的微型被動元件如晶片電感、電阻與扼流器。此外，台達於近年來亦積極佈局車用市場的開發應用，在技術與成本結構皆極有競爭力的狀況下，可望隨著終端市場的發展，而逐漸擴大業務規模。

在風扇及散熱產品方面，台達自2006年以來，始終居於全球直流無刷風扇及鼓風機產業的領導地位。台達的超薄型風扇技術是超薄型筆電在市場上能成功推出的關鍵因素，而隨著技術門檻不斷提高以及規模經濟的效益下，預計此市場將繼續維持大者恆大，而小廠的生存空間則受到擠壓的生態。然而因平板電腦的出貨成長，將擠壓一般傳統型筆記型電腦及桌上型電腦的市場。而平板電腦之散熱設計，因體積限制，捨棄風扇之應用；甚至一些新型筆記型電腦，亦改採用無風扇設計，將使得風扇業務未來於電腦市場成長十分受限。因此台達近年來致力於多元發展其他領域之應用，諸如工業應用、商用建築、數據中心通風設計、車用風扇，乃至於消費型家用換氣扇等等，以延續該業務未來之成長動能。

2. 能源管理相關產業：

第四代行動通訊技術（4G）在全球電信營運商積極布建與推廣下，根據GSA的統計，截至2016年底為止，4G用戶規模已經突破19億而其占比已達25.1%，預期各式先進4G行動通訊技術將持續取代第三代行動通訊技術（3G）；同時因用戶對行動通訊流量需求的增加，亦將促使電信業者對通訊基礎建設持續進行投資，連帶也使得通訊電源產業保持一定的規模。有鑑於各式的社群媒體、雲端運算、物聯網及大數據的蓬勃發展，仰賴資料中心的需求也越來愈多，這個需求帶動了資料中心的建置，同時對於資料中心的關鍵基礎建設的需求亦不斷成長。全球暖化及持續的氣候異象，促使了各國政府通過新的聯合國氣候協議草案，並紛紛承諾對溫室氣體的排放減量定訂出具體目標，這也持續帶動再生能源的利用及相關設施的建置，尤其太陽能及風能發電的投資更是市場上最主要的再生能源投資項目，這也讓太陽能逆變器及風力發電轉換器市場維持相當的規模。在電動車方面，受惠於逐漸擴大的生產規模及電池技術持續進步而改善了每次充電後的行駛距離，電動車的生產與銷售亦再創新高，各國亦積極建置電動車充電基礎設施，這也使得電動車充電的相關業務有相當不錯的成長。

在工業自動化方面，2016年終端市場需求逐漸回溫，在智能製造及工業4.0的長期趨勢影響下，該項業務較2015年成長快速。以長遠來看，發展工業自動化為產業結構轉型必經之路，因此台達將持續致力於擴充產品線，強化品牌與銷售通路管理， 並透過提升系統解決方案以及增加直接銷售客戶等方式，持續提高市占率，以期達到高於市場本身之成長速度。

3. 智能綠生活相關產業：

網通業務：身為網路設備領導廠商，台達持續開發各種多樣化的產品，範圍包括企業及電信級乙太網路交換器到中小型企業及家用寬頻網路周邊及設備。因整體網路流量及通訊市場的高速成長，無論是在企業用戶或是資料中心的應用，對網通設備需求皆呈現上升態勢，因此網通業務於2016年為公司營運帶來持續成長。

視訊產品：台達的視訊產品主要專注於企業用高階商用投影機，高亮度特殊用途投影機，各類型控制中心專用之投影顯示牆等，以及以LCD/LED為基礎之電子看板等等。基於微型顯像技術不閃爍的高畫質、低耗電量、零輻射，產品並具備輕、薄的特點，且比其他的顯像技術提供了更佳的視覺享受，更高的成本經濟效益，該市場未來的發展仍十分令人看好。因此台達仍將持續投入，作為此領域業界之領導廠商。

(三) 技術及研發概況

在新的應用領域方面，台達在物聯網，生醫科技及車用市場上亦有布局，軟硬體的整合及大數據分析等技術，著力於提供具有學習能力的解決方案及產品，並計畫透過相關核心能力的建立，應用到能源管理等其他領域。

民國105年度之研發費用：新台幣15,487,402仟元。

民國106年截至本期止之研發費用：新台幣3,733,910仟元。

最近年度及截至年報刊印日止開發成功之技術或產品：

在電源及零組件產品方面，已完成開發各式高效率、高功率密度與低噪音，適合桌上型電腦、伺服電腦、網通系統、消費家電產品、電動車車載、LED照明、新能源及儲能設備使用之電源供應器。諸如內含備載電池之高功率密度伺服器電源供應器、中混型油電車之48V電源供應系統、高功率無線功率傳輸、接收用電源模塊、併網型健身腳踏車之逆變器、適用於多種金屬材質之高效能10kW電磁爐電源、DALI智慧控制商用直管LED燈電源供應器、薄型21mm戶外IP67LED電源供應器、347V高效能預熱起動型高頻螢光燈電子式安定器、在新能源及儲能系統有水處理應用之高效率智慧型電源供應器、獨立輸出可程式之高效率、高功率燃料電池電力轉換器、高瓦數快速充電電源供應器智慧控制系統。

在能源管理方面，已完成開發98%超高效通訊電源模塊、觸控螢幕屏通訊電源控制器、IP65高效戶外小型模塊、大型熱交換散熱機櫃、水冷型高制冷量機櫃式精密空調系統、1500Vdc輸入100KW太陽能逆變器、3MW分離式風電變流器、1MW儲能變流器、高壓直流快充系統、無變壓器中壓變頻器、低功率美規通用型與向量控制型中壓變頻器、光電感測器、近接感測器、中型 PLC (EtherNet/IP網路型) AS300 系列、PLC 運動控制模組 (EtherCAT) AH-10EMC 系列、微型熱質式氣體流量計DFM系列、經濟款壓力開關DPB系列、六軸，700及900mm臂長，荷重7kg，垂直關節型機器人、四軸，600mm臂長，荷重6kg，水平關節型機器人、鎖螺絲機器人系統、6kVA高效率具功因校正之變頻器、TM2高性能低功耗(PFC)商用跑步機變頻器、VFD-C 系列690V高性能高機能泛用變頻器、VFD-CP系列690V風機水泵用變頻器、游梁式抽油機專用變頻器、盤面型標準版電錶，軌道型內建63A CT電錶、通用型DIAEnergie工業能源管理系統、單機版DIAView圖控軟體系統、ECML系列新世代線性馬達、ASDA-A3智能型高響應伺服驅動器、車床控制器、PC Base 面板一體式運動控制器、DOP-100高彩人機介面、薄型高解析磁編碼器、24000 rpm永磁主軸馬達、高轉矩密度車用驅動馬達。

在智能綠生活方面，提升各式DLP投影機採用固態光源的產品比例，開發「雷射-螢光」複合式光源之自主技術，並逐步將該光源技術導入各式前投投影機，以及各類型控制中心專用之投影顯示牆。

更多研發相關資訊，請參考『風險事項』中之『未來研發計畫及預計投入之研發費用』。

(四) 長、短期業務發展計畫

台達未來短期及中、長期業務發展計畫可區分為產品及市場兩方面。

(1) 產品面：短期（2017年）將繼續開發新產品，投入垂直整合及系統解決方案之開發應用。持續提升產品品質與成本控管、推動生產自動化、先進環保法規之符合、縮短產品設計時間、縮短接單到交貨週期、擴大全球交貨彈性；中長期持續集中研發資源、提升研發效率、加強專利之申請及有效性、延伸產品應用以及降低生產成本。

(2) 市場面：短期持續深耕工業自動化及高階電源管理市場（如通訊用電源、資料中心、與替代能源用電源轉換器）、擴大高階散熱風扇市占率；中長期強化在替代能源市場競爭力，切入汽車電子零組件、醫療電子、以及基礎建設等領域。

►二、市場及產銷概況

(一) 市場分析

台達主要銷售應用市場以桌上型電腦、筆記型電腦、遊戲機及伺服器等為大宗，故該市場全球需求為台達營業表現主要績效指標。茲將研究機關對個別市場的統計與預測列於下表：

單位：年成長率 (%)

項目 \ 年度	2016	2017	2018
桌上型電腦	-9	-4	-2
筆記型電腦	-4	0	3
平板電腦	-13	-2	2
全體個人電腦	-6	-2	1
伺服器	0	5	2

資料來源：Gartner as of Mar 2017

以下就台達之主要產品概略分析：

1. 電源及零組件產品

台達作為全球電源轉換器的領導廠商，針對筆記型電腦、桌上型電腦、伺服器、可攜式電子裝置、及其它外接式電源的應用，提供精巧、可靠、轉換效率高的電源供應器。此外，由於電腦資訊市場日益飽和，在可預期的將來，整體PC市場將進入長期衰退的趨勢。因此，台達近年來積極佈局其他相關應用，並逐漸擴大在醫療設備、家電及工業等其他領域之影響力，期望透過積極拓展其他相關領域的應用，適度消減因PC出貨下滑所帶來的負面影響。

至於零組件的方面， 台達作為被動元件與磁性元件之全球領導廠商。產品線包括微型化晶片電阻、磁性元件、電源與通訊模組、微型化網通元件等，廣泛應用於可攜式裝置、雲端運算設備、車用電子、以及物聯網等。透過高度自動化的製程能力，每年的磁性元件產能超過100億顆，無論是在產品效能及成本結構上，皆享有競爭優勢。而台達於近年來積極研發製造之的光收發模組，亦隨著資料傳輸的需求逐漸增長，需要大量的光纖通訊設備建設，逐漸擴大業務規模中。

而在風扇及散熱管理方面，台達所生產之資訊用直流散熱風扇，自2006年以來，已躍居成為全球最大供應商。儘管位居全球領導地位，台達仍不斷研發改進技術並積極擴大應用範圍，透過提升散熱效率及降低噪音等等，持續維持台達於此市場中之領先地位。基於其先進的直流無刷馬達及交換式電源技術，台達設計出安靜和高能源效率的排風扇系列產品，滿足消費者提升室內空氣品質的需求。台達最新開發的高效率電控智能風扇（Electronically Commutated Fan），是工業廠房、商用建築、以及數據中心通風應用的最佳選擇。

2. 能源管理產品

能源管理亦是台達目前持續投入資源，並積極努力拓展營運之業務範疇。基於此類產品著重於能源效率及管理能力，著重的是整體解決方案的設計和效能呈現。無論是不斷電系統(UPS)、資料中心(Datacenter Infrastructures)或是通訊電源(Telecom Power)，皆與人們對通訊品質與頻寬的需求提升有關，台達透過在能源管理領域中廣泛而紮實的產品線，在未來的綠色能源浪潮裡，立足了先機。

工業自動化方面，台達致力於提供客戶整體解決方案。因解決方案中大多數的零組件，包括伺服驅動器、伺服馬達、控制器、甚至機器語言、機器手臂等等，將近八成的零組件均為台達內部自行設計、製造，台達運用自身產品線垂直整合的競爭優勢，可因應客戶需求，客製化彈性調整解決方案，提供客戶更高附加價值的產品服務。

3. 智能綠生活產品

網通產品：因網路流量的高速成長，透過資料中心及網通系統等整合性解決方案，台達不僅在電源管理方面提供客戶高品質之產品服務，並在散熱、不斷電系統、以及網通技術上，提供高附加價值的整合性解決方案，預計此項業務將是台達未來數年持續重點發展的項目之一。

視訊產品方面：台達除提供家庭劇院、遊戲中心、及教育市場之投影設備外，亦積極運用更先進的微型顯示技術，開發高階投影機、超短焦投影機，順利進入歐美日等市場，更將尖端專業技術應用至特殊場合及大型集會，例如大型展會、劇院、博物館等，有效提高台達品牌市場的能見度。

綜合各項產品而言，台達未來可能面臨之不利因素主要為：景氣波動造成終端產品需求快速起伏，而使供應鏈之應對困難度提升，電子產品整體價格競爭，以及勞工和原物料成本壓力。多年來台達除了更新設計以降低成本外，亦藉由提升產品附加價值，避免落入與競爭對手的直接價格競爭，已獲得良好成果，並反映在過去一年創下歷史新高的毛利率。

針對中國大陸人力市場有成本持續快速上升、勞工供給時而短缺之問題。本公司已加速提升生產自動化、提高勞工技術層次、以及提升員工待遇與福利，以降低流動率等。而台達的主要產品，目前全球市占率多10~20%之間，多半居於市場領導者的地位，然而亦有許多新產品仍有待開拓市佔率。台達既有在各項產品累積的研發成果，是引領公司能有目前市場地位之主要因素與競爭利基，公司未來亦將持續強化研發的質、量與廣度，藉此使得股東權益報酬日益進步。

(二) 主要產品之重要用途

主要產品	用途
電源及零組件 - 交換式電源供應器	是一種將交流或直流轉換為一組或多組輸出之直流電源供電子設備使用的裝置。其特性是體積小、重量輕、高效率，逐漸取代線性電源供應器成為電源供應器之主流。其應用範圍遍及各類資訊、消費性產品，工業控制系統及自動測試設備等。
電源及零組件 - 電磁元件、散熱元件及通訊元件	台達生產的電磁元件包括： 1.使用於交換式電源供應器之各種電感元件。 2.使用於資訊和通訊設備之脈波變壓器和延遲線。 3.使用於通訊設備之藕合變壓器。 散熱元件包括： 1.使用於伺服器之高階散熱風扇及模組。 2.使用於區域網路路由器之散熱風扇及模組。 3.使用於個人電腦、128位元遊戲機及筆記型電腦之散熱風扇及模組等。 4.使用於建築住宅用節能智慧型換氣扇。 通訊元件包括：使用於光纖到戶用三訊整合光收發模組。
能源管理產品 - 變頻器	是一可將固定電壓 / 頻率交流電轉換成可變電壓 / 頻率，用於控制感應電動機速度 / 扭力的裝置，並藉此達到節能的目的。
智能綠生活產品 - 投影機	各種不同規格的影像畫面（包括：一般視訊、電腦畫面...）利用投影或直接間接方式透過顯示介面(DLP/LED...)，並配合各種場地需求（不同亮度 / 對比 / 解析度 / 畫面尺寸等...）設計出可將影像呈現供觀賞與監看之設備。

(三) 主要產品之產製過程

電源及零組件產品製造流程 - 交換式電源供應器

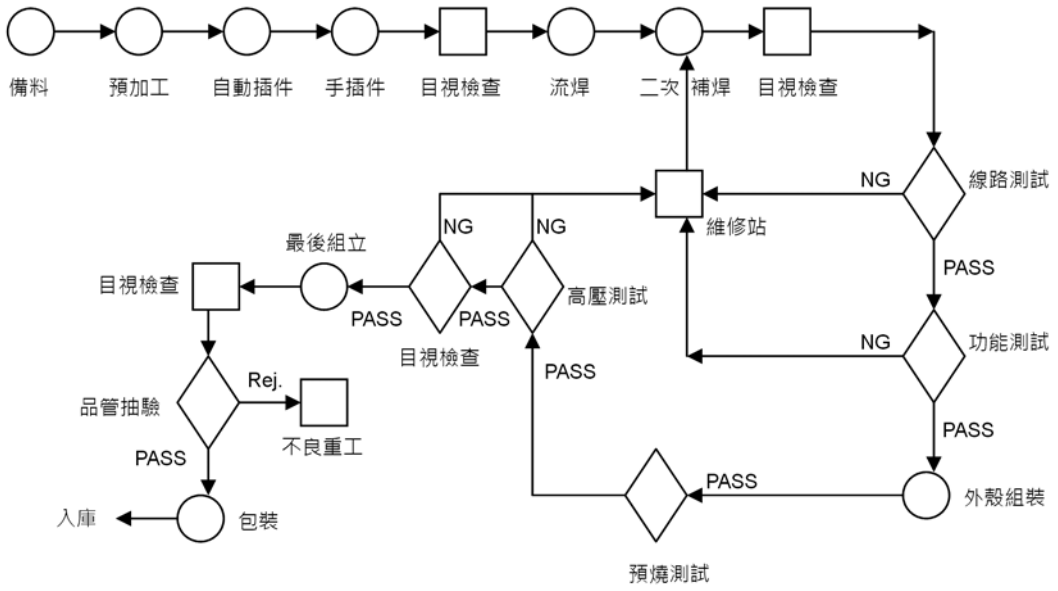

電源及零組件產品製造流程 - 電磁元件

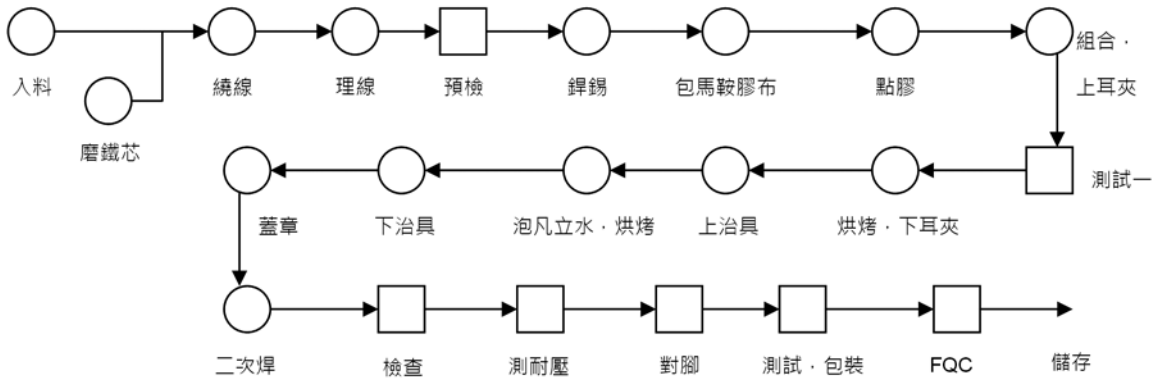

能源管理產品製造流程 - 變頻器

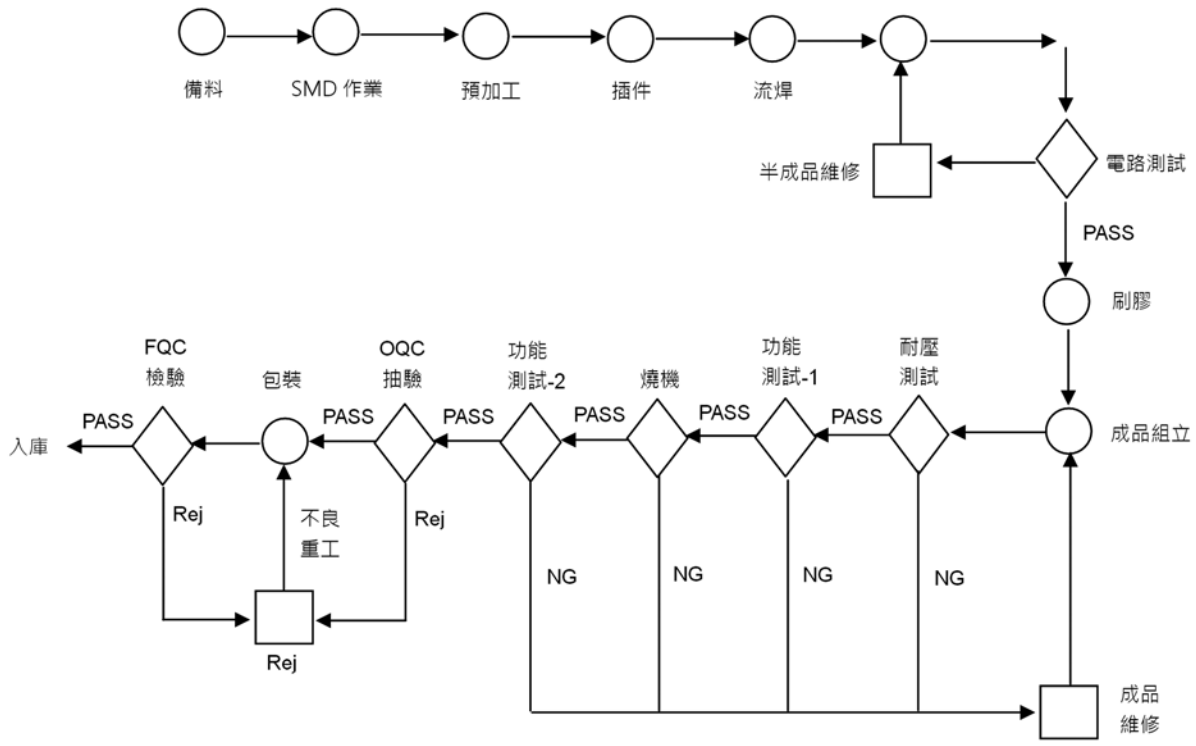

智能綠生活產品製造流程 - 投影機

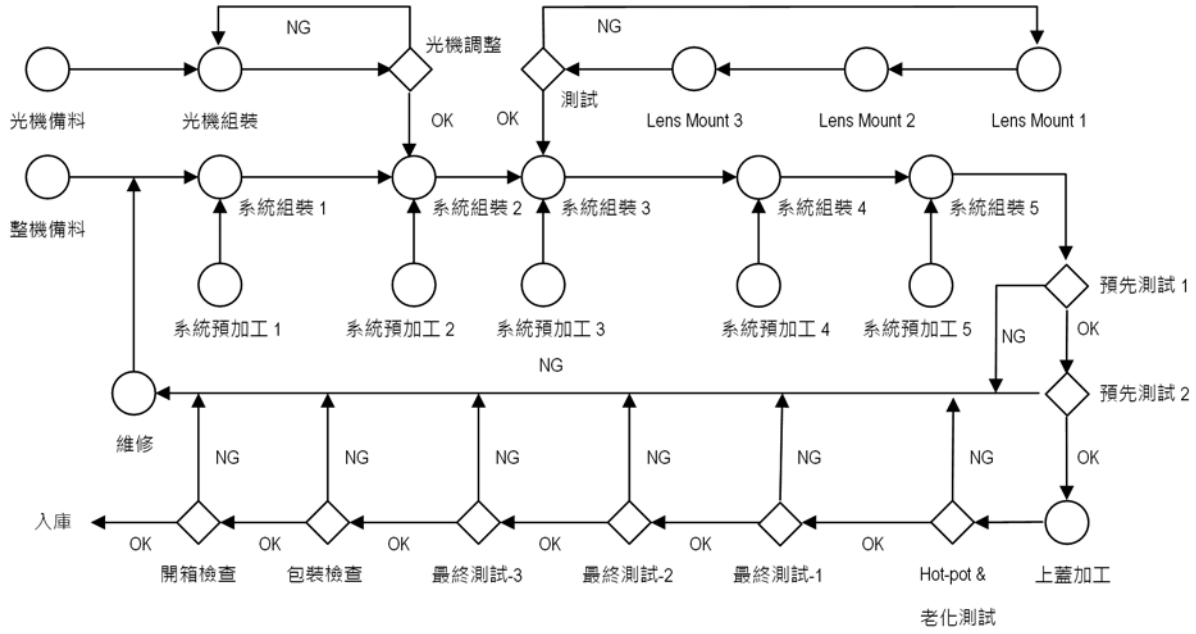

(四) 主要原料之供應狀況

1. 半導體元件

電子材料除了受到下游電子產品與各項零組件的出貨規模影響外，也會受到原料供需、各項技術間替代滲透率之影響。目前半導體在產能上升的情形下，供給尚稱充足。台達所使用的主要半導體、二極體、電晶體及電源控制IC等元件之供應，皆與主要之供應廠商簽訂年度用量採購合約，尚可維持購料成本之穩定，並根據預測之接單數量，由供應商規劃及保留未來三個月之產能需求，且預備數週之原料庫存量，可確保供貨之充足。

2. 被動元件

(1) 電解電容器：台達主要供應商為日系大廠，供應量可以滿足本公司業績成長之需求。台達一向特別注意本部分供應鍊管理，確保供貨無虞。

(2) 積層陶瓷電容器：目前全球積層陶瓷電容器大致上處於供需平衡的現象，供貨在可預見的未來應無疑慮。

3. 機構元件

(1) 金屬件：主要原料鍍鋅鋼板在2016年價格逐漸回升。台達將加強庫存管理並確保鋼板供應品質穩定，以減少受到原料價格波動之影響。

(2) 塑膠件：主要原料塑膠粒在2015年底觸底後，價格溫和回升，然而台達所使用之塑膠原料與原料廠訂定合約價，除確保原料價格穩定外，亦可保障原料供貨無虞。

整體而言，原物料佔台達成本結構比例不高，台達亦將加強庫存管理以避免價格波動的衝擊。

4. 印刷電路板

受到新產能過去幾年陸續開出，資訊類產品卻需求不佳的影響，印刷電路板預料在今年能夠充分供應。本公司供貨商之各加工廠商，配合台達海外所增設之工廠均已加入營運，加工產能尚可滿足本公司業績成長之需求，接單之彈性應無疑慮。

(五) 最近二年度主要進銷貨客戶名單

1. 最近二年度任一年度中曾占合併進貨總額百分之十以上之供應商資料

台達集團業務範疇廣泛，產品眾多，連帶所需原物料及供應商亦眾多，民國104年度、105年度及106年第一季對單一外部供應商之進貨額均未達合併進貨總額之10%以上。

2. 最近二年度任一年度中曾占合併銷貨總額百分之十以上之銷貨客戶資料

台達集團業務範圍橫跨電源及零組件、能源管理與智能綠生活三大範疇，產品眾多，銷售對象分散，民國104年度、105年度及106年第一季並無任一銷貨客戶超過10%以上。

(六) 最近二年度生產量值表及銷售量值表

1. 最近二年度生產量值表

單位：仟台、新台幣仟元

生產量值 / 年度 / 主要商品（或部門別）	104年度			105年度		
	產能（仟台）	產量（仟台）	產值（仟元）	產能（仟台）	產量（仟台）	產值（仟元）
電源及零組件	72,000,000	70,647,253	109,387,477	65,000,000	62,570,474	110,190,663
能源管理	8,000	6,971	33,181,748	9,000	8,247	36,369,239
智能綠生活	13,000	12,674	36,929,407	14,000	13,000	36,532,050
其他	40,000	34,182	239,768	5,500	4,899	1,243,246
合　計	72,061,000	70,701,080	179,738,400	65,028,500	62,596,620	184,335,198

2. 最近二年度銷售量值表

單位：仟台、新台幣仟元

銷售量值 / 年度 / 主要商品（或部門別）	104年度				105年度			
	內　銷		外　銷		內　銷		外　銷	
	量（仟台）	值（仟元）	量（仟台）	值（仟元）	量（仟台）	值（仟元）	量（仟台）	值（仟元）
電源及零組件	5,442,685	13,587,408	60,183,706	95,728,307	5,049,125	15,851,510	62,876,868	95,504,857
能源管理	1,409	3,570,250	6,053	47,725,105	1,874	4,349,253	6,864	52,254,304
智能綠生活	633	2,392,285	12,006	36,085,504	753	3,395,469	12,142	36,571,039
其他	5,193	30,324	8,370	683,835	333	38,384	1,559	1,626,731
合　計	5,449,920	19,580,267	60,210,135	180,222,751	5,052,085	23,634,616	62,897,433	185,956,931

▶三、最近二年度及截至年報刊印日止從業員工資料

106年4月27日

年　度		104年度	105年度	106年1月1日至106年4月27日(註)
員工人數	技術人員（工程類）	3,660	3,764	3,836
	管理及業務人員（含行銷人員）	1,666	1,467	1,514
	作業員	542	522	542
	合　計	5,868	5,753	5,892
平均年歲		38	38	37
平均服務年資		8.7	8.7	8.6
學歷分布比率(%)	博士	2.4%	2.5%	2.7%
	碩士	41.9%	44.8%	45.4%
	大專	42.9%	39.4%	38.9%
	高中	11.5%	12.1%	11.8%
	高中以下	1.3%	1.2%	1.2%

註：截至年報刊印日止之當年度資料。

▶四、環保支出資訊

(一) 最近年度及截至年報刊印日止因污染環境所受損失及處分總額

本公司未因環境污染事件遭受損失或環保單位稽查處分。

(二) 因應對策

關於台達具體的環保作為，詳見第肆章中的「致力環保節能」章節。

(三) 改善計畫

關於台達具體的環保作為，詳見第肆章中的「致力環保節能」章節。

(四) 未來三年度預計之重大環保資本支出

針對廠區污染防治及節能減碳，未來三年度預計之重大環保資本支出如下：

單位：新台幣仟元

項　目	預估環保支出金額	預計產生效應
廢氣處理	12,783	維持處理系統效能，監控及掌握廠內廢氣排放狀況。
廢水處理	15,878	監控廢水排放水質，掌握放流標準。
廢棄物處理	25,783	提升廢棄物減量，增加回收再利用措施效能，減少對環境衝擊。
節能設備設置	105,647	降低能源使用，減少溫室氣體排放。
其他環保支出事項	392	改善環境品質，減少環境衝擊。

(五) 台達因應歐盟危害物質禁限用指令 (RoHS) 情形

在產品中限用有害物質的相關議題尚未引起普遍重視時，台達便已察覺環保議題勢必為未來之趨勢。為了對地球環境多貢獻一分力量，台達於2000年就開始導入第一條使用無鉛焊錫的生產線，並且於2002年訂定了台達環境相關物質管理標準（10000-0162）。

配合歐盟RoHS指令於2006年7月生效，以及近年來REACH（化學品註冊、評估、授權與限制法規）、HF（無鹵素）、PFOS（全氟辛烷磺酸）、PAHs（多環芳香族碳氫化合物）等相關的歐盟指令或客戶要求逐漸增多，需要掌控的項目與管理的資訊量也大幅增加。我們除持續追蹤國際最新動態，以修訂內部管理標準外，亦主動了解客戶要求，由各事業單位的材料、品質、採購等部門同仁共同討論，建立管理體系及管理規範，再結合主要生產廠區的「環境關聯物質管理工作組」，透過QC080000有害物質管理系統及台達GPM (Green Product Management) 資訊系統，以最佳化環境關聯物質的管理，確保台達產品能完全符合相關規範或要求。

另外一方面，為能建構綠色供應鏈，不僅台達本身推行綠色產品資訊管理系統(GPM)，特別針對供應商依材料風險等級實施進料管理，嚴格要求供應商須遵循以下規範：

- 供應商須完全符合當地相關法律與規章，並定義其風險管控機制
- 供應商應建立環境、員工衛生與安全及無有害物質管理體系
- 滿足台達相關環保標準(例如 10000-0162環境關聯物質管理規範等)

同時，台達以綠色產品資訊管理系統(GPM)為供應鏈環境資訊共用平台，將國際最新環保規範要求，如歐盟RoHS 2.0、REACH SVHC最新管制物質等，同步發送供應商夥伴作為法規依循及建構材料供應體系管理參考。此外，台達主要廠區也設置產品環境關聯物質查核輔導團隊，持續協助重點供應商精進環境關聯物質管理制度。

▶五、勞資關係

(一) 公司各項員工福利措施、進修、訓練、退休制度與其實施狀況，以及勞資間之協議與各項員工權益維護措施情形

1. 福利措施實施情形

(1) 台達員工皆享有勞保、健保、團體保險。

(2) 公司營業年度終了如有盈餘時對於績效優等人員提供績效獎金、員工酬勞獎金等。

(3) 依法提撥職工福利金成立職工福利委員會，經辦各項職工福利活動，諸如：三節、生日禮物、婚喪喜慶補助、休閒旅遊、社團活動等。

(4) 公司設有餐廳提供員工膳食，解決員工飲食問題。

2. 進修、訓練及發展

(1) 台達視員工為公司最重要的資產，培育員工是我們長期持續投入資源且不斷關注的項目。公司根據當前及未來發展的需求，提供員工訓練學習課程，使員工不僅能勝任工作，更進一步得以發揮所長，創造公司的核心競爭優勢。2016年於台灣舉辦之培訓支出達1,273萬元。

(2) 訓練發展體系

台達為了確保每一職位角色都是必要且清楚地被定義的，建立了台達F.O.M.體系(Field of Management)，同仁的角色與職責，績效目標、工作職能、職涯發展因此而明確，同時以F.O.M.為基礎的而發展出的各式課程，用以提升員工為達到事業目標所需之基本知識、技能與態度，包含以下七大項目：

a.導入訓練：新進人員導入、新晉升主管管理職能培訓。

b.專業 / 職能訓練：行銷 / 銷售、研究發展及工程、財務 / 管理、進出口 / 採購、資訊科技、品質管理等。

c.管理才能訓練：基層主管訓練、中階管理訓練、高階管理訓練課程、情境模擬訓練課程、標竿企業經營管理講座。

d.通識教育訓練：公司經營使命、企業文化、公司價值觀、顧客滿意、安全及衛生、節能及綠化。

e.直接人員訓練：工作站技能訓練。

f.專案/策略性訓練：企業議題討論會 / 研討會。

g.自我發展訓練：語言課程、數位學習（e-Learning）、讀書會等。

除此之外，為強化學習效果，提供多元學習環境，包含：

a.先進科技的教育訓練系統（TMS，Training Management System），協助主管發展部屬的能力，提升工作績效。同仁可自行上網查詢課程訊息，有利彈性安排學習計畫。

b.國際級的技術研討會及專題講座。

c.補助外部訓練課程。

(3) 教育訓練實施情形

台達自創立以來，始終保持『人才是公司最大的資產』的信念，因此對於人才的培育與發展，一向重視並投入相當資源。教育訓練政策方向均致力於強化員工的工作技能及態度，提升人力素質，進而儲備邁向未來策略重點之能量，提升組織核心競爭力。

隨著公司邁向全球化的發展，每年定期舉辦國際級的技術研討會（TAB Meeting）及各類專題講座，創造 全球各地研發中心之交流與學習平台；自民國95年起，每年舉辦高階管理培育課程(EDP, Executive Development Program），召集海內外各地高階主管共同培訓，建構因應全球化之能力發展與跨文化之溝通平台。

本公司2016年教育訓練辦理種類統計如下表所示：

自辦訓練班次	自辦訓練人時	派外訓練人時	訓練總平均人時	教育訓練總費用
552班	78,098人時	9,296人時	14.57人時	12,730仟元

為達到最佳的學習發展，公司除自行開發教育訓練管理系統外，因應行動學習趨勢，現正積極開發行動學習App，朝向協助同仁自主學習與規劃職涯發展方向，並藉由績效管理制度來設定及執行個人發展計畫，將個人生涯發展與企業願景及目標結合，繼續朝向建構適合人才發展的學習型組織而努力，創造勞資雙贏永續經營環境！

3. 退休制度實施情形

退休申請及給予標準依「勞動基準法」及「勞工退休金條例」規定辦理，並依有關規定申報提繳退休金至臺灣銀行信託部或員工個人退休金專戶。

4. 工作環境與員工人身安全保護措施

自95年起本公司新建辦公大樓及工廠時，即以安全設計為第一考量，並依照綠建築工法興建，營造出「生態、節能、減廢、健康」的舒適工作環境。

為提供員工安全健康的工作環境，本公司設置安全衛生管理單位及人員，並依安全衛生相關法令及廠區作業狀況，訂各項安全衛生管理規定；透過管理規定的實施、日常查核/跨廠區交叉稽核、安全衛生教育訓練/宣導、作業環境監測、員工健康檢查與健康管理，及強化訊息交流等作為，持續推動安全衛生管理業務，以有系統地提升安全衛生績效。

5. 員工行為規範

員工行為規範為期本公司能創造更佳業績並提供更好、更完善之產品予客戶，遵從法律及道德原則，來維持本公司資產、權益與形象，使本公司得以永續經營及發展。明訂「台達電子行為準則」，適用於董事、經理人及受僱人。主要章節如下：

(1) 與合作夥伴及第三方的互動
(2) 利益迴避
(3) 使用公司資源
(4) 營業秘密與機密資訊保護及使用
(5) 遵守環安規定
(6) 誠信經營之商業活動
(7) 教育訓練、宣導、懲處作業程序與申訴管道

(二) 最近年度及截至年報刊印日止，因勞資糾紛所遭受之損失，並揭露目前及未來可能發生之估計金額與因應措施，如無法合理估計者，應說明無法合理估計之事實

本公司期許同仁們發揮「創新、顧客滿意、敏捷、合作、品質」的企業文化，勞資關係一向和諧，且工作規則均按相關法令規範辦理，故無勞資糾紛所遭受之損失。

▶六、重要契約

契約性質	當事人	契約起訖日期	主要內容	限制條款
開發合約	國立中正大學	106年1月1日至 106年12月31日止	台達與國立中正成功大學就磁浮軸承技術建立進行技術研發。	無
開發合約	國立成功大學	105年9月1日起至 110年8月31日止	台達與成功大學合作進行智慧養殖聯合研發計畫。	無
共同開發合約	國立清華大學	105年10月1日起至 106年9月30日止	台達與清華大學合作進行多階轉換器共同研發計畫。	無
授權合約	財團法人工業技術研究院	105年9月15日起至 108年8月31日止	65kW~220kW級高速高功率馬達技術開發 - 馬達整合磁浮軸承驅控器商品化」先期授權	無
代理商合約	羅昇企業股份有限公司	106年1月1日起至 106年12月31日止	台達委託羅昇代理銷售機電事業群之產品。	僅得於中華民國境內代理銷售
工程合約	弼富光電科技股份有限公司	105年3月1日起至 106年5月31日止	弼富光電承攬台達之水銀路燈落日計畫-雲林縣設置LED路燈工程，完工後提供保固服務。	無
工程合約	豐赫電訊有限公司	105年7月1日起至 106年2月1日止	豐赫電訊承攬台達之臺南市政府工務局_臺南市水銀路燈落日計畫(第2區)工程，完工後提供保固服務。	無
工程合約	中山科學研究院	105年7月1日起至 105年11月30日完工	台達承攬中山科學研究院展示區多媒體系統整合工程。	驗收完成日起保固一年
技術授權合約	財團法人工業技術研究院	105年9月1日起至 107年12月31日止	台達自工業技術研究院取得空調設備技術授權。	無
經銷合約	寶迅科技股份有限公司	106年1月1日起至 106年12月31日止	台達委託寶迅科技經銷銷售合約所列之關鍵基礎設備。	僅於中華民國境內銷售
經銷合約	怡博科技有限公司	106年1月1日起至 106年12月31日止	台達委託怡博科技有限公司銷售電池組件等周邊產品。	僅得於中華民國境內銷售
經銷合約	昭松科技股份有限公司	106年1月1日起至 106年12月31日止	台達委託昭松科技股份有限公司銷售電池組件等周邊產品。	僅得於中華民國境內銷售
經銷合約	孚太通商有限公司	106年1月1日起至 106年12月31日止	台達委託孚太通商有限公司銷售電池組件等周邊產品。	僅得於中華民國境內銷售
經銷合約	包安科技股份有限公司	106年1月1日起至 106年12月31日止	台達委託包安科技經銷銷售合約所列之設備。	僅得於中華民國境內銷售
代理商合約	友士股份有限公司	106年1月1日起至 106年12月31日止	台達委託友士代理銷售如合約所列之機電事業群之產品。	僅得於中華民國境內代理銷售
代理商合約	中和碁電股份有限公司	106年1月1日起至 106年12月31日止	台達委託中和碁電股份有限公司代理銷售驅動器等產品。	僅得於中華民國境內代理銷售
股份買賣合約	羽冠電腦科技股份有限公司全體股東	105年11月18日	台達向羽冠電腦科技股份有限公司全體股東購買羽冠公司股份。	無

pwc 資誠

會計師查核報告

(106)財審報字第 16003297 號

台達電子工業股份有限公司及子公司　公鑒：

查核意見

台達電子工業股份有限公司及其子公司（以下簡稱「台達集團」）民國 105 年及 104 年 12 月 31 日之合併資產負債表，暨民國 105 年及 104 年 1 月 1 日至 12 月 31 日之合併綜合損益表、合併權益變動表及合併現金流量表，以及合併財務報表附註(包含重大會計政策彙總)，業經本會計師查核竣事。

依本會計師之意見，基於本會計師之查核結果及其他會計師之查核報告，上開合併財務報表在所有重大方面係依照「證券發行人財務報告編製準則」暨經金融監督管理委員會認可之國際財務報導準則、國際會計準則、解釋及解釋公告編製，足以允當表達台達集團民國 105 年及 104 年 12 月 31 日之合併財務狀況，暨民國 105 年及 104 年 1 月 1 日至 12 月 31 日之合併財務績效及合併現金流量。

查核意見之基礎

本會計師係依照「會計師查核簽證財務報表規則」及中華民國一般公認審計準則執行查核工作。本會計師於該等準則下之責任將於「會計師查核合併財務報表之責任」段進一步說明。本會計師所隸屬事務所受獨立性規範之人員已依中華民國會計師職業道德規範，與台達集團保持超然獨立，並履行該規範之其他責任。基於本會計師之查核結果及其他會計師之查核報告，本會計師相信已取得足夠及適切之查核證據，以作為表示查核意見之基礎。

關鍵查核事項

關鍵查核事項係指依本會計師之專業判斷，對台達集團民國 105 年度合併財務報表之查核最為重要之事項。該等事項已於查核合併財務報表整體及形成查核意見之過程中予以因應，本會計師並不對該等事項單獨表示意見。

pwc 資誠

關鍵查核事項-併購交易

事項說明

台達集團於民國 105 年 4 月及 7 月分別以現金新台幣 2,229,415 仟元購入 Loy Tec 集團 85%股權，及新台幣 5,480,200 仟元購入 Delta Controls Inc.樓宇自動化事業之營運資產，因併購產生無形資產金額重大(包括商譽及可辨認無形資產-客戶關係等)。此併購交易係依國際財務報導準則第三號企業合併之會計處理，價格分攤請詳附註六(三十四)。

因此項購買之各被投資公司可辨認無形資產公允價值及商譽之分攤係以管理階層評估為基礎，涉及會計估計等假設，因此，本會計師將併購交易列為查核重要事項之一。

因應之查核程序

本會計師除了解管理階層評估有關購買價值分攤的基礎及程序，並由內部評價專家複核台達集團委託之專家價格分攤報告所採用原始資料及所作之主要假設-各項預計成長率、毛利率、折現率計算及公平價值計算方法等重大假設之合理性，包含下列程序：

1. 驗證專家評價模型參數與計算公式之設定。
2. 所使用之預計成長率及毛利率與歷史結果、經濟及產業預測文獻比較。
3. 所使用之折現率，與現金產生單位資金成本假設及類似資產報酬率比較。

關鍵查核事項-無形資產減損之評估

事項說明

截至民國 105 年 12 月 31 日止，台達集團因併購乾坤科技股份有限公司、Eltek AS 及中達電通股份有限公司產生之商譽及無形資產-客戶關係餘額分別計新台幣 12,789,132 仟元及 5,171,233 仟元，占合併總資產約 7.64%。請詳附註五(二)及六(十二)。

因該等併購產生之商譽及無形資產-客戶關係金額重大且減損評估中所採用之評價模式有關預期可回收金額屬於重大會計估計事項，可回收金額中之現金流量涉及以未來年度之現金流量預測。因此，本會計師將商譽及無形資產-客戶關係減損評估列為查核重要事項之一。

因應之查核程序

本會計師取得台達集團所提供商譽及無形資產減損評估表，了解依現金產生單位編製所估計之預計未來現金流量及其制定過程，並已執行下列查核程序:

1. 評估台達集團所使用之評價模型與其所屬產業、環境及該受評價資產而言係屬合理。
2. 確認評價模型中所採用之未來現金流量與事業部門提供未來年度預算一致。
3. 依評價模型中所採用之預計成長率、營業淨利率及折現率等重大假設之合理性，包含下列程序：
   (1)驗證評價模型參數與計算公式之設定。
   (2)所使用之預計成長率及營業淨利率與歷史結果、經濟及產業預測文獻比較。
   (3)所使用之折現率，與現金產生單位資金成本假設及類似資產報酬率比較。
   (4)評估管理階層採用不同預期成長率之替代假設所執行未來現金流量之敏感度分析，確認已適當處理減損評估之估計不確定性之可能影響。

其他事項

列入台達集團合併財務報表之部分子公司及部分採用權益法之投資，其財務報表未經本會計師查核，而係由其他會計師查核。因此本會計師對上開合併財務報表所表示之意見中，有關該等公司財務報表所列之金額及附註十三所揭露之相關資訊，係依據其他會計師之查核報告。上述該等子公司民國 105 年 12 月 31 日之資產總額為新台幣 5,202,263 仟元，占合併資產總額之 2.21%；民國 105 年 1 月 1 日至 12 月 31 日之營業收入為新台幣 3,513,380 仟元，占營業收入之 1.64%。上述採用權益法之被投資公司民國 105 年及 104 年 12 月 31 日之相關採用權益法之投資餘額分別為新台幣 7,084,482 仟元及新台幣 6,916,950 仟元，各占合併資產總額之 3.01%及 3.06%；民國 105 年及 104 年 1 月 1 日至 12 月 31 日之採用權益法認列之關聯企業及合資損益之份額及採用權益法認列之關聯企業及合資之其他綜合損益之份額分別為新台幣 909,301 仟元及新台幣 1,273,474 仟元，各占合併綜合利益總額之 7.07%及 6.23%。

台達集團已編製民國 105 年度及 104 年度個體財務報表，並經本會計師出具無保留意見之查核報告在案，備供參考。

管理階層與審計委員會對合併財務報表之責任

管理階層之責任係依照「證券發行人財務報告編製準則」暨經金融監督管理委員

會認可之國際財務報導準則、國際會計準則、解釋及解釋公告編製允當表達之合併財務報表，且維持與合併財務報表編製有關之必要內部控制，以確保合併財務報表未存有導因於舞弊或錯誤之重大不實表達。

於編製合併財務報表時，管理階層之責任亦包括評估台達集團繼續經營之能力、相關事項之揭露，以及繼續經營會計基礎之採用，除非管理階層意圖清算台達集團或停止營業，或除清算或停業外別無實際可行之其他方案。

台達集團之治理單位(含審計委員會)負有監督財務報導流程之責任。

會計師查核合併財務報表之責任

本會計師查核合併財務報表之目的，係對合併財務報表整體是否存有導因於舞弊或錯誤之重大不實表達取得合理確信，並出具查核報告。合理確信係高度確信，惟依照中華民國一般公認審計準則執行之查核工作無法保證必能偵出合併財務報表存有之重大不實表達。不實表達可能導因於錯誤或舞弊。如不實表達之個別金額或彙總數可合理預期將影響合併財務報表使用者所作之經濟決策，則被認為具有重大性。

本會計師依照中華民國一般公認審計準則查核時，運用專業判斷並保持專業上之懷疑。本會計師亦執行下列工作：

1. 辨認並評估合併財務報表導因於舞弊或錯誤之重大不實表達風險；對所評估之風險設計及執行適當之因應對策；並取得足夠及適切之查核證據以作為查核意見之基礎。因舞弊可能涉及共謀、偽造、故意遺漏、不實聲明或踰越內部控制，故未偵出導因於舞弊之重大不實表達之風險高於導因於錯誤者。
2. 對與查核攸關之內部控制取得必要之瞭解，以設計當時情況下適當之查核程序，惟其目的非對台達集團內部控制之有效性表示意見。
3. 評估管理階層所採用會計政策之適當性，及其所作會計估計與相關揭露之合理性。
4. 依據所取得之查核證據，對管理階層採用繼續經營會計基礎之適當性，以及使台達集團繼續經營之能力可能產生重大疑慮之事件或情況是否存在重大不確定性，作出結論。本會計師若認為該等事件或情況存在重大不確定性，則須於查核報告中提醒合併財務報表使用者注意合併財務報表之相關揭露，或於該等揭露係屬不適當時修正查核意見。本會計師之結論係以截至查核報告日所取得之查核證據為基礎。惟未來事件或情況可能導致台達集團不再具有繼續經營之能力。

5. 評估合併財務報表(包括相關附註)之整體表達、結構及內容，以及合併財務報表是否允當表達相關交易及事件。

6. 對集團中內組成個體之財務資訊取得足夠及適切之查核證據，以對合併財務報表表示意見。本會計師負責集團查核案件之指導、監督及執行，並負責形成集團查核意見。

本會計師與治理單位溝通之事項，包括所規劃之查核範圍及時間，以及重大查核發現(包括於查核過程中所辨認之內部控制顯著缺失)。

本會計師亦向治理單位提供本會計師所隸屬事務所受獨立性規範之人員已遵循中華民國會計師職業道德規範中有關獨立性之聲明，並與治理單位溝通所有可能被認為會影響會計師獨立性之關係及其他事項(包括相關防護措施)。

本會計師從與治理單位溝通之事項中，決定對台達集團民國 105 年度合併財務報表查核之關鍵查核事項。本會計師於查核報告中敘明該等事項，除非法令不允許公開揭露特定事項，或在極罕見情況下，本會計師決定不於查核報告中溝通特定事項，因可合理預期此溝通所產生之負面影響大於所增進之公眾利益。

資 誠 聯 合 會 計 師 事 務 所

梁華玲

會計師

曾惠瑾

前財政部證券暨期貨管理委員會
核准簽證文號：(86)台財證(六)第 83253 號
前財政部證券管理委員會
核准簽證文號：(79)台財證(一)第 27815 號

中 華 民 國 1 0 6 年 3 月 9 日

台達電子工業股份有限公司及子公司
合併資產負債表
民國105年及104年12月31日

單位：新台幣仟元

	資產	附註	105年12月31日 金額	%	104年12月31日 金額	%
	流動資產					
1100	現金及約當現金	六(一)	$ 55,572,744	24	$ 51,252,453	23
1110	透過損益按公允價值衡量之金融資產－流動	六(二)	56,252	-	149,350	-
1125	備供出售金融資產－流動	六(三)	675,817	-	409,320	-
1135	避險之衍生金融資產－流動	六(五)	7,708	-	-	-
1150	應收票據淨額		3,553,181	2	3,100,796	1
1170	應收帳款淨額	六(六)	46,756,514	20	45,456,423	20
1180	應收帳款－關係人淨額	七	1,431,921	1	1,475,555	1
1200	其他應收款		717,329	-	480,474	-
1210	其他應收款－關係人	七	104,580	-	125,608	-
1220	本期所得稅資產		218,467	-	867,935	-
130X	存貨	六(八)	25,953,182	11	23,912,036	11
1410	預付款項		2,779,206	1	3,970,329	2
1460	待出售非流動資產淨額	六(十三)	15,647	-	-	-
1470	其他流動資產	八	559,150	-	953,202	-
11XX	**流動資產合計**		138,401,698	59	132,153,481	58
	非流動資產					
1510	透過損益按公允價值衡量之金融資產－非流動	六(二)	-	-	111,866	-
1523	備供出售金融資產－非流動	六(三)	5,926,691	3	7,130,177	3
1543	以成本衡量之金融資產－非流動	六(四)	1,113,279	-	627,574	-
1550	採用權益法之投資	六(九)	8,319,562	4	8,528,444	4
1600	不動產、廠房及設備	六(十)	40,558,137	17	41,891,417	19
1760	投資性不動產淨額	六(十一)	1,924,097	1	2,073,648	1
1780	無形資產	六(十二)	30,918,856	13	25,424,926	11
1840	遞延所得稅資產		5,334,038	2	5,663,227	3
1900	其他非流動資產	六(十四)及八	2,618,312	1	2,671,176	1
15XX	**非流動資產合計**		96,712,972	41	94,122,455	42
1XXX	**資產總計**		$ 235,114,670	100	$ 226,275,936	100

（續次頁）

台達電子工業股份有限公司及子公司
合併資產負債表
民國105年及104年12月31日

單位：新台幣仟元

	負債及權益	附註	105年12月31日 金額	%	104年12月31日 金額	%
	流動負債					
2100	短期借款	六(十五)	$ 12,539,294	5	$ 11,109,573	5
2120	透過損益按公允價值衡量之金融負債－流動	六(十六)	219,490	-	140,080	-
2170	應付帳款		37,045,171	16	35,423,550	16
2180	應付帳款－關係人	七	468,980	-	458,709	-
2200	其他應付款		23,275,430	10	22,362,597	10
2230	本期所得稅負債	六(三十一)	1,572,229	1	1,825,908	1
2300	其他流動負債	六(十三)	6,143,043	2	5,031,879	2
21XX	**流動負債合計**		81,263,637	34	76,352,296	34
	非流動負債					
2540	長期借款	六(十七)	8,513,958	4	3,993,805	2
2570	遞延所得稅負債		12,386,659	5	11,715,032	5
2600	其他非流動負債	六(十八)	3,941,550	2	4,661,994	2
25XX	**非流動負債合計**		24,842,167	11	20,370,831	9
2XXX	**負債總計**		106,105,804	45	96,723,127	43
	權益					
	股本					
3110	普通股股本	六(二十)	25,975,433	11	25,975,433	11
	資本公積	六(二十一)				
3200	資本公積		48,442,451	21	48,344,161	21
	保留盈餘	六(二十二)				
3310	法定盈餘公積		19,493,608	8	17,622,146	8
3320	特別盈餘公積		527,556	-	-	-
3350	未分配盈餘		31,915,572	14	28,508,940	13
	其他權益					
3400	其他權益		(2,240,194)	(1)	3,919,507	2
31XX	**歸屬於母公司業主之權益合計**		124,114,426	53	124,370,187	55
36XX	**非控制權益**	六(二十三)	4,894,440	2	5,182,622	2
3XXX	**權益總計**		129,008,866	55	129,552,809	57
	重大或有負債及未認列之合約承諾	九				
	重大之期後事項	十一				
3X2X	**負債及權益總計**		$ 235,114,670	100	$ 226,275,936	100

請參閱後附合併財務報表附註暨資誠聯合會計師事務所梁華玲、曾惠瑾會計師民國106年3月9日查核報告。

董事長：海英俊　　經理人：鄭平　　會計主管：王淑玲

台 達 電 子 工 業 股 份 有 限 公 司 及 子 公 司

合 併 綜 合 損 益 表

民國 105 年及 104 年 1 月 1 日至 12 月 31 日

單位：新台幣仟元
（除每股盈餘為新台幣元外）

	項目	附註	105 年度 金額	%	104 年度 金額	%
4000	**營業收入**	六(二十四)及七	$ 214,355,571	100	$ 203,451,661	100
5000	**營業成本**	六(七)(二十五)(二十九)(三十)及七	(154,861,840)	(72)	(148,082,996)	(73)
5950	**營業毛利淨額**		59,493,731	28	55,368,665	27
	營業費用	六(二十九)(三十)				
6100	推銷費用		(13,896,495)	(7)	(12,420,421)	(6)
6200	管理費用		(9,284,163)	(4)	(7,984,301)	(4)
6300	研究發展費用		(15,487,402)	(7)	(14,465,029)	(7)
6000	**營業費用合計**		(38,668,060)	(18)	(34,869,751)	(17)
6900	**營業利益**		20,825,671	10	20,498,914	10
	營業外收入及支出					
7010	其他收入	六(二十六)	4,032,505	2	3,959,725	2
7020	其他利益及損失	六(二十七)	(611,243)	-	(460,354)	-
7050	財務成本	六(二十八)	(383,647)	-	(456,036)	-
7060	採用權益法認列之關聯企業及合資損益之份額	六(九)	926,675	-	1,232,547	-
7000	**營業外收入及支出合計**		3,964,290	2	4,275,882	2
7900	**稅前淨利**		24,789,961	12	24,774,796	12
7950	所得稅費用	六(三十一)	(5,529,979)	(3)	(4,892,422)	(2)
8200	**本期淨利**		$ 19,259,982	9	$ 19,882,374	10

（續 次 頁）

台達電子工業股份有限公司及子公司

合併綜合損益表

民國105年及104年1月1日至12月31日

單位：新台幣仟元
（除每股盈餘為新台幣元外）

	項目	附註	105年度 金額	105年度 %	104年度 金額	104年度 %
	其他綜合損益(淨額)					
	不重分類至損益之項目					
8311	確定福利計畫之再衡量數		($ 3,522)	-	($ 321,223)	-
8349	與不重分類之項目相關之所得稅		(910)	-	-	-
8310	**不重分類至損益之項目總額**		(4,432)	-	(321,223)	-
	後續可能重分類至損益之項目					
8361	國外營運機構財務報表換算之兌換差額		(5,583,670)	(2)	1,512,094	-
8362	備供出售金融資產未實現評價損益		(1,482,432)	(1)	(437,310)	-
8363	現金流量避險中屬有效避險部分之避險工具利益		57,307	-	-	-
8370	採用權益法認列關聯企業及合資之其他綜合損益之份額-可能重分類至損益之項目		(119,472)	-	50,910	-
8399	與可能重分類之項目相關之所得稅	六(三十一)	725,208	-	(237,994)	-
8360	**後續可能重分類至損益之項目總額**		(6,403,059)	(3)	887,700	-
8300	**其他綜合損益(淨額)**		($ 6,407,491)	(3)	$ 566,477	-
8500	**本期綜合損益總額**		$ 12,852,491	6	$ 20,448,851	10
	淨利（損）歸屬於：					
8610	母公司業主		$ 18,797,799	9	$ 18,714,623	9
8620	非控制權益		$ 462,183	-	$ 1,167,751	1
	綜合損益總額歸屬於：					
8710	母公司業主		$ 12,633,666	6	$ 19,248,822	9
8720	非控制權益		$ 218,825	-	$ 1,200,029	1
	基本每股盈餘	六(三十二)				
9750	**基本每股盈餘**		$ 7.24		$ 7.67	
	稀釋每股盈餘					
9850	**稀釋每股盈餘**		$ 7.17		$ 7.59	

請參閱後附合併財務報表附註暨資誠聯合會計師事務所
梁華玲、曾惠瑾會計師民國106年3月9日查核報告。

董事長：海英俊　　經理人：鄭平　　會計主管：王淑玲

台達電子工業股份有限公司及子公司

合併權益變動表

民國105年及104年1月1日至12月31日

單位：新台幣仟元

	附註	歸屬於母公司業主之權益										
				保留盈餘			其他權益					
		普通股股本	資本公積	法定盈餘公積	特別盈餘公積	未分配盈餘	國外營運機構財務報表換算之兩換差額	備供出售金融資產未實現損益	現金流量避險中屬有效避險部分之避險工具利益(損失)	總計	非控制權益	權益總額
104年												
104年1月1日餘額(調整後)		$ 24,375,433	$ 25,822,764	$ 15,552,256	$ 527,556	$ 33,579,303	$ 2,415,377	$ 642,078	$ 6,630	$ 102,921,397	$ 12,746,960	$ 115,668,357
103年度盈餘分配	六(二十二)											
提列法定盈餘公積		-	-	2,069,890	-	(2,069,890)	-	-	-	-	-	-
迴轉特別盈餘公積		-	-	-	(527,556)	527,556	-	-	-	-	-	-
分配股東現金股利		-	-	-	-	(16,331,528)	-	-	-	(16,331,528)	-	(16,331,528)
現金增資	六(二十)	1,600,000	22,400,000	-	-	-	-	-	-	24,000,000	-	24,000,000
股份基礎給付義務員工認股酬勞費用		-	123,165	-	-	-	-	-	-	123,165	-	123,165
採用權益法認列之關聯企業及合資之變動數		-	(1,768)	-	-	-	-	-	-	(1,768)	-	(1,768)
購買子公司非控制權益變動數		-	-	-	-	(5,589,901)	-	-	-	(5,589,901)	(356,959)	(5,946,860)
非控制權益增減	六(二十三)	-	-	-	-	-	-	-	-	-	(8,407,408)	(8,407,408)
本期其他綜合損益		-	-	-	-	(321,223)	1,293,061	(437,197)	(442)	534,199	32,278	566,477
本期合併總損益		-	-	-	-	18,714,623	-	-	-	18,714,623	1,167,751	19,882,374
104年12月31日餘額		$ 25,975,433	$ 48,344,161	$ 17,622,146	$ -	$ 28,508,940	$ 3,708,438	$ 204,881	$ 6,188	$ 124,370,187	$ 5,182,622	$ 129,552,809
105年												
105年1月1日餘額		$ 25,975,433	$ 48,344,161	$ 17,622,146	$ -	$ 28,508,940	$ 3,708,438	$ 204,881	$ 6,188	$ 124,370,187	$ 5,182,622	$ 129,552,809
104年度盈餘分配	六(二十二)											
提列法定盈餘公積		-	-	1,871,462	-	(1,871,462)	-	-	-	-	-	-
提列特別盈餘公積		-	-	-	527,556	(527,556)	-	-	-	-	-	-
分配股東現金股利		-	-	-	-	(12,987,717)	-	-	-	(12,987,717)	-	(12,987,717)
採用權益法認列之關聯企業及合資之變動數		-	(9,692)	-	-	-	-	-	-	(9,692)	-	(9,692)
非控制權益增減	六(二十三)	-	-	-	-	-	-	-	-	-	(507,007)	(507,007)
處分採用權益法之投資		-	(12,384)	-	-	-	-	-	-	(12,384)	-	(12,384)
本期其他綜合損益		-	-	-	-	(4,432)	(4,724,834)	(1,492,174)	57,307	(6,164,133)	(243,358)	(6,407,491)
取得非控制權益股權之影響	六(三十三)	-	120,366	-	-	-	-	-	-	120,366	-	120,366
本期合併總損益		-	-	-	-	18,797,799	-	-	-	18,797,799	462,183	19,259,982
105年12月31日餘額		$ 25,975,433	$ 48,442,451	$ 19,493,608	$ 527,556	$ 31,915,572	($ 1,016,396)	($ 1,287,293)	$ 63,495	$ 124,114,426	$ 4,894,440	$ 129,008,866

請參閱後附合併財務報表附註暨資誠聯合會計師事務所梁華玲、曾惠瑾會計師民國106年3月9日查核報告。

董事長：海英俊　　經理人：鄭平　　會計主管：王淑玲

台達電子工業股份有限公司及子公司

合併現金流量表

民國105年及104年1月1日至12月31日

單位：新台幣仟元

	附註	105年度	104年度
營業活動之現金流量			
本期稅前淨利		$ 24,789,961	$ 24,774,796
調整項目			
收益費損項目			
折舊費用	六(十)(十一)	7,293,247	6,910,278
攤銷費用	六(十二)	1,839,254	1,484,802
呆帳費用提列數	六(六)	123,101	277,273
透過損益按公允價值衡量金融資產及負債之淨損失	六(二十七)	176,974	73,588
利息費用	六(二十八)	383,647	456,036
利息收入	六(二十六)	(623,297)	(634,443)
股利收入		(136,534)	(156,599)
股份基礎給付酬勞成本	六(十九)	-	123,165
採用權益法認列之關聯企業利益之份額	六(九)	(926,675)	(1,232,547)
處分不動產、廠房及設備利益	六(二十七)	(145,171)	(747)
處分投資(利益)損失	六(二十七)	(212,799)	110,857
金融資產減損損失	六(三)	108,693	32,029
非金融資產減損損失	六(十二)	74,457	7,291
與營業活動相關之資產/負債變動數			
與營業活動相關之資產之淨變動			
持有供交易之金融資產		(60,647)	11,430
應收票據		(452,385)	(1,129,790)
應收帳款		(1,108,255)	1,280,226
應收帳款-關係人		47,366	(94,821)
其他應收款		(224,634)	112,860
其他應收款-關係人		21,028	2,067
存貨		(1,606,928)	585,318
預付款項		1,217,971	1,134,686
其他流動資產		394,052	(446,967)
其他非流動資產		(121,341)	(43,463)
與營業活動相關之負債之淨變動			
應付帳款		1,488,687	(315,445)
應付帳款-關係人		10,272	(285,841)
其他應付款		805,993	2,031,795
其他流動負債		604,717	(1,192,406)
其他非流動負債		(752,214)	(339,746)
營運產生之現金流入		33,008,540	33,535,682
收取之利息		627,229	657,269
收取之股利		876,657	905,633
支付之利息		(381,465)	(478,520)
支付之所得稅		(3,231,112)	(3,560,959)
營業活動之淨現金流入		30,899,849	31,059,105

(續次頁)

台達電子工業股份有限公司及子公司
合併現金流量表
民國105年及104年1月1日至12月31日

單位：新台幣仟元

	附註	105年度	104年度
投資活動之現金流量			
取得原始認列時指定為透過損益按公允價值衡量之金融資產		$ -	($ 94,512)
處分原始認列時指定為透過損益按公允價值衡量之金融資產		186,936	-
取得備供出售金融資產		(844,593)	(1,469,484)
處分備供出售金融資產價款		331,639	820,473
備供出售金融資產減資退回股款		34,679	50,101
取得以成本衡量之金融資產		(463,948)	(37,075)
處分以成本衡量之金融資產之投資之價款		2,514	68,426
以成本衡量之金融資產減資退回股款		32	540
取得採用權益法之投資		-	(1,040,118)
對子公司之收購及取得其他公司資產(扣除所取得之現金)	六(三十四)	(7,732,070)	(13,857,180)
取得不動產、廠房及設備	六(十)	(8,078,237)	(7,973,678)
處分不動產、廠房及設備價款		797,778	152,717
預收出售不動產及廠房價款		473,606	-
取得無形資產	六(十二)	(220,585)	(278,722)
其他金融資產減少(增加)		76,026	(204,251)
其他非流動資產減少		86,406	277,706
投資活動之淨現金流出		(15,349,817)	(23,585,057)
籌資活動之現金流量			
短期借款增加		1,429,721	-
償還短期借款		-	(948,698)
舉借長期借款		4,453,199	473,669
償還長期借款		-	(22,848,731)
發放現金股利予少數股權		(225,604)	(2,998,146)
發放現金股利	六(二十二)	(12,987,717)	(16,331,528)
現金增資	六(二十)	-	24,000,000
取得子公司非控制權益之價款	六(三十三)	(873,505)	(11,998,300)
籌資活動之淨現金流出		(8,203,906)	(30,651,734)
匯率影響數		(3,025,835)	970,321
本期現金及約當現金增加(減少)數		4,320,291	(22,207,365)
期初現金及約當現金餘額		51,252,453	73,459,818
期末現金及約當現金餘額		$ 55,572,744	$ 51,252,453

請參閱後附合併財務報表附註暨資誠聯合會計師事務所
梁華玲、曾惠瑾會計師民國106年3月9日查核報告。

董事長：海英俊　　經理人：鄭平　　會計主管：王淑玲

台達電子工業股份有限公司及子公司
合併財務報表附註
民國105年度及104年度

單位：新台幣仟元
(除特別註明者外)

一、公司沿革

台達電子工業股份有限公司(以下簡稱「本公司」)於中華民國設立，本公司及子公司(以下統稱「本集團」)，為全球電源管理與散熱解決方案的領導廠商，主要營業項目包括:電源供應系統、工業自動化、視訊顯示、資訊、網路通訊、消費性電子、節能照明、能源技術服務及智慧樓宇管理與控制解決方案等之研發、設計、製造與行銷業務。面對日益嚴重的氣候變遷，本集團長期關注環境議題，秉持「環保 節能 愛地球」的經營使命，持續開發創新節能產品及解決方案、不斷提升產品的能源轉換效率，以減輕全球暖化對人類生存的衝擊。近年來，本集團已逐步從關鍵零組件製造商邁入整體節能解決方案提供者，深耕「電源及零組件」、「能源管理」與「智能綠生活」三大業務範疇。

二、通過財務報表之日期及程序

本合併財務報表已於民國106年3月9日經董事會過後發布。

三、新發布及修訂準則及解釋之適用

(一)已採用金融監督管理委員會(以下簡稱「金管會」)認可之新發布、修正後國際財務報導準則之影響

無。

(二)尚未採用金管會認可之新發布、修正後國際財務報導準則之影響

下表彙列金管會認可之民國106年適用之國際財務報導準則之新發布、修正及修訂之準則及解釋：

新發布/修正/修訂準則及解釋	國際會計準則理事會發布之生效日
國際財務報導準則第10號、第12號及國際會計準則第28號之修正「投資個體：適用合併報表之例外規定」	民國105年1月1日
國際財務報導準則第11號之修正「取得聯合營運權益之會計處理」	民國105年1月1日
國際財務報導準則第14號「管制遞延帳戶」	民國105年1月1日
國際會計準則第1號之修正「揭露倡議」	民國105年1月1日
國際會計準則第16號及第38號之修正「可接受之折舊及攤銷方法之闡釋」	民國105年1月1日

新發布/修正/修訂準則及解釋	國際會計準則理事會發布之生效日
國際會計準則第16號及第41號之修正「農業：生產性植物」	民國105年1月1日
國際會計準則第19號之修正「確定福利計畫：員工提撥」	民國103年7月1日
國際會計準則第27號之修正「單獨財務報表之權益法」	民國105年1月1日
國際會計準則第36號之修正「非金融資產可回收金額之揭露」	民國103年1月1日
國際會計準則第39號之修正「衍生工具之約務更替及避險會計之持續適用」	民國103年1月1日
國際財務報導解釋第21號「公課」	民國103年1月1日
2010-2012週期之年度改善	民國103年7月1日
2011-2013週期之年度改善	民國103年7月1日
2012-2014週期之年度改善	民國105年1月1日

除下列所述者外，本集團經評估上述準則及解釋對本集團財務狀況與經營結果並無重大影響：

1. 國際會計準則第 19 號之修正「確定福利計畫：員工提撥」

   此修正允許與服務有關但不隨年資變動之員工或第三方提撥，按當期服務成本之減項處理。與服務有關且隨年資變動之員工或第三方提撥，則需於服務期間按與退休給付計畫相同之分攤方式攤銷。

2. 2010-2012 週期之年度改善

   (1)國際財務報導準則第 2 號「股份基礎給付」

   釐清既得條件僅包括服務條件及績效條件並修改或新增服務條件、績效條件及市價條件之定義。

   (2)國際財務報導準則第 3 號「企業合併」

   除分類為權益之或有對價外，其餘或有對價之後續衡量一律以公允價值衡量且公允價值之變動列入損益。

   (3)國際財務報導準則第 13 號「公允價值衡量」

   釐清國際財務報導準則第 13 號「公允價值衡量」發布時，刪除「無設定利率之短期應收款及應付款，若折現之影響非重大，得按原始發票金額衡量」之規定，係考量國際會計準則第 8 號第 8 段已允許企業得不採用國際財務報導準則之規定，當適用該會計政策之影響不重大時，其意圖並非不同意上述規定，故企業仍得採行上述規定。

3. 2011-2013 週期之年度改善

   (1)國際財務報導準則第 3 號「企業合併」

   此修正規定成立聯合協議之會計處理不適用國際財務報導準則第 3 號之規定。

(2)國際財務報導準則第 13 號「公允價值衡量」

釐清金融資產、金融負債群組之公允價值衡量例外(組合例外)，其適用範圍為符合國際財務報導準則第 9 號或國際會計準則第 39 號適用範圍之金融資產、負債及其他合約。

(3)國際會計準則第 40 號「投資性不動產」

此修正釐清，判斷所取得之不動產為資產或業務，應參考國際財務報導準則第 3 號之規定。而判斷不動產為自用不動產或投資性不動產應參考國際會計準則第 40 號之規定。

4.2012-2014 週期之年度改善

(1)國際財務報導準則第 7 號「金融工具：揭露」

提供服務合約是否屬對已移轉金融資產之持續參與之額外指引以適用「移轉金融資產」揭露規定；及修正「互抵」揭露規定無須適用於所有期中期間。

(2)國際會計準則第 19 號「員工福利」

此修正釐清於決定退職後福利義務所採用之折現率時，重要的是此等負債所計價之貨幣，並非此等負債發行所在之國家。評估高品質公司債是否具有深度市場，應基於以該貨幣計價之公司債，而非特定國家之公司債。同樣的，當以該貨幣計價之高品質公司債無深度市場時，應採用以相關貨幣計價之政府公債。

(3)國際會計準則第 34 號「期中財務報導」

此修正釐清了準則中透過索引至「期中財務報告其他部分揭露之資訊」之意涵。此修正進一步修正國際會計準則第 34 號，要求期中財務報表應交互索引至該資訊所列示之處。

(三)國際會計準則理事會已發布但尚未經金管會認可之國際財務報導準則之影響

下表彙列國際會計準則理事會已發布但尚未納入金管會認可之民國 106 年適用之國際財務報導準則之新發布、修正及修訂之準則及解釋：

新發布/修正/修訂準則及解釋	國際會計準則理事會發布之生效日
國際財務報導準則第2號之修正「股份基礎給付交易之分類及衡量」	民國107年1月1日
國際財務報導準則第4號之修正「屬國際財務報導準則第4號之保險合約適用國際財務報導準則第9號『金融工具』之方法」	民國107年1月1日
國際財務報導準則第9號「金融工具」	民國107年1月1日
國際財務報導準則第10號及國際會計準則第28號之修正「投資者與其關聯企業或合資間之資產出售或投入」	待國際會計準則理事會決定

新發布/修正/修訂準則及解釋	國際會計準則理事會發布之生效日
國際財務報導準則第15號「來自客戶合約之收入」	民國107年1月1日
國際財務報導準則第15號之修正「國際財務報導準則第15號『客戶合約之收入』之闡釋」	民國107年1月1日
國際財務報導準則第16號「租賃」	民國108年1月1日
國際會計準則第7號之修正「揭露倡議」	民國106年1月1日
國際會計準則第12號之修正「未實現損失遞延所得稅資產之認列」	民國106年1月1日
國際會計準則第40號之修正「投資性不動產之轉換」	民國107年1月1日
國際財務報導解釋第22號「外幣交易及預收付對價」	民國107年1月1日
2014-2016週期之年度改善-國際財務報導準則第1號「首次採用國際財務報導準則」	民國107年1月1日
2014-2016週期之年度改善-國際財務報導準則第12號「對其他個體之權益之揭露」	民國106年1月1日
2014-2016週期之年度改善-國際會計準則第28號「投資關聯企業及合資」	民國107年1月1日

除下列所述者外，本集團經評估上述準則及解釋對本集團財務狀況與經營結果並無重大影響，相關影響金額待評估完成時予以揭露：

1. 國際財務報導準則第 9 號「金融工具」

   金融資產債務工具按企業之經營模式及合約現金流量特性判斷，可分類為透過損益按公允價值衡量之金融資產、透過其他綜合損益按公允價值衡量之金融資產及按攤銷後成本衡量之金融資產；金融資產權益工具分類為透過損益按公允價值衡量之金融資產，除非企業作不可撤銷之選擇將非交易目的之權益工具的公允價值認列於其他綜合損益。

2. 國際會計準則第 40 號之修正「投資性不動產之轉換」

   修正釐清僅於用途改變時，始能轉入投資性不動產或從投資性不動產轉出。不動產用途是否改變應考量該不動產是否仍符合投資性不動產之定義及是否有證據證明用途改變，若僅管理階層使用該不動產之意圖改變，不足以作為支持用途改變之證據。此外，該修正新增證明用途改變之例，包括建造中或開發中之不動產(無須已完工之不動產)，開始轉供自用時可從投資性不動產轉換為自用不動產及於租賃開始日可將存貨轉換為投資性不動產。

四、重大會計政策之彙總說明

編製本合併財務報告所採用之主要會計政策說明如下。除另有說明外，此等政策在所有報導期間一致地適用。

(一)遵循聲明

本合併財務報告係依據證券發行人財務報告編製準則與金管會認可之國際財務報導準則、國際會計準則、解釋及解釋公告(以下簡稱 IFRSs)編製。

(二)編製基礎

1.除下列重要項目外，本合併財務報表係按歷史成本編製：

(1)按公允價值衡量之透過損益按公允價值衡量之金融資產及負債(包括衍生工具)。

(2)按公允價值衡量之備供出售金融資產。

(3)按公允價值衡量之現金交割股份基礎給付協議之負債。

(4)按退休基金資產減除確定福利義務現值之淨額認列之確定福利負債。

2.編製符合 IFRSs 之財務報表需要使用一些重要會計估計，在應用本集團的會計政策過程中亦需要管理階層運用其判斷，涉及高度判斷或複雜性之項目，或涉及合併財務報表之重大假設及估計之項目，請詳附註五說明。

(三)合併基礎

1.合併財務報告編製原則

(1)本集團將所有子公司納入合併財務報告編製之個體。子公司指受本集團控制之個體(包括結構型個體)，當本集團暴露於來自對該個體之參與之變動報酬或對該等變動報酬享有權利，且透過對該個體之權力有能力影響該等報酬時，本集團即控制該個體。子公司自本集團取得控制之日起納入合併財務報表，於喪失控制之日起終止合併。

(2)集團內公司間之交易、餘額及未實現損益業已銷除。子公司之會計政策已作必要之調整，與本集團採用之政策一致。

(3)損益及其他綜合損益各組成部分歸屬於母公司業主及非控制權益；綜合損益總額亦歸屬於母公司業主及非控制權益，即使因而導致非控制權益發生虧損餘額。

(4)對子公司持股之變動若未導致喪失控制(與非控制權益之交易)，係作為權益交易處理，亦即視為與業主間進行之交易。非控制權益之調整金額與所支付或收取對價之公允價值間之差額係直接認列於權益。

(5)當集團喪失對子公司之控制，對前子公司之剩餘投資係按公允價值重新衡量，並作為原始認列金融資產之公允價值或原始認列投資關聯企業或合資之成本，公允價值與帳面金額之差額認列為當期損益。對於先前認列於其他綜合損益與該子公司有關之所有金額，其會計處理與本集團若直接處分相關資產或負債之基礎相同，亦即如先前認列為其他綜合損益之利益或損失，於處分相關資產或負債時將被重分類為損益，則當喪失對子公司之控制時，將該利益或損失自權益重分類為損益。

2.列入合併財務報告之子公司：

編號	子公司名稱	業務性質	投資公司名稱	合併所持股權百分比 105年12月31日	合併所持股權百分比 104年12月31日	說明
1.	Delta International Holding Limited (DIH)	投資事業	台達電子工業股份有限公司	94.00	94.00	
2.	Delta Networks Holding Limited (DNH)	〃	〃	100.00	100.00	(註6) (註15)
3.	Delta Electronics (Netherlands) B.V.(DEN)	經營電源、視訊、零組件、機電等產品及材料之買賣	台達電子工業股份有限公司、DIH	100.00	100.00	
4.	進準光學(香港)股份有限公司(進準香港)	投資事業	〃	100.00	100.00	
5.	新能微電子股份有限公司(新能微)	積體電路設計、測試及資訊軟體服務	台達電子工業股份有限公司	98.17	98.17	(註12)
6.	乾坤科技股份有限公司(乾坤)	薄膜光電元件等之研究、開發、生產、製造與銷售	〃	100.00	100.00	
7.	達爾生技股份有限公司(達爾)	醫療器材製造、批發與銷售	〃	100.00	100.00	
8.	台達資本股份有限公司(台達資本)	投資事業	〃	100.00	100.00	
9.	Delta Electronics Int'l (Singapore) Pte. Ltd. (DEIL-SG)	經營及銷售電子產品	〃	100.00	100.00	
10.	展茂光電股份有限公司(展茂)	租賃服務等	〃	99.97	99.97	
11.	先達工控股份有限公司(先達工控)	研究、設計、開發、製造及銷售工業自動化電子設備等	〃	-	100.00	(註13) (註17)

編號	子公司 名　　稱	業務性質	投資公司 名　　稱	合併所持股權百分比 105年12月 31日	合併所持股權百分比 104年12月 31日	說明
12.	台達綠生活股份有限公司(台達綠生活)	提供照明設備安裝工程	台達電子工業股份有限公司	100.00	100.00	
13.	緯特科技股份有限公司(緯特)	提供監控系統設備及安裝服務	〃	-	100.00	(註2) (註3)
14.	Delta America Ltd. (DAL)	投資事業	台達電子工業股份有限公司、DEN、Castle Horizon Limited、Energy Dragon Global Limited	100.00	50.21	(註2) (註10)
15.	Delta Electronics (H.K.) Ltd. (DHK)	投資事業及提供作業管理服務	DIH	100.00	100.00	
16.	Delta Electronics International Limited (DEIL-Labuan)	經營及銷售電子產品	〃	100.00	100.00	
17.	Delta Power Sharp Limited (DPS)	提供作業管理服務	〃	100.00	100.00	(註7)
18.	DEI Logistics (USA) Corp.(ALI)	提供海外發貨倉儲作業服務	〃	100.00	100.00	
19.	Delta Electronics (Japan), Inc.(DEJ)	經營電源、視訊、零組件、機電等產品及材料之買賣	〃	100.00	100.00	
20.	DAC Holding (Cayman) Limited (DAC)	投資事業	〃	100.00	100.00	
21.	Ace Pillar Holding Co., Ltd. (Ace)	〃	〃	100.00	100.00	
22.	Drake Investment (HK) Limited (Drake-HK)	〃	〃	100.00	100.00	

編號	子公司名稱	業務性質	投資公司名稱	合併所持股權百分比 105年12月31日	合併所持股權百分比 104年12月31日	說明
23.	中達電通股份有限公司（中達電通）	經營不斷電式電源供應器等電子產品之製造及銷售業務	DIH、Ace、Drake-HK、DGSG、Boom	95.91	95.91	
24.	Vivitek Corporation (Vivitek)	經營投影機等產品及材料之買賣	DIH	100.00	100.00	
25.	Delta Greentech SGP Pte. Ltd. (DGSG)	投資事業	〃	100.00	100.00	
26.	Delta Electronics Europe Ltd. (DEU)	維修中心及提供支援服務	〃	100.00	100.00	
27.	Boom Treasure Limited (Boom)	投資事業	〃	100.00	100.00	
28.	Apex Overseas Financial Investment Limited (Apex)	〃	〃	-	100.00	（註2）（註11）（註22）
29.	Galaxy Star Overseas Financial Investment Limited (Galaxy Star)	〃	〃	-	100.00	（註2）（註11）（註23）
30.	Jade Overseas Financial Investment Limited (Jade)	〃	〃	-	100.00	（註2）（註5）（註11）
31.	Apex Investment (HK) Limited (Apex-HK)	〃	DIH、Apex	100.00	100.00	（註2）（註11）（註22）
32.	Galaxy Star Investment (HK) Limited (Galaxy Star-HK)	〃	DIH、Galaxy Star	100.00	100.00	（註2）（註11）（註23）

編號	子公司 名　　稱	業務性質	投資公司 名　　稱	合併所持股權百分比 105年12月 31日	合併所持股權百分比 104年12月 31日	說明
33.	Jade Investment (HK) Limited (Jade-HK)	投資事業	DIH、Jade	100.00	100.00	(註2) (註5) (註11)
34.	台達電子(東莞)有限公司 (台達電子東莞)	經營變壓器及電源供應器等電子產品之製造及銷售業務	DHK	100.00	100.00	
35.	台達電子電源(東莞)有限公司 (台達電子電源)	經營電源供應器等電子產品之製造及銷售業務	〃	100.00	100.00	
36.	台達電子企業管理(上海)有限公司(台達企管)	產品外觀設計之技術服務及管理諮詢等業務	〃	100.00	100.00	
37.	中達電子(江蘇)有限公司 (中達江蘇)	經營變壓器及電源供應器等電子產品之製造及銷售業務	DHK、Apex-HK、Galaxy Star-HK、Jade-HK	100.00	100.00	(註11)
38.	中達電子零組件(吳江)有限公司 (中達零組件)	經營變壓器等電子產品之生產及銷售業務	〃	100.00	100.00	(註11) (註14)
39.	中達視訊(吳江)有限公司 (中達視訊)	經營彩色影像投射器等之生產及銷售業務	〃	100.00	100.00	(註11)
40.	中達電子(蕪湖)有限公司 (中達蕪湖)	經營變壓器及電源供應器等電子產品之製造及銷售業務	DHK	100.00	100.00	
41.	台達電子(郴州)有限公司 (台達電子郴州)	〃	〃	100.00	100.00	

編號	子公司 名　　稱	業務性質	投資公司 名　　稱	合併所持股權百分比 105年12月 31日	合併所持股權百分比 104年12月 31日	說明
42.	Delta Electronics International Mexico S.A. DE C.V.(DEIL-MX)	工業自動化產品及通訊設備用電源管理系統之銷售	DHK	100.00	100.00	
43.	中達電子貿易(吳江)有限公司(中達貿易)	電子產品批發及進出口業務，提供安裝及諮詢服務	〃	100.00	100.00	
44.	達而泰(天津)實業有限公司(達而泰)	經營電壓控制器及藍芽模組等電子產品之製造及銷售業務	〃	100.00	100.00	
45.	台達電子(平潭)有限公司(台達電子平潭)	電子、節能設備批發銷售等	〃	100.00	100.00	
46.	進準光學(江蘇)有限公司(進準江蘇)	經營投影機之物鏡、鏡頭及光學引擎之產銷業務	進準香港	100.00	100.00	
47.	Addtron Technology (Japan), Inc. (AT Japan)	電腦網路及週邊設備之買賣	DEJ	100.00	100.00	
48.	Delta Electronics (Korea), Inc. (Delta Korea)	經營電源、視訊、零組件、機電等產品及材料之買賣	〃	100.00	100.00	
49.	Delta Electronics Mexico S.A. DE C.V.(DEM)	經營製造及銷售電子產品	DAC	100.00	100.00	
50.	Delta Video Technology Limited (DVT)	經營銷售電子產品	〃	100.00	100.00	
51.	蕪湖中達科技有限公司(蕪湖中達科技)	經營變壓器及電源供應器等電子產品之製造及銷售業務	中達蕪湖	100.00	100.00	

編號	子公司 名　　稱	業務性質	投資公司 名　　稱	合併所持股權百分比 105年12月 31日	合併所持股權百分比 104年12月 31日	說明
52.	蕪湖市中達能源科技有限公司 (蕪湖中達能源)	節能技術研發、節能設備及能源管理系統開發及技術諮詢服務等	中達蕪湖、台達企管	100.00	100.00	
53.	郴州台達科技有限公司 (郴州台達科技)	經營變壓器及電源供應器等電子產品之製造及銷售業務	台達電子郴州	100.00	100.00	
54.	郴州市台達能源科技有限公司 (郴州台達能源)	節能技術研發、節能設備及能源管理系統開發及技術諮詢服務等	台達電子郴州、台達企管	100.00	100.00	
55.	東莞市台達能源科技有限公司 (東莞台達能源)	〃	台達電子東莞、台達企管	100.00	100.00	
56.	吳江台達能源科技有限公司 (吳江台達能源)	〃	中達零組件、台達企管	-	100.00	(註24)
57.	上海中達能源科技有限公司 (上海中達能源)	〃	台達企管、中達電通	100.00	100.00	
58.	Delta Networks, Inc. (DNI Cayman)	投資事業	DNH	100.00	100.00	(註15)
59.	達創科技股份有限公司 (達創)	電腦網路及週邊設備之研發、設計、製造及銷售	台達電子工業股份有限公司、DNH	99.98	99.98	(註6) (註15)
60.	DNI Logistics (USA) Co. (ALN)	電腦網路及週邊設備之買賣及進出口業務	DNI Cayman	100.00	100.00	
61.	Delta Networks International Limited (DNIL-Labuan)	〃	〃	100.00	100.00	

編號	子公司 名　　稱	業務性質	投資公司 名　　稱	合併所持股權百分比 105年12月 31日	合併所持股權百分比 104年12月 31日	說明
62.	Delta Networks (H.K.) Limited (DNHK)	投資事業	DNI Cayman	100.00	100.00	
63.	達創科技(東莞)有限公司(達創東莞)	其他具有接收器具之無線電傳輸器具、其他無線電廣播接收機之製造及銷售業務	DNHK	100.00	100.00	
64.	德又達網絡通訊科技(上海)有限公司(德又達)	電腦軟體設計業務	〃	100.00	100.00	
65.	福達新創通訊科技(廈門)有限公司(達創廈門)	經營其他無線電傳輸器具、其他自動資料處理機單元、接收、轉換及傳輸或再生聲音、圖像或其他資料之機器，包括交換器及路由器、具有特殊程式控制計算機或具有記憶能量之文字處理機業務	〃	-	100.00	(註4)
66.	Fairview Assets Ltd. (Fairview)	投資事業	乾坤	100.00	100.00	
67.	Grandview Holding Ltd. (Grandview)	〃	Fairview	100.00	100.00	
68.	Cyntec Holding (H.K.) Ltd. (CHK)	〃	Grandview	100.00	100.00	
69.	Cyntec International Ltd. (CIL-Labuan)	貿易業	〃	100.00	100.00	

編號	子公司 名　　稱	業務性質	投資公司 名　　稱	合併所持股權百分比 105年12月 31日	合併所持股權百分比 104年12月 31日	說明
70.	吳江華豐電子科技有限公司 (華豐)	研發、生產新型電子元器件(片式元器件、敏感元器件、混合集成電路)，銷售自產產品，從事與生產產品同類商品的批發及進出口業務	Cyntec Holding (H.K.) Ltd. (CHK)	100.00	100.00	(註16)
71.	蘇州爾達醫療設備有限公司 (蘇州爾達)	醫療器材製造、批發與銷售	達爾	100.00	100.00	
72.	Eltek Power Systems AS	投資事業	DEN	-	100.00	(註2) (註19)
73.	ELTEK AS	經營電源供應器等之研發及銷售業務	〃	100.00	100.00	(註2) (註18) (註19)
74.	Castle Horizon Limited	投資事業	〃	100.00	-	(註1) (註10)
75.	Energy Dragon Global Limited	〃	〃	100.00	-	(註1) (註10)
76.	Delta Controls Inc.	經營樓宇自動化系統之研發及銷售業務	〃	100.00	-	(註1)
77.	Eltek Energy Holding, Inc.	投資事業	ELTEK AS	100.00	100.00	(註2)

編號	子公司名稱	業務性質	投資公司名稱	合併所持股權百分比 105年12月31日	合併所持股權百分比 104年12月31日	說明
78.	Eltek Ventures AS	投資事業	Eltek Power Systems AS	-	-	(註2) (註18)
79.	Networks Holding AS	〃	〃	-	-	(註2) (註18)
80.	Eltek Management Invest AS	〃	〃	-	-	(註2) (註18)
81.	Eltek Valere Holding AS	〃	Eltek Power Systems AS、Eltek Management Invest AS	-	-	(註2) (註18)
82.	ELTEK PAKISTAN (PRIVATE) LIMITED	經營電源供應器等之銷售業務	ELTEK AS	100.00	100.00	(註2)
83.	Eltek Deutschland GmbH	經營電源供應器等之銷售業務及系統建置業務	〃	100.00	100.00	(註2)
84.	ELTEK AUSTRALIA PTY LIMITED	〃	〃	100.00	100.00	(註2)
85.	Eltek Egypt for Power Supply S.A.E.	經營電源供應器等之銷售業務	〃	95.00	95.00	(註2)
86.	Eltek SGS Pvt Ltd.	經營電源供應器等之銷售業務及系統建置業務	〃	100.00	100.00	(註2)
87.	Eltek SGS Mechanics Pvt Ltd.	經營電源供應器等之銷售業務	ELTEK AS、Eltek SGS Pvt Ltd.	51.00	51.00	(註2)
88.	ELTEK POWER PTE. LTD.	經營電源供應器等之銷售業務及系統建置業務	ELTEK AS	100.00	100.00	(註2)

編號	子公司名稱	業務性質	投資公司名稱	合併所持股權百分比 105年12月31日	合併所持股權百分比 104年12月31日	說明
89.	Eltek Polska Sp.z o.o.	經營電源供應器等之銷售業務及系統建置業務	ELTEK AS	51.00	51.00	(註2)
90.	Eltek s.r.o.	經營電源供應器等之製造及銷售業務	〃	100.00	100.00	(註2)
91.	ELTEK POWER FRANCE SAS	經營電源供應器等之銷售業務及系統建置業務	〃	100.00	100.00	(註2)
92.	ELTEK LIMITED	投資及貿易業	〃	100.00	100.00	(註2)
93.	ELTEK VALERE MEA DMCC	歇業	〃	80.00	80.00	(註2)
94.	ELTEK MEA DMCC	經營電源供應器等之銷售業務	〃	100.00	100.00	(註2)
95.	ELTEK KENYA LIMITED	經營電源供應器之銷售業務	ELTEK MEA DMCC、ELTEK AS	100.00	100.00	(註2)
96.	ELTEK WEST AFRICA LIMITED	〃	〃	100.00	100.00	(註2)
97.	Eltek Italia S.r.l.	經營電源供應器等之銷售業務	ELTEK AS	100.00	100.00	(註2)
98.	Eltek Power Sweden AB	經營電源供應器銷售業務及投資事業	ELTEK AS、Eltek Holding AB	100.00	100.00	(註2)(註25)
99.	Eltek Holding AB	投資事業	ELTEK AS	-	100.00	(註2)(註25)
100.	Eltek Power (UK) Ltd.	經營電源供應器之銷售業務	〃	100.00	100.00	(註2)
101.	Eltek Power Oy	經營電源供應器等之銷售業務	〃	100.00	100.00	(註2)

編號	子公司名稱	業務性質	投資公司名稱	合併所持股權百分比 105年12月31日	合併所持股權百分比 104年12月31日	說明
102.	OOO Eltek	經營電源供應器等之銷售業務及系統建置業務	ELTEK AS	100.00	100.00	(註2)
103.	ELTEK ENERJI SISTEMLERI LIMITED SIRKETI	經營電源供應器等之銷售業務	〃	100.00	100.00	(註2)
104.	Eltek Montage GmbH	經營電源供應器之安裝及維修服務業務	Eltek Deutschland GmbH	100.00	100.00	(註2)
105.	E.V.I Electronics Sp.z o.o.	貿易及電源供應器模組建構業務	〃	100.00	100.00	(註2)
106.	ELTEK POWER INCORPORATED	經營電源供應器等之銷售業務	ELTEK POWER PTE. LTD.	100.00	100.00	(註2)
107.	ELTEK POWER CO., LTD.	〃	〃	100.00	100.00	(註2) (註8)
108.	ELTEK POWER (CAMBODIA) LTD.	〃	〃	100.00	100.00	(註2)
109.	ELTEK POWER (MALAYSIA) SDN. BHD.	經營電源供應器等之銷售業務	〃	100.00	100.00	(註2) (註9)
110.	Eltek Power Korea Co., Ltd.	〃	〃	100.00	100.00	(註2)
111.	ELTEK CVI LIMITED	投資事業	ELTEK LIMITED	100.00	100.00	(註2)
112.	易達電源科技(東莞)有限公司	經營電源供應器等之製造及銷售業務	ELTEK CVI LIMITED	100.00	100.00	(註2)
113.	Valere Power Europe AB	歇業	Eltek Power Sweden AB	-	100.00	(註2) (註25)
114.	Eltek, Inc.	經營電源供應器等之製造及銷售業務	Eltek Energy Holding, Inc.	100.00	100.00	(註2)

編號	子公司名稱	業務性質	投資公司名稱	合併所持股權百分比 105年12月31日	合併所持股權百分比 104年12月31日	說明
115.	Eltek Argentina S.R.L.	經營電源供應器等之銷售業務	Eltek, Inc.	100.00	100.00	(註2)
116.	Eltek Sistemas de Energia Industria e Commercio S.A.	經營電源供應器等之製造及銷售業務	〃	100.00	100.00	(註2)
117.	Eltek Peru S.R.L.	經營電源供應器等之銷售業務	〃	100.00	100.00	(註2)
118.	Eltek Colombia S.A.S.	〃	〃	100.00	100.00	(註2)
119.	Eltek Energy International I, LLC	投資事業	〃	100.00	100.00	(註2)
120.	Eltek Energy International II, LLC	〃	〃	100.00	100.00	(註2)
121.	Eltekenergy Services, S.A. de C.V.	經營電源供應器等之銷售業務	Eltek Energy International II, LLC	100.00	100.00	(註2)
122.	Eltekenergy International de México, S. de R.L. de C.V.	〃	〃	100.00	100.00	(註2)
123.	Delta Products Corporation	經營電子零組件之銷售業務	DAL	100.00	100.00	(註2)
124.	Delta Solar Solutions LLC	投資事業	〃	100.00	100.00	(註2)
125.	2009 PPA LLC	經營電力供應銷售業務	Delta Products Corporation	100.00	100.00	(註2)
126.	AGEMA SYSTEMS,INC	電腦網路及週邊設備之買賣	〃	100.00	-	(註1)
127.	DSS-CI LLC	經營太陽能發電系統出租	Delta Solar Solutions LLC	100.00	100.00	(註2)
128.	DSS-USF LLC	〃	〃	100.00	100.00	(註2)

編號	子公司 名　　稱	業務性質	投資公司 名　　稱	合併所持股權百分比 105年12月 31日	合併所持股權百分比 104年12月 31日	說明
129.	力林科技股份有限公司	電子零組件製造業	乾坤	60.02	21.21	(註1) (註20)
130.	上海浦環中達能源科技有限公司	能源科技、環保科技領域技術開發與諮詢及節能設備設計及銷售	上海中達能源科技有限公司	100.00	-	(註1)
131.	Loy Tec electronics GmbH	提供樓宇管理與控制解決方案	DEIL-SG	85.00	-	(註1) (註21)
132.	INNOCONTROL electronics GmbH	〃	〃	-	-	(註1) (註21)
133.	羅伊特亞洲股份有限公司	〃	Loy Tec electronics GmbH	54.00	-	(註1)
134.	LOYTEC Americas, Inc.	〃	〃	100.00	-	(註1)
135.	台達智能科技(北京)有限公司	機電、電信及電路設備安裝	DHK	100.00	-	(註1) (註26)
136.	台達電子(西安)有限公司	電腦及其週邊設備、軟體買賣	〃	100.00	-	(註1) (註26)
137.	北京華睿智達科技有限公司	電腦系統服務、資料處理	台達智能科技(北京)有限公司	80.00	-	(註1) (註26)

(註 1)民國 105 年度新成立或併購取得之公司。

(註 2)民國 104 年度新投資設立或併購取得之公司。

(註 3)緯特以民國 105 年 3 月 1 日為合併基準日併入台達綠生活。

(註 4)民國 105 年 11 月達創廈門現金增資，本公司之子公司 DNHK 未依持股比例認列股權，持有股權由 100%減至 43.17%，即喪失控制力轉為採用權益法之投資。

(註 5)Jade Overseas Financial Investment Limited 於民國 105 年 8 月解散清算後，其子公司 Jade Investment (HK) Limited 由 DIH 100%直接持有。

(註 6)子公司 DNH 於民國 105 年 10 月將達創股票分配予本公司。

(註 7)該子公司於民國 105 年 8 月開始辦理清算，截至民國 105 年 12 月 31 日止尚未完成。

(註 8)因當地法令限制，其中 55%股份係透過他人名義持有。

(註 9)因當地法令限制，其中 71%股份係透過他人名義持有。

(註 10)本公司透過 DEN 之子公司 Castle Horizon Limited、Energy Dragon Global Limited 及 DEN 分別於民國 105 年 10 月 3 日及 104 年 7 月 2 日間接取得 DAL 49.79%及 39.95%股權，併同本公司持有 DAL 10.26%之股權，綜合持股比例為 100%，故納入編制合併財務報表。

(註 11)DIH 於民國 104 年 7 月 28 日取得 100%股權，自該日起新增併入合併個體，並間接取得其持有之中達零組件、中達光電、中達視訊、中達江蘇 45%股權。

(註 12)本公司於民國 104 年第三季增資新能微，持股比例增加 15.06%；該子公司業已於民國 104 年第四季辦理解散。

(註 13)本公司於民國 104 年 12 月 1 日購買先達工控 30%持股。

(註 14)中達光電於民國 104 年 12 月與中達零組件合併，合併後中達零組件為存續公司，中達光電為消滅公司。

(註 15)DNI Cayman 於民國 104 年第四季將達創股票分配轉予 DNH。

(註 16)業已於民國 104 年第四季與華騰合併，合併後華豐為存續公司，華騰為消滅公司。

(註 17)先達工控以民國 105 年 4 月 11 日為合併基準日併入本公司。

(註 18)Eltek Ventures AS、Networks Holding AS、Eltek Management Invest AS 及 Eltek Valere Holding AS 業已於民國 104 年第四季與 ELTEK AS 合併，合併後 ELTEK AS 為存續公司，Eltek Ventures AS、Networks Holding AS、Eltek Management Invest AS 及 Eltek Valere Holding AS 皆為消滅公司，其子公司由 Eltek AS 100%持股。

(註 19)Eltek Power Systems AS 業已於民國 105 年第二季與 ELTEK AS 合併，合併後 ELTEK AS 為存續公司，Eltek Power Systems AS 為消滅公司。

(註 20)子公司乾坤於民國 105 年 1 月 12 日取得力林科技 38.81%股權，併同乾坤於民國 104 年取得 21.21%股權，綜合持股比例為 60.02%，故納入編制合併財務報表。

(註 21)本公司綜合持股 85%之子公司 Loy Tec electronics GmbH 於民國 105 年 9 月進行合併本公司綜合持股 85%之子公司 INNOCONTROL electronics GmbH。合併後 Loy Tec electronics GmbH 為存續公司，INNOCONTROL electronics GmbH 為消滅公司。

(註 22)Apex Overseas Financial Investment Limited 於民國 105 年 8

月解散清算後，其子公司 Apex Investment (HK) Limited 由 DIH 100%直接持有。

(註 23)Galaxy Star Overseas Financial Investment Limited 於民國 105 年 8 月解散清算後，其子公司 Galaxy Star Investment (HK) Limited 由 DIH 100%直接持有。

(註 24)吳江台達能源於民國 105 年 11 月完成解散清算。

(註 25)Eltek Holding AB 及 Valere Power Europe AB 於民國 105 年第四季與 Eltek Power Sweden AB 合併，合併後 Eltek Power Sweden AB 為存續公司，Eltek Holding AB 及 Valere Power Europe AB 為消滅公司。

(註 26)本公司於 105 年第四季成立，截至 105 年 12 月 31 日止尚未注資。

3.未列入合併財務報表之子公司：不適用。

4.子公司會計期間不同之調整及處理方式：不適用。

5.重大限制：不適用。

6.對本集團具重大性之非控制權益之子公司

本集團民國 105 年及 104 年 12 月 31 日非控制權益總額分別為$4,894,440 及$5,182,622，下列為對本集團具重大性之非控制權益及所屬子公司之資訊：

		非控制權益			
		105年12月31日		104年12月31日	
子公司名稱	主要營業場所	金額	持股百分比	金額	持股百分比
Delta International Holding Ltd. (DIH)	開曼群島	$ 4,323,174	6%	$ 4,213,490	6%

子公司彙總性財務資訊：

資產負債表

	DIH	
	105年12月31日	104年12月31日
流動資產	$ 81,957,178	$ 83,611,611
非流動資產	41,319,991	41,784,072
流動負債	(41,771,968)	(43,777,804)
非流動負債	(2,587,336)	(2,465,334)
淨資產總額	$ 78,917,865	$ 79,152,545

綜合損益表

	DIH	
	105年度	104年度
收入	$ 151,768,484	$ 148,527,481
稅前淨利	7,577,947	8,112,581
所得稅費用	(2,118,254)	(1,870,261)
繼續營業單位本期淨利	5,459,693	6,242,320
非控制權益淨損	(42,945)	(795,995)
本期淨利	5,416,748	5,446,325
其他綜合損益(稅後淨額)	(1,616,101)	(2,168,821)
本期綜合損益總額	$ 3,800,647	$ 3,277,504
綜合損益總額歸屬於非控制權益	$ 134,354	$ 542,107
支付予非控制權益股利	$ 23,335	$ 2,988,146

現金流量表

	DIH	
	105年度	104年度
營業活動之淨現金流入	$ 14,399,018	$ 9,574,652
投資活動之淨現金流出	(5,049,586)	(4,028,954)
籌資活動之淨現金流出	(3,426,443)	(14,899,225)
匯率變動對現金及約當現金之影響	(2,345,908)	(101,133)
本期現金及約當現金增加(減少)數	3,577,081	(9,454,660)
期初現金及約當現金餘額	31,325,711	40,780,371
期末現金及約當現金餘額	$ 34,902,792	$ 31,325,711

(四)外幣換算

本集團內每一個體之財務報表所列之項目，均係以該個體營運所處主要經濟環境之貨幣(即功能性貨幣)衡量。本合併財務報告係以本公司之功能性貨幣新台幣作為表達貨幣列報。

1.外幣交易及餘額

(1)外幣交易採用交易日或衡量日之即期匯率換算為功能性貨幣，除了符合現金流量避險而遞延於其他綜合損益者外，換算此等交易產生之換算差額認列為當期損益。

(2)外幣貨幣性資產及負債餘額，按資產負債表日之即期匯率評價調整，因調整而產生之換算差額認列為當期損益。

(3)外幣非貨幣性資產及負債餘額之換算差額為公允價值損益之一部分。屬透過損益按公允價值衡量者，按資產負債表日之即期匯率評價調整，因調整而產生之兌換差額認列為當期損益；屬透過其他綜合損益按公

允價值衡量者，按資產負債表日之即期匯率評價調整，因調整而產生之兌換差額認列於其他綜合損益項目；屬非按公允價值衡量者，則按初始交易日之歷史匯率衡量。

(4)所有兌換損益在損益表之其他利益及損失列報。

2.國外營運機構之換算

(1)功能性貨幣與表達貨幣不同之所有集團個體、關聯企業及聯合協議，其經營結果和財務狀況以下列方式換算為表達貨幣：

A.表達於每一資產負債表之資產及負債係以該資產負債表日之收盤匯率換算；

B.表達於每一綜合損益表之收益及費損係以當期平均匯率換算；及

C.所有因換算而產生之兌換差額認列為其他綜合損益。

(2)當部分處分或出售之國外營運機構為關聯企業或聯合協議時，將於其他綜合損益項下之兌換差額按比例重分類於當期損益作為出售利益或損失之一部分。惟當本集團即使仍保留對前關聯企業或聯合協議之部分權益，但已喪失對國外營運機構屬關聯企業之重大影響或已喪失對國外營運機構屬聯合聯合協議之聯合控制，則係以處分對國外營運機構之全部權益處理。

(3)當部分處分或出售之國外營運機構為子公司時，係按比例將認列為其他綜合損益之累計兌換差額重新歸屬予該國外營運機構之非控制權益。惟當本集團即使仍保留對前子公司之部分權益，但已喪失對國外營運機構屬子公司之控制，則係以處分對國外營運機構之全部權益處理。

(4)收購國外個體產生之商譽及公允價值調整視為該國外個體之資產及負債，並按期末匯率換算。

(五)<u>資產負債區分流動及非流動之分類標準</u>

1.資產符合下列條件之一者，分類為流動資產：

(1)預期將於正常營業週期中實現該資產，或意圖將其出售或消耗者。

(2)主要為交易目的而持有者。

(3)預期於資產負債表日後十二個月內實現者。

(4)現金或約當現金，但於資產負債表日後至少十二個月交換或用以清償負債受到限制者除外。

本集團將所有不符合上述條件之資產分類為非流動。

2.負債符合下列條件之一者，分類為流動負債：

(1)預期將於正常營業週期中清償者。

(2)主要為交易目的而持有者。

(3)預期於資產負債表日後十二個月內到期清償者。

(4)不能無條件將清償期限遞延至資產負債表日後至少十二個月者。負債

之條款，可能依交易對方之選擇，以發行權益工具而導致清償者，不影響其分類。

本集團將所有不符合上述條件之負債分類為非流動。

(六)約當現金

約當現金係指短期並具高度流動性之投資，該投資可隨時轉換成定額現金且價值變動之風險甚小。定期存款符合前述定義且其持有目的係為滿足營運上之短期現金承諾者，分類為約當現金。

(七)透過損益按公允價值衡量之金融資產

1. 透過損益按公允價值衡量之金融資產係指持有供交易之金融資產或原始認列時被指定為透過損益按公允價值衡量之金融資產。金融資產若在取得時主要係為短期內出售，則分類為持有供交易之金融資產。衍生工具除依避險會計被指定為避險項目外，均分類為持有供交易之金融資產。本集團於金融資產符合下列條件之一時，於原始認列時將其指定為透過損益按公允價值衡量：
   (1)係混合(結合)合約；或
   (2)可消除或重大減少衡量或認列不一致；或
   (3)係依書面之之風險管理或投資策略，以公允價值基礎管理並評估其績效之投資。
2. 本集團對於符合交易慣例之持有供交易之金融資產係採用交易日會計，對於衍生工具及原始認列時被指定為透過損益按公允價值衡量之金融資產係採用交割日會計。
3. 透過損益按公允價值衡量之金融資產，於原始認列時按公允價值衡量，相關交易成本則認列為當期損益。續後按公允價值衡量，其公允價值之變動認列於當期損益。對於持有無活絡市場公開報價之權益工具投資，或與此種無活絡市場公開報價權益工具連結且須以交付該等權益工具交割之衍生工具，當其公允價值無法可靠衡量時，本集團將其列報為「以成本衡量之金融資產」。

(八)備供出售金融資產

1. 備供出售金融資產係指定為備供出售或未被分類為任何其他類別之非衍生金融資產。
2. 本集團對於符合交易慣例之備供出售金融資產係採用交易日會計。
3. 備供出售金融資產於原始認列時按其公允價值加計交易成本衡量，續後按公允價值衡量，其公允價值之變動認列於其他綜合損益。對於持有無活絡市場公開報價之權益工具投資，或與此種無活絡市場公開報價權益工具連結且須以交付該等權益工具交割之衍生工具，當其公允價值無法可靠衡量時，本集團將其列報為「以成本衡量之金融資產」。

(九)應收票據、應收帳款及其他應收款

應收票據及帳款係因出售商品或勞務而發生之債權，其他應收款係不屬於應收票據及帳款之其他應收款項。應收票據及帳款、其他應收款原始認列以公允價值衡量，後續採有效利息法按攤銷後成本扣除減損後之金額衡量。惟屬未附息之短期應收帳款，因折現影響不重大，後續以原始發票金額衡量。

(十)金融資產減損

1. 本集團於每一資產負債表日，評估是否已經存在減損之任何客觀證據，顯示某一或一組金融資產於原始認列後發生一項或多項事項(即「損失事項」)，且該損失事項對一金融資產或一組金融資產之估計未來現金流量具有能可靠估計之影響。
2. 本集團用以決定是否存在減損損失之客觀證據之政策如下：
   (1)發行人或債務人之重大財務困難；
   (2)違約，諸如利息或本金支付之延滯或不償付；
   (3)本集團因與債務人財務困難相關之經濟或法律理由，給予債務人原不可能考量之讓步；
   (4)債務人將進入破產或其他財務重整之可能性大增；
   (5)由於財務困難而使該金融資產之活絡市場消失；
   (6)可觀察到之資料顯示，一組金融資產之估計未來現金流量於該等資產原始認列後發生可衡量之減少，雖然該減少尚無法認定係屬該組中之某個別金融資產，該等資料包括該組金融資產之債務人償付狀況之不利變化，或與該組金融資產中資產違約有關之全國性或區域性經濟情況；
   (7)發行人所處營運之技術、市場、經濟或法令環境中所發生具不利影響之重大改變的資訊，且該證據顯示可能無法收回該權益投資之投資成本；或
   (8)權益工具投資之公允價值大幅或持久性下跌至低於成本。
3. 本集團經評估當已存在減損之客觀證據，且已發生減損損失時，按以下各類別處理：
   (1)以攤銷後成本衡量之金融資產
   係以該資產帳面金額與估計未來現金流量按該金融資產原始有效利率折現之現值間之差額，認列減損損失於當期損益。當後續期間減損損失金額減少，且該減少能客觀地與認列減損後發生之事項相連結，則先前認列之減損損失在未認列減損情況下於迴轉日應有之攤銷後成本之限額內於當期損益迴轉。認列及迴轉減損損失之金額係藉由備抵帳戶調整資產之帳面金額。
   (2)以成本衡量之金融資產
   係以該資產帳面金額與估計未來現金流量按類似金融資產之現時市場

報酬率折現之現值間之差額，認列減損損失於當期損益。此類減損損失續後不得迴轉。認列減損損失之金額係藉由備抵帳戶調整資產之帳面金額。

(3)備供出售金融資產

係以該資產之取得成本(減除任何已償付之本金及攤銷數)與現時公允價值間之差額，再減除該金融資產先前列入損益之減損損失，自其他綜合損益重分類至當期損益。屬債務工具投資者，當其公允價值於後續期間增加，且該增加能客觀地連結至減損損失認列後發生之事項，則該減損損失於當期損益迴轉。屬權益工具投資者，其已認列於損益之減損損失不得透過當期損益迴轉。認列及迴轉減損損失之金額係藉由備抵帳戶調整資產之帳面金額。

(十一)金融資產之除列

本集團於符合下列情況之一時，將除列金融資產：

1.收取來自金融資產現金流量之合約之權利失效。

2.移轉收取金融資產現金流量之合約權利，且業已移轉金融資產所有權之幾乎所有風險及報酬。

3.移轉收取金融資產現金流量之合約權利，惟未保留對金融資產之控制。

(十二)存貨

存貨按成本與淨變現價值孰低者衡量，成本計算平時按標準成本入帳，期末將當期產生之各項差異，分攤至存貨及銷貨成本中。製成品及在製品之成本包括原料、直接人工、其他直接成本及生產相關之製造費用（按正常產能分攤），惟不包括借款成本。比較成本與淨變現價值孰低時，採逐項比較法，淨變現價值係指在正常營業過程中之估計售價減除至完工尚須投入之估計成本及相關變動銷售費用後之餘額。

(十三)採用權益法之投資/關聯企業

1.關聯企業指所有本集團對其有重大影響而無控制之個體，一般係直接或間接持有其 20%以上表決權之股份。本集團對關聯企業之投資採用權益法處理，取得時依成本認列。

2.本集團對關聯企業取得後之損益份額認列為當期損益，對其取得後之其他綜合損益份額則認列為其他綜合損益。如本集團對任一關聯企業之損失份額等於或超過其在該關聯企業之權益（包括任何其他無擔保之應收款），本集團不認列進一步之損失，除非本集團對該關聯企業發生法定義務、推定義務或已代其支付款項。

3.當關聯企業發生非損益及其他綜合損益之權益變動且不影響對關聯企業之持股比例時，本集團將所有權益變動按持股比例認列為「資本公積」。

4. 本集團與關聯企業間交易所產生之未實現損益業已依其對關聯企業之權益比例銷除；除非證據顯示該交易所轉讓之資產已減損，否則未實現損失亦予以銷除。關聯企業之會計政策已作必要之調整，與本集團採用之政策一致。
5. 關聯企業增發新股時，若本集團未按比例認購或取得，致使投資比例發生變動但仍對其有重大影響，該股權淨值變動係調整「資本公積」及「採用權益法之投資」。若致使投資比例下降者，除上述調整外，與該所有權權益之減少有關而先前已認列於其他綜合損益之利益或損失，且該利益或損失於處分相關資產或負債時須被重分類至損益者，依減少比例重分類至損益。
6. 當集團喪失對關聯企業之重大影響，對原關聯企業之剩餘投資係按公允價值重新衡量，公允價值與帳面金額之差額認列為當期損益。
7. 當集團處分關聯企業時，如喪失對該關聯企業之重大影響，對於先前認列於其他綜合損益與該關聯企業有關之所有金額，其會計處理與本集團若直接處分相關資產或負債之基礎相同，亦即如先前認列為其他綜合損益之利益或損失，於處分相關資產或負債時將被重分類為損益，則當喪失對關聯企業之重大影響時，將該利益或損失自權益重分類為損益。如對關聯企業之所有權權益降低但仍對其有重大影響，僅按比例將先前在其他綜合損益中認列之金額依上述方式轉出。

(十四)人壽保險現金解約價值

含儲蓄性質之人壽保險，所支付之保險費如屬現金解約價值部分，列為當期保險費用之減項，並增加人壽保險現金解約價值之帳面價值。

(十五)不動產、廠房及設備

1. 不動產、廠房及設備係以取得成本為入帳基礎，並將購建期間之有關利息資本化。
2. 後續成本只有在與該項目有關之未來經濟效益很有可能流入本集團，且該項目之成本能可靠衡量時，才包括在資產之帳面金額或認列為一項單獨資產。被重置部分之帳面金額應除列。所有其他維修費用於發生時認列為當期損益。
3. 不動產、廠房及設備之後續衡量採成本模式，除土地不提折舊外，其他按估計耐用年限(租賃改良為合約期間)以直線法計提折舊。不動產、廠房及設備各項組成若屬重大，則單獨提列折舊。
4. 本集團於每一財務年度結束日對各項資產之殘值、耐用年限及折舊方法進行檢視，若殘值及耐用年限之預期值與先前之估計不同時，或資產所含之未來經濟效益之預期消耗型態已有重大變動，則自變動發生日起依國際會計準則第 8 號「會計政策、會計估計變動及錯誤」之會計估

計變動規定處理。各項資產之耐用年限，除房屋及建築為 5～55 年，其餘固定資產為 2～8 年。

(十六)投資性不動產

投資性不動產以取得成本認列，後續衡量採成本模式。除土地外，按估計耐用年限以直線法提列折舊，耐用年限為 7～50 年。

(十七)無形資產

1. 商譽
商譽係因企業合併採收購法而產生。企業併購係以收購價格並加計相關收購之直接成本為收購價格，減除取得之可辨認淨資產公平價值之差額，認列為商譽。其中收購價格之分攤期間不得超過收購日後一年。
2. 商標權
(1)單獨取得有限耐用年限之商標權係以取得成本認列，按估計效益年數採直線法攤銷。
(2)部分商標權經評估將會在可預見未來持續產生淨現金流入，故視為非確定耐用年限，以取得成本認列，不予以攤銷，並每年定期進行減損測試。
3. 商譽及商標權以外無形資產主係電腦軟體、專利權、客戶關係及技術授權金等，採直線法攤銷，攤銷年限為 2～15 年。

(十八)非金融資產減損

1. 本集團於資產負債表日針對有減損跡象之資產，估計其可回收金額，當可回收金額低於其帳面價值時，則認列減損損失。可回收金額係指一項資產之公允價值減處分成本或其使用價值，兩者較高者。除商譽外，當以前年度已認列資產減損之情況不存在或減少時，則迴轉減損損失，惟迴轉減損損失而增加之資產帳面金額，不超過該資產若未認列減損損失情況下減除折舊或攤銷後之帳面金額。
2. 商譽、非確定耐用年限無形資產及尚未可供使用無形資產，應定期估計其可回收金額。當可回收金額低於其帳面價值時，則認列減損損失。商譽減損之減損損失於以後年度不予迴轉。
3. 商譽為減損測試之目的，分攤至現金產生單位。此項分攤是依據營運部門辨認，將商譽分攤至預期可從產生商譽之企業合併而受益之現金產生單位或現金產生單位群組。

(十九)借款

借款於原始認列時按公允價值扣除交易成本後之金額衡量，後續就扣除交易成本與贖回價值之任何差額採有效利息法按攤銷後成本於借款期間內衡量。

(二十)應付票據及帳款

應付票據及帳款係在正常營業過程中自供應商取得商品或勞務而應支付之義務。於原始認列時按公允價值衡量，後續採有效利息法按攤銷後成本衡量。惟屬未附息之短期應付帳款，因折現影響不重大，後續以原始發票金額衡量。

(二十一)透過損益按公允價值衡量之金融負債

透過損益按公允價值衡量之金融負債係指持有供交易之金融負債或原始認列時被指定為透過損益按公允價值衡量之金融負債。分類為持有供交易之金融負債係除依避險會計被指定為避險工具外之衍生工具，於原始認列時按公允價值衡量，相關交易成本則認列為當期損益。續後按公允價值衡量，其公允價值之變動認列於當期損益。

(二十二)金融負債之除列

本集團於合約所載之義務履行、取消或到期時，除列金融負債。

(二十三)金融資產及負債之互抵

當有法律上可執行之權利將所認列之金融資產及負債金額抵銷，且意圖以淨額基礎交割或同時實現資產及清償負債時，始可將金融資產及金融負債互抵，並於資產負債表中以淨額表達。

(二十四)衍生金融工具及避險會計

1. 衍生工具於原始認列時按簽訂合約當日之公允價值衡量，續後按公允價值衡量，其公允價值之變動認列於當期損益。
2. 本集團指定若干衍生工具作為：
   (1)對已認列資產或負債或確定承諾之公允價值避險(公允價值避險)；
   (2)對已認列資產或負債或高度很有可能發生預期交易有關特定風險之避險（現金流量避險)；
3. 本集團於避險交易開始時，即將避險工具及被避險項目之關係、集團之風險管理目標及執行各種避險交易之策略予以書面化。本集團亦於避險開始時即按持續之基礎，記錄該等採用避險交易之衍生工具，是否高度有效抵銷被避險項目之公允價值或現金流量變動之評估。
4. 當被避險項目之剩餘期限超過 12 個月，該避險衍生工具之總公允價值將分類為非流動資產或負債，當被避險項目之剩餘期限在 12 個月以內，該避險衍生工具之總公允價值將分類為流動資產或負債。屬持有供交易之衍生工具則分類為流動資產或負債。
5. 公允價值避險
   (1)被指定且符合公允價值避險之衍生工具之公允價值變動，連同被

避險資產或負債可歸因於被規避風險之公允價值之任何變動，於當期損益認列。

(2)若避險不再符合避險會計之條件，被避險項目之帳面金額調整數，將採有效利息法於至到期日前之期間攤銷於當期損益。

6.現金流量避險

(1)被指定且符合現金流量避險之衍生工具之公允價值變動，屬有效部分之變動認列於其他綜合損益；屬無效部分之相關利益或損失，立即於當期損益列報為「其他利益及損失」。

(2)當避險工具已到期、出售、解約、執行或不再符合避險會計之條件時，先前於避險有效之期間已認列於其他綜合損益之避險工具累積利益或損失，於預期交易發生前，仍列為其他綜合損益；於預期交易發生或不再預期會發生時，於被避險之預期現金流量影響損益之同一期間內，自其他綜合損益重分類至當期損益。

(二十五)員工福利

1.退休金

(1)確定提撥計畫

對於確定提撥計畫，係依權責發生基礎將應提撥之退休基金數額認列為當期之退休金成本。預付提撥金於可退還現金或減少未來給付之範圍內認列為資產。

(2)確定福利計畫

A.確定福利計畫下之淨義務係以員工當期或過去服務所賺得之未來福利金額折現計算，並以資產負債表日之確定福利義務現值減除計畫資產之公允價值。確定福利淨義務每年由精算師採用預計單位福利法計算，折現率則參考資產負債表日與確定福利計畫之貨幣及期間一致之高品質公司債之市場殖利率決定；在此類債券無深度市場之國家，係使用政府公債(於資產負債表日)之市場殖利率。

B.確定福利計畫產生再衡量數於發生當期認列於其他綜合損益，並表達於保留盈餘。

C.前期服務成本之相關費用立即認列為損益。

2.員工酬勞及董監酬勞

員工酬勞及董監酬勞係於具法律或推定義務且金額可合理估計時，認列為費用及負債。嗣後股東會會決議實際配發金額與估列金額有差異時，則按會計估計變動處理。另以股票發放員工酬勞者，計算股數之基礎為股東會決議日前一日收盤價。

(二十六)員工股份基礎給付

1. 以權益交割之股份基礎給付協議係於給與日以所給與權益商品之公允價值衡量所取得之員工勞務，於既得期間認列為酬勞成本，並相對調整權益。權益商品之公允價值應反映市價既得條件及非既得條件之影響。認列之酬勞成本係隨著預期將符合服務條件及非市價既得條件之獎酬數量予以調整，直至最終認列金額係以既得日既得數量認列。
2. 以現金交割之股份基礎給付協議，係以所承擔負債之公允價值，於既得期間內認列為酬勞成本及負債，並於各個資產負債表日及交割日按所給與權益商品之公允價值衡量，任何變動認列為當期損益。

(二十七)所得稅

1. 所得稅費用包含當期及遞延所得稅。除與列入其他綜合損益或直接列入權益之項目有關之所得稅分別列入其他綜合損益或直接列入權益外，所得稅係認列於損益。
2. 本集團依據營運及產生應課稅所得之所在國家在資產負債表日已立法或已實質性立法之稅率計算。管理階層就適用所得稅相關法規定期評估所得稅申報之狀況，並在適用情況下根據預期須向稅捐機關支付之稅款估列所得稅負債。未分配盈餘依所得稅法加徵 10%之所得稅，俟盈餘產生年度之次年度於股東會通過盈餘分派案後，始就實際盈餘之分派情形，認列 10%之未分配盈餘所得稅費用。
3. 遞延所得稅採用資產負債表法，按資產及負債之課稅基礎與其於合併資產負債表之帳面金額所產生之暫時性差異認列。源自於原始認列之商譽所產生之遞延所得稅負債則不予認列，若遞延所得稅源自於交易（不包括企業合併）中對資產或負債之原始認列，且在交易當時未影響會計利潤或課稅所得(課稅損失)，則不予認列。若投資子公司產生之暫時性差異，本集團可以控制暫時性差異迴轉之時點，且暫時性差異很有可能於可預見之未來不會迴轉者則不予認列。遞延所得稅採用在資產負債表日已立法或已實質性立法，並於有關之遞延所得稅資產實現或遞延所得稅負債清償時預期適用之稅率（及稅法）為準。
4. 遞延所得稅資產於暫時性差異很有可能用以抵減未來應課稅所得之範圍內認列，並於每一資產負債表日重評估未認列及已認列之遞延所得稅資產。
5. 當有法定執行權將所認列之當期所得稅資產及負債金額互抵且有意圖以淨額基礎清償或同時實現資產及清償負債時，始將當期所得稅資產及當期所得稅負債互抵；當有法定執行權將當期所得稅資產及當期所得稅負債互抵，且遞延所得稅資產及負債由同一稅捐機關課

徵所得稅之同一納稅主體、或不同納稅主體產生但各主體意圖以淨額基礎清償或同時實現資產及清償負債時，始將遞延所得稅資產及負債互抵。

6.因購置設備或技術、研究發展支出、人才培訓支出及股權投資等而產生之未使用所得稅抵減遞轉後期部分，係在很有可能有未來課稅所得以供未使用所得稅抵減使用之範圍內，認列遞延所得稅資產。

(二十八)股本

普通股分類為權益，直接歸屬於發行新股或認股權之增額成本以扣除所得稅後之淨額於權益中列為價款減項。

(二十九)股利分配

分派予本公司股東之股利於本公司股東會決議分派股利時於財務報表認列，分派現金股利認列為負債。

(三十)收入認列

1.銷貨收入

本集團製造並銷售電腦、資訊、電機、電源供應設備及零組件相關產品。收入係正常營業活動中對集團外顧客銷售商品已收或應收對價之公允價值，以扣除營業稅、銷貨退回、數量折扣及折讓之淨額表達。商品銷售於商品交付予買方、銷貨金額能可靠衡量且未來經濟效益很有可能流入企業時認列收入。當與所有權相關之重大風險與報酬已移轉予顧客，本集團對商品既不持續參與管理亦未維持有效控制且顧客根據銷售合約接受商品，或有客觀證據顯示所有接受條款均已符合時，商品交付方屬發生。

2.勞務收入

本集團提供部份軟體及模組安裝之相關服務。於同時符合下列條件時依交易完成之程度認列收入，並將已發生之成本當期認列為成本，若交易結果預計將發生虧損時，立即認列損失：

(1)收入金額可靠衡量；
(2)與交易有關之經濟效益很有可能流向企業；
(3)與交易有關之已發生即將發生之成本能可靠衡量；
(4)交易於資產負債表日之完成程度能可靠衡量。

(三十一)政府補助

政府補助於可合理確信企業將遵循政府補助所附加之條件，且將可收到該項補助時，按公允價值認列。若政府補助之性質係補償本集團發生之費用，則在相關費用發生期間依有系統之基礎將政府補助認列為當

期損益。與不動產、廠房及設備有關之政府補助，做為該資產帳面價值之減項，於資產耐用年限內透過折舊費用之減少將補助認列於損益。

(三十二)企業合併

本集團採用收購法進行企業合併。合併對價根據所移轉之資產、所產生或承擔之負債及所發行之權益工具之公允價值計算，所移轉之對價包括或有對價約定所產生之任何資產和負債之公允價值。與收購有關之成本於發生時認列為費用。企業合併中所取得可辨認之資產及所承擔之負債，按收購日之公允價值衡量。本集團以個別收購交易為基準，非控制權益之組成部分屬現時所有權權益且其持有者有權於清算發生時按比例份額享有企業淨資產者，選擇按收購日公允價值或按非控制權益占被收購者可辨認淨資產之比例衡量；非控制權益之所有其他組成部分則按收購日公允價值衡量。

(三十三)營運部門

本集團營運部門資訊與提供給主要營運決策者之內部管理報告採一致之方式報導。主要營運決策者負責分配資源予營運部門並評估其績效。

五、重大會計判斷、假設及估計不確性之主要來源

本集團編製本合併財務報告時，管理階層已運用其判斷以決定所採用之會計政策，並依據資產負債表日當時之情況對於未來事件之合理預期以作出會計估計及假設。所作出之重大會計估計與假設可能與實際結果存有差異，將考量歷史經驗及其他因子持續評估及調整。該等估計及假設具有導致資產及負債帳面金額於下個財務年度重大調整之風險。請詳下列對重大會計判斷、估計與假設不確定性之說明：

(一)會計政策採用之重要判斷

1. 金融資產－權益投資之減損

本集團依據國際會計準則第 39 號「金融工具：認列與衡量」決定個別金融資產－權益投資是否發生減損，於作此項決定時需重大判斷。本集團評估個別權益投資之公允價值低於其成本金額，以及被投資者之財務健全情況和短期業務前景，包括產業及部門績效、技術變遷以及營運及融資現金流量等因素。

當個別權益投資公允價值低於其成本之情況係屬大幅度或持久性時，本集團將於財務報告中認列減損損失，對於分類為「備供出售金融資產」者，將自其認列累計公允價值於其他綜合損益之金額轉列於當期損益。對於

自用。當各部分不可單獨出售且不可以融資租賃單獨出租時，則僅在供自用所持有之部分占個別不動產 20%以下時，始將該不動產分類為投資性不動產項下。

(二)重要會計估計及假設

本集團所作之會計估計係依據資產負債表日當時之情況對於未來事件之合理預期，惟實際結果可能與估計存有差異，對於下個財務年度之資產及負債可能會有重大調整帳面金額之風險的估計及假設，請詳以下說明：

1.有形資產及無形資產(商譽除外)減損評估

資產減損評估過程中，本集團需依賴主觀判斷並依據資產使用模式及產業特性，決定特定資產群組之獨立現金流量、資產耐用年數及未來可能產生之收益與費損，任何由於經濟狀況之變遷或集團策略所帶來的估計改變均可能在未來造成重大減損。

2.商譽減損評估

商譽減損之評估過程依賴本集團之主觀判斷，包含辨認現金產生單位及分攤資產負債和商譽至相關現金產生單位及決定相關現金產生單位之可回收金額。有關商譽減損評估，請參閱附註六、(十二)之說明。

六、重要會計項目之說明

(一)現金及約當現金

	105年12月31日	104年12月31日
庫存現金	$ 5,748	$ 5,835
支票存款及活期存款	35,458,887	31,477,143
定期存款	20,108,109	19,769,475
合計	$ 55,572,744	$ 51,252,453

1.本集團往來之金融機構信用品質良好，且本集團與多家金融機構往來以分散信用風險、預期發生違約之可能性甚低。

2.有關本集團將現金及約當現金提供作為質押擔保之情形請詳附註八。

(二)透過損益按公允價值衡量之金融資產

	105年12月31日	104年12月31日
流動項目：		
指定為透過損益按公允價值衡量之金融資產		
可轉換公司債	$ -	$ 96,700
持有供交易之金融資產		
上市櫃公司股票	16,840	25,359
可轉換公司債	-	2,181
	16,840	124,240
持有供交易之金融資產評價調整	39,412	25,110
合計	$ 56,252	$ 149,350

	105年12月31日	104年12月31日
非流動項目		
指定為透過損益按公允價值衡量之金融資產		
可轉換公司債	$ 94,512	$ 94,512
指定為透過損益按公允價值衡量之金融資產評價調整	(94,512)	17,354
合計	$ -	$ 111,866

1. 本集團持有供交易之金融資產於民國 105 年及 104 年度認列之淨利益分別計$35,267 及$8,337。本集團指定為透過損益按公允價值衡量之金融資產於民國 105 年及 104 年度認列之淨(損失)利益分別計($126,995)及$13,259。
2. 本集團投資可轉換公司債之對象大多為台灣及海外上市櫃公司，預期交易相對人不致發生違約。
3. 有關衍生性金融商品之交易性質及合約資訊說明如下：

金融商品	105年12月31日 合約金額 (名目本金)(仟元)		契約期間
遠期外匯買賣合約			
－賣澳幣買挪威克朗	澳幣	1,000	105.11.22～106.01.30
－賣歐元買挪威克朗	歐元	2,000	105.12.23～106.01.30
－賣歐元買台幣	歐元	27	105.11.02～106.04.14
－賣歐元買美金	歐元	19,900	105.08.25～106.06.20
－賣印度盧比買美金	印度盧比	243,145	105.11.28～106.01.30
－賣日幣買美金	日幣	455,464	105.10.14～106.03.23
－賣泰銖買新加坡幣	泰銖	405,000	105.11.28～106.02.28
－賣美金買捷克克朗	美金	180	105.12.15～106.01.23
－賣美金買歐元	美金	4,871	105.11.15～106.03.02
－賣美金買港幣	美金	11,450	105.10.05～106.04.05
－賣美金買日幣	美金	6,620	105.11.16～106.04.05
－賣美金買挪威克朗	美金	2,500	105.11.21～106.01.30
－賣美金買人民幣	美金	252,500	105.09.29～106.05.09
－賣美金買俄羅斯盧布	美金	1,000	105.11.04～106.02.07
－賣美金買新加坡幣	美金	16,360	105.02.03～106.10.03
－賣美金買台幣	美金	21,600	105.10.13～106.03.10
換匯交易			
－賣澳幣買挪威克朗	澳幣	2,000	105.11.28～106.01.30
－賣歐元買英鎊	歐元	500	105.12.13～106.02.28

金融商品	104年12月31日 合約金額 (名目本金)(仟元)		契約期間
遠期外匯買賣合約			
－賣美金買人民幣	美金	158,800	104.09.10～105.04.26
－買美金賣歐元	歐元	18,500	104.08.25～105.05.16
－賣美金買新加坡幣	新加坡幣	17,594	104.02.02～105.11.03
－賣美金買台幣	美金	17,000	104.10.23～105.03.04
－賣歐元買台幣	歐元	93	104.11.13～105.03.25
－賣美金買日幣	美金	4,450	104.10.23～105.02.02
－買美金賣日幣	日幣	6,558	104.08.24～105.04.25
－賣美金買歐元	歐元	700	104.12.15～105.01.05
－賣美金買捷克克朗	捷克克朗	4,929	104.12.30～105.01.20
－賣美金買港幣	美金	58,500	104.10.13～105.02.02
－賣澳幣買挪威克朗	澳幣	6,000	104.07.07～105.05.13
－賣歐元買挪威克朗	歐元	5,000	103.10.10～105.11.15
－賣泰銖買新加坡幣	泰銖	314,162	104.11.25～105.02.29
－買美金賣巴西幣	巴西幣	87,775	104.12.16～105.01.19
－賣英鎊買挪威克朗	英鎊	2,000	104.12.10～105.03.15
－買美金賣埃及幣	埃及幣	9,794	104.09.17～105.03.21
貨幣選擇權合約			
－買歐元賣權/挪威幣買權	歐元	2,000	103.10.14～105.10.07
－賣歐元買權/挪威幣賣權	歐元	4,000	103.10.14～105.10.07
換匯交易			
－賣歐元買挪威克朗	歐元	2,500	104.12.07～105.04.15

本集團簽訂之遠期外匯合約，主係預購(售)遠期外匯合約，係為規避(進口)外銷之匯率風險，惟並不符合避險會計之所有條件，故不適用避險會計。

4.本集團未有將透過損益按公允價值衡量之金融資產提供質押之情形。

(三)備供出售金融資產

	105年12月31日	104年12月31日
流動項目：		
上市櫃公司股票	$ 312,145	$ 270,414
興櫃公司股票	59,286	59,350
備供出售金融資產評價調整	304,386	79,556
合計	$ 675,817	$ 409,320
非流動項目：		
上市櫃公司股票	$ 5,462,496	$ 5,389,646
興櫃公司股票	284,583	193,178
可轉換公司債	137,894	87,894
非上市櫃公司股票	1,826,976	1,428,760
小計	7,711,949	7,099,478
備供出售金融資產評價調整	(1,574,104)	133,160
累計減損-備供出售金融資產	(211,154)	(102,461)
合計	$ 5,926,691	$ 7,130,177

1. 本集團於民國 105 年及 104 年度因公允價值變動認列於其他綜合損益之損失金額分別為$1,301,081 及$692,428，自權益重分類至當期損益之金額分別為$181,351 及($255,149)。
2. 本集團所持有之權益投資因期末淨值大幅下跌至低於原始投資成本，經評估後於民國 105 年及 104 年度認列分別為＄108,693 及$32,029 之減損損失。
3. 本集團民國 105 年及 104 年 12 月 31 日備供出售金融資產未有提供質押之情形。

(四)以成本衡量之金融資產

	105年12月31日	104年12月31日
非流動項目：		
非上市櫃公司股票	$ 1,131,150	$ 649,259
累計減損-以成本衡量之金融資產	(17,871)	(21,685)
合計	$ 1,113,279	$ 627,574

本集團持有之股票投資依據投資之意圖應分類為備供出售金融資產，惟因該標的非於活絡市場公開交易，且無法取得足夠之類似公司之產業資訊及

被投資公司之相關財務資訊，因此無法可靠衡量該些標的之公允價值，因此分類為「以成本衡量之金融資產」。

(五)避險會計

項目	105年12月31日	104年12月31日
流動項目:	資產	資產
現金流量避險遠期外匯合約	$ 7,708	$ -

1. 本集團簽訂衍生工具合約之金融機構信用品質良好。

2. 現金流量避險

被避險項目	指定之避險工具 指定為避險之衍生工具	公允價值 105年12月31日	公允價值 104年12月31日	現金流量預期產生期間	相關利益損失預期認列於當期損益之期間
外幣應付款項	遠期外匯合約	$ 7,708	$ -	105.11.23 ~106.6.14	105.11.23 ~106.6.14

(1) 被避險項目為以外幣計價之高度很有可能發生之預期交易，預期將於未來12個月內之非固定日期發生。於民國105年12月31日列報於其他綜合損益之調整項目，將於被避險項目預期影響損益之一個或多個期間轉列於當期損益。

(2)

項目	105年	104年
當期調整其他綜合損益金額	$ 7,708	$ -

3. 國外營運機構淨投資避險

被避險項目	指定之避險工具 指定為避險之衍生工具	公允價值 105年12月31日	公允價值 104年12月31日
國外營運機構淨投資	美金借款	$ 1,612,500	$ -
"	歐元借款	542,399	-
		$ 2,154,899	$ -

(1)本集團投資之國外營運機構，受挪威克郎匯率波動之影響產生公允價值風險，本集團評估該風險可能重大，故買入挪威克郎賣權以規避風險。

(2)民國 105 年 12 至 31 月，本集團將部分以美元及歐元計價之借款分別為$1,612,500(美金 50,000 仟元)及$542,399(歐元 16,000 仟元)指定做為對集團國外營運機構淨投資之避險。民國 105 年 12 月 31 日，該借款之公允價值分別為$2,154,899。於民國 105 年度，該借款換算為新台幣之外幣兌換利益為$49,599，認列於其他綜合損益。

（六）應收帳款及催收款

	105年12月31日	104年12月31日
應收帳款	$ 47,663,586	$ 46,545,141
減：備抵呆帳	(907,072)	(1,088,718)
	46,756,514	45,456,423
催收款(表列其他非流動資產)	256,516	168,850
減：備抵呆帳	(256,516)	(168,850)
合計	$ 46,756,514	$ 45,456,423

1. 本集團針對部分主要客戶之應收帳款業已投保信用保險，若實際發生呆帳時將獲得 90%之理賠金。
2. 已逾期但未減損之金融資產之帳齡分析如下：

	105年12月31日	104年12月31日
1~90天內	$ 2,501,653	$ 3,204,613
91-180天	314,154	348,986
181-365天	232,110	357,595
365天以上	175,519	488,056
合計	$ 3,223,436	$ 4,399,250

以上係以逾期天數為基準進行之帳齡分析。

3. 已減損金融資產其備抵呆帳之變動分析：

	105年		
	個別評估之減損損失	群組評估之減損損失	合計
1月1日	$ 168,850	$ 1,088,718	$ 1,257,568
企業合併取得	-	1,833	1,833
提列減損損失	117,125	5,976	123,101
因無法收回而沖銷之款項	(17,532)	(122,376)	(139,908)
轉列收入數	-	(15)	(15)
匯率影響數	(11,927)	(67,064)	(78,991)
12月31日	$ 256,516	$ 907,072	$ 1,163,588

	104年		
	個別評估之減損損失	群組評估之減損損失	合計
1月1日	$ 80,029	$ 755,087	$ 835,116
企業合併取得	-	169,045	169,045
提列減損損失	87,669	189,604	277,273
因無法收回而沖銷之款項	(1,587)	(27,270)	(28,857)
匯率影響數	2,970	2,252	5,222
其他	(231)	-	(231)
12月31日	$ 168,850	$ 1,088,718	$ 1,257,568

4. 本集團之應收帳款為未逾期且未減損者依據本集團之授信標準的信用品質資訊如下：

	105年12月31日	104年12月31日
群組1	$ 23,999,392	$ 22,014,083
群組2	19,533,686	19,043,090
	$ 43,533,078	$ 41,057,173

群組1：中低風險客戶：營運良好，財務透明度高，並經總部信用控管主管核准之大型企業集團，以及政府機關與公立學校及學術機關。

群組2：一般風險客戶：中低風險客戶以外之客戶。

(七)金融資產移轉

本集團與金融機構簽訂應收帳款讓售合約，依合約規定本集團不須承擔應收帳款無法收回之風險，且預支價金成數為零，惟因商業糾紛所造成之損失須自行負擔，截至民國105年及104年12月31日止尚未結清之已讓售應收帳款相關資訊如下：

105年12月31日					
讓售對象	讓售應收帳款金額	除列金額	額度	已預支金額	已預支金額之利率區間
台新國際商業銀行	$283,393	$ -	$322,500	$ -	-

104年12月31日					
讓售對象	讓售應收帳款金額	除列金額	額度	已預支金額	已預支金額之利率區間
台新國際商業銀行	$ 72,595	$ -	$328,250	$ -	-

(八)存貨

	105年12月31日		
	成本	備抵跌價損失	帳面金額
原料	$ 8,715,481	($ 1,219,489)	$ 7,495,992
在製品	2,206,661	-	2,206,661
製成品	17,860,446	(1,737,711)	16,122,735
在途存貨	127,794	-	127,794
	$ 28,910,382	($ 2,957,200)	$ 25,953,182

	104年12月31日		
	成本	備抵跌價損失	帳面金額
原料	$ 6,513,548	($ 1,004,521)	$ 5,509,027
在製品	1,999,167	-	1,999,167
製成品	17,805,293	(1,612,441)	16,192,852
在途存貨	210,990	-	210,990
	$ 26,528,998	($ 2,616,962)	$ 23,912,036

本集團當期認列為費損之存貨成本：

	105年度	104年度
已出售存貨成本	$ 150,641,062	$ 144,909,409
存貨跌價及呆滯損失	575,604	611,548
其他	(408,245)	(487,384)
	$ 150,808,421	$ 145,033,573

(九)採用權益法之投資

1.明細如下：

	105年12月31日		104年12月31日	
關聯企業名稱	持股%(註1)	帳面金額	持股%(註1)	帳面金額
Delta Electronics (Thailand) Public Co.,Ltd.(DET)	20.93	$ 7,084,482	20.93	$ 6,916,950
Optovue, Inc.	24.07	894,560	24.07	984,750
有量科技股份有限公司(有量)(註2)	-	-	26.93	254,836
Digital Projection International Ltd. (DPI)	41.00	294,265	41.00	289,371
其他		46,255		82,537
		$ 8,319,562		$ 8,528,444

(註 1)持股百分比係本集團各公司對該關聯企業持股比例合計。
(註 2)有量已於民國 105 年 12 月轉列備供出售金融資產。

2.採用權益法之關聯企業損益之份額如下：

被投資公司	105年度	104年度
DET	$ 1,012,792	$ 1,220,832
DPI等	(86,117)	11,715
	$ 926,675	$ 1,232,547

3.本集團採用部分權益法之投資，民國 105 年及 104 年度認列之投資損益係依各公司所委任其他會計師查核之財務報表評價而得，於民國 105 年及 104 年度所認列關聯企業損益及其他綜合損益之份額分別為$909,301及$1,273,474，民國 105 年及 104 年 12 月 31 日採用權益法之投資分別為$7,084,482 及$6,919,950。

4.本集團重大關聯企業之彙總性財務資訊如下：

公司名稱	主要營業場所	持股比率(註) 105年12月31日	104年12月31日	關係之性質	衡量方法
Delta Electronics (Thailand) Public Co., Ltd.(DET)	泰國	20.93%	20.93%	持有20%以上表決權	權益法

(註)持股百分比係本集團各公司對該關聯企業持股比例合計。

資產負債表

	DET 105年12月31日	104年12月31日
流動資產	$ 35,230,192	$ 33,976,999
非流動資產	6,688,743	5,901,088
流動負債	(11,223,876)	(10,160,648)
非流動負債	(1,833,622)	(1,769,308)
淨資產總額	$ 28,861,437	$ 27,948,131
占關聯企業淨資產之份額	$ 6,040,699	$ 5,849,544
逆側流交易未實現	(44,555)	(47,664)
其他	1,088,338	1,115,070
關聯企業帳面價值	$ 7,084,482	$ 6,916,950

綜合損益表

	DET	
	105年度	104年度
收入	$ 43,343,677	$ 44,355,375
繼續營業單位本期淨(損)益	$ 5,017,576	$ 6,204,908
其他綜合損益(稅後淨額)	(287,505)	388,065
本期綜合損益總額	$ 4,730,071	$ 6,592,973
自關聯企業收取之股利	$ 739,303	$ 749,034

5. 本集團個別不重大關聯企業之帳面金額及其經營結果之份額彙總如下：民國 105 年及 104 年 12 月 31 日，本集團個別不重大關聯企業之帳面金額合計分別為$1,235,080 及$1,611,494。

	105年度	104年度
繼續營業單位本期淨(損)益	($ 86,117)	$ 2,300
其他綜合損益(稅後淨額)	(16,197)	(255)
本期綜合損益總額	($ 102,314)	$ 2,045

6. 本集團投資 DET 係有公開報價，其公允價值於民國 105 年及 104 年 12 月 31 日分別為$19,259,012 及$18,269,238。

（十）不動產、廠房及設備

105年1月1日	土地	房屋及建築	機器設備	試驗設備	其他	未完工程及待驗設備	合計
成本	$ 5,723,429	$ 35,443,305	$ 29,988,713	$ 13,134,317	$ 10,872,794	$ 984,749	$ 96,147,307
累計折舊及減損	(11,954)	(10,955,161)	(23,609,029)	(10,870,064)	(8,809,682)	-	(54,255,890)
	$ 5,711,475	$ 24,488,144	$ 6,379,684	$ 2,264,253	$ 2,063,112	$ 984,749	$ 41,891,417
105年							
期初餘額	$ 5,711,475	$ 24,488,144	$ 6,379,684	$ 2,264,253	$ 2,063,112	$ 984,749	$ 41,891,417
增添	71	906,822	2,872,139	1,303,046	1,308,147	1,688,012	8,078,237
企業合併取得	58,868	171,905	965	69,304	22,610	-	323,652
處分	(83,078)	(107,962)	(432,435)	(5,462)	(23,670)	-	(652,607)
移轉	(832)	840,667	524,758	146,955	314,281	(1,825,829)	-
折舊費用	-	(1,798,030)	(2,646,163)	(1,295,550)	(1,403,953)	-	(7,143,696)
減損損失	-	(9,973)	-	-	-	-	(9,973)
匯率影響數	(61,660)	(1,217,704)	(365,590)	(161,805)	(79,306)	(42,828)	(1,928,893)
期末餘額	$ 5,624,844	$ 23,273,869	$ 6,333,358	$ 2,320,741	$ 2,201,221	$ 804,104	$ 40,558,137
105年12月31日							
成本	$ 5,636,920	$ 35,138,305	$ 28,050,052	$ 13,001,329	$ 10,909,238	$ 804,104	$ 93,539,948
累計折舊及減損	(12,076)	(11,864,436)	(21,716,694)	(10,680,588)	(8,708,017)	-	(52,981,811)
	$ 5,624,844	$ 23,273,869	$ 6,333,358	$ 2,320,741	$ 2,201,221	$ 804,104	$ 40,558,137

註：不動產、廠房及設備無利息資本化之情形。

104年1月1日	土地	房屋及建築	機器設備	試驗設備	其他	未完工程及待驗設備	合計
成本	$ 4,982,097	$ 30,256,283	$ 26,454,466	$ 10,350,897	$ 8,408,929	$ 851,472	$ 81,304,144
累計折舊及減損	(11,427)	(8,884,448)	(20,000,970)	(8,838,568)	(6,753,972)	-	(44,489,385)
	$ 4,970,670	$ 21,371,835	$ 6,453,496	$ 1,512,329	$ 1,654,957	$ 851,472	$ 36,814,759
104年							
期初餘額	$ 4,970,670	$ 21,371,835	$ 6,453,496	$ 1,512,329	$ 1,654,957	$ 851,472	$ 36,814,759
增添	183,571	1,938,201	2,554,184	1,507,921	1,072,482	717,319	7,973,678
企業合併取得	514,420	760,387	69,306	260,974	276,215	1,961,415	3,842,717
處分	-	(15,218)	(87,927)	(17,720)	(20,354)	(10,751)	(151,970)
移轉	-	2,047,066	207,203	72,496	276,570	(2,603,335)	-
折舊費用	-	(1,674,813)	(2,826,867)	(1,065,673)	(1,192,725)	-	(6,760,078)
匯率影響數	42,814	60,686	10,289	(6,074)	(4,033)	68,629	172,311
期末餘額	$ 5,711,475	$ 24,488,144	$ 6,379,684	$ 2,264,253	$ 2,063,112	$ 984,749	$ 41,891,417
104年12月31日							
成本	$ 5,723,429	$ 35,443,305	$ 29,988,713	$ 13,134,317	$ 10,872,794	$ 984,749	$ 96,147,307
累計折舊及減損	(11,954)	(10,955,161)	(23,609,029)	(10,870,064)	(8,809,682)	-	(54,255,890)
	$ 5,711,475	$ 24,488,144	$ 6,379,684	$ 2,264,253	$ 2,063,112	$ 984,749	$ 41,891,417

註：不動產、廠房及設備無利息資本化之情形。

(十一)投資性不動產

	土地	房屋及建築	合計
105年1月1日			
成本	$ 465,724	$ 4,321,469	$ 4,787,193
累計折舊及減損	-	(2,713,545)	(2,713,545)
	$ 465,724	$ 1,607,924	$ 2,073,648
105年			
期初餘額	$ 465,724	$ 1,607,924	$ 2,073,648
折舊費用	-	(149,551)	(149,551)
期末餘額	$ 465,724	$ 1,458,373	$ 1,924,097
105年12月31日			
成本	$ 465,724	$ 4,298,176	$ 4,763,900
累計折舊及減損	-	(2,839,803)	(2,839,803)
	$ 465,724	$ 1,458,373	$ 1,924,097

	土地	房屋及建築	合計
104年1月1日			
成本	$ 465,724	$ 4,321,469	$ 4,787,193
累計折舊及減損	-	(2,563,345)	(2,563,345)
	$ 465,724	$ 1,758,124	$ 2,223,848
104年			
期初餘額	$ 465,724	$ 1,758,124	$ 2,223,848
折舊費用	-	(150,200)	(150,200)
期末餘額	$ 465,724	$ 1,607,924	$ 2,073,648
104年12月31日			
成本	$ 465,724	$ 4,321,469	$ 4,787,193
累計折舊及減損	-	(2,713,545)	(2,713,545)
	$ 465,724	$ 1,607,924	$ 2,073,648

1. 投資性不動產之租金收入及直接營運費用：

	105年度	104年度
投資性不動產之租金收入	$ 105,567	$ 210,250
當期產生租金收入之投資性不動產所發生之直接營運費用	$ 63,906	$ 124,116
當期未產生租金收入之投資性不動產所發生之直接營運費用	$ 108,477	$ 49,681

2. 本集團持有之投資性不動產於民國 105 年及 104 年 12 月 31 日公允價值分別為$2,498,692 及$2,324,764，係自行估價。

(十二)無形資產

105年1月1日	商標權	專利權	商譽	客戶關係	專門技術	其他	合計
成本	$ 2,828,043	$ 1,032,543	$ 13,043,233	$ 8,357,364	$ 3,228,348	$ 2,331,624	$ 30,821,155
累計攤銷及減損	(144,312)	(1,007,531)	(7,291)	(2,609,211)	(179,353)	(1,448,531)	(5,396,229)
	$ 2,683,731	$ 25,012	$ 13,035,942	$ 5,748,153	$ 3,048,995	$ 883,093	$ 25,424,926
105年							
期初餘額	$ 2,683,731	$ 25,012	$ 13,035,942	$ 5,748,153	$ 3,048,995	$ 883,093	$ 25,424,926
增添－源自單獨取得	-	10,434	-	-	-	210,151	220,585
增添－企業合併取得	261,398	84,308	4,070,131	1,398,583	816,809	1,024,417	7,655,646
重分類	-	-	(21,855)	448,476	-	(426,621)	-
攤銷費用	(222,982)	(14,066)	-	(1,011,786)	(299,409)	(291,011)	(1,839,254)
匯率影響數	(39,881)	-	(239,899)	(82,624)	(59,412)	(121,231)	(543,047)
期末餘額	$ 2,682,266	$ 105,688	$ 16,844,319	$ 6,500,802	$ 3,506,983	$ 1,278,798	$ 30,918,856
105年12月31日							
成本	$ 3,089,441	$ 1,127,285	$ 16,851,610	$ 10,062,478	$ 3,985,745	$ 2,591,914	$ 37,708,473
累計攤銷及減損	(407,175)	(1,021,597)	(7,291)	(3,561,676)	(478,762)	(1,313,116)	(6,789,617)
	$ 2,682,266	$ 105,688	$ 16,844,319	$ 6,500,802	$ 3,506,983	$ 1,278,798	$ 30,918,856

104年1月1日	商標權	專利權	商譽	客戶關係	專門技術	其他	合計
成本	$ 413,165	$ 1,013,508	$ 6,990,437	$ 5,207,669	$ -	$ 1,637,465	$ 15,262,244
累計攤銷及減損	(6,860)	(996,953)	-	(1,764,515)	-	(787,901)	(3,556,229)
	$ 406,305	$ 16,555	$ 6,990,437	$ 3,443,154	$ -	$ 849,564	$ 11,706,015
104年							
期初餘額	$ 406,305	$ 16,555	$ 6,990,437	$ 3,443,154	$ -	$ 849,564	$ 11,706,015
增添-源自單獨取得	-	12,549	-	-	-	266,173	278,722
增添-企業合併取得	2,252,660	-	5,564,694	2,819,726	3,011,486	129,338	13,777,904
攤銷費用	(132,964)	(4,092)	-	(791,092)	(173,352)	(383,302)	(1,484,802)
減損損失	-	-	(7,291)	-	-	-	(7,291)
匯率影響數	157,730	-	488,102	276,365	210,861	21,320	1,154,378
期末餘額	$ 2,683,731	$ 25,012	$ 13,035,942	$ 5,748,153	$ 3,048,995	$ 883,093	$ 25,424,926
104年12月31日							
成本	$ 2,828,043	$ 1,032,543	$ 13,043,233	$ 8,357,364	$ 3,228,348	$ 2,331,624	$ 30,821,155
累計攤銷及減損	(144,312)	(1,007,531)	(7,291)	(2,609,211)	(179,353)	(1,448,531)	(5,396,229)
	$ 2,683,731	$ 25,012	$ 13,035,942	$ 5,748,153	$ 3,048,995	$ 883,093	$ 25,424,926

1. 無形資產攤銷明細如下：

	105年度	104年度
營業成本	$ 8,137	$ 12,645
推銷費用	1,161,243	949,076
管理費用	112,633	159,993
研究發展費用	557,241	363,088
	$ 1,839,254	$ 1,484,802

2. 本集團所購買 QUMI、vivitek、VIVITEK、麗訊、丽讯、ELTEK 及 Delta 等已註冊及申請中之商標權，其中部分國家所註冊之商標權為有限耐用年限之商標權；餘為非確定耐用年限商標權，不予以攤銷且每年定期進行減損測試。

3. 商譽及非確定耐用年限商標權分攤至本集團現金產生單位：

	105年12月31日	104年12月31日
商譽：		
乾坤及其子公司	$ 5,146,053	$ 5,124,137
中達電通	1,869,771	1,903,108
Eltek	5,795,224	5,920,936
Loy Tec	1,491,679	-
DCI	2,451,714	-
其他	89,878	87,761
	$ 16,844,319	$ 13,035,942
商標權：		
智能綠生活事業群	$ 386,823	$ 386,823

企業併購係以收購價格並加計相關收購之直接成本為收購價格，減除取得之可辨認淨資產公平價值之差額，認列為商譽。其中收購價格之分攤期間不得超過收購日後一年。本集團於民國 105 年 12 月收購 AGEMA SYSTEMS, INC ，相關收購價格之分攤將於一年內完成。

4. 商譽及非確定耐用年限商標權分攤至本集團所辨認之現金產生單位，可回收金額依據使用價值評估，而使用價值係依據管理階層已核准之五年度財務預算之稅前現金流量預測計算。

本集團依據使用價值計算之可收回金額超過帳面金額，故商譽及非確定耐用年限商標權並未發生減損，用於計算使用價值主要考慮營業淨利率、成長率及折現率。

管理階層根據以前的績效及其對市場發展之預期決定預算營業淨利率。所採用之加權平均成長率與產業報告之預測一致。所採用之折現率為稅前比率並反映相關營運部門之特定風險。

5.子公司新能微已於民國 104 年第四季辦理解散，經評估後於民國 104 年度認列商譽減損損失$7,291。

(十三)待出售非流動資產

本集團於民國 105 年 10 月 11 日與東莞市星城際投資有限公司簽訂出售土地及建物合同，出售價款計約$473,606(人民幣 1 億元)，截至民國 105 年 12 月 31 日止業已全部收取(表列其他流動負債)，惟因所有權移轉尚未變更完竣，故將相關之資產-長期預付租金$15,647 轉列為待出售非流動資產。

(十四)其他非流動資產

	105年12月31日	104年12月31日
長期預付租金	$ 1,155,734	$ 1,271,599
預付設備款	533,339	681,667
存出保證金	275,617	228,104
人壽保險現金解約價值	74,281	75,519
其他	579,341	414,287
	$ 2,618,312	$ 2,671,176

(十五)短期借款

	105年12月31日	104年12月31日
無擔保綜合性貸款	$ 12,539,294	$ 11,109,573
借款及票券共用之融資額度	$ 87,147,362	$ 84,456,574
利率區間	0.40%~17.40%	0.48%~2.16%

截至民國 105 年 12 月 31 日止，本集團短期借款中$2,154,899 係作為國外營運機構淨投資避險工具，說明請詳附註六(五)3.。

(十六)透過損益按公允價值衡量之金融負債

	105年12月31日	104年12月31日
流動項目：		
非避險之衍生金融工具評價調整	$ 219,490	$ 140,080

1.本集團於民國 105 年及 104 年度認列之淨損失分別為$85,246 及$95,184。

2.有關非避險之衍生金融負債之交易及合約資訊說明請詳附註六(二)3.說明。

(十七)長期借款

借款性質	105年12月31日	104年12月31日
信用借款	$ 8,561,030	$ 4,049,046
減：一年內到期部分		
(表列其他流動負債)	(47,072)	(55,241)
	$ 8,513,958	$ 3,993,805
融資額度	$ 51,396,216	$ 51,930,827
利率區間	0.33%~6.00%	0.43%~0.66%

截至民國 105 年 12 月 31 日止，本集團借款中$8,023,565 可依合約相關規定於民國 105 年 6 月 30 日至 107 年 8 月 10 日間繼續循環動用，至遲於授信期限內清償。

(十八)退休金

1.確定福利計畫

(1)本集團訂有以下確認退休(職)計劃：

本公司及國內子公司依據「勞動基準法」之規定，訂有確定福利之退休辦法，適用於民國 94 年 7 月 1 日實施「勞工退休金條例」前所有正式員工之服務年資，以及於實施「勞工退休金條例」後選擇繼續適用勞動基準法員工之後續服務年資。員工符合退休條件者，退休金之支付係根據服務年資及退休前 6 個月之平均薪資計算，15 年以內(含)的服務年資每滿一年給予兩個基數，超過 15 年之服務年資每滿一年給予一個基數，惟累積最高以 45 個基數為限。按月就薪資總額 2 %提撥退休基金，以勞工退休準備金監督委員會之名義專戶儲存於台灣銀行。另本公司及部分國內子公司於每年年度終了前，估算前項勞工退休準備金專戶餘額，若該餘額不足給付次一年度內預估符合退休條件之勞工依前述計算之退休金數額，本公司將於次年度三月底前一次提撥其差額。部分大陸子公司之確定福利退休(職)辦法，係採相對提撥制，依員工每月薪資提存職級相對應金額，公司相對提撥於個人名下。離職/退休時，自提部分以歷年實際累積自提金額(不計利息)扣除在職期間預先提領公積金，於員工離職/退休時一次發還；公司提撥部分以歷年實際累積的公司提撥公積金(不計利息)乘於按年資核定給付百分比，扣除在職期間預先提領公積金給付之。前述部分大陸子公司之辦法已自民國 93 年 8 月 1 日起停止提撥，並將公司及個人已提撥部份進行封存，惟原辦法下之給付時機及標準未有變更。

(2)資產負債表認列之金額如下：

	105年12月31日	104年12月31日
確定福利義務現值	($ 4,162,664)	($ 4,268,432)
計畫資產公允價值	1,259,945	634,344
淨確定福利負債	($ 2,902,719)	($ 3,634,088)

(3)淨確定福利負債之變動如下：

	確定福利義務現值	計畫資產公允價值	淨確定福利負債
105年度			
1月1日餘額	($ 4,268,432)	$ 634,344	($ 3,634,088)
當期服務成本	(44,622)	-	(44,622)
利息(費用)收入	(69,202)	9,349	(59,853)
前期服務成本	2,620	-	2,620
清償縮減損益	2,792	-	2,792
	(4,376,844)	643,693	(3,733,151)
再衡量數：			
計畫資產報酬(不包括包含於利息收入或費用之金額)	-	993	993
人口統計假設變動影響數	(15,592)	-	(15,592)
財務假設變動影響數	(1,296)	-	(1,296)
經驗調整	25,270	-	25,270
	8,382	993	9,375
提撥退休基金	-	739,640	739,640
支付退休金	188,277	(124,381)	63,896
兌換差額	17,521	-	17,521
12月31日餘額	($ 4,162,664)	$ 1,259,945	($ 2,902,719)

	確定福利義務現值	計畫資產公允價值	淨確定福利負債
104年度			
1月1日餘額	($ 3,978,106)	$ 644,825	($ 3,333,281)
當期服務成本	(44,989)	12,063	(32,926)
利息費用	(81,665)	-	(81,665)
前期服務成本	366	-	366
清償縮減損益	774	-	774
	(4,103,620)	656,888	(3,446,732)
再衡量數：			
計畫資產報酬(不包括包含於利息收入或費用之金額)	-	5,470	5,470
人口統計假設變動影響數	(11,666)	-	(11,666)
財務假設變動影響數	(294,273)	-	(294,273)
經驗調整	1,158	-	1,158
	(304,781)	5,470	(299,311)
提撥退休基金	-	49,903	49,903
支付退休金	146,396	(73,895)	72,501
兌換差額	(6,427)	(4,022)	(10,449)
12月31日餘額	($ 4,268,432)	$ 634,344	($ 3,634,088)

(4)本公司之確定福利退休計畫基金資產，係由臺灣銀行按該基金年度投資運用計畫所定委託經營項目之比例及金額範圍內，依勞工退休基金收支保管及運用辦法第六條之項目（即存放國內外之金融機構，投資國內外上市、上櫃或私募之權益證券及投資國內外不動產之證券化商品等）辦理委託經營，相關運用情形係由勞工退休基金監理會進行監督。該基金之運用，其每年決算分配之最低收益，不得低於依當地銀行二年定期存款利率計算之收益，若有不足，則經主管機關核准後由國庫補足。因本公司無權參與該基金之運作及管理，故無法依國際會計準則第 19 號第 142 段規定揭露計劃資產公允價值之分類。105 年及 104 年 12 月 31 日構成該基金總資產之公允價值，請詳政府公告之各年度之勞工退休基金運用報告。

(5)有關退休金之精算假設彙總如下：

	105年度	104年度
折現率	1.5%~3.5%	1.5%~3.75%
未來薪資增加率	3%~3.5%	3%~3.5%

對於未來死亡率之假設係按照各國已公布的統計數字及經驗估計。

因採用之主要精算假設變動而影響之確定福利義務現值分析如下：

	折現率		未來薪資增加率	
	增加0.25%	減少0.25%	增加0.25%	減少0.25%
105年12月31日				
對確定福利義務現值之影響	($ 127,832)	$ 133,438	$ 131,524	($ 125,196)
104年12月31日				
對確定福利義務現值之影響	($ 132,904)	$ 138,931	$ 120,593	($118,015)

上述之敏感度分析係基於其他假設不變的情況下分析單一假設變動之影響。實務上許多假設的變動則可能是連動的。敏感度分析係與計算資產負債表之淨退休金負債所採用的方法一致。

(6)本集團於民國 105 年 12 月 31 日後一年內預計支付予退休計畫之提撥金為$42,679。

(7)截至 105 年 12 月 31 日，該退休計畫之加權平均存續期間為 12~21 年。退休金支付之到期分析如下：

短於1年	$	131,384
1-2年		177,809
2-5年		614,664
5年以上		5,500,719
	$	6,424,576

2.確定提撥計畫

(1)自民國 94 年 7 月 1 日起，本公司及國內子公司依據「勞工退休金條例」，訂有確定提撥之退休辦法，適用於本國籍之員工。本公司及國內子公司就員工選擇適用「勞工退休金條例」所訂之勞工退休金制度部分，每月按不低於薪資總額之 6%提撥勞工退休金至勞保局員工個人帳戶，員工退休金之支付依員工個人之退休金專戶及累積收益之金額採月退休金或一次退休金方式領取。民國 105 年及 104 年度，本公司及國內子公司依上開退休金辦法認列之退休金成本分別為$312,994 及$254,880。

(2)其他海外公司依據當地政府規定之退休辦法，依當地雇員工資提撥養老保險金或退職金準備。該等公司除年度提撥外，無進一步義務。

(十九)股份基礎給付

1.本公司之股份基礎給付協議如下：

協議之類型	給與日	給與數量	既得條件
現金增資保留員工認購	104.11.22	14,490,000(註)	立即既得

(註)本次現金增資發行 160,000 仟股，依董事會決議員工認股股數保

留發行新股總股數之 10%，並於民國 104 年 11 月 22 日與員工確認認購股數。

2. 民國 104 年度執行之認股權於執行日之加權平均股價為 158.5 元。
3. 截至民國 104 年 12 月 31 日止，本公司之股份基礎給付協議均已到期。
4. 本公司使用 Black-Scholes 選擇權評價模式估計民國 104 年 11 月 22 日為給與日之現金增資員工認購公允價值，相關資訊如下：

協議之類型	給與日	股價（元）	履約價格（元）	預期波動率（註）	預期存續期間	預期股利率	無風險利率	每股公允價值（元）
現金增資保留員工認購	104.11.22	$158.5	$ 150	27.00%	0.08年	0.00%	0.31%	$ 8.5

(註)預期波動率係採用最近期與該認股權預期存續期間約當之期間作為樣本區間之股價，並以該期間內股票報酬率之標準差估計而得。

5. 股份基礎給付交易產生之費用如下:

	105年度	104年度
權益交割	$ -	$ 123,165

(二十)普通股股本

1. 依本公司章程規定，本公司額定股本總額為 4,000,000 仟股(含 100,000 仟股供員工認股權憑證認購使用)，截至民國 105 年 12 月 31 日止，發行流通在外股數為普通股 2,597,543 仟股，每股面額新台幣 10 元。本公司於民國 104 年 9 月 14 日經董事會決議現金增資 $1,600,000，基準日為民國 104 年 12 月 30 日。

本公司普通股期初與期末流通在外股數調節如下：

	105年度(仟股)	104年度(仟股)
1月1日	2,597,543	2,437,543
現金增資	-	160,000
12月31日	2,597,543	2,597,543

2. 本公司於民國 93 年 12 月 20 日經董事會決議，通過本公司股東以其持有本公司之普通股股份 80,000 仟股，發行海外存託憑證 16,000 仟單位，並經行政院金融監督管理委員會證券期貨局核准在案。每單位海外存託憑證表彰五股本公司已發行流通在外普通股，並於民國 94 年 3 月 29 日於盧森堡證券交易所掛牌買賣，發行金額共計美金 134,666 仟元。本次海外存託憑證發行相關之普通股股份係以本公司既有之股份發行，故對於本公司之普通股股權未有稀釋之影響。海外存託憑證之主要約定事項如下：

(1)表決權之行使

海外存託憑證持有人得依據存託契約及中華民國法令之相關規定行使其海外存託憑證所表彰本公司普通股之表決權。

(2)海外存託憑證兌回方式

海外存託憑證發行後，海外存託憑證持有人依中華民國相關法令及存託契約規定請求兌回所持有之海外存託憑證時，得由海外存託機關將海外存託憑證所表彰之原有價證券過戶予請求兌回人，或由存託機構將海外存託憑證所表彰之有價證券在中華民國境內股票市場出售，其所得價金之給付應依中華民國相關法令及存託契約規定辦理。

(3)股利分派、新股優先認購權及其他權益

海外存託憑證持有人與普通股股東享有同等之股利分配、其他配股權利及新股優先認購權。

(4)經歷年盈餘轉增資，截至民國 105 年 12 月 31 日止，該海外存託憑證尚有 2,266 仟單位流通在外，其表彰本公司普通股數計 11,328 仟股。

(二十一)資本公積

依公司法規定，超過票面金額發行股票所得之溢額及受領贈與之所得之資本公積，除得用於彌補虧損外，按股東原有股份之比例發給新股或現金。另依證券交易法之相關規定，以上開資本公積撥充資本時，每年以其合計數不超過實收資本額百分之十為限。公司非於盈餘公積填補資本虧損仍有不足時，不得以資本公積補充之。

(二十二)保留盈餘

1. 依本公司經民國 105 年 6 月 8 日股東常會通過之公司章程規定，每年決算後盈餘，依下列順序辦理之：

(1)提繳稅捐。

(2)彌補虧損。

(3)提存百分之十為法定盈餘公積，但法定盈餘公積已達公司資本總額時，不在此限。

(4)必要時依相關法令之規定提列或迴轉特別盈餘公積。

(5)餘數額併同期初未分配盈餘為股東紅利，由董事會擬定盈餘分配議案，提請股東會決議分派之；緣本公司正值穩定成長階段，考量股東利益、財務健全並兼顧業務發展，股東紅利提撥之數額，應不低於當年度可分配盈餘百分之六十，且現金之比例應占股東紅利總額百分之十五以上。

2. 法定盈餘公積除彌補公司虧損及按股東原有股份之比例發給新股或現金外，不得使用之，惟發給新股或現金者，以該項公積超過實收資本額

百分之二十五之部分為限。

3.(1)本公司分派盈餘時，依法令規定須就當年度資產負債表日之其他權益項目借方餘額提列特別盈餘公積始得分派，嗣後其他權益項目借方餘額迴轉時，迴轉金額得列入可供分派盈餘中。

(2)首次採用 IFRSs 時，依 101 年 4 月 6 日金管證發字第 1010012865 號函提列之特別盈餘公積，本公司於嗣後使用、處分或重分類相關資產時，就原提列特別盈餘公積之比例予以迴轉，前述相關資產若為投資性不動產時，屬土地部分於處分或重分類時迴轉，屬土地以外之部分，則於使用期間逐期迴轉。

4.本公司於民國 105 年 6 月 8 日及民國 104 年 6 月 10 日經股東會決議通過民國 104 年度及 103 年度盈餘指撥分派案如下：

	104年度		103年度	
	金額	每股股利(元)	金額	每股股利(元)
提列法定盈餘公積	$1,871,462		$2,069,890	
提列(迴轉)特盈餘公積	527,556		(527,556)	
分配股東現金股利	12,987,717	$ 5.0	16,331,540	$ 6.7

5.本公司於民國 106 年 3 月 9 日經董事會提議民國 105 年度盈餘指撥分派案：

	105年度	
	金額	每股股利(元)
提列法定盈餘公積	$ 1,879,779	
提列特別盈餘公積	2,240,194	
分配股東現金股利	12,987,717	$ 5.0

前述民國 105 年度盈餘指撥分派案，截至民國 106 年 3 月 9 日止，尚未經股東會決議。

6.有關員工酬勞及董監酬勞資訊，請詳附註六、(三十)。

(二十三)非控制權益

	105年度	104年度
期初餘額	$ 5,182,622	$ 12,746,960
歸屬於非控制權益之份額：		
本期淨利	462,183	1,167,751
國外營運機構財務報表換算之兌換差額	(243,358)	32,309
備供出售金融商品未實現益(損)	-	(31)
非控制權益增加(註1)	498,901	901,642
非控制權益減少(註2)	(1,005,908)	(9,666,009)
期末餘額	$ 4,894,440	$ 5,182,622

(註 1)非控制權益增加主係民國 105 年取得力林及 Loy Tec 股權及民國 104 年取得 DAL 股權所產生。

(註 2)非控制權益減少主係本集團部分子公司於民國 105 年及 104 年度發放現金股利及民國 105 年取得 DAL 剩餘 49.79%之非控制權益，及民國 104 年取得中達江蘇、中達零組件、中達光電及中達視訊剩餘 45%之非控制權益所致。

(二十四)營業收入

	105年度	104年度
銷貨收入	$ 209,591,547	$ 199,803,018
勞務收入	2,439,269	1,789,829
其他營業收入	2,324,755	1,858,814
	$ 214,355,571	$ 203,451,661

(二十五)營業成本

	105年度	104年度
銷貨成本	$ 150,808,421	$ 145,033,573
勞務成本	2,311,322	1,696,826
其他營業成本	1,742,097	1,352,597
	$ 154,861,840	$ 148,082,996

(二十六)其他收入

	105年度	104年度
利息收入	$ 623,297	$ 634,443
租金收入	196,015	313,576
股利收入	136,534	156,599
其他收入-其他	3,076,659	2,855,107
	$ 4,032,505	$ 3,959,725

(二十七)其他利益及損失

	105年度	104年度
淨外幣兌換利益	$ 229,912	$ 679,514
透過損益按公允價值衡量之金融資產/負債損失	(176,974)	(73,588)
處分不動產、廠房及設備利益	145,171	747
處分投資利益(損失)	212,799	(110,857)
什項支出	(839,001)	(916,850)
減損損失	(183,150)	(39,320)
	($ 611,243)	($ 460,354)

(二十八)財務成本

	105年度	104年度
利息費用	$ 383,647	$ 456,036

(二十九)費用性質之額外資訊

	105年度	104年度
員工福利費用	$ 37,448,806	$ 35,690,078
不動產、廠房及設備折舊費用	7,143,696	6,760,078
無形資產攤銷費用	1,839,254	1,484,802
	$ 46,431,756	$ 43,934,958

(三十)員工福利費用

	105年度	104年度
薪資費用	$ 28,135,290	$ 26,716,552
員工酬勞	3,454,571	3,688,215
員工股份基礎給付成本	-	123,165
勞健保費用	3,767,489	3,067,026
退休金費用	501,100	527,046
其他用人費用	1,590,356	1,568,074
	$ 37,448,806	$ 35,690,078

1. 依本公司章程規定，本公司依當年度獲利狀況扣除累積虧損後，如尚有餘額，應提撥員工酬勞不低於 3%，董事酬勞不高於 1%。
2. 本集團民國 105 年及 104 年度員工酬勞估列金額分別為$3,454,571及$3,688,215；董事酬勞估列金額分別為$32,400 及$35,404，前述金額帳列薪資費用科目。

   民國 105 年度係以截至當期止之獲利情況，依公司章程規定估列。依民國 106 年 3 月 9 日經董事會決議之民國 105 年度員工酬勞及董事酬勞金額分別為$2,631,691 及$35,400。

   依民國 105 年 3 月 10 日經董事會決議之民國 104 年度員工酬勞及董事酬勞金額分別為$2,620,930 及$32,400，較當年度財務報告認列之

金額減少$0及$3,004，該差異數已於民國105年調整入帳。

本公司董事會通過及股東會決議之員工酬勞及董事酬勞相關資訊可至公開資訊觀測站查詢。

(三十一)所得稅

1.所得稅費用

(1)所得稅費用組成部分:

	105年度	104年度
當期所得稅：		
當期所得產生之所得稅	$ 3,730,502	$ 4,844,144
以前年度所得稅高估	(116,288)	(543,571)
未分配盈餘加徵10%所得稅	381,377	305,613
當期所得稅總額	3,995,591	4,606,186
遞延所得稅：		
暫時性差異之原始產生及迴轉	1,505,944	959,937
稅率改變之影響	28,444	-
課稅損失之原始產生及迴轉	-	(673,701)
遞延所得稅總額：	1,534,388	286,236
	$ 5,529,979	$ 4,892,422

(2)與其他綜合損益相關之所得稅金額:

	105年度	104年度
確定福利計畫之再衡量數	$ 910	$ -
備供出售金融資產公允價值變動	9,742	(82)
國外營運機構換算差額	(734,950)	238,076
	($ 724,298)	$ 237,994

2.所得稅費用與會計利潤關係

	105年度	104年度
稅前淨利按法定稅率計算之所得稅	$ 7,135,502	$ 7,806,054
按稅法規定剔除項目之所得稅影響數	(1,490,337)	(1,999,080)
按稅法規定免課稅之所得	(3,095)	-
投資抵減之所得稅影響數	(406,645)	(666,630)
課稅損失之所得稅影響數	10,444	(9,964)
以前年度所得稅高低估數	(116,288)	(543,571)
最低稅負制之所得稅影響數	19,021	-
未分配盈餘加徵	381,377	305,613
所得稅費用	$ 5,529,979	$ 4,892,422

3.因暫時性差異、課稅損失及投資抵減而產生之各遞延所得稅資產或負債金額如下：

	105年度					
	1月1日	認列於損益	認列於其他綜合淨利	認列於權益	企業合併	12月31日
暫時性差異：						
-遞延所得稅資產:						
備抵存貨呆滯損失	$ 445,168	$ 39,269	$ -	$ -	$ 123	$ 484,560
投資抵減	8,436	(8,436)	-	-	-	-
應付退休金	598,907	(149,408)	(910)	-	-	448,589
資產減損	246,931	(32,319)	-	-	-	214,612
課稅損失	704,364	(132,295)	-	-	2,127	574,196
折舊費用財稅差	1,772,599	(69,074)	-	-	-	1,703,525
其他	1,886,822	21,734	-	-	-	1,908,556
小計	$ 5,663,227	($ 330,529)	($ 910)	$ -	$ 2,250	$ 5,334,038
-遞延所得稅負債:						
長期股權投資	($ 9,882,100)	($ 881,706)	$ 734,950	($ 24,653)	$ -	($ 10,053,509)
土地增值稅	(119,862)	-	-	-	-	(119,862)
其他	(1,713,070)	(293,709)	(9,742)	-	(196,767)	(2,213,288)
小計	($ 11,715,032)	($ 1,175,415)	$ 725,208	($ 24,653)	($ 196,767)	($ 12,386,659)
合計	($ 6,051,805)	($ 1,505,944)	$ 724,298	($ 24,653)	($ 194,517)	($ 7,052,621)

	104年度					
	1月1日	認列於損益	認列於其他綜合淨利	認列於權益	企業合併	12月31日
暫時性差異：						
-遞延所得稅資產:						
備抵存貨呆滯損失	$ 198,052	$ 247,116	$ -	$ -	$ -	$ 445,168
投資抵減	378,144	(369,708)	-	-	-	8,436
應付退休金	563,998	34,909	-	-	-	598,907
資產減損	235,531	11,400	-	-	-	246,931
課稅損失	30,663	673,701	-	-	-	704,364
折舊費用財稅差	1,466,652	305,947	-	-	-	1,772,599
其他	1,475,043	411,779	-	-	-	1,886,822
小計	$ 4,348,083	$ 1,315,144	$ -	$ -	$ -	$ 5,663,227
-遞延所得稅負債:						
長期股權投資	($ 8,339,803)	($ 1,304,662)	($ 237,635)	$ -	$ -	($ 9,882,100)
土地增值稅	(119,862)	-	-	-	-	(119,862)
其他	(1,415,993)	(233,670)	(359)	-	(63,048)	(1,713,070)
小計	($ 9,875,658)	($ 1,538,332)	($ 237,994)	$ -	($ 63,048)	($ 11,715,032)
合計	($ 5,527,575)	($ 223,188)	($ 237,994)	$ -	($ 63,048)	($ 6,051,805)

4.本集團依據產業創新條例及廢止前促進產業升級條例之規定，可享有之投資抵減明細及未認列為遞延所得稅資產之相關金額如下:

104年12月31日			
抵減項目	尚未抵減餘額	未認列遞延所得稅資產部分	最後抵減年度
投資新興重要策略產業	$ 8,436	$ -	105

5.本集團尚未使用之課稅損失損失金額之有效期限及未認列遞延所得稅資產相關金額如下：

105年12月31日				
發生年度	申報數/核定數	尚未抵減損失金額	未認列遞延所得稅資產金額	最後扣抵年度
96-105	$ 11,958,542	$ 11,870,620	$ 9,237,077	117

104年12月31日				
發生年度	申報數/核定數	尚未抵減損失金額	未認列遞延所得稅資產金額	最後扣抵年度
91-104	$ 12,549,587	$ 12,414,396	$ 8,742,298	117

6.未認列為遞延所得稅資產之可減除暫時性差異：

	105年12月31日	104年12月31日
可減除暫時性差異	$ 352,717	$ 877,199

7.本集團並未就若干子公司投資相關之應課稅暫時性差異認列遞延所得稅負債，民國 105 年及 104 年 12 月 31 日之未認列之遞延所得稅負債之暫時性差異金額分別為$6,907,483 及$6,751,565。

8.本公司及國內子公司營利事業所得稅核定情形如下：

	核定情形
本公司及台灣子公司-展茂、乾坤、台達資本、達爾、台達綠生活及達創	核定至103年度
新能微	核定至104年度

9.未分配盈餘相關資訊

	105年12月31日	104年12月31日
86年度以前	$ -	$ 685,952
87年度以後	31,915,572	27,822,988
	$ 31,915,572	$ 28,508,940

10.本公司有關股東可扣抵稅額及預計可扣抵稅額比率如下：

	105年12月31日	104年12月31日
(1)可扣抵稅額帳戶餘額	$ 1,005,087	$ 312,982

	105年度(預計)	104年度(實際)
(2)盈餘分配之稅額扣抵比率	1.49%	1.67%

(三十二)每股盈餘

	105年度		
	稅後金額	加權平均流通在外股數(仟股)	每股盈餘(元)
基本每股盈餘			
歸屬於母公司普通股股東之本期淨利	$18,797,799	2,597,543	$ 7.24
稀釋每股盈餘			
歸屬於母公司普通股股東之本期淨利	$18,797,799	2,597,543	
具稀釋作用之潛在普通股之影響：			
員工分紅	-	25,335	
歸屬於母公司普通股股東之本期淨利加潛在普通股之影響	$18,797,799	2,622,878	$ 7.17

	104年度		
	稅後金額	加權平均流通在外股數(仟股)	每股盈餘(元)
基本每股盈餘			
歸屬於母公司普通股股東之本期淨利	$18,714,623	2,438,420	$ 7.67
稀釋每股盈餘			
歸屬於母公司普通股股東之本期淨利	$18,714,623	2,438,420	
具稀釋作用之潛在普通股之影響:			
員工分紅	-	25,679	
歸屬於母公司普通股股東之本期淨利加潛在普通股之影響	$18,714,623	2,464,099	$ 7.59

(三十三)與非控制權益之交易

1. 本集團於民國105年10月3日以現金$873,505透過子公司DEN間接取得其持有子公司DAL 49.79%已發行股份。
2. 本集團於民國104年7月28日以現金$11,974,091透過取得Apex、Galaxy Star、Jade、Apex-HK、Galaxy Star-HK及Jade-HK等100%股權，以間接取得其持有之子公司中達江蘇、中達零組件吳江、中達光電吳江及中達視訊吳江共計45%已發行股份；另於民國104年12月1日以現金$28,350取得其子公司先達工控股份有限公司30%已發行股份。上述交易對歸屬於母公司業主權益之影響如下：

	105年度	104年度
購入非控制權益之帳面金額	$ 993,871	$ 6,051,440
支付予非控制權益之對價	(873,505)	(11,998,300)
實際取得子公司非控制權益股權價格與帳列之差異	$ 120,366	($ 5,946,860)
資本公積增加歸屬於：		
母公司業主權益	$ 120,366	$ -
保留盈餘減少歸屬於：		
母公司業主權益	$ -	($ 5,589,901)
非控制權益	$ -	($ 356,959)

(三十四)企業合併

1.本集團於民國105年及104年度進行下列購併事項：

(1)於民國105年1月12日以現金$123,793購入力林科技38.81%股權，併同於民國104年以現金$55,368購入力林科技21.21%股權，共計以現金$179,161購入力林科技60.02%股權。

(2)於民國105年4月28日以現金$2,229,415(約歐元61,200仟元)購入Loy Tec及INNOCONTROL 85%股權。

(3)民國105年7月11日由子公司0172043 B.C. Ltd.(已更名為Detla Controls Inc.)向Detla Controls Inc. 以現金$5,480,200(約加幣2.2億元)購買該公司樓宇自動化事業營運資產。

(4)民國105年12月15日以現金$20,972（美金658仟元）購入AGEMA SYSTEMS. INC 100%股權。

(5)於民國104年1月1日以現金$79,575購入緯特100%股權。

(6)於民國104年5月4日以現金$15,223,268(約挪威幣38.7億元)購入Eltek 100%股權。

(7)於民國104年7月2日以現金$694,760(美金22,000仟元)參與DAL現金增資，本次增資前，本公司及子公司DEN分別持有DAL16.61%及2.77%股權，增資後，本公司及子公司DEN分別持有DAL10.26%及39.95%股權，合計綜合持股50.21%。

2. 收購上述子公司所支付之對價、所取得之資產和承擔之負債在收購日之公允價值資訊如下：

	105年12月31日	104年12月31日
收購對價		
現金	$ 7,909,748	$ 15,997,603
先前本公司及子公司已持有被併購公司之權益於收購日之公允價值	1,095	216,753
非控制權益占被收購者可辨認淨資產份額	498,901	980,690
	8,409,744	17,195,046
取得可辨認資產及承擔負債之公允價值		
現金	122,310	2,140,423
其他流動資產	795,058	7,786,764
採用權益法之投資	2,368	35,541
不動產、廠房及設備	323,652	3,842,717
無形資產	3,585,515	8,213,210
其他非流動資產	3,690	1,728,135
流動負債	(264,443)	(8,142,466)
非流動負債	(31,770)	(3,910,924)
遞延所得稅負債	(196,767)	(63,048)
可辨認淨資產總額	4,339,613	11,630,352
商譽	$ 4,070,131	$ 5,564,694

3. 自收購上述子公司股權起，該等公司貢獻民國 105 年度之營業收入及稅前淨利益分別為$1,488,542 及$34,960。若假設該等公司自民國 104 年 1 月 1 日即已納入合併，則本集團之營業收入及稅前淨利將分別為：

	105年度	104年度
營業收入	$ 216,250,722	$ 211,057,727
稅前淨利	24,406,405	24,077,669

七、關係人交易

(一)與關係人間重大交易事項

1.商品之銷售

	105年度	104年度
商品銷售：		
-關聯企業	$ 5,553,935	$ 5,521,219
-其他關係人	-	629,705
總計	$ 5,553,935	$ 6,150,924

本集團對關係人之銷貨，無其他同類型交易可茲比較，係按約定銷售價格及條件辦理。

2.商品之購買

	105年度	104年度
商品購買：		
-關聯企業	$ 1,422,296	$ 1,164,401
-其他關係人	-	131,040
總計	$ 1,422,296	$ 1,295,441

本集團對關係人之進貨，無其他同類型交易可茲比較，係按約定進貨價格及條件辦理。

3.銷售商品之期末餘額

	105年12月31日	104年12月31日
應收關係人款項：		
-關聯企業	$ 1,431,921	$ 1,475,555

應收關係人款項主要來自銷售商品之款項於銷售日後 75 天到期。該應收款項並無抵押及附息。業已針對逾期應收關係人款項提列負債準備。

4.購買商品之期末餘額

	105年12月31日	104年12月31日
應付關係人款項：		
-關聯企業	$ 468,980	$ 458,709

應付關係人款項主要來自進貨交易，並在購貨日後 70 天到期。該應付款項並無附息。

5.其他期末餘額

	105年12月31日	104年12月31日
其他應收關係人款項:		
-關聯企業	$ 104,580	$ 125,608

主係代墊款項。

6.財產交易

本集團於民國 104 年 7 月以$694,760 參與 DAL 現金增資，截至民國 104 年 12 月 31 日止相關款項業已付清。

(二)主要管理階層薪酬資訊

	105年度	104年度
薪資及其他短期員工福利	$ 561,149	$ 583,670
股份基礎給付	-	9,869
總計	$ 561,149	$ 593,539

八、質押之資產

本集團之資產提供擔保明細如下：

資產名稱	帳面價值 105年12月31日	帳面價值 104年12月31日	擔保用途
銀行存款及定期存款(表列其他流動資產及其他非流動資產)	$ 146,174	$ 219,512	關稅保付之擔保及其他保證金
定期存款(表列其他流動資產)	145,819	148,508	保固保證
	$ 291,993	$ 368,020	

九、重大或有負債及未認列之合約承諾

(一)或有事項

無此情形。

(二)承諾事項

1.已簽約但尚未發生之資本支出

	105年12月31日	104年12月31日
不動產、廠房及設備	$ 148,991	$ 292,378
電腦軟體成本	$ 175,350	$ 350,700

2.營業租賃協議

不可取消營業租賃之未來最低應付租賃給付總額如下：

	105年12月31日	104年12月31日
不超過1年	$ 318,111	$ 246,461
超過1年但不超過5年	594,015	357,253
超過5年	171,317	376,743
總計	$ 1,083,443	$ 980,457

十、重大之災害損失

無此情形。

十一、重大之期後事項

本公司之子公司DEN於民國106年2月14日董事會通過擬以美金24,850仟元向關聯企業Delta Electronics (Thailand) Public Company Limited之子公司Delta Greentech (Netherlands) B.V.購買其所持有之Delta Energy Systems (Switzerland) AG 51%股權、Delta Greentech Electronics Industry LLC 51%股權、Delta Greentech (USA) Corporation 100%股權及Delta Greentech (Brasil) S.A. 100%股權。同日,DEN亦通過擬以美金22,000仟元將其子公司Eltek s.r.o.100%股權處分予Delta Greentech (Netherlands) B.V。

十二、其他

(一)資本管理

本集團(包括待出售處分群組)資本管理之最主要目標，係確認維持健全之信用評等及良好之資本比例，以支持企業營運及股東權益之極大化。

(二)金融工具

1.金融工具公允價值資訊

本集團以攤銷後成本衡量之金融工具(包括應收票據、應收帳款(含關係人)、其他應收款(含關係人)、短期借款、應付票據、應付帳款(含關係人)及其他應付款)的帳面金額係公允價值之合理近似值，長期借款(包含一年或一營業週期內到期部分)之利率因與市場利率接近，故其帳面金額應屬估計公允價值之合理基礎，另以公允價值衡量之金融工具的公允價值資訊請詳附註十二(三)。

2.財務風險管理政策

本集團日常營運受多項財務風險之影響，包含市場風險(包括匯率風險、利率風險、及價格風險)、信用風險及流動性風險。本集團整體風險管理政策著重於金融市場的不可預測事項，並尋求可降低對本集團財務狀況及財務績效之潛在不利影響。本集團使用多項衍生金融工具以規避特定暴險，請詳附註六(二)及(十六)。

3.重大財務風險之性質及程度

(1)市場風險

匯率風險

A. 本集團係跨國營運，因此受多種不同貨幣所產生之匯率風險，主要為美元、人民幣及歐元。相關匯率風險來自未來之商業交易、已認列之資產與負債，及對國外營運機構之淨投資。

B. 本集團管理階層已訂定政策，規定集團內各公司管理相對其功能性貨幣之匯率風險。為管理來自未來商業交易及已認列資產與負債之匯率風險，集團內各公司透過集團財務部採用遠期外匯、換匯合約及選擇權進行避險。

C. 本集團運用遠期外匯合約/遠匯買賣交易等衍生性金融商品，規避已認列之外幣資產或負債或高度很有可能發生之預期交易，以降低匯率波動所產生之公平價值風險及現金流量風險。並隨時監測匯率波動，設置停損點，以降低匯率風險。

D. 本集團從事之業務涉及若干非功能性貨幣(本公司及部分子公司之功能性貨幣為台幣、部分子公司之功能性貨幣為美元、人民幣)，故受匯率波動之影響，具重大匯率波動影響之外幣資產及負債資訊如下：

	105年12月31日		
	外幣(仟元)	匯率	帳面金額 (新台幣)
(外幣:功能性貨幣)			
金融資產			
貨幣性項目			
人民幣:美金(註)	$ 1,136,518	0.1438	$ 5,269,000
美金:人民幣(註)	443,983	6.9563	14,318,452
美金:新台幣	290,284	32.250	9,361,659
歐元:美金(註)	33,349	1.0512	1,130,531
美金:克朗(註)	55,693	8.6335	1,796,099
歐元:克朗(註)	47,857	9.0753	1,622,352
非貨幣性項目			
人民幣：美金（註）	$ 9,353,911	0.1438	$ 43,365,946
歐元：美金	65,423	1.0512	2,217,841
美金：新台幣	3,425,504	32.250	110,472,488
泰銖：新台幣	8,776,613	0.9050	7,942,835
泰銖：美金	(948,456)	0.0281	(858,353)
克朗：美金（註）	4,251,777	0.1158	15,882,217
金融負債			
貨幣性項目			
人民幣:美金(註)	$ 1,805,188	0.1438	$ 8,369,014
美金:人民幣(註)	267,041	6.9563	8,612,072
美金:新台幣	262,441	32.250	8,463,722
美金:加幣(註)	98,345	1.3488	3,171,626
美金:克朗(註)	78,245	8.6335	2,523,401
歐元:克朗(註)	35,298	9.0753	1,196,602

註：由於合併個體中部份個體之功能性貨幣非為新台幣，因此於揭露時亦須予以考量。

	104年12月31日		
	外幣(仟元)	匯率	帳面金額 (新台幣)
(外幣:功能性貨幣)			
金融資產			
貨幣性項目			
美金：新台幣	$ 268,941	32.8250	$ 8,827,972
美金：人民幣（註）	384,993	6.4917	12,637,397
人民幣：美金（註）	936,707	0.1540	4,736,423
歐元：美金（註）	29,972	1.0931	1,075,399
歐元：克朗（註）	223,085	9.6301	8,004,366
英鎊：克朗（註）	33,284	13.0630	1,619,932
美金：克朗（註）	435,646	8.8102	14,300,200
非貨幣性項目			
人民幣：美金（註）	$ 8,768,241	0.1540	$44,336,258
新台幣：美金（註）	2,307,836	0.0305	2,307,836
美金：新台幣	3,290,856	32.8250	108,022,348
泰銖：新台幣	7,910,538	0.9146	7,234,978
泰銖：美金	(347,724)	0.0279	(318,029)
美金：歐元（註）	53,839	0.9149	1,767,274
克朗：美金（註）	4,428,934	0.1038	16,501,498
金融負債			
貨幣性項目			
美金：新台幣	$ 241,001	32.8250	$ 7,910,842
美金：人民幣（註）	436,993	6.4917	14,344,318
人民幣：美金（註）	1,397,206	0.1540	7,064,917
歐元：克朗（註）	90,636	9.6301	3,252,055
美金：克朗（註）	375,043	8.8102	12,310,889

註：由於合併個體中部份個體之功能性貨幣非為新台幣，因此於揭露時亦須予以考量。

E.本公司貨幣性項目因匯率波動具重大影響於民國 105 年及 104 年度認列之全部兌換利益（含已實現及未實現）彙總金額分別為$229,912 及$679,514。

	105年度		
	敏感度分析		
	變動幅度	影響損益	影響其他綜合損益
(外幣:功能性貨幣)			
金融資產			
貨幣性項目			
人民幣:美金(註)	1%	$ 52,690	$ -
美金:人民幣(註)	1%	143,185	-
美金:新台幣	1%	93,617	-
歐元:美金(註)	1%	11,305	-
美金:克朗(註)	1%	17,961	-
歐元:克朗(註)	1%	16,224	-
金融負債			
貨幣性項目			
人民幣:美金(註)	1%	$ 83,690	$ -
美金:人民幣(註)	1%	86,121	-
美金:新台幣	1%	84,637	-
美金:加幣(註)	1%	31,716	-
美金:克朗(註)	1%	25,234	-
歐元:克朗(註)	1%	11,966	-

註：由於合併個體中部份個體之功能性貨幣非為新台幣，因此於揭露時亦須予以考量。

	104年度		
	敏感度分析		
	變動幅度	影響損益	影響其他綜合損益
(外幣:功能性貨幣)			
金融資產			
貨幣性項目			
美金：新台幣	1%	88,280	$ -
美金：人民幣（註）	1%	126,374	-
人民幣：美金（註）	1%	47,364	-
歐元：美金（註）	1%	10,754	-
歐元：克朗（註）	1%	80,044	-
英鎊：克朗（註）	1%	16,199	-
美金：克朗（註）	1%	143,002	-
金融負債			
貨幣性項目			
美金：新台幣	1%	$ 79,108	$ -
美金：人民幣（註）	1%	143,443	-
人民幣：美金（註）	1%	70,649	-
美金：克朗（註）	1%	32,521	-
歐元：克朗（註）	1%	123,109	-

註：由於合併個體中部份個體之功能性貨幣非為新台幣，因此於揭露時亦須予以考量。

價格風險

由於本集團持有之投資於合併資產負債表中係分類為備供出售金融資產，或透過損益按公允價值衡量之金融資產，因此本集團暴露於權益工具之價格風險。為管理權益工具投資之價格風險，本集團將以分散投資組合來進行該項風險之控管。

本集團主要投資於上市櫃及未上市櫃公司之權益工具，此等權益工具之價格會因該投資標的未來價值之不確定性而受影響。若該等權益工具價格上升或下跌 1%，而其他所有因素維持不變之情況下，對民國 105 年及 104 年度之稅後淨利因來自透過損益按公允價值衡量之權益工具之利益或損失將分別增加或減少$151 及$224；對於股東權益之影響因分類為備供出售之權益工具之利益或損失分別增加或減少$64,624 及$74,524。

利率風險

A. 本集團之利率風險來自長期借款。按浮動利率發行之借款使本集團承受現金流量利率風險，部分風險被按浮動利率持有之現金及約當現金抵銷。按固定利率發行之借款則使本集團承受公允價值利率風險。本集團之借款主係為固定及浮動利率，於民國 105 年及 104 年度，本集團按浮動利率計算之借款係以新台幣、美元、日幣及歐元計價。

B. 於民國 105 年及 104 年 12 月 31 日，若借款利率增加 0.25%，在所有其他因素維持不變之情況下，民國 105 年及 104 年度之稅後淨利將分別減少$1,093 及$934，主要係因浮動利率借款導致利息費用增加。

(2)信用風險

A. 信用風險係本集團因客戶或金融工具之交易對手無法履行合約義務而產生財務損失之風險。分述如下：

a. 本集團依授信政策，集團內各營運個體於訂定付款及提出交貨之條款與條件前，須就其每一新客戶進行管理及信用風險分析。內部風險控管係透過考慮其財務狀況、過往經驗及其他因素，以評估客戶之信用品質。

b. 個別風險之限額係由信用控管主管依照內部或外部之因素而制訂，並定期監控信用額度之使用。

c. 對銀行及金融機構而言，僅有信用評等良好之機構，才會被接納為交易對象。

d. 主要信用風險來自現金及約當現金、衍生金融工具，及存放於銀行與金融機構之存款，亦有來自顧客之信用風險，並包括尚未收現之應收帳款及已承諾之交易。

B. 於民國 105 年及 104 年度，不預期會受交易對手之不履約而產生任何重大損失。

C. 本集團重大未逾期且未減損金融資產之信用品質，請詳附註六(六)說明。

(3)流動性風險

A. 現金流量預測是由集團內各營運個體執行，並由集團財務部予以彙總。集團財務部監控集團流動資金需求之預測，確保其有足夠資金得以支應營運需要。

B.下表係本集團(包含待出售處分群組)之非衍生金融負債及以淨額或總額交割之衍生金融負債，按相關到期日予以分組，非衍生金融負債係依據資產負債表日至合約到期日之剩餘期間進行分析；衍生金融負債係依據資產負債表日至預期到期日之剩餘期間進行分析如下：

非衍生金融負債:

105年12月31日	1年內	1至2年內	2至5年內	5年以上
短期借款	$ 12,539,294	$ -	$ -	$ -
應付票據及帳款（含關係人）	37,514,151	-	-	-
其他應付款	23,275,430	-	-	-
長期借款(包含一年或一營業週期內到期)	47,072	8,059,405	228,166	226,387

非衍生金融負債:

104年12月31日	1年內	1至2年內	2至5年內	5年以上
短期借款	$ 11,109,573	$ -	$ -	$ -
應付票據及帳款（含關係人）	35,882,259	-	-	-
其他應付款	22,362,597	-	-	-
長期借款(包含一年或一營業週期內到期)	55,241	3,616,399	117,938	259,468

衍生金融負債

民國105年及104年12月31日本集團操作之衍生金融負債皆為一年內到期。

C.本集團並不預期到期日分析之現金流量發生時點會顯著提早，或實際金額會有顯著不同。

(三)公允價值資訊

1.本集團非以公允價值衡量之金融資產及金融負債之公允價值資訊請詳附註十二、(二)1.說明。本集團以成本衡量之投資性不動產的公允價值資訊請詳附註六、(十一)說明。

2.為衡量金融及非金融工具之公允價值所採用評價技術的各等級定義如下：

第一等級：企業於衡量日可取得之相同資產或負債於活絡市場之報價(未經調整)。活絡市場係指有充分頻率及數量之資產或負債交易發生，以在持續基礎上提供定價資訊之市場。

第二等級：資產或負債直接或間接之可觀察輸入值，但包括於第一等級之報價者除外。

第三等級：資產或負債之不可觀察輸入值。

3. 民國105年及104年12月31日以公允價值衡量之金融及非金融工具，本集團依資產及負債之性質、特性及風險及公允價值等級之基礎分類，相關資訊如下：

105年12月31日	第一等級	第二等級	第三等級	合計
資產				
重複性公允價值				
透過損益按公允價值衡量之金融資產				
權益證券	$ 15,075	$ -	$ -	$ 15,075
遠期外匯合約	-	41,177	-	41,177
避險之衍生性金融資產	-	7,708	-	7,708
備供出售金融資產				
權益證券	4,880,265	-	1,582,140	6,462,405
可轉換公司債	140,103	-	-	140,103
	$ 5,035,443	$ 48,885	$ 1,582,140	$ 6,666,468
負債				
重複性公允價值				
透過損益按公允價值衡量之金融負債				
遠期外匯合約	$ -	$ 219,490	$ -	$ 219,490

104年12月31日	第一等級	第二等級	第三等級	合計
資產				
重複性公允價值				
透過損益按公允價值衡量之金融資產				
權益證券	$ 22,345	$ -	$ -	$ 22,345
遠期外匯合約	-	12,979	-	12,979
可轉換公司債	2,197	223,695	-	225,892
備供出售金融資產				
權益證券	6,130,090	-	1,322,317	7,452,407
可轉換公司債	87,090	-	-	87,090
	$ 6,241,722	$ 236,674	$ 1,322,317	$ 7,800,713
負債				
重複性公允價值				
透過損益按公允價值衡量之金融負債				
遠期外匯合約	$ -	$ 140,080	$ -	$ 140,080

4.本集團用以衡量公允價值所使用之方法及假設說明如下：

(1)本集團採用市場報價作為公允價輸入值(即第一等級)者，依工具之特性分列如下：

	上市(櫃)公司股票	轉(交)換公司債
市場報價	收盤價	收市價

(2)除上述有活絡市場之金融工具外，其餘金融工具之公允價值係採用財務管理上公認評價技術取得。

(3)當評估非標準化且複雜性較低之金融工具時，本集團採用廣為市場參與者使用之評價技術。此類金融工具之評價模型所使用之參數通常為市場可觀察資訊。

(4)衍生金融工具之評價係根據廣為市場使用者所接受之評價模型，例如折現法及選擇權定價模型。遠期外匯合約通常係根據目前之遠期匯率評價。

(5)評價模型之產出係預估之概算值，而評價技術可能無法反映本集團持有金融工具及非金融工具之所有攸關因素。因此評價模型之預估值會適當地根據額外之參數予以調整。根據本集團之公允價值評價管理政策及相關之控制程序，管理階層相信為允當表達合併資產負債表中金融工具及非金融工具之公允價值，評價調整係屬適當且必要。在評價過程中所使用之價格資訊及參數係經審慎評估，且適當地根據目前市場狀況調整。

(6)本集團將信用風險評價調整納入金融工具及非金融工具公允價值計算考量，以分別反映交易對手信用風險。

5.民國 105 年及 104 年度無第一等級與第二等級間之任何移轉。

6.下表列示民國 105 年及 104 年度第三等級之變動：

	105年	104年
	權益證券	權益證券
1月1日	$ 1,322,317	$ 1,282,187
本期取得	422,835	372,453
認列於當期損益之利益或損失	(108,693)	(32,029)
認列於其他綜合損益之利益或損失	(14,150)	-
轉入第三等級	-	29,482
轉出第三等級	-	(290,400)
減資退回股款	(34,679)	(50,101)
匯率影響數	(5,490)	10,725
12月31日	$ 1,582,140	$ 1,322,317

7. 因億豐綜合工業股份有限公司及明達醫學科技股份有限公司分別於民國 104 年 1 月 6 日及民國 104 年 4 月 29 日興櫃，導致可取得足夠之可觀察市場資訊，因此本集團於該事件發生當月底將所採用之公允價值自第三等級轉入至第一等級。另齊瀚光電股份有限公司於民國 104 年 11 月 3 日起終止興櫃股票櫃檯買賣，故本集團於該事件發生當月底將所採用之公允價值自第一等級轉入至第三等級。

8. 本集團對於公允價值歸類於第三等級之評價流程係由投資部門負責進行金融工具之獨立公允價值驗證，藉獨立來源資料使評價結果貼近市場狀態，並定期覆核，以確保評價結果係屬合理。投資性不動產則由本集團財務部門依金管會公告之評價方法及參數假設定期評價。

   另資金部門訂定金融工具公允價值評價政策、評價程序及確認符合相關國際財務報導準則之規定。相關評價結果每月呈報至管理當局，由管理當局負責評價過程之管理及覆核。

9. 有關屬第三等級公允價值衡量項目所使用評價模型之重大不可觀察輸入值之量化資訊及重大不可觀察輸入值變動之敏感度分析說明如下：

	105年12月31日 公允價值	評價技術	重大不可觀察 輸入值	區間 (加權平均)	輸入值與 公允價值關係
非衍生權益工具：					
非上市上櫃公司股票	$ 1,582,140	淨資產價值法	不適用	-	不適用

	104年12月31日 公允價值	評價技術	重大不可觀察 輸入值	區間 (加權平均)	輸入值與 公允價值關係
非衍生權益工具：					
非上市上櫃公司股票	$ 1,322,317	淨資產價值法	不適用	-	不適用

10. 本集團經審慎評估選擇採用之評價模型及評價參數，因此對公允價值衡量係屬合理，惟當使用不同之評價模型或評價參數可能導致評價之結果不同。針對分類為第三等級之金融資產及金融負債，若評價參數變動，則對損益或其他綜合損益之影響如下：

			105年12月31日			
			認列於損益		認列於其他綜合損益	
	輸入值	變動	有利變動	不利變動	有利變動	不利變動
金融資產						
權益工具	淨資產價值	± 1%	$ -	$ -	$ 15,821	($ 15,821)

		104年12月31日			
		認列於損益		認列於其他綜合損益	
輸入值	變動	有利變動	不利變動	有利變動	不利變動
金融資產					
權益工具 淨資產價值	± 1%	$ -	$ -	$ 13,223	($ 13,223)

十三、附註揭露事項

(一)重大交易事項相關資訊

1.資金貸與他人：請詳附表一。
2.為他人背書保證：請詳附表二。
3.期末持有有價證券情形（不包含投資子公司、關聯企業及合資控制部分)：請詳附表三。
4.累積買進或賣出同一有價證券之金額達新台幣三億元或實收資本額百分之二十以上：請詳附表四。
5.取得不動產之金額達新台幣三億元或實收資本額百分之二十以上：請詳附表五。
6.處分不動產之金額達新台幣三億元或實收資本額百分之二十以上：請詳附表六。
7.與關係人進、銷貨之金額達新台幣一億元或實收資本額百分之二十以上：請詳附表七。
8.應收關係人款項達新台幣一億元或實收資本額百分之二十以上：請詳附表八。
9.從事衍生工具交易：請詳附註六、(二)、(五)、(十六)及十二、(二)。
10.母公司與子公司間之業務關係及重要交易往來情形及金額：請詳附表九。

(二)轉投資事業相關資訊

被投資公司名稱、所在地區等相關資訊(不包含大陸被投資公司)：請詳附表十。

(三)大陸投資資訊

1.基本資料：請詳附表十一。
2.直接或間接經由第三地區事業與轉投資大陸之被投資公司所發生之重大交易事項：本公司於民國 105 年度大陸被投資公司直接發生之重大交易事項及間接經由第三地區事業之轉投資公司－Delta Electronics Int'l (Singapore) Pte. Ltd.(DEIL-SG)及 Cyntec International Ltd.(CIL-Labuan)與大陸被投資公司所發生之進、銷貨及應收、付款項之重大交易事項，請參閱附表七及八。

十四、營運部門資訊一般性資訊

(一)一般性資訊

本集團管理階層已依據董事會於制訂決策所使用之報導資訊辨認應報導部門，以產品別之角度經營業務，並區分為電源及零組件事業群、能源管理事業群及智能綠生活事業群，其收入來源之產品類型分述如下：

1. 電源及零組件事業群：嵌入式電源供應器、移動電源、工業與醫療電源、風扇與散熱管理、資通訊核心零組件等項目，並提供全球電源管理與散熱方案、散熱管理方案。
2. 能源管理事業群：工業自動化、通訊電源系統、不斷電系統及資料中心、汽車電子與電動車充電設備、可再生能源等項目，並提供工廠與樓宇的自動化方案。
3. 智能綠生活事業群：網通系統、視訊與顯像系統、LED 照明方案及 Vivitek 高畫質投影機等項目。

本集團因改變部分產品別分類導致應報導部門之組成方式改變，業依規定重編前期相對應資訊俾便比較。

(二)部門資訊之衡量

本集團營運部門損益係以稅前營業損益衡量，並作為績效評估之基礎。且營運部門之會計政策皆與附註四所述之重要會計政策彙總相同。

(三)部門資訊

提供予主要營運決策者之應報導部門部門資訊如下：

	105年度			
	電源及零組件事業群	能源管理事業群	智能綠生活事業群	總計
來自外部客戶之收入	$111,688,916	$59,372,657	$40,156,289	$211,217,862
部門損益(註)	$ 15,614,625	$ 6,960,894	$ 3,394,379	$ 25,969,898

	104年度			
	電源及零組件事業群	能源管理事業群	智能綠生活事業群	總計
來自外部客戶之收入	$109,804,256	$53,340,517	$38,678,654	$201,823,427
部門損益(註)	$ 15,625,046	$ 6,324,855	$ 3,741,602	$ 25,691,503

註：係沖銷部門間交易後損益。

(四)部門損益之調節資訊

1. 向主要營運決策者呈報之外部收入，與損益表內之收入採用一致之衡量方式。

2.本期應報導營運部門損益與繼續營業部門稅前損益調節如下：

	105年度	104年度
應報導營運部門部門損益	$ 25,969,898	$ 25,691,503
未分類之相關損益	(5,144,227)	(5,192,589)
營業外收入及支出合計	3,964,290	4,275,882
繼續營業部門稅前損益	$ 24,789,961	$ 24,774,796

(五)產品別及勞務別之資訊

由於本集團以產品別角度經營業務，應報導部門係以不同產品及勞務為基礎，故來自外部客戶之收入與附註十四(三)相同。

(六)地區別資訊

本集團民國 105 年及 104 年度地區別資訊如下:

	105年度		104年度	
	收入	非流動資產	收入	非流動資產
中國	$ 117,653,470	$ 26,255,162	$ 111,454,880	$ 31,042,064
美國	39,626,956	2,916,163	33,962,615	3,057,880
台灣	10,668,246	21,749,131	2,008,335	21,823,954
其他	46,406,899	25,098,946	56,025,831	16,137,269
	$ 214,355,571	$ 76,019,402	$ 203,451,661	$ 72,061,167

(七)重要客戶資訊

本集團民國 105 年及 104 年度對單一外部客戶之銷售額均未達合併營業收入之 10%。

台達電子工業股份有限公司

資金貸與他人

民國105年1月1日至12月31日

附表一

單位：新台幣仟元

（除特別註明者外）

編號（註1）	貸出資金之公司	貸與對象	往來項目	是否為關係人	本期最高金額（註2）	期末餘額	實際動支金額	利率區間	資金貸與性質（註7）	業務往來金額	有短期融通資金必要之原因	提列備抵呆帳金額	擔保品 名稱	擔保品 價值	對個別對象資金貸與限額	資金貸與總限額	備註
1	Fairview Assets Limited	Delta Electronics (Netherlands) B.V.	其他應收款-關係人	是	$ 8,062,500	$ 8,062,500	$ 8,062,500	0.50%	2	$ -	營運週轉	$ -	無	$ -	$ 27,263,744	$ 27,263,744	註6
1	Fairview Assets Limited	Delta Controls Inc.	其他應收款-關係人	是	4,192,500	4,192,500	3,128,250	0.50%	2	-	營運週轉	-	無	-	27,263,744	27,263,744	註6
2	Delta Networks Holding LTD	Delta Electronics (Netherlands) B.V.	其他應收款-關係人	是	7,095,000	7,095,000	7,095,000	0.50%	2	-	營運週轉	-	無	-	11,188,662	11,188,662	註5
3	Delta Electronics (HK) Ltd	Delta Electronics (Netherlands) B.V.	其他應收款-關係人	是	903,000	903,000	903,000	0.50%	2	-	營運週轉	-	無	-	13,611,470	13,611,470	註4
4	Delta International Holding Limited	Delta Electronics (Netherlands) B.V.	其他應收款-關係人	是	967,500	967,500	967,500	0.50%	2	-	營運週轉	-	無	-	31,309,717	31,309,717	註4
5	ELTEK AS	Eltek Italia S.r.l.	其他應收款-關係人	是	20,340	20,340	20,339	3.45%	2	-	營運週轉	-	無	-	2,542,417	2,542,417	註5
5	ELTEK AS	Eltek Sistemas de Energia Industria e Commercio S.A.	其他應收款-關係人	是	425,700	425,700	-	-	2	-	營運週轉	-	無	-	2,542,417	2,542,417	註5
5	ELTEK AS	Eltek Holding AB	其他應收款-關係人	是	3,717	3,717	-	3.40%	2	-	營運週轉	-	無	-	2,542,417	2,542,417	註5
5	ELTEK AS	ELTEK MEA DMCC	其他應收款-關係人	是	219,300	219,300	87,770	3.44%	2	-	營運週轉	-	無	-	2,542,417	2,542,417	註5
5	ELTEK AS	ELTEK ENERJI SISTEMLERI LIMITED SIRKETI	其他應收款-關係人	是	96,750	96,750	-	3.44%	2	-	營運週轉	-	無	-	2,542,417	2,542,417	註5
5	ELTEK AS	Eltek s.r.o.	其他應收款-關係人	是	244,080	244,080	200,266	3.45%	2	-	營運週轉	-	無	-	2,542,417	2,542,417	註5
6	Eltek Deutschland GmbH	E.V.I Electronics Sp.z o.o.	其他應收款-關係人	是	245,536	245,536	6,780	3.25%	2	-	營運週轉	-	無	-	289,739	289,739	

註1：編號欄之說明如下：

(1).發行人填0。

(2).被投資公司按公司別由阿拉伯數字1開始依序編號。

註2：本期最高餘額，係依民國105年12月31日止本公司向證期局公告申報之匯率換算。

註3：本公司對單一企業資金貸與金額不得超過本公司最近期財務報表淨值百分二十,資金貸與總額不得超過本公司最近期財務報表淨值百分四十。

註4：子公司對單一企業資金貸與金額不得超過子公司最近期財務報表淨值百分四十,資金貸與總額不得超過子公司最近期財務報表淨值百分四十。

註5：最終母公司直接及間接持有表決權股份百分之百之國外公司間，因融通資金之必要從事資金貸與時，其個別融資金額不得超過貸與公司最近期財務報表淨值，總融資金額不得超過貸與公司最近期財務報表淨值。

註6：依Fairview Assets Limited資金貸與他人作業程序之規定，短期融通資金與最終母公司直接及間接持有表決權股份百分之百之國外公司時，個別融資金額不得超過貸與公司最近期財務報表淨值，總融資金額不得超過貸與公司最近財務報表淨值。

註7：資金貸與性質之說明如下：

(1).有業務往來者：1

(2).有短期融通資金之必要者：2

台達電子工業股份有限公司

為他人背書保證

民國105年1月1日至12月31日

附表二

單位：新台幣仟元

(除特別註明者外)

編號 (註1)	背書保證者公司名稱	被背書保證對象 公司名稱	被背書保證對象 關係 (註5)	對單一企業背書保證限額 (註3)	本期最高背書保證餘額	期末背書保證餘額	實際動支金額	以財產擔保之背書保證金額	累計背書保證金額佔最近期財務報表淨值之比率	背書保證最高限額 (註3)	屬母公司對子公司背書保證	屬子公司對母公司背書保證	屬對大陸地區背書保證	備註
1	ELTEK AS	ELTEK POWER PTE. LTD.	3	$ 2,482,289	$ 449,553	$ 322,500	$ 322,500	$ -	0.27%	$ 6,205,721	Y	N	N	
1	ELTEK AS	Eltek Power Sweden AB	3	2,482,289	17,700	17,700	17,700	-	0.01%	6,205,721	Y	N	N	
1	ELTEK AS	ELTEK MEA DMCC	3	2,482,289	75,232	75,232	75,232	-	0.06%	6,205,721	Y	N	N	
1	ELTEK AS	ELTEK AUSTRALIA PTY LIMITED	3	2,482,289	145,125	145,125	145,125	-	0.12%	6,205,721	Y	N	N	

註1：編號欄之說明如下：
(1).發行人填0。
(2).被投資公司按公司別由阿拉伯數字1開始依序編號。
註2：本公司背書保證作業程序之規定本公司對外背書保證之總額不得超過最近期財務報告淨值40%,對單一企業不得超過本公司最近財務報表淨值20%,本公司及子公司整體得為背書保證之總額度不得超過本公司最近期財務報表淨值50%,對單一企業背書保證之限額，不得超過本公司最近財務報表淨值30%。
註3：Eltek背書保證作業程序之規定對外背書保證之總額不得超過本公司最近期財務報告淨值5%，對單一企業不得超過本公司最近期財務報表淨值2%。
註4：本公司最近期財務報表淨值$124,114,426仟元(105/12/31)
註5：背書保證者與被背書保證對象之關係有下列六種，標示種類即可：
(1).有業務關係之公司。
(2).直接持有普通股股權超過百分之五十之子公司。
(3).母公司及子公司持有普通股股權合併計算超過百分之五十之被投資公司。
(4).對於直接或經由子公司間接持有普通股股權超過百分之五十之母公司。
(5).基於承攬工程需要之同業間依合約規定互保之公司。
(6).因共同投資關係由各出資股東依其持股比例對其背書保證之公司。

台達電子工業股份有限公司

期末持有有價證券情形（不包含投資子公司、關聯企業及合資控制部分）

民國105年1月1日至12月31日

附表三

單位：新台幣仟元

（除特別註明者外）

持有之公司	有價證券種類及名稱	與有價證券發行人之關係	帳列科目	期末				備註
				股　數	帳面金額	持股比例	公允價值	
台達電子工業股份有限公司	環瑞醫投資控股股份有限公司普通股	無	備供出售金融資產	27,722,000	$ 778,988	19.55	$ 778,988	
台達電子工業股份有限公司	新日光能源科技股份有限公司普通股	無	備供出售金融資產	167,145,851	2,523,902	16.42	2,523,902	
台達電子工業股份有限公司	同欣電子工業股份有限公司	無	備供出售金融資產	958,000	105,380	0.59	105,380	
台達電子工業股份有限公司	有量科技股份有限公司	無	備供出售金融資產	8,525,088	277,065	16.97	277,065	
台達電子工業股份有限公司	普訊創業投資股份有限公司等	無	-	-	272,137	-	272,137	
Delta International Holding	Solarflare Communications, Inc.特別股	無	備供出售金融資產	9,547,235	307,898	4.04	307,898	
Delta International Holding	Mentis Technology, Inc.等	無	-	-	113,057	-	113,057	
Delta Electronics (Japan) Inc.	Macy (Cayman) Inc.	無	以成本衡量之金融資產	74,000,000	34,224	19.79	34,224	
台達電子(平潭)有限公司	平潭高新投資發展股份有限公司	無	以成本衡量之金融資產-非流動	-	34,771	15.00	34,771	
台達資本股份有限公司	同欣電子工業股份有限公司普通股	無	備供出售金融資產	1,809,000	198,990	1.11	198,990	
台達資本股份有限公司	統新光訊股份有限公司	無	備供出售金融資產	1,821,062	107,443	5.64	107,443	
台達資本股份有限公司	億豐綜合工業股份有限公司普通股	無	備供出售金融資產	822,043	273,329	0.28	273,329	
台達資本股份有限公司	環球晶圓股份有限公司	無	備供出售金融資產	1,301,300	149,650	0.35	149,650	
台達資本股份有限公司	商之器科技股份有限公司普通股等	無	-	-	1,682,157	-	1,682,157	
Delta America Ltd.	VPT, Inc.等	無	以成本衡量之金融資產-非流動	-	5,644	-	5,644	
乾坤科技(股)公司	日商進工業株式會社(股票)	無	以成本衡量之金融資產-非流動	200,000	104,081	11.53	104,081	
乾坤科技(股)公司	LUXTERA. INC.(股票)	無	以成本衡量之金融資產-非流動	55,029,284	336,195	3.71	336,195	
Delta Electronics (Netherlands) B.V.	Wynd Technologies Inc. 認股權證	無	以成本衡量之金融資產-非流動	-	12,900	-	12,900	

持有之公司	有價證券種類及名稱	與有價證券發行人之關係	帳列科目	期末				備註
				股　數	帳面金額	持股比例	公允價值	
Delta Electronics Int'l (Singapore) Pte. Ltd.	PBA International Pte. Ltd. 普通股	無	以成本衡量之金融資產-非流動	1,900	$ 369,751	19.00	$ 369,751	
Delta Electronics Int'l (Singapore) Pte. Ltd.	Ascent Solution Pte Ltd. 特別股	無	以成本衡量之金融資產-非流動	33,795	47,986	5.74	47,986	

台達電子工業股份有限公司

累積買進或賣出同一有價證券之金額達新台幣三億元或實收資本額百分之二十以上

民國105年1月1日至12月31日

附表四

單位：新台幣仟元

（除特別註明者外）

買、賣之公司	有價證券種類及名稱	帳列科目	交易對象	關係	期初		買入		賣出				期末		備註
					股數	金額	股數	金額	股數	售價	帳面成本	處分損益	股數	金額	
Delta Electronics (Netherlands) B.V.	Castle Horizon Limited	採用權益法之投資	Countiland Holding Limited	無	-	$ -	471,800	$ 850,615	-	$ -	$ -	$ -	471,800	$ 850,615	(註1)
Delta Electronics Int'l (Singapore) Pte. Ltd.	Loy Tec electronics GmbH及INNOCONTROL electronics GmbH	採用權益法之投資	自然人	無	-	-	-	2,217,841	-	-	-	-	-	2,217,841	(註2) (註3)
Delta Electronics Int'l (Singapore) Pte. Ltd.	PBA International Pte. Ltd.	以成本衡量之金融資產	Y8P Pte.Ltd.	無	-	-	1,900	369,751	-	-	-	-	1,900	369,751	
台達電子工業股份有限公司	Delta Electronics (Netherlands) B.V.	採用權益法之投資	Delta Electronics (Netherlands) B.V.	子公司	25,674,091	1,289,447	94,545,454	2,932,476	-	-	-	-	120,219,545	4,221,923	(註4)

註1：Delta Electronics (Netherlands) B.V.於民國105年10月對Castle Horizon Limited投資金額計$731,184，並包括本期認列之關係企業損益及淨值變動調整數。
註2：Delta Electronics Int'l (Singapore) Pte. Ltd. 於民國105年4月對Loy Tec electronics GmbH及INNOCONTROL electronics GmbH分別新增投資共$2,227,151，並包括本期認列之關聯企業損益及淨值變動調整數。
註3：INNOCONTROL electronics GmbH已於合併基準日民國105年9月併入Loy Tec electronics GmbH。
註4：台達電子工業股份有限公司於民國105年5月及9月對Delta Electronics (Netherlands) B.V.新增投資金額計$3,346,470，並包括本期認列之關係企業損益及淨值變動調整數。

台達電子工業股份有限公司

取得不動產之金額達新台幣三億元或實收資本額百分之二十以上

民國105年1月1日至12月31日

附表五

單位：新台幣仟元

（除特別註明者外）

取得不動產之公司	財產名稱	事實發生日	交易金額	價款支付情形	交易對象	關係	交易對象為關係人者，其前次移轉資料				價格決定之參考依據	取得目的及使用情形	其他約定事項
							所有人	與發行人之關係	移轉日期	金額			
Delta Electronics (Japan) Inc.	房屋及建築	民國105年3月31日	$ 327,708	以現金取得	株式會社松村組等	無	-	-	-	$ -	比價及議價	以自地委建太陽能發電所建物	無

台達電子工業股份有限公司

處分不動產之金額達新台幣三億元或實收資本額百分之二十以上

民國105年1月1日至12月31日

附表六

單位：新台幣仟元

(除特別註明者外)

處分不動產之公司	財產名稱	事實發生日	原取得日期	帳面金額(註2)	交易金額(註3)	價款收取情形	處分損益(註4)	交易對象	關係	處分目的	價格決定之參考依據	其他約定事項
Delta Products Corporation	Delta Products Corporation辦公大樓	民國105年3月29日	民國85年11月	$ 192,321	$ 340,327	依買賣雙方所簽訂之契約約定付款	$ 148,006	Lam Research Corporation	無	搬遷新址並出售原辦公室，用以償還借款改善財務結構	專業估價機構之估價金額及市場行情等	依買賣雙方所簽訂之買賣契約履行

註1：本表係以美金兌新台幣32.73換算之。
註2：係美金5,876仟元(係包含收購價格分攤)。
註3：係美金10,398仟元。
註4：係美金4,522仟元。

台達電子工業股份有限公司

與關係人進、銷貨之金額達新台幣一億元或實收資本額百分之二十以上

民國105年1月1日至12月31日

附表七

單位：新台幣仟元

（除特別註明者外）

進（銷）貨之公司	交易對象名稱	關係	交易情形				交易條件與一般交易不同之情形及原因		應收（付）票據、帳款		備註
			進（銷）貨	金額	佔總進（銷）貨之比率	授信期間	單價	授信期間	餘額	佔總應收（付）票據、帳款之比率	
台達電子工業股份有限公司	Delta Electronics Int'l (Singapore) Pte. Ltd.	子公司	銷貨	$ 11,585,829	30.06	月結75天			$ 1,765,749	20.49	
台達電子工業股份有限公司	DEI Logistics (USA) Corp.	聯屬公司	銷貨	285,504	0.74	月結75天			76,180	0.88	
台達電子工業股份有限公司	吳江華豐電子科技有限公司	聯屬公司	銷貨	302,347	0.78	月結75天			70,557	0.82	
台達電子工業股份有限公司	Delta Electronics (Thailand) Public Company Limited	關聯企業	銷貨	375,384	0.97	月結75天			57,509	0.67	
台達電子工業股份有限公司	Delta Energy Systems (Singapore) PTE. LTD	關聯企業	銷貨	296,195	0.77	月結75天			91,543	1.06	
Delta Electronics Int'l (Singapore) Pte. Ltd.	台達電子(東莞)有限公司	聯屬公司	銷貨	7,831,899	3.48	月結75天			1,406,465	2.73	
Delta Electronics Int'l (Singapore) Pte. Ltd.	台達電子電源(東莞)有限公司	聯屬公司	銷貨	18,325,047	8.14	月結75天			3,228,369	6.26	
Delta Electronics Int'l (Singapore) Pte. Ltd.	中達電子(江蘇)有限公司	聯屬公司	銷貨	16,895,633	7.51	月結75天			1,431,549	2.78	
Delta Electronics Int'l (Singapore) Pte. Ltd.	中達電子零組件(吳江)有限公司	聯屬公司	銷貨	10,539,657	4.68	月結75天			977,645	1.90	
Delta Electronics Int'l (Singapore) Pte. Ltd.	中達視訊(吳江)有限公司	聯屬公司	銷貨	4,748,313	2.11	月結75天			530,768	1.03	
Delta Electronics Int'l (Singapore) Pte. Ltd.	台達電子(郴州)有限公司	聯屬公司	銷貨	2,411,187	1.07	月結75天			555,148	1.08	
Delta Electronics Int'l (Singapore) Pte. Ltd.	郴州台達科技有限公司	聯屬公司	銷貨	413,643	0.18	月結75天			87,185	0.17	
Delta Electronics Int'l (Singapore) Pte. Ltd.	中達電子(蕪湖)有限公司	聯屬公司	銷貨	4,151,378	1.84	月結75天			731,201	1.42	
Delta Electronics Int'l (Singapore) Pte. Ltd.	蕪湖中達科技有限公司	聯屬公司	銷貨	166,918	0.07	月結75天			36,652	0.07	
Delta Electronics Int'l (Singapore) Pte. Ltd.	Delta Electronics (Japan), Inc.	聯屬公司	銷貨	2,791,531	1.24	月結75天			661,621	1.28	
Delta Electronics Int'l (Singapore) Pte. Ltd.	Delta Electronics (Korea), Inc.	聯屬公司	銷貨	233,304	0.10	月結75天			66,774	0.13	
Delta Electronics Int'l (Singapore) Pte. Ltd.	DEI Logistics (USA) Corp.	聯屬公司	銷貨	19,312,580	8.58	月結75天			5,902,709	11.45	
Delta Electronics Int'l (Singapore) Pte. Ltd.	進準光學(江蘇)有限公司	聯屬公司	銷貨	120,817	0.05	月結75天			27,249	0.05	

進（銷）貨之公司	交易對象名稱	關係	交易情形				交易條件與一般交易不同之情形及原因		應收（付）票據、帳款		備註
			進（銷）貨	金額	佔總進（銷）貨之比率	授信期間	單價	授信期間	餘額	佔總應收（付）票據、帳款之比率	
Delta Electronics Int'l (Singapore) Pte. Ltd.	Delta Electronics International Mexico SA de CV	聯屬公司	銷貨	$ 193,053	0.09	月結75天			$ 69,744	0.14	
Delta Electronics Int'l (Singapore) Pte. Ltd.	Vivitek Corporation	聯屬公司	銷貨	430,990	0.19	月結75天			109,727	0.21	
Delta Electronics Int'l (Singapore) Pte. Ltd.	Delta Products Corporation	聯屬公司	銷貨	1,905,344	0.85	月結75天			696,577	1.35	
Delta Electronics Int'l (Singapore) Pte. Ltd.	達創科技股份有限公司	聯屬公司	銷貨	930,119	0.41	月結75天			123,971	0.24	
Delta Electronics Int'l (Singapore) Pte. Ltd.	DNI Logistics (USA) Co.	聯屬公司	銷貨	11,046,445	4.91	月結75天			4,078,626	7.91	
Delta Electronics Int'l (Singapore) Pte. Ltd.	達創科技(東莞)有限公司	聯屬公司	銷貨	19,150,648	8.51	月結75天			4,013,324	7.78	
Delta Electronics Int'l (Singapore) Pte. Ltd.	台達電子工業股份有限公司	最終母公司	銷貨	19,739,578	8.77	月結75天			7,021,660	13.62	
Delta Electronics Int'l (Singapore) Pte. Ltd.	Delta Electronics (Netherlands) B.V.	聯屬公司	銷貨	1,899,231	0.85	月結75天			366,145	0.71	
Delta Electronics Int'l (Singapore) Pte. Ltd.	ELTEK AS	聯屬公司	銷貨	406,255	0.18	月結75天			213,163	0.41	
Delta Electronics Int'l (Singapore) Pte. Ltd.	Delta Energy Systems (Switzerland) AG	關聯企業	銷貨	154,805	0.07	月結75天			34,828	0.07	
Delta Electronics Int'l (Singapore) Pte. Ltd.	Delta Greentech (Brasil) S.A.	關聯企業	銷貨	163,924	0.07	月結75天			74,324	0.14	
Delta Electronics Int'l (Singapore) Pte. Ltd.	Delta Electronics (Thailand) Public Company Limited	關聯企業	銷貨	253,115	0.11	月結75天			55,452	0.11	
Delta Electronics Int'l (Singapore) Pte. Ltd.	Delta Power Solutions (India) Pvt Ltd.	關聯企業	銷貨	790,007	0.35	月結75天			177,758	0.34	
Delta Electronics Int'l (Singapore) Pte. Ltd.	Delta Greentech (USA) Corporation	關聯企業	銷貨	656,116	0.29	月結75天			230,877	0.45	
Delta Electronics Int'l (Singapore) Pte. Ltd.	Delta India Electronics Pvt. Ltd.	關聯企業	銷貨	849,911	0.38	月結75天			230,030	0.45	
Delta Electronics Int'l (Singapore) Pte. Ltd.	Delta Electronics (Slovakia) s.r.o.	關聯企業	銷貨	225,148	0.10	月結75天			24,787	0.05	
Delta Electronics Int'l (Singapore) Pte. Ltd.	Delta Energy Systems (Australia) PTY.LTD.	關聯企業	銷貨	102,156	0.05	月結75天			16,027	0.03	
Delta Electronics Int'l (Singapore) Pte. Ltd.	Digital Projection Ltd	關聯企業	銷貨	619,295	0.28	月結75天			224,239	0.43	
Delta Electronics Int'l (Singapore) Pte. Ltd.	Delta Electronics (Thailand) Public Company Limited	關聯企業	進貨	290,914	0.15	月結75天			(47,177)	0.11	

進（銷）貨之公司	交易對象名稱	關係	交易情形				交易條件與一般交易不同之情形及原因		應收（付）票據、帳款		備註
			進（銷）貨	金額	佔總進（銷）貨之比率	授信期間	單價	授信期間	餘額	佔總應收（付）票據、帳款之比率	
達創科技(東莞)有限公司	Delta Electronics Int'l (Singapore) Pte. Ltd.	聯屬公司	銷貨	$ 20,450,918	87.87	月結75天			$ 4,651,502	90.37	
達創科技股份有限公司	台達電子工業股份有限公司	最終母公司	銷貨	1,457,636	20.47	月結75天			203,514	25.13	
達創科技股份有限公司	DNI Logistics (USA) Co.	聯屬公司	銷貨	1,879,483	33.13	月結75天			363,207	44.84	
達創科技股份有限公司	Delta Electronics Int'l (Singapore) Pte. Ltd.	聯屬公司	銷貨	321,905	5.67	月結75天			217,961	26.91	
台達電子(東莞)有限公司	Delta Electronics Int'l (Singapore) Pte. Ltd.	聯屬公司	銷貨	9,490,493	79.23	月結75天			1,722,229	72.70	
台達電子(東莞)有限公司	台達電子企業管理(上海)有限公司	聯屬公司	銷貨	960,048	8.02	月結75天			301,290	12.72	
台達電子電源(東莞)有限公司	Delta Electronics Int'l (Singapore) Pte. Ltd.	聯屬公司	銷貨	23,197,755	94.36	月結75天			4,927,825	91.43	
台達電子電源(東莞)有限公司	台達電子企業管理(上海)有限公司	聯屬公司	銷貨	1,088,919	4.43	月結75天			331,781	6.16	
中達電子(江蘇)有限公司	台達電子企業管理(上海)有限公司	聯屬公司	銷貨	4,622,118	12.17	月結75天			1,445,807	30.72	
中達電子(江蘇)有限公司	Delta Electronics Int'l (Singapore) Pte. Ltd.	聯屬公司	銷貨	33,081,145	87.09	月結75天			3,157,866	67.09	
中達電子(江蘇)有限公司	中達電子零組件(吳江)有限公司	聯屬公司	銷貨	125,330	0.33	月結75天			35,977	0.76	
中達電子零組件(吳江)有限公司	台達電子企業管理(上海)有限公司	聯屬公司	銷貨	8,300,344	38.67	月結75天			2,576,870	66.35	
中達電子零組件(吳江)有限公司	Delta Electronics Int'l (Singapore) Pte. Ltd.	聯屬公司	銷貨	12,951,974	60.34	月結75天			1,253,561	32.28	
中達視訊(吳江)有限公司	台達電子企業管理(上海)有限公司	聯屬公司	銷貨	2,335,935	31.39	月結75天			753,746	67.29	
中達視訊(吳江)有限公司	Delta Electronics Int'l (Singapore) Pte. Ltd.	聯屬公司	銷貨	4,990,392	67.06	月結75天			342,497	30.58	
中達電子(蕪湖)有限公司	Delta Electronics Int'l (Singapore) Pte. Ltd.	聯屬公司	銷貨	7,751,485	99.75	月結75天			1,310,242	99.45	
蕪湖中達科技有限公司	中達電子(蕪湖)有限公司	聯屬公司	銷貨	348,404	71.09	月結75天			-	-	
台達電子(郴州)有限公司	Delta Electronics Int'l (Singapore) Pte. Ltd.	聯屬公司	銷貨	5,406,664	100.00	月結75天			1,000,749	100.00	
郴州台達科技有限公司	台達電子電源(東莞)有限公司	聯屬公司	銷貨	1,193,646	45.84	月結75天			676,986	88.55	
郴州台達科技有限公司	台達電子(郴州)有限公司	聯屬公司	銷貨	1,138,233	43.71	月結75天			22,337	3.90	
Delta Electronics (Japan) Inc.	Delta Electronics Int'l (Singapore) Pte. Ltd.	聯屬公司	銷貨	631,728	11.86	月結75天			166,144	17.90	

進（銷）貨之公司	交易對象名稱	關係	交易情形				交易條件與一般交易不同之情形及原因		應收（付）票據、帳款		備註
			進（銷）貨	金額	佔總進（銷）貨之比率	授信期間	單價	授信期間	餘額	佔總應收（付）票據、帳款之比率	
台達電子企業管理(上海)有限公司	中達電通股份有限公司	聯屬公司	銷貨及勞務收入	$ 12,424,201	56.79	月結75天			$ 3,988,972	64.47	
台達電子企業管理(上海)有限公司	達創科技(東莞)股份有限公司	聯屬公司	銷貨及勞務收入	220,361	1.01	月結75天			22,501	0.36	
台達電子企業管理(上海)有限公司	台達電子電源(東莞)有限公司	聯屬公司	銷貨及勞務收入	129,742	0.59	月結75天			3,210	0.05	
台達電子企業管理(上海)有限公司	中達電子零組件(吳江)有限公司	聯屬公司	銷貨及勞務收入	153,688	0.70	月結75天			3,568	0.06	
台達電子企業管理(上海)有限公司	Delta Electronics (Thailand) Public Company Limited	關聯企業	銷貨及勞務收入	348,074	1.59	月結75天			29,562	0.48	
台達電子企業管理(上海)有限公司	台達電子(平潭)有限公司	聯屬公司	銷貨	212,590	0.97	月結75天			196,761	3.18	
進準光學(江蘇)有限公司	Delta Electronics Int'l (Singapore) Pte. Ltd.	聯屬公司	銷貨	511,409	97.87	月結75天			33,416	95.19	
乾坤科技股份有限公司	Cyntec International Ltd.-LABUAN	聯屬公司	銷貨	1,529,228	37.42	月結75天			186,284	23.42	
乾坤科技股份有限公司	DEI Logistics (USA) Corp.	聯屬公司	銷貨	232,553	5.69	月結75天			47,282	5.94	
乾坤科技股份有限公司	台達電子工業股份有限公司	最終母公司	銷貨	340,570	8.33	月結75天			98,927	12.44	
乾坤科技股份有限公司	Delta Electronics Int'l (Singapore) Pte. Ltd.	聯屬公司	銷貨	230,483	5.64	月結75天			78,379	9.85	
吳江華豐電子科技有限公司	Cyntec International Ltd.-LABUAN	聯屬公司	銷貨	5,880,680	61.70	月結75天			1,194,078	52.69	
吳江華豐電子科技有限公司	Delta Electronics Int'l (Singapore) Pte. Ltd.	聯屬公司	銷貨	3,651,256	38.30	月結75天			1,072,004	47.30	
Cyntec International Ltd.-LABUAN	乾坤科技股份有限公司	聯屬公司	銷貨	889,964	8.18	月結75天			151,332	5.21	
Cyntec International Ltd.-LABUAN	Delta Electronics Int'l (Singapore) Pte. Ltd.	聯屬公司	銷貨	593,986	5.45	月結75天			151,376	5.21	
Delta Products Corporation	Delta Electronics (Thailand) Public Company Limited	關聯企業	進貨	728,260	26.33	月結75天			(172,759)	20.45	

註一：銷貨之售價與一般客戶同，對關係人授信條件為月結60-90天收款，對一般客戶之授信條件為月結30-120天收款。
註二：銷貨係以成本加計手續費及必要加工成本外，對關係人授信條件為月結60-90天收款，對一般客戶之授信條件為月結30-120天收款。

台達電子工業股份有限公司

應收關係人款項達新台幣一億元或實收資本額百分之二十以上

民國105年12月31日

附表八

單位：新台幣仟元

（除特別註明者外）

帳列應收款項之公司	交易對象名稱	關係	應收關係人款項餘額（註1）	週轉率	逾期應收關係人款項		應收關係人款項期後收回金額(註2)	提列備抵呆帳金額
					金額	處理方式		
台達電子工業股份有限公司	Delta Electronics Int'l (Singapore) Pte. Ltd.	子公司	$ 1,765,749	6.92	$ -	-	$ 803	
Delta Electronics Int'l (Singapore) Pte. Ltd.	台達電子(東莞)有限公司	聯屬公司	1,406,465	5.47	-	-	1,406,465	
Delta Electronics Int'l (Singapore) Pte. Ltd.	台達電子電源(東莞)有限公司	聯屬公司	3,228,369	5.23	-	-	2,783,175	
Delta Electronics Int'l (Singapore) Pte. Ltd.	中達電子(江蘇)有限公司	聯屬公司	1,431,549	11.33	119	-	1,431,549	
Delta Electronics Int'l (Singapore) Pte. Ltd.	中達電子零組件(吳江)有限公司	聯屬公司	977,645	11.71	-	-	977,645	
Delta Electronics Int'l (Singapore) Pte. Ltd.	中達視訊(吳江)有限公司	聯屬公司	530,768	6.04	-	-	530,768	
Delta Electronics Int'l (Singapore) Pte. Ltd.	台達電子(郴州)有限公司	聯屬公司	555,148	4.70	-	-	393,450	
Delta Electronics Int'l (Singapore) Pte. Ltd.	中達電子(蕪湖)有限公司	聯屬公司	731,201	6.27	-	-	685,711	
Delta Electronics Int'l (Singapore) Pte. Ltd.	Delta Electronics (Japan), Inc.	聯屬公司	661,621	5.17	-	-	588,702	
Delta Electronics Int'l (Singapore) Pte. Ltd.	DEI Logistics (USA) Corp.	聯屬公司	5,902,709	3.46	613,663	-	2,875,423	
Delta Electronics Int'l (Singapore) Pte. Ltd.	Vivitek Corporation	聯屬公司	109,727	3.90	9,507	-	76,383	
Delta Electronics Int'l (Singapore) Pte. Ltd.	Delta Products Corporation	聯屬公司	696,577	3.73	-	-	296,417	
Delta Electronics Int'l (Singapore) Pte. Ltd.	達創科技股份有限公司	聯屬公司	123,971	5.48	103	-	93,258	
Delta Electronics Int'l (Singapore) Pte. Ltd.	DNI Logistics (USA) Co.	聯屬公司	4,078,626	2.71	461,615	-	2,556,295	
Delta Electronics Int'l (Singapore) Pte. Ltd.	達創科技(東莞)有限公司	聯屬公司	4,013,324	4.71	-	-	3,483,000	
Delta Electronics Int'l (Singapore) Pte. Ltd.	台達電子工業股份有限公司	最終母公司	7,021,660	2.91	-	-	1,672,885	
Delta Electronics Int'l (Singapore) Pte. Ltd.	Delta Electronics (Netherlands) B.V.	聯屬公司	366,145	5.19	-	-	145,380	
Delta Electronics Int'l (Singapore) Pte. Ltd.	ELTEK AS	聯屬公司	213,163	3.81	6,403	-	115,196	
Delta Electronics Int'l (Singapore) Pte. Ltd.	Delta Power Solutions (India) Pvt Ltd.	關聯企業	177,758	4.52	6,747	-	82,456	
Delta Electronics Int'l (Singapore) Pte. Ltd.	Delta Greentech (USA) Corporation	聯屬公司	230,877	2.78	-	-	128,139	

帳列應收款項之公司	交易對象名稱	關係	應收關係人款項餘額（註1）	週轉率	逾期應收關係人款項		應收關係人款項期後收回金額(註2)	提列備抵呆帳金額
					金額	處理方式		
Delta Electronics Int'l (Singapore) Pte. Ltd.	Delta India Electronics Pvt. Ltd.	關聯企業	$ 230,030	3.85	$ -	-	$ 70,090	
Delta Electronics Int'l (Singapore) Pte. Ltd.	Digital Projection Ltd	關聯企業	224,239	2.80	49,170	-	74,345	
達創科技(東莞)有限公司	Delta Electronics Int'l (Singapore) Pte. Ltd.	聯屬公司	4,651,502	4.32	-	-	3,644,250	
達創科技股份有限公司	Delta Electronics Int'l (Singapore) Pte. Ltd.	聯屬公司	217,961	1.53	-	-	138,991	
達創科技股份有限公司	DNI Logistics (USA) Co.	聯屬公司	363,207	5.34	-	-	306,662	
達創科技股份有限公司	台達電子工業股份有限公司	最終母公司	203,514	9.06	-	-	203,514	
台達電子(東莞)有限公司	Delta Electronics Int'l (Singapore) Pte. Ltd.	聯屬公司	1,722,229	4.90	-	-	1,096,500	
台達電子(東莞)有限公司	台達電子企業管理(上海)有限公司	聯屬公司	301,290	3.36	-	-	190,175	
台達電子電源(東莞)有限公司	Delta Electronics Int'l (Singapore) Pte. Ltd.	聯屬公司	4,927,825	4.48	-	-	4,153,800	
台達電子電源(東莞)有限公司	台達電子企業管理(上海)有限公司	聯屬公司	331,781	3.03	-	-	198,424	
中達電子(江蘇)有限公司	台達電子企業管理(上海)有限公司	聯屬公司	1,445,807	3.05	-	-	1,057,760	
中達電子(江蘇)有限公司	Delta Electronics Int'l (Singapore) Pte. Ltd.	聯屬公司	3,157,866	10.82	-	-	3,157,866	
中達電子零組件(吳江)有限公司	台達電子企業管理(上海)有限公司	聯屬公司	2,576,870	3.54	-	-	1,644,407	
中達電子零組件(吳江)有限公司	Delta Electronics Int'l (Singapore) Pte. Ltd.	聯屬公司	1,253,561	10.66	-	-	1,253,561	
中達視訊(吳江)有限公司	台達電子企業管理(上海)有限公司	聯屬公司	753,746	2.92	-	-	450,983	
中達視訊(吳江)有限公司	Delta Electronics Int'l (Singapore) Pte. Ltd.	聯屬公司	342,497	12.92	-	-	342,497	
中達電子(蕪湖)有限公司	Delta Electronics Int'l (Singapore) Pte. Ltd.	聯屬公司	1,310,242	5.80	-	-	1,041,675	
台達電子(郴州)有限公司	Delta Electronics Int'l (Singapore) Pte. Ltd.	聯屬公司	1,000,749	5.54	-	-	1,000,749	
郴州台達科技有限公司	台達電子電源(東莞)有限公司	聯屬公司	676,986	2.45	-	-	640,563	
台達電子企業管理(上海)有限公司	中達電通股份有限公司	聯屬公司	3,988,972	3.48	-	-	2,508,869	
台達電子企業管理(上海)有限公司	台達電子(平潭)有限公司	聯屬公司	196,761	2.16	-	-	120,896	
Delta Electronics (Japan) Inc.	Delta Electronics Int'l (Singapore) Pte. Ltd.	聯屬公司	166,144	4.01	-	-	54,620	
乾坤科技股份有限公司	Cyntec International Ltd.-LABUAN	聯屬公司	297,493	6.95	-	-	294,525	
吳江華豐電子科技有限公司	Cyntec International Ltd.-LABUAN	聯屬公司	1,194,078	4.55	-	-	1,194,078	

帳列應收款項之公司	交易對象名稱	關係	應收關係人款項餘額（註1）	週轉率	逾期應收關係人款項		應收關係人款項期後收回金額(註2)	提列備抵呆帳金額
					金額	處理方式		
Cyntec International Ltd.-LABUAN	乾坤科技股份有限公司	聯屬公司	$ 151,332	5.53	$ -	-	$ 714,834	
Cyntec International Ltd.-LABUAN	Delta Electronics Int'l (Singapore) Pte. Ltd.	聯屬公司	151,376	3.74	-	-	75,831	
吳江華豐電子科技有限公司	Delta Electronics Int'l (Singapore) Pte. Ltd.	聯屬公司	1,072,004	6.81	-	-	101,628	
Fairview Assets Limited	Delta Electronics (Netherlands) B.V.	聯屬公司	8,062,500	-	-	-		
Fairview Assets Limited	Delta Controls Inc.	聯屬公司	3,128,250	-	-	-		
Delta Networks Holding Ltd.	Delta Electronics (Netherlands) B.V.	聯屬公司	7,095,000	-	-	-		
Delta Electronics (HK) Ltd	Delta Electronics (Netherlands) B.V.	聯屬公司	903,000	-	-	-		
Delta International Holding Limited	Delta Electronics (Netherlands) B.V.	聯屬公司	967,500	-	-	-		
ELTEK AS	Eltek s.r.o.	聯屬公司	200,266	-	-	-		

註1：包含金額大於$ 100,000之其他應收款。
註2：係期後截止至民國106年3月9日止收回之款項。

台達電子工業股份有限公司

母公司與子公司及各子公司間之業務關係及重要交易往來情形及金額

民國105年1月1日至12月31日

附表九

單位：新台幣仟元

(除特別註明者外)

編號 (註1)	交易人名稱	交易往來對象	與交易人之關係 (註2)	交易往來情形			
				科目	金額	交易條件	佔合併總營收或總資產之比率 (註3)
0	台達電子工業股份有限公司	Delta Electronics Int'l (Singapore) Pte. Ltd.	1	銷貨	$ 11,585,829	(註4)	5.41
1	Delta Electronics Int'l (Singapore) Pte. Ltd.	台達電子(東莞)有限公司	3	銷貨	7,831,899	(註4)	3.65
1	Delta Electronics Int'l (Singapore) Pte. Ltd.	台達電子電源(東莞)有限公司	3	銷貨	18,325,047	(註4)	8.55
1	Delta Electronics Int'l (Singapore) Pte. Ltd.	中達電子(江蘇)有限公司	3	銷貨	16,895,633	(註4)	7.88
1	Delta Electronics Int'l (Singapore) Pte. Ltd.	中達電子零組件(吳江)有限公司	3	銷貨	10,539,657	(註4)	4.92
1	Delta Electronics Int'l (Singapore) Pte. Ltd.	中達視訊(吳江)有限公司	3	銷貨	4,748,313	(註4)	2.22
1	Delta Electronics Int'l (Singapore) Pte. Ltd.	台達電子(郴州)有限公司	3	銷貨	2,411,187	(註4)	1.13
1	Delta Electronics Int'l (Singapore) Pte. Ltd.	中達電子(蕪湖)有限公司	3	銷貨	4,151,378	(註4)	1.94
1	Delta Electronics Int'l (Singapore) Pte. Ltd.	Delta Electronics (Japan), Inc.	3	銷貨	2,791,531	(註4)	1.30
1	Delta Electronics Int'l (Singapore) Pte. Ltd.	DEI Logistics (USA) Corp.	3	銷貨	19,312,580	(註4)	9.01
1	Delta Electronics Int'l (Singapore) Pte. Ltd.	DNI Logistics (USA) Co.	3	銷貨	11,046,445	(註4)	5.15
1	Delta Electronics Int'l (Singapore) Pte. Ltd.	達創科技(東莞)有限公司	3	銷貨	19,150,648	(註4)	8.93
1	Delta Electronics Int'l (Singapore) Pte. Ltd.	台達電子工業股份有限公司	2	銷貨	19,739,578	(註4)	9.21
2	達創科技(東莞)有限公司	Delta Electronics Int'l (Singapore) Pte. Ltd.	3	銷貨	20,450,918	(註4)	9.54
3	台達電子(東莞)有限公司	Delta Electronics Int'l (Singapore) Pte. Ltd.	3	銷貨	9,490,493	(註4)	4.43

編號(註1)	交易人名稱	交易往來對象	與交易人之關係(註2)	交易往來情形			
				科目	金額	交易條件	佔合併總營收或總資產之比率(註3)
4	台達電子電源(東莞)有限公司	Delta Electronics Int'l (Singapore) Pte. Ltd.	3	銷貨	$ 23,197,755	(註4)	10.82
5	中達電子(江蘇)有限公司	台達電子企業管理(上海)有限公司	3	銷貨	4,622,118	(註4)	2.16
5	中達電子(江蘇)有限公司	Delta Electronics Int'l (Singapore) Pte. Ltd.	3	銷貨	33,081,145	(註4)	15.43
6	中達電子零組件(吳江)有限公司	台達電子企業管理(上海)有限公司	3	銷貨	8,300,344	(註4)	3.87
6	中達電子零組件(吳江)有限公司	Delta Electronics Int'l (Singapore) Pte. Ltd.	3	銷貨	12,951,974	(註4)	6.04
7	中達視訊(吳江)有限公司	台達電子企業管理(上海)有限公司	3	銷貨	2,335,935	(註4)	1.09
7	中達視訊(吳江)有限公司	Delta Electronics Int'l (Singapore) Pte. Ltd.	3	銷貨	4,990,392	(註4)	2.33
8	中達電子(蕪湖)有限公司	Delta Electronics Int'l (Singapore) Pte. Ltd.	3	銷貨	7,751,485	(註4)	3.62
9	台達電子(郴州)有限公司	Delta Electronics Int'l (Singapore) Pte. Ltd.	3	銷貨	5,406,664	(註4)	2.52
10	台達電子企業管理(上海)有限公司	中達電通股份有限公司	3	銷貨	12,424,201	(註4)	5.80
11	吳江華豐電子科技有限公司	Cyntec International Ltd.-LABUAN	3	銷貨	5,880,680	(註4)	2.74
11	吳江華豐電子科技有限公司	Delta Electronics Int'l (Singapore) Pte. Ltd.	3	銷貨	3,651,256	(註4)	1.70
1	Delta Electronics Int'l (Singapore) Pte. Ltd.	台達電子電源(東莞)有限公司	3	應收帳款	3,228,369	(註4)	1.37
1	Delta Electronics Int'l (Singapore) Pte. Ltd.	DEI Logistics (USA) Corp.	3	應收帳款	5,902,709	(註4)	2.51
1	Delta Electronics Int'l (Singapore) Pte. Ltd.	DNI Logistics (USA) Co.	3	應收帳款	4,078,626	(註4)	1.73
1	Delta Electronics Int'l (Singapore) Pte. Ltd.	達創科技(東莞)有限公司	3	應收帳款	4,013,324	(註4)	1.71
1	Delta Electronics Int'l (Singapore) Pte. Ltd.	台達電子工業股份有限公司	2	應收帳款	7,021,660	(註4)	2.99
2	達創科技(東莞)有限公司	Delta Electronics Int'l (Singapore) Pte. Ltd.	3	應收帳款	4,651,502	(註4)	1.98

編號 (註1)	交易人名稱	交易往來對象	與交易人之關係 (註2)	交易往來情形			
				科目	金額	交易條件	佔合併總營收或總資產之比率 (註3)
3	台達電子電源(東莞)有限公司	Delta Electronics Int'l (Singapore) Pte. Ltd.	3	應收帳款	$ 4,927,825	(註4)	2.10
4	中達電子(江蘇)有限公司	Delta Electronics Int'l (Singapore) Pte. Ltd.	3	應收帳款	3,157,866	(註4)	1.34
5	中達電子零組件(吳江)有限公司	台達電子企業管理(上海)有限公司	3	應收帳款	2,576,870	(註4)	1.10
6	台達電子企業管理(上海)有限公司	中達電通股份有限公司	3	應收帳款	3,988,972	(註4)	1.70
7	Fairview Assets Limited	Delta Electronics (Netherlands) B.V.	3	其他應收款	8,062,500	(註4)	3.43
7	Fairview Assets Limited	Delta Controls Inc.	3	其他應收款	3,128,250	(註4)	1.33
8	Delta Networks Holding Ltd.	Delta Electronics (Netherlands) B.V.	3	其他應收款	7,095,000	(註4)	3.02

註1：母公司及子公司相互間之業務往來資訊應分別於編號欄註明，編號之填寫方法如下：
(1).母公司填0。
(2).子公司依公司別由阿拉伯數字1開始依序編號。
註2：與交易人之關係有以下三種，標示種類即可(若係母子公司間或各子公司間之同一筆交易，則無須重複揭露。如：母公司對子公司之交易，若母公司已揭露，則子公司部分無須重複揭露；子公司對子公司之交易，若其一子公司已揭露，則另一子公司無須重複揭露)：
(1).母公司對子公司。
(2).子公司對母公司。
(3).子公司對子公司。
註3：交易往來金額佔合併總營收或總資產比率之計算，若屬資產負債項目者，以期末餘額佔合併總資產之方式計算；若屬損益項目者，以期中累積金額佔合併總營收之方式計算。
註4：無同類型交易可茲比較，係按約定交易價格及條件辦理，授信期間皆為月結75天。
註5：資金貸與。
註6：上開揭露標準金額，若屬資產負債科目者，係以合併總資產1%為揭露標準；若屬損益科目者，係以合併總營收1%為揭露標準。

台達電子工業股份有限公司

被投資公司名稱、所在地區等相關資訊（不包含大陸被投資公司）

民國105年1月1日至12月31日

附表十

單位：新台幣仟元

（除特別註明者外）

投資公司名稱	被投資公司名稱	所在地區	主要營業項目	原始投資金額		期末持有			被投資公司本期損益	本期認列之投資損益	備註
				本期期末	去年年底	股數	比率	帳面金額			
台達電子工業股份有限公司	Delta International Holding Ltd.	開曼群島	投資事業	$ 8,922,118	$ 8,922,118	67,680,000	94.00	$ 59,470,704	$ 5,414,282	$ 5,236,939	(註6)
台達電子工業股份有限公司	Delta Networks Holding Ltd.	開曼群島	投資事業	29,581	1,377,206	83,800,000	100.00	11,176,381	623,877	422,174	(註6)
台達電子工業股份有限公司	進準光學(香港)股份有限公司	香港	投資事業	162,376	162,376	5,250,000	39.62	217,174	23,438	9,287	
台達電子工業股份有限公司	乾坤科技股份有限公司	台灣	薄膜光電元件等之研究、開發、生產、製造與銷售	12,067,931	12,067,931	1,841,301,531	100.00	32,496,690	3,155,828	2,916,261	(註6)
台達電子工業股份有限公司	台達資本股份有限公司	台灣	投資事業	2,500,000	2,500,000	266,254,470	100.00	2,948,807	(34,613)	(34,613)	
台達電子工業股份有限公司	Delta Electronics Int'l (Singapore) Pte. Ltd.	新加坡	經營及銷售電子產品	7,270	7,270	300,000	100.00	7,527,324	8,670,566	8,770,812	(註6)
台達電子工業股份有限公司	達爾生技股份有限公司	台灣	醫療器材製造、批發與銷售	900,000	800,000	90,000,000	100.00	169,464	(9,062)	(9,062)	
台達電子工業股份有限公司	展茂光電股份有限公司	台灣	彩色濾光片製造、銷售及租賃業務等。	2,113,978	2,113,978	211,400,909	99.97	2,119,814	(64,807)	(64,788)	
台達電子工業股份有限公司	緯特科技股份有限公司	台灣	研究、設計、開發、製造及銷售智慧型機器人系統及自動化設備等	-	79,575	-	-	-	(714)	(714)	
台達電子工業股份有限公司	新能微電子股份有限公司	台灣	積體電路設計、測試及資訊軟體服務	462,442	462,442	14,313,530	98.17	46,380	(4,462)	(4,381)	
台達電子工業股份有限公司	Delta Electronics (Thailand) Public Company Limited	泰國	電源供應器、監視器及零組件等電子產品之製造與銷售	114,615	114,615	69,128,140	5.54	7,942,835	5,046,044	1,012,792	(註6及註7)
台達電子工業股份有限公司	有量科技股份有限公司	台灣	研究、設計、製造銷售鋰高分子電池及相關系統等	-	247,066	-	-	-	(103,598)	(37,029)	
台達電子工業股份有限公司	Delta Electronics (Netherlands) B.V.	荷蘭	經營及銷售電子產品	4,247,073	900,603	120,219,545	100.00	4,221,923	(182,072)	(184,594)	(註6)

投資公司名稱	被投資公司名稱	所在地區	主要營業項目	原始投資金額		期末持有			被投資公司本期損益	本期認列之投資損益	備註
				本期期末	去年年底	股數	比率	帳面金額			
台達電子工業股份有限公司	先達工控股份有限公司	台灣	電子零組件製造等	$ -	$ 138,600	-	-	$ -	($ 7,369)	($ 7,369)	
台達電子工業股份有限公司	台達綠生活股份有限公司	台灣	電子零組件製造等	135,083	135,083	23,817,300	100.00	42,157	(58,922)	(123,406)	
台達電子工業股份有限公司	達創科技股份有限公司	台灣	電腦網路及週邊設備之研發、設計、製造及銷售	2,490,390	-	50,040,838	99.98	2,522,571	31,974	31,968	
台達電子工業股份有限公司	Delta America Ltd.	美國	投資事業	103,065	103,065	2,100,000	10.26	259,043	281,818	34,286	(註9)
Delta International Holding Ltd.	Delta Electronics International Ltd.	馬來西亞	經營及銷售電子產品	64,500	64,500	2,000,000	100.00	486,460	(8,629)	(8,629)	(註1)
Delta International Holding Ltd.	Delta Electronics (H.K.) Ltd.	香港	投資事業	10,590,806	10,590,806	2,549,297,600	100.00	34,028,676	3,946,275	3,946,275	(註1)
Delta International Holding Ltd.	DAC Holding (Cayman) Ltd.	開曼群島	投資事業	520,523	520,523	22,200,000	100.00	326,491	(594)	(594)	(註1)
Delta International Holding Ltd.	Delta Electronics (Japan) Inc.	日本	經營電源、視訊、零組件、機電等產品及材料之買賣	92,201	92,201	5,600	100.00	341,935	69,958	69,958	(註1)
Delta International Holding Ltd.	Digital Projection International Ltd.	英國	投資事業	368,951	368,951	19,249,667	41.00	294,265	65,991	23,736	(註1)
Delta International Holding Ltd.	PreOptix (HongKong) Co., Ltd.	香港	投資事業	258,000	258,000	8,000,000	60.38	314,417	23,606	14,254	(註1)
Delta International Holding Ltd.	Delta Power Sharp Ltd.	香港	提供作業管理服務	41,707	41,707	10,000,000	100.00	-	80	80	(註1)
Delta International Holding Ltd.	DEI Logistics (USA) Corp.	美國	提供海外發貨倉儲作業服務	16,125	16,125	500,000	100.00	158,533	20,419	20,419	(註1)
Delta International Holding Ltd.	Ace Pillar Holding Ltd.	薩摩亞	投資事業	440,389	440,389	2,858,718	100.00	394,713	28,451	15,056	(註1)
Delta International Holding Ltd.	Drake Investment (H.K.) Ltd.	香港	投資事業	5,550,752	5,550,752	304,504,306	100.00	4,906,929	359,807	189,246	(註1)
Delta International Holding Ltd.	Delta Electronics International Mexico SA DE C.V.	墨西哥	工業自動化產品及通訊設備用電源管理系統之銷售	-	-	1	-	-	16,455	-	(註1)
Delta International Holding Ltd.	Vivitek Corporation	美國	投影機銷售	48,375	48,375	9,000,000	100.00	13,345	(52,335)	(52,335)	(註1)
Delta International Holding Ltd.	Delta Greentech SGP Pte Ltd.	新加坡	投資事業	900,764	900,764	12,175,470	100.00	757,305	61,022	20,860	(註1)
Delta International Holding Ltd.	Delta Electronics Europe Limited	英國	維修中心及提供支援服務	118,035	118,035	500,000	100.00	100,564	9,274	9,274	(註1)
Delta International Holding Ltd.	Boom Treasure Limited	香港	投資事業	2,809,649	2,809,649	1	100.00	2,321,921	183,967	51,237	(註1)

投資公司名稱	被投資公司名稱	所在地區	主要營業項目	原始投資金額		期末持有			被投資公司本期損益	本期認列之投資損益	備註
				本期期末	去年年底	股數	比率	帳面金額			
Delta International Holding Ltd.	Apex Overseas Financial Investment Limited	英屬維京群島	投資事業	$ -	$ 4,074,602	-	-	$ -	$ 192,909	$ 193,239	
Delta International Holding Ltd.	Galaxy Star Overseas Financial investment Limited	英屬維京群島	投資事業	-	4,074,602	-	-	-	192,909	193,239	
Delta International Holding Ltd.	Jade Overseas Financial Investment Limited	英屬維京群島	投資事業	-	4,074,602	-	-	-	192,909	193,239	
Delta International Holding Ltd.	Apex Investment (HK) Limited	香港	投資事業	4,074,602	4,074,602	2,000,001	100.00	2,163,009	364,418	364,374	
Delta International Holding Ltd.	Galaxy Star Investment (HK) Limited.	香港	投資事業	4,074,602	4,074,602	2,000,001	100.00	2,163,009	364,418	364,374	
Delta International Holding Ltd.	Jade Investment (HK) Limited	香港	投資事業	4,074,602	4,074,602	2,000,001	100.00	2,163,009	364,418	364,374	
Delta Electronics (H.K.) Ltd.	Delta Electronics International Mexico SA DE C.V.	墨西哥	工業自動化產品及通訊設備用電源管理系統之銷售	33,862	33,862	252,002	100.00	16,942	16,455	16,455	(註2)
Delta International Holding Ltd.	Delta Electronics (Netherlands) B.V.	荷蘭	經營及銷售電子產品	1	1	260,416,667	-	19,213	(192,892)	-	(註1)
Delta America Ltd.	Delta Products Corporation	美國	電腦網路及周邊設備之研發、設計、製造及銷售	243,626	243,626	250,000	100.00	931,787	460,619	460,619	
Delta America Ltd.	Delta Solar Solutions LLC	美國	投資事業	73,208	73,208	-	100.00	75,417	2,937	2,937	
Delta Electronics Int'l (Singapore) Pte. Ltd.	Loy Tec electronics GmbH	奧地利	提供樓宇管理與控制解決方案	2,228,724	-	-	85.00	2,217,841	138,221	39,801	(註10)
Loy Tec electronics GmbH	LOYTEC Americas,Inc	美國	提供樓宇管理與控制解決方案	322	-	9,978	100.00	4,958	10,344	4,636	
Loy Tec electronics GmbH	羅伊特亞洲股份有限公司	台灣	提供樓宇管理與控制解決方案	2,160	-	216,000	54.00	2,535	468	375	
Delta Networks Holding Ltd.	Delta Networks Inc.	開曼群島	投資事業	5,735,952	5,735,952	1,196,886,000	100.00	3,502,679	417,133	417,133	(註3)
Delta Networks Inc.	Delta Networks (H.K.) Limited	香港	投資事業	1,128,750	1,128,750	35,000,000	100.00	3,346,866	415,856	415,856	(註4)
Delta Networks Inc.	Delta Networks International Ltd.(Labuan)	馬來西亞	電腦網路及周邊設備之研發、設計、製造及銷售	32,250	32,250	1,000,000	100.00	166,348	(7,174)	(7,174)	(註4)
Delta Networks Inc.	DNI Logistics (USA) Co.	美國	電腦網路及周邊設備之研發、設計、製造及銷售	17,933	17,933	500,000	100.00	71,850	10,947	10,947	(註4)
乾坤科技股份有限公司	Fairview Assets Ltd.	開曼群島	投資事業	1,116,521	1,116,521	32,740,062	100.00	27,263,744	3,122,607	3,122,607	(註5)
乾坤科技股份有限公司	力林科技股份有限公司	台灣	電源管理IC設計	179,161	55,368	8,702,934	60.02	183,728	21,904	3,472	(註5)

投資公司名稱	被投資公司名稱	所在地區	主要營業項目	原始投資金額		期末持有			被投資公司本期損益	本期認列之投資損益	備註
				本期期末	去年年底	股數	比率	帳面金額			
Delta Electronics (Netherlands) B.V.	ELTEK AS	挪威	投資事業	$ 16,033,651	$ 16,033,651	93,531,101	100.00	$ 15,882,217	$ 616,431	($ 207,085)	(註8)
Delta Electronics (Netherlands) B.V.	Delta America Ltd.	美國	投資事業	741,218	741,218	8,179,182	39.95	859,526	278,648	90,742	(註8及註9)
Delta Electronics (Netherlands) B.V.	Optovue, Inc.	美國	醫療設備之研發、設計、製造及銷售	967,500	967,500	3,750,000	24.07	894,560	(197,601)	(72,966)	(註8)
Delta Electronics (Netherlands) B.V.	Delta Controls Inc.	加拿大	提供樓宇管理與控制解決方案	2,418,750	-	75,000,000	100.00	2,218,504	(101,338)	32,339	(註8)
Delta Electronics (Netherlands) B.V.	Energy Dragon Global Limited	英屬維京群島	投資事業	156,776	-	10,001	100.00	182,364	303	303	(註8及註9)
Delta Electronics (Netherlands) B.V.	Castle Horizon Limited	英屬維京群島	投資事業	731,184	-	471,800	100.00	850,615	1,416	1,416	(註8及註9)

註1：為本公司之孫公司或子公司採權益法評價之被投資公司，係透過Delta International Holding Ltd.認列投資損益。
註2：為本公司之曾孫公司，係透過Delta Electronics (H.K.) Ltd.認列投資損益。
註3：為本公司之孫公司，係透過Delta Networks Holding Ltd.認列投資損益。
註4：為本公司之曾孫公司，係透過Delta Networks Inc.認列投資損益。
註5：為本公司之孫公司，係透過乾坤科技股份有限公司認列投資損益。
註6：本期認列之投資損益含逆流及側流交易已、未實現損益之認列及銷除。
註7：加權平均綜合持股比例為20.01%。
註8：為本公司之孫公司，係透過Delta Electronics (Netherlands) B.V.認列投資損益。
註9：本公司透過Delta Electronics (Netherlands) B.V.及其子公司Castle Horizon Limited、Energy Dragon Global Limited間接取得Delta America Ltd. 39.95%及49.79%股權，併同本公司持有DAL 10.26%之股權，綜合持股比例為100%。
註10：為本公司之孫公司，係透過Delta Electronics Int'l (Singapore) Pte. Ltd. 認列之投資損益及淨值變動調整數。

附表十一

台達電子工業股份有限公司
大陸投資資訊－基本資料
民國105年1月1日至12月31日

單位：新台幣仟元
(除特別註明者外)

大陸被投資公司名稱	主要營業項目	實收資本額	投資方式	本期期初自台灣匯出累積投資金額	本期匯出或收回投資金額		本期期末自台灣匯出累積投資金額	被投資公司本期損益	本公司直接或間接投資之持股比例	本期認列投資損益(註25)	期末投資帳面金額	截至本期止已匯回投資收益	備註
					匯出	收回							
台達電子(東莞)有限公司	經營變壓器及電源供應器等電子產品之製造及銷售業務	$ 3,154,373	透過第三地區投資設立公司再投資大陸公司	$ 2,168,200	$ -	$ -	$ 2,168,200	$ 278,140	94.00	$ 255,226	$ 4,378,805	$ 311,536	(註3及註18)
台達電子電源(東莞)有限公司	經營電源供應器等電子產品之製造及銷售業務	1,357,725	透過第三地區投資設立公司再投資大陸公司	545,670	-	-	545,670	415,960	94.00	390,520	3,308,617	433,310	(註6及註18)
台達電子企業管理(上海)有限公司	產品外觀設計等之技術服務及管理諮詢等業務	3,677,208	透過第三地區投資設立公司再投資大陸公司	-	-	-	-	1,619,704	94.00	1,521,065	7,080,687	-	(註9及註18)
中達電子(蕪湖)有限公司	經營變壓器及電源供應器等電子產品之製造及銷售業務	4,321,500	透過第三地區投資設立公司再投資大陸公司	181,890	-	-	181,890	263,103	94.00	247,059	4,563,913	-	(註10及註18)
台達電子(郴州)有限公司	經營變壓器及電源供應器等電子產品之製造及銷售業務	2,031,750	透過第三地區投資設立公司再投資大陸公司	-	-	-	-	281,200	94.00	266,500	2,735,573	-	(註12及註18)
中達電子(江蘇)有限公司	經營變壓器等電子產品之製造及銷售業務	1,290,000	透過第三地區投資設立公司再投資大陸公司	4,314,612	-	-	4,314,612	637,386	94.00	600,751	4,340,439	-	(註24)
中達電子零組件(吳江)有限公司	經營變壓器等電子產品之生產及銷售業務	3,799,373	透過第三地區投資設立公司再投資大陸公司	6,831,556	-	-	6,831,556	1,571,328	94.00	1,473,655	7,774,013	56,897	(註7及註24)
中達視訊(吳江)有限公司	經營彩色影像投射器等之生產及銷售業務	935,250	透過第三地區投資設立公司再投資大陸公司	1,431,525	-	-	1,431,525	174,522	94.00	164,844	1,590,212	-	(註8及註24)
中達電子貿易(吳江)有限公司	電子產品批發及進出口業務，提供安裝及諮詢服務	64,500	透過第三地區投資設立公司再投資大陸公司	12,126	-	-	12,126	(648)	94.00	389	98,108	-	(註15及註18)
達而泰(天津)實業有限公司	經營電壓控制器及藍芽模組等電子產品之製造及銷售業務	730,463	透過第三地區投資設立公司再投資大陸公司	1,001,375	-	-	1,001,375	(27,786)	94.00	(26,119)	637,268	-	(註14及註18)
台達電子(平潭)有限公司	電子、節能設備批發銷售等	139,083	透過第三地區投資設立公司再投資大陸公司	151,575	-	-	151,575	(8,459)	94.00	(7,951)	117,095	-	(註18)
進準光學(江蘇)有限公司	經營投影機之物鏡、鏡頭及光學引擎之產銷業務	427,313	透過第三地區投資設立公司再投資大陸公司	411,833	-	-	411,833	24,605	96.38	23,567	507,615	-	(註13及註21)
蕪湖中達科技有限公司	經營變壓器等電子產品之生產及銷售業務	136,765	透過轉投資大陸公司直接再投資大陸公司	-	-	-	-	(8,881)	94.00	(8,348)	206,161	-	(註16)
郴州台達科技有限公司	經營變壓器及電源供應器等電子產品之生產及銷售業務等	118,220	透過轉投資大陸公司直接再投資大陸公司	-	-	-	-	149,710	94.00	141,086	366,706	-	(註16)
蕪湖市中達能源科技有限公司	節能技術研發、節能設備及能源管理系統開發、諮詢服務及安裝銷售等	9,272	透過轉投資大陸公司直接再投資大陸公司	-	-	-	-	(323)	94.00	(304)	7,466	-	(註16)
郴州市台達能源科技有限公司	節能技術研發、節能設備及能源管理系統開發、諮詢服務及安裝銷售等	9,272	透過轉投資大陸公司直接再投資大陸公司	-	-	-	-	82	94.00	77	8,835	-	(註16)
東莞市台達能源科技有限公司	節能技術研發、節能設備及能源管理系統開發、諮詢服務及安裝銷售等	139,083	透過轉投資大陸公司直接再投資大陸公司	-	-	-	-	12,764	94.00	11,999	156,799	-	(註16)
吳江台達能源科技有限公司	節能技術研發、節能設備及能源管理系統開發、諮詢服務及安裝銷售等	18,544	透過轉投資大陸公司直接再投資大陸公司	-	-	-	-	(339)	94.00	135	-	-	(註16及註26)
上海中達能源科技有限公司	節能技術研發、節能設備及能源管理系統開發、諮詢服務及安裝銷售等	46,361	透過轉投資大陸公司直接再投資大陸公司	-	-	-	-	(2,367)	90.54	(2,143)	40,914	-	(註16)

大陸被投資公司名稱	主要營業項目	實收資本額	投資方式	本期期初自台灣匯出累積投資金額	本期匯出或收回投資金額		本期期末自台灣匯出累積投資金額	被投資公司本期損益	本公司直接或間接投資之持股比例	本期認列投資損益（註25）	期末投資帳面金額	截至本期止已匯回投資收益	備註
					匯出	收回							
中達電通股份有限公司	經營不斷電式電源供應器等電子產品之製造及銷售業務	$ 2,633,299	透過第三地區投資設立公司再投資大陸公司	$ 9,414,547	$ -	$ -	$ 9,414,547	$ 822,950	90.16	$ 714,582	$ 4,481,525	$ -	（註4及註17）
上海浦環中達能源科技有限公司	從事能源科技、環保科技領域內的技術開發、技術咨詢、技術服務、技術轉讓，合同能源管理，機電設備、節能設備設計、銷售	464	透過轉投資大陸公司直接再投資大陸公司	-	-	-	-	1,331	90.54	1,160	1,569	-	（註16）
吳江華豐電子科技有限公司	研發、生產新型電子元器件(片式元器件、敏感元器件、混合集成電路)，銷售本公司自產產品，從事與本公司生產產品同類商品的批發及進出口業務	6,529,412	透過第三地區投資設立公司再投資大陸公司	6,400,412	-	-	6,400,412	414,877	100.00	414,877	6,761,861	-	（註20）
達創科技(東莞)有限公司	其他具有接收器具之無線電傳輸器具、其他無線電廣播接收機之製造及銷售業務	1,128,750	透過第三地區投資設立公司再投資大陸公司	1,441,780	-	-	1,441,780	422,277	100.00	422,277	3,262,495	709,500	（註5及註19）
德又達網絡通訊科技(上海)有限公司	電腦軟體設計業務	64,500	透過第三地區投資設立公司再投資大陸公司	91,410	-	-	91,410	4,064	100.00	4,064	88,647	-	（註11及註19）
福達新創通訊科技(廈門)有限公司	經營其他無線電傳輸器具、其他自動資料處理機單元、接收、轉換及傳輸或再生聲音、圖像或其他資料之機器，包括交換器及路由器、具有特殊程式控制計算機或具有記憶能量之文字處理機業務	47,520	透過第三地區投資設立公司再投資大陸公司	22,575	-	-	22,575	(9,789)	43.17	(4,226)	21,665	-	
易達電源科技(東莞)有限公司	經營電源供應器等之製造及銷售業務	238,650	透過第三地區投資設立公司再投資大陸公司	1,208,745	-	-	1,208,745	(69,449)	100.00	(69,449)	252,905	-	（註23）
蘇州爾達醫療設備有限公司	醫療器材製造、批發與銷售等	129,000	直接投資	129,000	-	-	129,000	(2,541)	100.00	(2,541)	95,844	-	（註22）
台達智能科技(北京)有限公司	機電、電信及電路設備安裝	-	透過第三地區投資設立公司再投資大陸公司	-	-	-	-	-	-	-	-	-	（註27）
台達電子(西安)有限公司	電腦及其週邊設備、軟體買賣	-	透過第三地區投資設立公司再投資大陸公司	-	-	-	-	-	-	-	-	-	（註27）
北京華睿智達科技有限公司	電腦系統服務、資料處理	-	透過轉投資大陸公司直接再投資大陸公司	-	-	-	-	-	-	-	-	-	（註27）

（註1）本表之實收資本額係指驗資完成之金額，並依各被投資公司驗資報告幣別，依期末美元對人民幣之匯率6.9563及人民幣對新台幣之匯率4.63609折算之。
（註2）本表之本期期初自台灣匯出累積投資金額、本期匯出或收回投資金額、本期期末自台灣匯出累積投資金額及截至本期止已匯回台灣之投資收益，係依期末美元對新台幣之匯率32.25折算之。
（註3）除經投審會核准US$67,231仟元之投資額度外，另經投審會核准對「台達電子(東莞)有限公司」盈餘轉增(投)資共計US$27,081仟元不列入本公司對大陸投資額度之計算。
（註4）除經投審會核准US$291,924仟元之投資額度外，另經投審會核准對「中達電通股份有限公司」盈餘轉增資共計US$980仟元不列入本公司對大陸投資額度之計算。
（註5）除經投審會核准US$44,706仟元之投資額度外，另經投審會核准對「達創科技(東莞)有限公司」盈餘轉增資共計US$11,312仟元不列入本公司對大陸投資額度之計算。
（註6）除經投審會核准US$16,920仟元之投資額度外，另經投審會核准對「台達電子電源(東莞)有限公司」盈餘轉增資共計US$22,654仟元不列入本公司對大陸投資額度之計算。
（註7）除經投審會核准US$211,831仟元之投資額度外，另經投審會核准對「中達電子零組件(吳江)有限公司」盈餘轉增(投)資共計US$27,303仟元不列入本公司對大陸投資額度之計算。
（註8）除經投審會核准US$44,388仟元之投資額度外，另經投審會核准對「中達視訊(吳江)有限公司」盈餘轉投資共計US$8,272仟元不列入本公司對大陸投資額度之計算。
（註9）經投審會核准對「台達電子企業管理(上海)有限公司」盈餘轉投資共計US$110,401仟元不列入本公司對大陸投資額度之計算。
（註10）除經投審會核准US$5,640仟元之投資額度外，另經投審會核准對「中達電子(蕪湖)有限公司」以盈餘轉投資共計US$120,320仟元不列入本公司對大陸投資額度之計算。
（註11）除經投審會核准US$2,834仟元之投資額度外，另經投審會核准對「德又達網絡通訊科技(上海)有限公司」盈餘轉投資共計US$298仟元不列入本公司對大陸投資額度之計算。
（註12）經投審會核准對「台達電子(郴州)有限公司」盈餘轉投資共計US$59,220仟元不列入本公司對大陸投資額度之計算。
（註13）除經投審會核准US$7,520仟元之投資額度外，另經投審會核准合併「進準光學股份有限公司」繼而間接認列對「進準光學(江蘇)有限公司」投資US$5,250仟元。
（註14）除經投審會核准US$31,050仟元之投資額度外，另經投審會核准對「達而泰(天津)實業有限公司」盈餘轉投資共計US$265仟元不列入本公司對大陸投資額度之計算。
（註15）除經投審會核准US$376仟元之投資額度外，另經投審會核准對「中達電子貿易(吳江)有限公司」盈餘轉投資共計US$1,504仟元不列入本公司對大陸投資額度之計算。
（註16）本公司經投審會核准之大陸地區投資事業之再轉投資公司，依投審會規定，大陸地區投資事業之再轉投資行為無需向投審會申請，故該等投資金額不列入本公司對大陸投資額度之計算。
（註17）係分別透過Delta International Holding Ltd.、Ace Pillar Holding Co.,Ltd.、Drake Investment (H.K.) Ltd.、Delta Greentech SGP Pte Ltd.及Boom Treasure Limited共同轉投資。
（註18）係透過Delta Electronics (H.K.) Ltd.轉投資。
（註19）係透過Delta Networks (H.K.) Ltd.轉投資。
（註20）係透過Cyntec Holding (H.K.) Ltd.轉投資。

(註21) 係透過PreOptix (HongKong) Co., Ltd.轉投資。
(註22) 係透過達爾生技股份有限公司轉投資。
(註23) 係透過Delta Electronics (Netherlands) B.V.轉投資。
(註24) 係透過Delta Electronics (H.K.) Ltd.及Delta International Holding Ltd.轉投資。
(註25) 本公司本期之投資損益係按本公司簽證會計師查核之財務報告認列。
(註26) 本公司已於民國105年11月完成解散清算。
(註27) 本公司截至民國105年12月31日止尚未注資。

公司名稱	本期期末累計自台灣匯出赴大陸地區投資金額	經濟部投審會核准投資金額	依經濟部投審會規定赴大陸地區投資限額
台達電子工業股份有限公司(註2及註3)	$ 27,773,871	$ 28,878,980	
乾坤科技股份有限公司	6,400,412	6,400,412	15,817,985
達爾生技股份有限公司(註4)	129,000	129,000	101,679

(註1) 本表之本期期末累計自台灣匯出赴大陸地區投資金額及經濟部投審會核准投資金額係依期末美元對新台幣之匯率32.25折算之。
(註2) 本公司於101.08.03、101.08.28、98.07.17及95.01.06經投審會核准大陸地區投資事業之盈餘分別為US$22,000仟元、US$18,000仟元、US$10,509仟元及US$14,351仟元匯回(匯回日分別為100.03.11、101.06.27、101.08.14、98.06.24及94.12.29)，得扣減本公司赴大陸地區投資累計金額。
(註3) 依據97.8.29新修訂「在大陸地區從事投資或技術合作審查原則」規定，因本公司取得經濟部工業局核發符合營運總部營運範圍之證明文件，故無須設算投資限額。
(註4) 限額$101,679係以達爾生技股份有限公司民國105年12月31日之淨值基礎計算而得，惟申請投資時限額為$129,000。

與大陸被投資公司直接或間接經由第三地區所發生之重大交易事項暨其價格、付款條件、未實現損益：
本公司於民國105年1至12月大陸被投資公司直接發生之重大交易事項及間接經由第三地區事業之轉投資公司－Delta Electronics Int'l (Singapore) Pte. Ltd.(DEIL-SG)及Cyntec International Ltd.(CIL-Labuan)與大陸被投資公司所發生之進、銷貨及應收、付款項之重大交易事項，請參閱附表七及八。

pwc 資誠

會計師查核報告

(106)財審報字第 16002742 號

台達電子工業股份有限公司　公鑒：

查核意見

台達電子工業股份有限公司（以下簡稱「台達公司」）民國 105 年及 104 年 12 月 31 日之個體資產負債表，暨民國 105 年及 104 年 1 月 1 日至 12 月 31 日之個體綜合損益表、個體權益變動表及個體現金流量表，以及個體財務報表附註(包含重大會計政策彙總)，業經本會計師查核竣事。

依本會計師之意見，基於本會計師之查核結果及其他會計師之查核報告，上開個體財務報表在所有重大方面係依照「證券發行人財務報告編製準則」，足以允當表達台達公司民國 105 年及 104 年 12 月 31 日之個體財務狀況，暨民國 105 年及 104 年 1 月 1 日至 12 月 31 日之個體財務績效及個體現金流量。

查核意見之基礎

本會計師係依照「會計師查核簽證財務報表規則」及中華民國一般公認審計準則執行查核工作。本會計師於該等準則下之責任將於「會計師查核個體財務報表之責任」段進一步說明。本會計師所隸屬事務所受獨立性規範之人員已依中華民國會計師職業道德規範，與台達公司保持超然獨立，並履行該規範之其他責任。基於本會計師之查核結果及其他會計師之查核報告，本會計師相信已取得足夠及適切之查核證據，以作為表示查核意見之基礎。

關鍵查核事項

關鍵查核事項係指依本會計師之專業判斷，對台達公司民國 105 年度個體財務報表之查核最為重要之事項。該等事項已於查核個體財務報表整體及形成查核意見之過程中予以因應，本會計師並不對該等事項單獨表示意見。

關鍵查核事項-採用權益法之投資

事項說明

台達公司之子公司於民國 105 年 4 月及 7 月分別購入 Loy Tec 集團 85%股權，及 Delta Controls Inc.樓宇自動化事業之營運資產，帳列各子公司之採用權益法之投資。

因此項購買之各被投資公司可辨認資產及負債之淨公允價值及商譽之分攤係以管理階層評估為基礎，涉及會計估計等假設，因此，本會計師將所購入前述公司股權價格分攤列為查核重要事項之一。

因應之查核程序

本會計師除了解管理階層評估有關購買價格分攤的基礎及程序，並由內部評價專家複核台達公司及子公司所委託之專家價格分攤報告所採用原始資料及所作之主要假設-各項預計成長率、毛利率、折現率計算及公平價值計算方法等重大假設之合理性，包含下列程序：

1. 驗證專家評價模型參數與計算公式之設定。
2. 所使用之預計成長率及毛利率與歷史結果、經濟及產業預測文獻比較。
3. 所使用之折現率，與現金產生單位資金成本假設及類似資產報酬率比較。

關鍵查核事項-採用權益法之投資減損評估

事項說明

截至民國 105 年 12 月 31 日止，台達公司採用權益法之投資中，乾坤科技股份有限公司、Delta Electronics (Netherlands) B.V.之轉投資 ELTEK AS 及台達國際控股有限公司之轉投資中達電通股份有限公司，因該等轉投資公司金額重大且投資時產生商譽等無形資產。有關採用權益法之投資減損評估之會計估計及假設之不確定性，請詳個體財務報告附註五(一)及五(二)。

因上述採用權益法之投資金額重大且減損評估中所採用之評價模式有關預期可回收金額屬於重大會計估計事項，可回收金額中之現金流量涉及以未來年度之現金流量預測。因此，本會計師將採用權益法之投資減損評估為查核重要事項之一。

因應之查核程序

本會計師取得台達公司所提供依各採用權益法之投資所編製之減損評估表，了解依現金產生單位編製所估計之預計未來現金流量及其制定過程，並已執行下列查核程序:

1. 評估台達公司所使用之評價模型與其所屬產業、環境及該受評價資產而言係屬合理。
2. 確認評價模型中所採用之未來現金流量與事業部門提供未來年度預算一致。
3. 依評價模型中所採用之預計成長率、營業淨利率及折現率等重大假設之合理性，包含下列程序：
   (1) 驗證評價模型參數與計算公式之設定。
   (2) 所使用之預計成長率及營業淨利率與歷史結果、經濟及產業預測文獻比較。
   (3) 所使用之折現率，與現金產生單位資金成本假設及類似資產報酬率比較。
   (4) 評估管理階層採用不同預期成長率之替代假設所執行未來現金流量之敏感度分析，確認已適當處理減損評估之估計不確定性之可能影響。

其他事項

列入台達公司個體財務報表之部分採用權益法之投資及附註十三所揭露之被投資公司相關資訊，其財務報表未經本會計師查核，而係由其他會計師查核。因此本會計師對上開個體財務報表所表示之意見中，有關該等公司財務報表所列之金額及附註十三所揭露之相關資訊，係依據其他會計師之查核報告。該等公司民國 105 年及 104 年 12 月 31 日之相關採用權益法之投資餘額分別為新台幣 9,236,030 仟元及新台幣 6,916,950 仟元，各占資產總額之 5.78%及 4.45%；民國 105 年及 104 年 1 月 1 日至 12 月 31 日之採用權益法認列之關聯企業及合資損益之份額及採用權益法認列之關聯企業及合資之其他綜合損益之份額分別為新台幣 1,038,065 仟元及新台幣 1,273,474 仟元，各占綜合利益總額之 8.22%及 6.62%。

管理階層與審計委員會對個體財務報表之責任

管理階層之責任係依照「證券發行人財務報告編製準則」編製允當表達之個體財務報表，且維持與個體財務報表編製有關之必要內部控制，以確保個體財務報表未存有導因於舞弊或錯誤之重大不實表達。

於編製個體財務報表時，管理階層之責任亦包括評估台達公司繼續經營之能力、相關事項之揭露，以及繼續經營會計基礎之採用，除非管理階層意圖清算台達公司或停止

營業，或除清算或停業外別無實際可行之其他方案。

台達公司之治理單位(含審計委員會)負有監督財務報導流程之責任。

會計師查核個體財務報表之責任

本會計師查核個體財務報表之目的，係對個體財務報表整體是否存有導因於舞弊或錯誤之重大不實表達取得合理確信，並出具查核報告。合理確信係高度確信，惟依照中華民國一般公認審計準則執行之查核工作無法保證必能偵出個體財務報表存有之重大不實表達。不實表達可能導因於錯誤或舞弊。如不實表達之個別金額或彙總數可合理預期將影響個體財務報表使用者所作之經濟決策，則被認為具有重大性。

本會計師依照中華民國一般公認審計準則查核時，運用專業判斷並保持專業上之懷疑。本會計師亦執行下列工作：

1. 辨認並評估個體財務報表導因於舞弊或錯誤之重大不實表達風險；對所評估之風險設計及執行適當之因應對策；並取得足夠及適切之查核證據以作為查核意見之基礎。因舞弊可能涉及共謀、偽造、故意遺漏、不實聲明或踰越內部控制，故未偵出導因於舞弊之重大不實表達之風險高於導因於錯誤者。
2. 對與查核攸關之內部控制取得必要之瞭解，以設計當時情況下適當之查核程序，惟其目的非對台達公司內部控制之有效性表示意見。
3. 評估管理階層所採用會計政策之適當性，及其所作會計估計與相關揭露之合理性。
4. 依據所取得之查核證據，對管理階層採用繼續經營會計基礎之適當性，以及使台達公司繼續經營之能力可能產生重大疑慮之事件或情況是否存在重大不確定性，作出結論。本會計師若認為該等事件或情況存在重大不確定性，則須於查核報告中提醒個體財務報表使用者注意個體財務報表之相關揭露，或於該等揭露係屬不適當時修正查核意見。本會計師之結論係以截至查核報告日所取得之查核證據為基礎。惟未來事件或情況可能導致台達公司不再具有繼續經營之能力。
5. 評估個體財務報表(包括相關附註)之整體表達、結構及內容，以及個體財務報表是否允當表達相關交易及事件。
6. 對台達公司內組成個體之財務資訊取得足夠及適切之查核證據，以對個體財務報表表示意見。本會計師負責個體查核案件之指導、監督及執行，並負責形成個體財務報告之查核意見。

本會計師與治理單位溝通之事項，包括所規劃之查核範圍及時間，以及重大查核發現(包括於查核過程中所辨認之內部控制顯著缺失)。

本會計師亦向治理單位提供本會計師所隸屬事務所受獨立性規範之人員已遵循中華民國會計師職業道德規範中有關獨立性之聲明，並與治理單位溝通所有可能被認為會影響會計師獨立性之關係及其他事項(包括相關防護措施)。

本會計師從與治理單位溝通之事項中，決定對台達公司民國 105 年度個體財務報表查核之關鍵查核事項。本會計師於查核報告中敘明該等事項，除非法令不允許公開揭露特定事項，或在極罕見情況下，本會計師決定不於查核報告中溝通特定事項，因可合理預期此溝通所產生之負面影響大於所增進之公眾利益。

資 誠 聯 合 會 計 師 事 務 所

會計師 梁華玲

會計師 曾惠瑾

前財政部證券暨期貨管理委員會
核准簽證文號：(86)台財證(六)第 83253 號
前財政部證券管理委員會
核准簽證文號：(79)台財證(一)第 27815 號

中 華 民 國 1 0 6 年 3 月 9 日

台達電子工業股份有限公司
個體資產負債表
民國105年及104年12月31日

單位：新台幣仟元

	資產	附註	105年12月31日 金額	%	104年12月31日 金額	%
	流動資產					
1100	現金及約當現金	六(一)	$ 421,038	-	$ 1,643,371	1
1125	備供出售金融資產－流動	六(二)	105,380	-	73,479	-
1150	應收票據淨額		176,745	-	71,961	-
1170	應收帳款淨額	六(四)	6,452,209	4	5,547,542	4
1180	應收帳款－關係人淨額	七	2,166,172	2	1,851,365	1
1200	其他應收款		63,397	-	95,016	-
1210	其他應收款－關係人	七	431,803	-	560,607	-
1220	本期所得稅資產		-	-	615,729	1
130X	存貨	六(五)	1,079,095	1	922,628	1
1410	預付款項		1,005,277	1	414,893	-
1470	其他流動資產	八	136,390	-	150,952	-
11XX	**流動資產合計**		12,037,506	8	11,947,543	8
	非流動資產					
1523	備供出售金融資產－非流動	六(二)	3,792,734	2	5,082,561	3
1543	以成本衡量之金融資產－非流動	六(三)	59,358	-	59,387	-
1550	採用權益法之投資	六(六)	131,161,267	82	125,786,886	81
1600	不動產、廠房及設備	六(七)	11,253,913	7	11,174,713	7
1780	無形資產	六(八)	638,607	1	551,907	1
1840	遞延所得稅資產	六(二十二)	414,251	-	537,450	-
1900	其他非流動資產	六(九)	299,987	-	286,270	-
15XX	**非流動資產合計**		147,620,117	92	143,479,174	92
1XXX	**資產總計**		$ 159,657,623	100	$ 155,426,717	100

（續次頁）

台達電子工業股份有限公司
個體資產負債表
民國105年及104年12月31日

單位：新台幣仟元

	負債及權益	附註	105年12月31日 金額	%	104年12月31日 金額	%
	流動負債					
2170	應付帳款		$ 766,296	1	$ 609,352	1
2180	應付帳款－關係人	七	7,035,028	4	6,533,493	4
2200	其他應付款		8,595,016	5	8,309,120	5
2220	其他應付款項－關係人	七	362,056	-	346,502	-
2230	本期所得稅負債		62,306	-	312,901	-
2300	其他流動負債		791,415	1	744,018	1
21XX	**流動負債合計**		17,612,117	11	16,855,386	11
	非流動負債					
2540	長期借款	六(十)	8,023,565	5	3,570,366	2
2570	遞延所得稅負債	六(二十二)	7,873,345	5	7,960,828	5
2600	其他非流動負債	六(十一)	2,034,170	1	2,669,950	2
25XX	**非流動負債合計**		17,931,080	11	14,201,144	9
2XXX	**負債總計**		35,543,197	22	31,056,530	20
	權益					
	股本					
3110	普通股股本	六(十三)	25,975,433	16	25,975,433	17
	資本公積					
3200	資本公積	六(十四)	48,442,451	31	48,344,161	32
	保留盈餘	六(十五)				
3310	法定盈餘公積		19,493,608	12	17,622,146	11
3320	特別盈餘公積		527,556	-	-	-
3350	未分配盈餘合計		31,915,572	20	28,508,940	18
	其他權益	六(六)				
3400	其他權益		(2,240,194)	(1)	3,919,507	2
3XXX	**權益總計**		124,114,426	78	124,370,187	80
	重大或有負債及未認列之合約承諾	九				
3X2X	**負債及權益總計**		$ 159,657,623	100	$ 155,426,717	100

請參閱後附個體財務報表附註暨資誠聯合會計師事務所梁華玲、曾惠瑾會計師民國106年3月9日查核報告。

董事長：海英俊　　經理人：鄭平　　會計主管：王淑玲

台 達 電 子 工 業 股 份 有 限 公 司
個 體 綜 合 損 益 表
民國 105 年及 104 年 1 月 1 日至 12 月 31 日

單位：新台幣仟元
(除每股盈餘為新台幣元外)

	項目	附註	105 年度 金額	%	104 年度 金額	%
4000	**營業收入**	六(十六)及七	$ 38,547,696	100	$ 37,892,526	100
5000	**營業成本**	六(十七)及七	(34,018,668)	(88)	(33,584,230)	(89)
5900	**營業毛利**		4,529,028	12	4,308,296	11
	營業費用	六(二十三)(二十四)				
6100	推銷費用		(599,218)	(2)	(505,597)	(1)
6200	管理費用		(1,543,551)	(4)	(1,433,036)	(4)
6300	研究發展費用		(442,533)	(1)	(440,875)	(1)
6000	**營業費用合計**		(2,585,302)	(7)	(2,379,508)	(6)
6900	**營業利益**		1,943,726	5	1,928,788	5
	營業外收入及支出					
7010	其他收入	六(十八)	574,099	1	778,580	2
7020	其他利益及損失	六(二)(十九)	(97,786)	-	(100,956)	-
7050	財務成本	六(二十)	(52,479)	-	(202,048)	(1)
7070	採用權益法認列之子公司、關聯企業及合資損益之份額	六(六)	17,968,563	47	17,906,727	47
7000	**營業外收入及支出合計**		18,392,397	48	18,382,303	48
7900	**稅前淨利**		20,336,123	53	20,311,091	53
7950	所得稅費用	六(二十二)	(1,538,324)	(4)	(1,596,468)	(4)
8200	**本期淨利**		$ 18,797,799	49	$ 18,714,623	49
	其他綜合損益(淨額)					
8311	確定福利計畫之再衡量數	六(十一)	($ 3,522)	-	($ 321,223)	(1)
8349	與不重分類之項目相關之所得稅	六(二十二)	(910)	-	-	-
8310	**不重分類至損益之項目合計**		(4,432)	-	(321,223)	(1)
8361	國外營運機構財務報表換算之兌換差額		(2,916,590)	(8)	3,277,513	9
8362	備供出售金融資產未實現評價損益		(1,573,376)	(4)	(493,147)	(1)
8380	採用權益法認列之子公司、關聯企業及合資之其他綜合損益之份額-可能重分類至損益之項目		(2,394,943)	(6)	(1,690,950)	(4)
8399	與可能重分類之項目相關之所得稅	六(二十二)	725,208	2	(237,994)	(1)
8360	**後續可能重分類至損益之項目合計**		(6,159,701)	(16)	855,422	3
8300	**本期其他綜合(損失)利益之稅後淨額**		($ 6,164,133)	(16)	$ 534,199	2
8500	**本期綜合利益總額**		$ 12,633,666	33	$ 19,248,822	51
	基本每股盈餘	六(二十三)				
9750	**基本每股盈餘合計**		$ 7.24		$ 7.67	
	稀釋每股盈餘					
9850	**稀釋每股盈餘合計**		$ 7.17		$ 7.59	

請參閱後附個體財務報表附註暨資誠聯合會計師事務所
梁華玲、曾惠瑾會計師民國 106 年 3 月 9 日查核報告。

董事長：海英俊　　經理人：鄭平　　會計主管：王淑玲

台達電子工業股份有限公司

個體權益變動表

民國105年及104年1月1日至12月31日

單位：新台幣仟元

	附註	普通股股本	資本公積－發行溢價	保留盈餘：法定盈餘公積	保留盈餘：特別盈餘公積	保留盈餘：未分配盈餘	其他權益：國外營運機構財務報表換算之兌換差額	其他權益：備供出售金融資產未實現損益	其他權益：現金流量避險中屬有效部分之避險工具利益（損失）	權益總額
104年										
104年1月1日餘額		$ 24,375,433	$ 25,822,764	$ 15,552,256	$ 527,556	$ 33,579,303	$ 2,415,377	$ 642,078	$ 6,630	$ 102,921,397
股份基礎給付義務員工認股酬勞費用	六(十二)	-	123,165	-	-	-	-	-	-	123,165
現金增資		1,600,000	22,400,000	-	-	-	-	-	-	24,000,000
103年度盈餘指撥及分配(註1)										
提列法定盈餘公積	六(十五)	-	-	2,069,890	-	(2,069,890)	-	-	-	-
迴轉特別盈餘公積	六(十五)	-	-	-	(527,556)	527,556	-	-	-	-
分配股東現金股利	六(十五)	-	-	-	-	(16,331,528)	-	-	-	(16,331,528)
購買子公司非控制權益變動數		-	-	-	-	(5,589,901)	-	-	-	(5,589,901)
採用權益法認列之關聯企業及合資之變動數		-	(1,768)	-	-	-	-	-	-	(1,768)
本期其他綜合損益		-	-	-	-	(321,223)	1,293,061	(437,197)	(442)	534,199
本期淨利		-	-	-	-	18,714,623	-	-	-	18,714,623
12月31日		$ 25,975,433	$ 48,344,161	$ 17,622,146	$ -	$ 28,508,940	$ 3,708,438	$ 204,881	$ 6,188	$ 124,370,187
105年										
105年1月1日餘額		$ 25,975,433	$ 48,344,161	$ 17,622,146	$ -	$ 28,508,940	$ 3,708,438	$ 204,881	$ 6,188	$ 124,370,187
104年度盈餘指撥及分配(註2)										
提列法定盈餘公積	六(十五)	-	-	1,871,462	-	(1,871,462)	-	-	-	-
提列特別盈餘公積	六(十五)	-	-	-	527,556	(527,556)	-	-	-	-
分配股東現金股利	六(十五)	-	-	-	-	(12,987,717)	-	-	-	(12,987,717)
採用權益法認列之關聯企業及合資之變動數		-	(9,692)	-	-	-	-	-	-	(9,692)
處分採用權益法之投資		-	(12,384)	-	-	-	-	-	-	(12,384)
取得非控制權益股權之影響數		-	120,366	-	-	-	-	-	-	120,366
本期其他綜合損益		-	-	-	-	(4,432)	(4,724,834)	(1,492,174)	57,307	(6,164,133)
本期淨利		-	-	-	-	18,797,799	-	-	-	18,797,799
12月31日		$ 25,975,433	$ 48,442,451	$ 19,493,608	$ 527,556	$ 31,915,572	($ 1,016,396)	($ 1,287,293)	$ 63,495	$ 124,114,426

註1:民國103年度之董監酬勞$32,900；員工酬勞(紅利)$2,893,928已於綜合損益表中扣除。
註2:民國104年度之董監酬勞$35,404；員工酬勞(紅利)$1,896,987已於綜合損益表中扣除。

請參閱後附個體財務報表附註暨資誠聯合會計師事務所梁華玲、曾惠瑾會計師民國106年3月9日查核報告。

董事長：海英俊　　經理人：鄭平　　會計主管：王淑玲

台 達 電 子 工 業 股 份 有 限 公 司
個 體 現 金 流 量 表
民國 105 年及 104 年 1 月 1 日至 12 月 31 日

單位：新台幣仟元

	附註	105 年 度	104 年 度
營業活動之現金流量			
本期稅前淨利		$ 20,336,123	$ 20,311,091
調整項目			
收益費損項目			
折舊費用	六(七)(二十一)	685,148	565,870
攤銷費用	六(八)(二十一)	152,051	233,387
呆帳(轉列收入)提列數	六(四)	21,430	(9,452)
利息費用	六(二十)	52,479	202,048
利息收入	六(十八)	(17,575)	(17,003)
股利收入	六(十八)	(45,328)	(75,786)
採用權益法認列之子公司、關聯企業及合資利益之份額(含停業單位損失)	六(六)	(17,968,563)	(17,906,727)
處分不動產、廠房及設備(利益)損失	六(十九)	(754)	804
股份基礎給付酬勞成本	六(十二)	-	123,165
處分投資(利益)損失	六(十九)	(4)	322,733
金融資產減損損失	六(十九)	6,305	36,671
與營業活動相關之資產/負債變動數			
與營業活動相關之資產之淨變動			
應收票據淨額		(104,784)	(13,868)
應收帳款		(905,400)	195,559
應收帳款－關係人淨額		(314,807)	85,345
其他應收款		31,481	(2,587)
其他應收款－關係人		128,804	(204,655)
存貨		(147,577)	17,395
預付款項		(590,384)	336,195
其他流動資產		19,151	(7,851)
其他非流動資產		22,617	6,884
與營業活動相關之負債之淨變動			
應付帳款		145,545	15,353
應付帳款－關係人		501,535	(1,695,731)
其他應付款		276,004	934,158
其他應付款項－關係人		15,554	117,906
其他流動負債		47,130	(670,221)
其他非流動負債		(629,379)	45,586
營運產生之現金流入		1,716,802	2,946,269
收取之利息		17,713	17,021
收取之股利		10,525,509	9,131,585
支付之利息		(51,101)	(225,730)
支付所得稅		(437,829)	(443,743)
營業活動之淨現金流入		11,771,094	11,425,402

(續 次 頁)

台 達 電 子 工 業 股 份 有 限 公 司
個 體 現 金 流 量 表
民國 105 年及 104 年 1 月 1 日至 12 月 31 日

單位：新台幣仟元

	附註	105 年 度	104 年 度
投資活動之現金流量			
取得備供出售金融資產		($ 152,853)	($ 910,116)
處份備供出售金融資產價款		-	368,539
備供出售金融資產減資退回股款		34,679	48,689
以成本衡量之金融資產減資退回股款		32	540
取得採用權益法之投資		(3,446,470)	(918,019)
採權益法之投資減資退回股款		81,129	596,239
人壽保險現金解約價值減少		1,238	36,131
購置不動產、廠房及設備	六(七)	(770,019)	(1,715,802)
處分不動產、廠房及設備價款		9,315	14,483
購置無形資產	六(八)	(148,307)	(151,027)
存出保證金減少(增加)		229	(2,004)
預付設備款(增加)減少		(17,610)	13,841
處分以成本衡量之金融資產之價款		-	68,426
因合併產生之現金流入	六(二十五)	1,380	-
其他非流動資產增加		(19,406)	(52,853)
投資活動之淨現金流出		(4,426,663)	(2,602,933)
籌資活動之現金流量			
舉借長期借款		4,421,999	-
償還長期借款		-	(22,795,634)
現金增資		-	24,000,000
存入保證金增加		(1,046)	(290)
發放現金股利	六(十五)	(12,987,717)	(16,331,528)
取得子公司非控制權益之價款	六(二十四)	-	(28,350)
籌資活動之淨現金流出		(8,566,764)	(15,155,802)
本期現金及約當現金減少數		(1,222,333)	(6,333,333)
期初現金及約當現金餘額		1,643,371	7,976,704
期末現金及約當現金餘額		$ 421,038	$ 1,643,371

請參閱後附個體財務報表附註暨資誠聯合會計師事務所
梁華玲、曾惠瑾會計師民國 106 年 3 月 9 日查核報告。

董事長：海英俊　　經理人：鄭平　　會計主管：王淑玲

台達電子工業股份有限公司
個體財務報表附註
民國105年度及104年度

單位：新台幣仟元
(除特別註明者外)

一、公司沿革

台達電子工業股份有限公司(以下簡稱「本公司」)於中華民國設立，本公司為全球電源管理與散熱解決方案的領導廠商，主要營業項目包括:電源供應系統、工業自動化、視訊顯示、資訊、網路通訊、消費性電子、節能照明及能源技術服務等之研發、設計、製造與行銷業務。面對日益嚴重的氣候變遷，本公司長期關注環境議題，秉持「環保 節能 愛地球」的經營使命，持續開發創新節能產品及解決方案、不斷提升產品的能源轉換效率，以減輕全球暖化對人類生存的衝擊。近年來，本公司已逐步從關鍵零組件製造商邁入整體節能解決方案提供者，深耕「電源及零組件」、「能源管理」與「智能綠生活」三大業務範疇。

二、通過財務報告之日期及程序

本個體財務報告已於民國106年3月9日經董事會通過後發布。

三、新發布及修訂準則及解釋之適用

(一)已採用金融監督管理委員會(以下簡稱「金管會」)認可之新發布、修正後國際財務報導準則之影響

無。

(二)尚未採用金管會認可之新發布、修正後國際財務報導準則之影響

下表彙列金管會認可之民國106年適用之國際財務報導準則之新發布、修正及修訂之準則及解釋：

新發布/修正/修訂準則及解釋	國際會計準則理事會發布之生效日
國際財務報導準則第10號、第12號及國際會計準則第28號之修正「投資個體：適用合併報表之例外規定」	民國105年1月1日
國際財務報導準則第11號之修正「取得聯合營運權益之會計處理」	民國105年1月1日
國際財務報導準則第14號「管制遞延帳戶」	民國105年1月1日
國際會計準則第1號之修正「揭露倡議」	民國105年1月1日
國際會計準則第16號及第38號之修正「可接受之折舊及攤銷方法之闡釋」	民國105年1月1日
國際會計準則第16號及第41號之修正「農業：生產性植物」	民國105年1月1日
國際會計準則第19號之修正「確定福利計畫：員工提撥」	民國103年7月1日

新發布/修正/修訂準則及解釋	國際會計準則理事會發布之生效日
國際會計準則第27號之修正「單獨財務報表之權益法」	民國105年1月1日
國際會計準則第36號之修正「非金融資產可回收金額之揭露」	民國103年1月1日
國際會計準則第39號之修正「衍生工具之合約更替及避險會計之繼續」	民國103年1月1日
國際財務報導解釋第21號「公課」	民國103年1月1日
2010-2012週期之年度改善	民國103年7月1日
2011-2013週期之年度改善	民國103年7月1日
2012-2014週期之年度改善	民國105年1月1日

除下列所述者外，本公司經評估上述準則及解釋對本公司財務狀況與經營結果並無重大影響：

1. 國際會計準則第 19 號之修正「確定福利計畫：員工提撥」

   此修正允許與服務有關但不隨年資變動之員工或第三方提撥，按當期服務成本之減項處理。與服務有關且隨年資變動之員工或第三方提撥，則需於服務期間按與退休給付計畫相同之分攤方式攤銷。

2. 2010-2012 週期之年度改善

   (1)國際財務報導準則第 2 號「股份基礎給付」

   釐清既得條件僅包括服務條件及績效條件並修改或新增服務條件、績效條件及市價條件之定義。

   (2)國際財務報導準則第 3 號「企業合併」

   除分類為權益之或有對價外，其餘或有對價之後續衡量一律以公允價值衡量且公允價值之變動列入損益。

   (3)國際財務報導準則第 13 號「公允價值衡量」

   釐清國際財務報導準則第 13 號「公允價值衡量」發布時，刪除「無設定利率之短期應收款及應付款，若折現之影響非重大，得按原始發票金額衡量」之規定，係考量國際會計準則第 8 號第 8 段已允許企業得不採用國際財務報導準則之規定，當適用該會計政策之影響不重大時，其意圖並非不同意上述規定，故企業仍得採行上述規定。

3. 2011-2013 週期之年度改善

   (1)國際財務報導準則第 3 號「企業合併」

   此修正規定成立聯合協議之會計處理不適用國際財務報導準則第 3 號之規定。

   (2)國際財務報導準則第 13 號「公允價值衡量」

釐清金融資產及金融負債群組之公允價值衡量例外(組合例外)，其適用範圍為符合國際財務報導準則第 9 號或國際會計準則第 39 號適用範圍之金融資產、負債及其他合約。

4.2012-2014 週期之年度改善

(1)國際財務報導準則第 7 號「金融工具：揭露」

提供服務合約是否屬對已移轉金融資產之持續參與之額外指引以適用「移轉金融資產」揭露規定；及修正「互抵」揭露規定無須適用於所有期中期間。

(2)國際會計準則第 19 號「員工福利」

此修正釐清於決定退職後福利義務所採用之折現率時，重要的是此等負債所計價之貨幣，並非此等負債發行所在之國家。評估高品質公司債是否具有深度市場，應基於以該貨幣計價之公司債，而非特定國家之公司債。同樣的，當以該貨幣計價之高品質公司債無深度市場時，應採用以相關貨幣計價之政府公債。

(3)國際會計準則第 34 號「期中財務報導」

此修正釐清了準則中透過索引至「期中財務報告其他部分揭露之資訊」之意涵。此修正進一步修正國際會計準則第 34 號，要求期中財務報表應交互索引至該資訊所列示之處。

(三)國際會計準則理事會已發布但尚未經金管會認可之國際財務報導準則之影響

下表彙列國際會計準則理事會已發布但尚未納入金管會認可之民國 106 年適用之國際財務報導準則之新發布、修正及修訂之準則及解釋：

新發布/修正/修訂準則及解釋	國際會計準則理事會發布之生效日
國際財務報導準則第2號之修正「股份基礎給付交易之分類及衡量」	民國107年1月1日
國際財務報導準則第4號之修正「屬國際財務報導準則第4號之保險合約適用國際財務報導準則第9號『金融工具』之方法」	民國107年1月1日
國際財務報導準則第9號「金融工具」	民國107年1月1日
國際財務報導準則第10號及國際會計準則第28號之修正「投資者與其關聯企業或合資間之資產出售或投入」	待國際會計準則理事會決定
國際財務報導準則第15號「客戶合約之收入」	民國107年1月1日
國際財務報導準則第15號之修正「國際財務報導準則第15號『客戶合約之收入』之闡釋」	民國107年1月1日
國際財務報導準則第16號「租賃」	民國108年1月1日
國際會計準則第7號之修正「揭露倡議」	民國106年1月1日
國際會計準則第12號之修正「未實現損失遞延所得稅資產之認列」	民國106年1月1日
國際會計準則第40號之修正「投資性不動產之轉換」	民國107年1月1日
國際財務報導解釋第22號「外幣交易及預收付對價」	民國107年1月1日
2014-2016週期之年度改善-國際財務報導準則第1號「首次採用國際財務報導準則」	民國107年1月1日
2014-2016週期之年度改善-國際財務報導準則第12號「對其他個體之權益之揭露」	民國106年1月1日
2014-2016週期之年度改善-國際會計準則第28號「投資關聯企業及合資」	民國107年1月1日

除下列所述者外，本公司經評估上述準則及解釋對本公司財務狀況與經營結果並無重大影響，相關影響金額待評估完成時予以揭露：

國際財務報導準則第 9 號「金融工具」

金融資產債務工具按企業之經營模式及合約現金流量特性判斷，可分類為透過損益按公允價值衡量之金融資產、透過其他綜合損益按公允價值衡量之金融資產及按攤銷後成本衡量之金融資產；金融資產權益工具分類為透過損益按公允價值衡量之金融資產，除非企業作不可撤銷之選擇將非交易目的之權益工具的公允價值認列於其他綜合損益。

四、重大會計政策之彙總說明

編製本個體財務報告所採用之主要會計政策說明如下。除另有說明外，此等政策在所有報導期間一致地適用。

(一)遵循聲明

本個體財務報告係依據證券發行人財務報告編製準則編製。

(二)編製基礎

1.除下列重要項目外，本個體財務報告係按歷史成本編製：

(1)按公允價值衡量之透過損益按公允價值衡量之金融資產及負債(包括衍生工具)。

(2)按公允價值衡量之備供出售金融資產。

(3)按公允價值衡量之現金交割股份基礎給付協議之負債。

(4) 按退休基金資產減除確定福利義務現值之淨額認列之確定福利負債。

2.編製符合金管會認可之國際財務報導準則、國際會計準則、解釋及解釋公告(以下簡稱 IFRSs)之財務報告需要使用一些重要會計估計，在應用本公司的會計政策過程中亦需要管理階層運用其判斷，涉及高度判斷或複雜性之項目，或涉及合併財務報告之重大假設及估計之項目，請詳附註五說明。

(三)外幣換算

本公司個體財務報表所列之項目，均係以該個體營運所處主要經濟環境之貨幣(即功能性貨幣)衡量。本個體財務報告係以本公司之功能性貨幣新台幣作為表達貨幣列報。

1.外幣交易及餘額

(1)外幣交易採用交易日或衡量日之即期匯率換算為功能性貨幣，除了符合現金流量避險而遞延於其他綜合損益者外，換算此等交易產生之換算差額認列為當期損益。

(2)外幣貨幣性資產及負債餘額，按資產負債表日之即期匯率評價調整，因調整而產生之換算差額認列為當期損益。

(3)外幣非貨幣性資產及負債餘額之換算差額為公允價值損益之一部分。屬透過損益按公允價值衡量者,按資產負債表日之即期匯率評價調整,因調整而產生之兌換差額認列為當期損益；屬透過綜合損益按公允價值衡量者，按資產負債表日之即期匯率評價調整，因調整而產生之兌換差額認列於其他綜合損益項目；屬非按公允價值衡量者，則按初始交易日之歷史匯率衡量。

(4)所有兌換損益在損益表之其他利益及損失列報。

2.國外營運機構之換算

(1)功能性貨幣與表達貨幣不同之所有集團個體、關聯企業及聯合控制個體，其經營結果和財務狀況以下列方式換算為表達貨幣：

A.表達於每一資產負債表之資產及負債係以該資產負債表日之收盤匯率換算；

B.表達於每一綜合損益表之收益及費損係以當期平均匯率換算；及

C.所有因換算而產生之兌換差額認列為其他綜合損益。

(2)當部分處分或出售之國外營運機構為關聯企業或聯合控制個體時，將

於其他綜合損益項下之兌換差額按比例重分類於當期損益作為出售利益或損失之一部分。惟當本公司即使仍保留對前關聯企業或聯合控制個體之部分權益，但已喪失對國外營運機構屬關聯企業之重大影響或已喪失對國外營運機構屬聯合控制個體之聯合控制，則係以處分對國外營運機構之全部權益處理。

(3)當部分處分或出售之國外營運機構為子公司時，係按比例將認列為其他綜合損益之累計兌換差額重新歸屬予該國外營運機構之非控制權益。惟當本公司即使仍保留對前子公司之部分權益，但已喪失對國外營運機構屬子公司之控制，則係以處分對國外營運機構之全部權益處理。

(4)收購國外個體產生之商譽及公允價值調整視為該國外個體之資產及負債，並按期末匯率換算。

(四)資產負債區分流動及非流動之分類標準

1.資產符合下列條件之一者，分類為流動資產：

(1)預期將於正常營業週期中實現該資產，或意圖將其出售或消耗者。

(2)主要為交易目的而持有者。

(3)預期於資產負債表日後十二個月內實現者。

(4)現金或約當現金，但於資產負債表日後至少十二個月交換或用以清償負債受到限制者除外。

本公司將所有不符合上述條件之資產分類為非流動。

2.負債符合下列條件之一者，分類為流動負債：

(1)預期將於正常營業週期中清償者。

(2)主要為交易目的而持有者。

(3)預期於資產負債表日後十二個月內到期清償者。

(4)不能無條件將清償期限遞延至資產負債表日後至少十二個月者。負債之條款，可能依交易對方之選擇，以發行權益工具而導致清償者，不影響其分類。

本公司將所有不符合上述條件之負債分類為非流動。

(五)備供出售金融資產

1.備供出售金融資產係指定為備供出售或未被分類為任何其他類別之非衍生金融資產。

2.本公司對於符合交易慣例之備供出售金融資產係採用交易日會計。

3.備供出售金融資產於原始認列時按其公允價值加計交易成本衡量，續後按公允價值衡量，其公允價值之變動認列於其他綜合損益。對於持有無活絡市場公開報價之權益工具投資，或與此種無活絡市場公開報價權益工具連結且須以交付該等權益工具交割之衍生工具，當其公允價值無法可靠衡量時，本公司將其列報為「以成本衡量之金融資產」。

(六)應收票據、應收帳款及其他應收款

應收票據及帳款係因出售商品或勞務而發生之債權，其他應收款係不屬於應收票據及帳款之其他應收款項。應收票據及帳款、其他應收款原始認列以公允價值衡量，後續採有效利息法按攤銷後成本扣除減損後之金額衡量。惟屬未附息之短期應收帳款，因折現影響不重大，後續以原始發票金額衡量。

(七)金融資產減損

1. 本公司於每一資產負債表日，評估是否已經存在減損之任何客觀證據，顯示某一或一組金融資產於原始認列後發生一項或多項事項(即「損失事項」)，且該損失事項對一金融資產或一組金融資產之估計未來現金流量具有能可靠估計之影響。
2. 本公司用以決定是否存在減損損失之客觀證據之政策如下：
   (1)發行人或債務人之重大財務困難；
   (2)違約，諸如利息或本金支付之延滯或不償付；
   (3)本公司因與債務人財務困難相關之經濟或法律理由，給予債務人原不可能考量之讓步；
   (4)債務人將進入破產或其他財務重整之可能性大增；
   (5)由於財務困難而使該金融資產之活絡市場消失；
   (6)可觀察到之資料顯示，一組金融資產之估計未來現金流量於該等資產原始認列後發生可衡量之減少，雖然該減少尚無法認定係屬該組中之某個別金融資產，該等資料包括該組金融資產之債務人償付狀況之不利變化，或與該組金融資產中資產違約有關之全國性或區域性經濟情況；
   (7)發行人所處營運之技術、市場、經濟或法令環境中所發生具不利影響之重大改變的資訊，且該證據顯示可能無法收回該權益投資之投資成本；或
   (8)權益工具投資之公允價值大幅或持久性下跌至低於成本。
3. 本公司經評估當已存在減損之客觀證據，且已發生減損損失時，按以下各類別處理：
   (1)以攤銷後成本衡量之金融資產
   係以該資產帳面金額與估計未來現金流量按該金融資產原始有效利率折現之現值間之差額，認列減損損失於當期損益。當後續期間減損損失金額減少，且該減少能客觀地與認列減損後發生之事項相連結，則先前認列之減損損失在未認列減損情況下於迴轉日應有之攤銷後成本之限額內於當期損益迴轉。認列及迴轉減損損失之金額係藉由備抵帳戶調整資產之帳面金額。
   (2)以成本衡量之金融資產
   係以該資產帳面金額與估計未來現金流量按類似金融資產之現時市場

報酬率折現之現值間之差額，認列減損損失於當期損益。此類減損損失續後不得迴轉。認列減損損失之金額係藉由備抵帳戶調整資產之帳面金額。

(3)備供出售金融資產

係以該資產之取得成本(減除任何已償付之本金及攤銷數)與現時公允價值間之差額，再減除該金融資產先前列入損益之減損損失，自其他綜合損益重分類至當期損益。屬債務工具投資者，當其公允價值於後續期間增加，且該增加能客觀地連結至減損損失認列後發生之事項，則該減損損失於當期損益迴轉。屬權益工具投資者，其已認列於損益之減損損失不得透過當期損益迴轉。認列及迴轉減損損失之金額係藉由備抵帳戶調整資產之帳面金額。

(八)金融資產之除列

本公司於符合下列情況之一時，將除列金融資產：

1. 收取來自金融資產現金流量之合約之權利失效。
2. 移轉收取金融資產現金流量之合約權利，且業已移轉金融資產所有權之幾乎所有風險及報酬。
3. 移轉收取金融資產現金流量之合約權利，惟未保留對金融資產之控制。

(九)存貨

存貨按成本與淨變現價值孰低者衡量，成本計算平時按標準成本入帳，期末將當期產生之各項差異，分攤至存貨及銷貨成本中。製成品及在製品之成本包括原料、直接人工、其他直接成本及生產相關之製造費用(按正常產能分攤)，惟不包括借款成本。比較成本與淨變現價值孰低時，採逐項比較法，淨變現價值係指在正常營業過程中之估計售價減除至完工尚須投入之估計成本及相關變動銷售費用後之餘額。

(十)採用權益法之投資/子公司及關聯企業

1. 子公司指受本公司控制之個體(包括結構型個體)，當本公司曝露於來自依個體之參與之變動報酬或該等變動報酬享有權利，且透過對該個體之權力有能力影響該等報酬時，本公司即控制該個體。
2. 本公司與子公司間交易所產生之未實現損益業已銷除。子公司之會計政策已作必要之調整，與本公司採用之政策一致。
3. 本公司對子公司取得後之損益份額認列為當期損益，對其取得後之其他綜合損益份額則認列為其他綜合損益。如本公司對子公司所認列之損失份額等於或超過在該子公司之權益時，本公司繼續按持股比例認列損失。
4. 對子公司持股之變動若未導致喪失控制(與非控制權益之交易)，係作為權益交易處理，亦即視為與業主間進行之交易。非控制權益之調整金額與所支付或收取對價之公允價值間之差額係直接認列為權益。

5. 當本公司喪失對子公司之控制，對前子公司之剩餘投資係按公允價值重新衡量，並作為原始認列金融資產之公允價值或原始認列投資關聯企業或合資之成本，公允價值與帳面金額之差額認列為當期損益。對於先前認列於其他綜合損益與該子公司有關之所有金額，其會計處理與本公司若直接處分相關資產或負債之基礎相同，亦即如先前認列為其他綜合損益之利益或損失，於處分相關資產或負債時將被重分類為損益，則當喪失對子公司之控制時，將該利益或損失自權益重分類為損益。
6. 關聯企業指所有本公司對其有重大影響而無控制之個體，一般係直接或間接持有其 20%以上表決權之股份。本公司對關聯企業之投資採用權益法處理，取得時依成本認列，包括取得時已辨認之商譽，並扣除任何續後評估產生之累計減損損失。
7. 本公司對關聯企業取得後之損益份額認列為當期損益，對其取得後之其他綜合損益份額則認列為其他綜合損益。如本公司對任一關聯企業之損失份額等於或超過其在該關聯企業之權益（包括任何其他無擔保之應收款），本公司不認列進一步之損失，除非本公司對該關聯企業發生法定義務、推定義務或已代其支付款項。
8. 當關聯企業發生非損益及其他綜合損益之權益變動且不影響對關聯企業之持股比例時，本公司將所有權益變動按持股比例認列為「資本公積」。
9. 本公司與關聯企業間交易所產生之未實現損益業已依其對關聯企業之權益比例銷除；除非證據顯示該交易所轉讓之資產已減損，否則未實現損失亦予以消除。關聯企業之會計政策已作必要之調整，與本公司採用之政策一致。
10. 關聯企業增發新股時，若本公司未按比例認購或取得，致使投資比例發生變動但仍對其有重大影響，該股權淨值變動係調整「資本公積」及「採用權益法之投資」。若致使投資比例下降者，除上述調整外，與該所有權權益之減少有關而先前已認列於其他綜合損益之利益或損失，且該利益或損失於處分相關資產或負債時須被重分類至損益者，依減少比例重分類至損益。
11. 當本公司喪失對關聯企業之重大影響，對原關聯企業之剩餘投資係按公允價值重新衡量，公允價值與帳面金額之差額認列為當期損益。
12. 當本公司處分關聯企業時，如喪失對該關聯企業之重大影響，對於先前認列於其他綜合損益與該關聯企業有關之所有金額，其會計處理與本公司若直接處分相關資產或負債之基礎相同，亦即如先前認列為其他綜合損益之利益或損失，於處分相關資產或負債時將被重分類為損益，則當喪失對關聯企業之重大影響時，將該利益或損失自權益重分類為損益。如對關聯企業之所有權權益降低但仍對其有重大影響，僅按比例將先前在其他綜合損益中認列之金額依上述方式轉出。

13. 當本公司處分關聯企業時，如喪失對該關聯企業之重大影響，將與該關聯企業有關之資本公積轉列損益；如仍對該關聯企業有重大影響，則按處分比例轉列損益。

14. 依「證券發行人財務報告編製準則」規定，個體財務報告當期損益及其他綜合損益應與合併基礎編製之財務報告中當期損益及其他綜合損益歸屬於母公司業主之分攤數相同，個體財務報告業主權益應與合併基礎編製之財務報告中歸屬於母公司業主之權益相同。

(十一)人壽保險現金解約價值

含儲蓄性質之人壽保險，所支付之保險費如屬現金解約價值部分，列為當期保險費用之減項，並增加人壽保險現金解約價值之帳面價值。

(十二)不動產、廠房及設備

1. 不動產、廠房及設備係以取得成本為入帳基礎，並將購建期間之有關利息資本化。

2. 後續成本只有在與該項目有關之未來經濟效益很有可能流入本公司，且該項目之成本能可靠衡量時，才包括在資產之帳面金額或認列為一項單獨資產。被重置部分之帳面金額應除列。所有其他維修費用於發生時認列為當期損益。

3. 不動產、廠房及設備之後續衡量採成本模式，除土地不提折舊外，其他按估計耐用年限(租賃改良為合約期間)以直線法計提折舊。不動產、廠房及設備各項組成若屬重大，則單獨提列折舊。

4. 本公司於每一財務年度結束日對各項資產之殘值、耐用年限及折舊方法進行檢視，若殘值及耐用年限之預期值與先前之估計不同時，或資產所含之未來經濟效益之預期消耗型態已有重大變動，則自變動發生日起依國際會計準則第 8 號「會計政策、會計估計變動及錯誤」之會計估計變動規定處理。各項資產之耐用年限，除房屋及建築為 5～55 年，其餘固定資產為 2～8 年。

(十三)無形資產

1. 商標權

(1)單獨取得有限耐用年限之商標權係以取得成本認列，按估計效益年數採直線法攤銷。

(2)部分商標權經評估將會在可預見未來持續產生淨現金流入，故視為非確定耐用年限，以取得成本認列，不予以攤銷，並每年定期進行減損測試。

2. 商標權以外無形資產主係電腦軟體及專利權等，採直線法攤銷，攤銷年限為 2～12 年。

(十四)非金融資產減損

1.本公司於資產負債表日針對有減損跡象之資產，估計其可回收金額，當可回收金額低於其帳面價值時，則認列減損損失。可回收金額係指一項資產之公允價值減處分成本或其使用價值，兩者較高者。除商譽外，當以前年度已認列資產減損之情況不存在或減少時，則迴轉減損損失，惟迴轉減損損失而增加之資產帳面金額，不超過該資產若未認列減損損失情況下減除折舊或攤銷後之帳面金額。

2.非確定耐用年限無形資產及尚未可供使用無形資產，應定期估計其可回收金額。當可回收金額低於其帳面價值時，則認列減損損失。

(十五)借款

借款於原始認列時按公允價值扣除交易成本後之金額衡量，後續就扣除交易成本與贖回價值之任何差額採有效利息法按攤銷後成本於借款期間內衡量。

(十六)應付帳款

應付帳款係在正常營業過程中自供應商取得商品或勞務而應支付之義務。於原始認列時按公允價值衡量，後續採有效利息法按攤銷後成本衡量。惟屬未附息之短期應付帳款，因折現影響不重大，後續以原始發票金額衡量。

(十七)金融負債之除列

本公司於合約所載之義務履行、取消或到期時，除列金融負債。

(十八)金融資產及負債之互抵

當有法律上可執行之權利將所認列之金融資產及負債金額抵銷，且意圖以淨額基礎交割或同時實現資產及清償負債時，始可將金融資產及金融負債互抵，並於資產負債表中以淨額表達。

(十九)員工福利

1.短期員工福利

短期員工福利係以預期支付之非折現金額衡量，並於相關服務提供時認列為費用。

2.退休金

(1)確定提撥計畫

對於確定提撥計畫，係依權責發生基礎將應提撥之退休基金數額認列為當期之退休金成本。預付提撥金於可退還現金或減少未來給付之範圍內認列為資產。

(2)確定福利計畫

A.確定福利計畫下之淨義務係以員工當期或過去服務所賺得之未

來福利金額折現計算，並以資產負債表日之確定福利義務現值減除計畫資產之公允價值。確定福利淨義務每年由精算師採用預計單位福利法計算，折現率則參考資產負債表日與確定福利計畫之貨幣及期間一致之高品質公司債之市場殖利率決定；在此類債券無深度市場之國家，係使用政府公債(於資產負債表日)之市場殖利率。

B.確定福利計畫產生之再衡量數於發生當期認列於其他綜合損益，並表達於保留盈餘。

C.前期服務成本之相關費用立即認列為損益。

3.員工酬勞及董監酬勞

員工酬勞及董監事酬勞係於具法律或推定義務且金額可合理估計時，認列為費用及負債。嗣後決議實際配發金額與估列金額有差異時，則按會計估計變動處理。另以股票發放員工酬勞者，計算股數之基礎為股東會決議日前一日收盤價。

(二十)員工股份基礎給付

1.以權益交割之股份基礎給付協議係於給與日以所給與權益商品之公允價值衡量所取得之員工勞務，於既得期間認列為酬勞成本，並相對調整權益。權益商品之公允價值應反映市價既得條件及非既得條件之影響。認列之酬勞成本係隨著預期將符合服務條件及非市價既得條件之獎酬數量予以調整，直至最終認列金額係以既得日既得數量認列。

2.以現金交割之股份基礎給付協議，係以所承擔負債之公允價值，於既得期間內認列為酬勞成本及負債，並於各個資產負債表日及交割日按所給與權益商品之公允價值衡量，任何變動認列為當期損益。

(二十一)所得稅

1.所得稅費用包含當期及遞延所得稅。除與列入其他綜合損益或直接列入權益之項目有關之所得稅分別列入其他綜合損益或直接列入權益外，所得稅係認列於損益。

2.本公司依據營運及產生應課稅所得之所在國家在資產負債表日已立法或已實質性立法之稅率計算。管理階層就適用所得稅相關法規定期評估所得稅申報之狀況，並在適用情況下根據預期須向稅捐機關支付之稅款估列所得稅負債。未分配盈餘依所得稅法加徵10%之所得稅，嗣盈餘產生年度之次年度於股東會通過盈餘分派案後，始就實際盈餘之分派情形，認列10%之未分配盈餘所得稅費用。

3.遞延所得稅採用資產負債表法，按資產及負債之課稅基礎與其於個體資產負債表之帳面金額所產生之暫時性差異認列。源自於原始認列之商譽所產生之遞延所得稅負債則不予認列，若遞延所得稅源自

於交易（不包括企業個體）中對資產或負債之原始認列，且在交易當時未影響會計利潤或課稅所得(課稅損失)，則不予認列。若投資子公司產生之暫時性差異，本公司可以控制暫時性差異迴轉之時點，且暫時性差異很有可能於可預見之未來不會迴轉者則不予認列。遞延所得稅採用在資產負債表日已立法或已實質性立法，並於有關之遞延所得稅資產實現或遞延所得稅負債清償時預期適用之稅率（及稅法）為準。

4. 遞延所得稅資產於暫時性差異很有可能用以抵減未來應課稅所得之範圍內認列，並於每一資產負債表日重評估未認列及已認列之遞延所得稅資產。

5. 當有法定執行權將所認列之當期所得稅資產及負債金額互抵且有意圖以淨額基礎清償或同時實現資產及清償負債時，始將當期所得稅資產及當期所得稅負債互抵；當有法定執行權將當期所得稅資產及當期所得稅負債互抵，且遞延所得稅資產及負債由同一稅捐機關課徵所得稅之同一納稅主體、或不同納稅主體產生但各主體意圖以淨額基礎清償或同時實現資產及清償負債時，始將遞延所得稅資產及負債互抵。

6. 因購置設備或技術、研究發展支出及股權投資等而產生之未使用所得稅抵減遞轉後期部分，係在很有可能有未來課稅所得以供未使用所得稅抵減使用之範圍內，認列遞延所得稅資產。

(二十二)股本

普通股分類為權益，直接歸屬於發行新股或認股權之增額成本以扣除所得稅後之淨額於權益中列為價款減項。

(二十三)股利分配

分派予本公司股東之股利於本公司股東會決議分派股利時於財務報表認列，分派現金股利認列為負債。

(二十四)收入認列

1. 銷貨收入

本公司製造並銷售電腦、資訊、電機、電源供應設備及零組件相關產品。收入係正常營業活動中對集團外顧客銷售商品已收或應收對價之公允價值，以扣除營業稅、銷貨退回、數量折扣及折讓之淨額表達。商品銷售於商品交付予買方、銷貨金額能可靠衡量且未來經濟效益很有可能流入企業時認列收入。當與所有權相關之重大風險與報酬已移轉予顧客，本公司對商品既不持續參與管理亦未維持有效控制且顧客根據銷售合約接受商品，或有客觀證據顯示所有接受條款均已符合時，商品交付方屬發生。

2. 勞務收入

本公司提供部份軟體及模組安裝之相關服務。於同時符合下列條件時依交易完成之程度認列收入，並將已發生之成本當期認列為成本，若交易結果預計將發生虧損時，立即認列損失：

(1)收入金額可靠衡量；

(2)與交易有關之經濟效益很有可能流向企業；

(3)與交易有關之已發生即將發生之成本能可靠衡量；

(4)交易於資產負債表日之完成程度能可靠衡量。

(二十五)政府補助

政府補助於可合理確信企業將遵循政府補助所附加之條件，且將可收到該項補助時，按公允價值認列。若政府補助之性質係補償本公司發生之費用，則在相關費用發生期間依有系統之基礎將政府補助認列為當期損益。與不動產、廠房及設備有關之政府補助，做為該資產帳面價值之減項，於資產耐用年限內透過折舊費用之減少將補助認列於損益。

五、重大會計判斷、假設及估計不確性之主要來源

本公司編製本個體財務報告時，管理階層已運用其判斷以決定所採用之會計政策，並依據資產負債表日當時之情況對於未來事件之合理預期以作出會計估計及假設。所作出之重大會計估計與假設可能與實際結果存有差異，將考量歷史經驗及其他因子持續評估及調整。該等估計及假設具有導致資產及負債帳面金額於下個財務年度重大調整之風險。請詳下列對重大會計判斷、估計與假設不確定性之說明：

(一)會計政策採用之重要判斷

金融資產－權益投資之減損

本公司依據國際會計準則第 39 號「金融工具：認列與衡量」決定個別金融資產－權益投資是否發生減損，於作此項決定時需重大判斷。本公司評估個別權益投資之公允價值低於其成本金額，以及被投資者之財務健全情況和短期業務前景，包括產業及部門績效、技術變遷以及營運及融資現金流量等因素。

當個別權益投資公允價值低於其成本之情況係屬大幅度或持久性時，本公司將於財務報告中認列減損損失，對於分類為「備供出售金融資產」者，將自其認列累計公允價值於其他綜合損益之金額轉列於當期損益。對於分類為「以成本衡量金融資產」者，將於當期損益認列減損損失。

(二)重要會計估計及假設

本公司所作之會計估計係依據資產負債表日當時之情況對於未來事件之合理預期，惟實際結果可能與估計存有差異，對於下個財務年度之資產及負債可能會有重大調整帳面金額之風險的估計及假設，請詳以下說明：

有形資產及無形資產(商譽除外)減損評估

資產減損評估過程中，本公司需依賴主觀判斷並依據資產使用模式及產業特性，決定特定資產群組之獨立現金流量、資產耐用年數及未來可能產生之收益與費損，任何由於經濟狀況之變遷或集團策略所帶來的估計改變均可能在未來造成重大減損。

六、重要會計科目之說明

(一)現金

	105年12月31日	104年12月31日
庫存現金及週轉金	$ 3,225	$ 2,881
支票存款及活期存款	417,813	1,640,490
	$ 421,038	$ 1,643,371

1. 本公司往來之金融機構信用品質良好，且本公司與多家金融機構往來以分散信用風險、預期發生違約之可能性甚低。
2. 有關本公司將現金提供作為質押擔保之情形請詳附註八。

(二)備供出售金融資產

	105年12月31日	104年12月31日
流動項目：		
上市櫃公司股票	$ 73,019	$ 73,019
備供出售金融資產評價調整	32,361	460
合計	$ 105,380	$ 73,479
非流動項目：		
上市櫃公司股票	$ 4,981,596	$ 4,881,596
興櫃公司股票	203,582	-
非上市櫃公司股票	308,070	289,896
小計	5,493,248	5,171,492
備供出售金融資產評價調整	(1,604,893)	385
累計減損-備供出售金融資產	(95,621)	(89,316)
合計	$ 3,792,734	$ 5,082,561

1. 本公司於民國 105 年及 104 年度因公允價值變動認列於其他綜合損益之金額分別為($1,573,376)及($918,912)，自權益重分類至當期損益之金額分別為$0 及$425,847。
2. 本公司對所持有之權益投資因期末淨值大幅下跌至低於原始投資成本，經評估後於民國 105 年及 104 年度分別認列$6,305 及$29,380 之減損損失。
3. 本公司未有投資屬債務工具之備供出售金融資產者。
4. 本公司民國 105 年及 104 年 12 月 31 日備供出售金融資產未有提供質押之情形。

(三)以成本衡量之金融資產

	105年12月31日	104年12月31日
非流動項目：		
非上市櫃公司股票	$ 59,358	$ 59,387

本公司持有之股票投資依據投資之意圖應分類為備供出售金融資產，惟因該標的非於活絡市場公開交易，且無法取得足夠之類似公司之產業資訊及被投資公司之相關財務資訊，因此無法可靠衡量該些標的之公允價值，因此分類為「以成本衡量之金融資產」。

(四)應收帳款及催收款

	105年12月31日	104年12月31日
應收帳款	$ 6,528,515	$ 5,602,648
減：備抵呆帳	(76,306)	(55,106)
	6,452,209	5,547,542
催收款	230	-
減：備抵呆帳	(230)	-
合計	$ 6,452,209	$ 5,547,542

1. 本公司針對主要客戶之應收帳款業已投保信用保險，若實際發生呆帳時將獲得 90%之理賠金。

2. 已逾期但未減損之金融資產之帳齡分析如下：

	105年12月31日	104年12月31日
1~90天內	$ 268,764	$ 131,733
91-180天	78,024	22,530
181天以上	-	-
	$ 346,788	$ 154,263

3. 已減損金融資產其備抵呆帳之變動分析：

	105年度		
	個別評估之減損損失	群組評估之減損損失	合　計
1月1日	$ -	$ 55,106	$ 55,106
本期提列減損損失	230	21,200	21,430
12月31日	$ 230	$ 76,306	$ 76,536

	104年度		
	個別評估之減損損失	群組評估之減損損失	合　　計
1月1日	$ -	$ 64,558	$ 64,558
本期迴轉減損損失	-	(9,452)	(9,452)
12月31日	$ -	$ 55,106	$ 55,106

4. 本公司之應收帳款為未逾期且未減損者依據本公司之授信標準的信用品質資訊如下：

	105年12月31日	104年12月31日
群組1	$ 4,138,873	$ 3,327,939
群組2	1,966,548	2,065,340
	$ 6,105,421	$ 5,393,279

群組1：中低風險客戶：營運良好，財務透明度高，並經總部信用控管主管核准之大型企業集團，以及政府機關與公立學校及學術機關。

群組2：一般風險客戶：中低風險客戶以外之客戶。

(五)存貨

	105年12月31日		
	成本	備抵跌價損失	帳面金額
原　　料	$ 376,286	($ 116,456)	$ 259,830
在 製 品	98,758	-	98,758
製 成 品	796,422	(136,887)	659,535
在 途 存 貨	60,972	-	60,972
	$ 1,332,438	($ 253,343)	$ 1,079,095

	104年12月31日		
	成本	備抵跌價損失	帳面金額
原　　料	$ 306,183	($ 57,265)	$ 248,918
在 製 品	123,171	-	123,171
製 成 品	586,560	(130,858)	455,702
在 途 存 貨	94,837	-	94,837
	$ 1,110,751	($ 188,123)	$ 922,628

當期認列之存貨相關費損：

	105年度	104年度
已出售存貨成本	$ 22,698,745	$ 23,126,085
存貨(回升利益)跌價及呆滯損失(註)	(6,225)	90,652
其他	(14,731)	(37,549)
	$ 22,677,789	$ 23,179,188

(註)因本公司去化部分已提列跌價之存貨，故致產生存貨回升利益。

(六)採用權益法之投資

1.明細如下：

被投資公司	105 年 12 月 31 日 持股(%)	105 年 12 月 31 日 帳面金額	104 年 12 月 31 日 持股(%)	104 年 12 月 31 日 帳面金額
子公司：				
Delta International Holding Ltd.(DIH)	94.00	$ 59,470,704	94.00	$ 60,831,389
乾坤科技(股)公司(乾坤)	100.00	32,496,690	100.00	30,759,645
Delta Networks Holding Ltd.(DNH)	100.00	11,176,381	100.00	13,528,054
Delta Electronics Int'l (Singapore) Pte. Ltd. (DEIL-SG)	100.00	7,527,324	100.00	5,959,961
展茂光電(股)有限公司(展茂)	99.97	2,119,814	99.97	2,184,602
台達資本(股)公司(台達資本)	100.00	2,948,807	100.00	2,892,476
Delta America Ltd.(註2)	10.26	259,043	10.26	222,740
Delta Electronics (Netherlands) B.V. (DEN)	100.00	4,221,923	100.00	1,289,447
進準光學(香港)(股)公司(進準香港)	39.62	217,174	39.62	226,264
達爾生技(股)公司(達爾)	100.00	169,464	100.00	87,154
台達綠生活(股)公司(台達綠生活)	100.00	42,157	100.00	100,056
先達工控(股)公司(先達工控)(註4)	-	-	100.00	85,661
新能微電子(股)公司(新能)(註1)	98.17	46,380	98.17	63,403
緯特科技股份有限公司(緯特)(註6)	-	-	100.00	66,220
達創科技股份有限公司(達創)(註7)	99.98	2,522,571	-	-
關聯企業：				
Delta Electronics (Thailand) Public Co., Ltd. (DET)(註3)	5.54	7,942,835	5.54	7,234,978
有量科技(股)公司(有量)(註5)	-	-	26.93	254,836
		$ 131,161,267		$ 125,786,886

(註 1)子公司新能業已於民國 104 年第四季辦理解散。

(註 2)本公司透過 DEN 之子公司 Castle Horizon Limited、Energy Dragon Global Limited 及 DEN 分別於民國 105 年 10 月 3 日及 104 年 7 月 2 日間接取得 DAL 49.79%及 39.95%股權，併同本公司持有 DAL 10.26%之股權，綜合持股比例為 100%，故採權益法評價，並依綜合持股比例計算投資損益。

(註 3)係與子公司-DIH 持有 DET 有表決權之股份合計逾 20%，而採權益法評價，並依綜合持股比例計算投資損益。

(註 4)本公司於民國 105 年 3 月 10 日經董事會決議，依企業併購法第 19 條規定於合併基準日 105 年 4 月 11 日與子公司先達工控股份有限公司進行簡易合併，合併後本公司為存續公司。

(註 5)已於 105 年 12 月轉列備供出售金融資產。

(註 6)緯特已於民國 105 年 3 月併入台達綠生活。

(註 7)子公司 DNH 於民國 105 年 10 月將達創股票分配予本公司。

2.採用權益法認列之子公司及關聯企業損益之份額如下：

被投資公司	105 年度	104 年度
DEIL-SG	$ 8,770,812	$ 6,002,850
DIH	5,236,939	5,087,935
乾坤	2,916,261	4,158,727
DNH	422,174	1,227,126
DET	1,012,792	1,220,832
DEN	(184,593)	171,936
台達資本	(34,613)	138,217
台達綠生活	(123,406)	(30,205)
達爾	(9,062)	(86,406)
有量等	(38,741)	15,715
	$ 17,968,563	$ 17,906,727

3.本公司對部分採權益法之投資，係依各公司所委任其他會計師查核之財務報告評價而得，於民國 105 年及 104 年度所認列關聯企業損益及其他綜合損益之份額分別為$1,038,065 及$1,273,474，民國 105 年及 104 年 12 月 31 日採用權益法之投資分別為$9,236,030 及$6,916,950。

4.有關本公司之子公司資訊，請參見本公司民國 105 年度合併財務報表附註四、(三)。

5.本公司主要關聯企業之彙總性財務資訊如下：

公司名稱	主要營業場所	持股比率(註) 105年12月31日	104年12月31日	關係之性質	衡量方法
Delta Electronics (Thailand) Public Co., Ltd.(DET)	泰國	20.93%	20.93%	持有20%以上表決權	權益法

(註)持股百分比係本公司及子公司對該關聯企業持股比例合計。

資產負債表

	DET 105年12月31日	DET 104年12月31日
流動資產	$ 35,230,192	$ 33,976,999
非流動資產	6,688,743	5,901,088
流動負債	(11,223,876)	(10,160,648)
非流動負債	(1,833,622)	(1,769,308)
淨資產總額	$ 28,861,437	$ 27,948,131
占關聯企業淨資產之份額	$ 1,599,462	$ 1,548,326
逆側流交易未實現	(44,555)	(47,664)
其他	6,387,928	5,734,316
關聯企業帳面價值	$ 7,942,835	$ 7,234,978

綜合損益表

	DET 105年度	DET 104年度
收入	$ 43,343,677	$ 44,355,375
繼續營業單位本期淨利	$ 5,017,576	$ 6,204,908
其他綜合損益(稅後淨額)	(287,505)	388,065
本期綜合損益總額	$ 4,730,071	$ 6,592,973
自關聯企業收取之股利	$ 739,303	$ 749,034

6. 本公司個別不重大關聯企業之帳面金額及其經營結果之份額彙總如下：
民國 105 年及 104 年 12 月 31 日，本公司個別不重大關聯企業之帳面金額合計分別為$0 及$254,836。

	104年度
繼續營業單位本期淨利	$ 7,370
其他綜合損益(稅後淨額)	(576)
本期綜合損益總額	$ 6,794

7. 本公司投資 DET 係有公開報價，其公允價值依本公司持股部分換算，於民國 105 年及 104 年 12 月 31 日分別為$5,098,719 及$4,836,682；若以綜合持股比例計算則分別為$19,259,012 及$18,269,238。

8. 本公司於民國 104 年 12 月 1 日以現金$28,350 取得其子公司先達工控股份有限公司 30%已發行股份。請參見附註六、(二十四)之說明。

9. 子公司新能微已於民國 104 年第四季辦理解散，經評估後於民國 104 年度認列商譽減損損失$7,291。

（七）不動產、廠房及設備

105年1月1日	土地	房屋及建築	機器設備	試驗設備	其他	未完工程及待驗設備	合計
成本	$ 4,730,899	$ 7,043,634	$ 804,925	$ 2,104,599	$ 1,092,909	$ 123,934	$ 15,900,900
累計折舊及減損	-	(1,523,476)	(570,585)	(1,792,605)	(839,521)	-	(4,726,187)
	$ 4,730,899	$ 5,520,158	$ 234,340	$ 311,994	$ 253,388	$ 123,934	$ 11,174,713
105年度							
期初餘額	$ 4,730,899	$ 5,520,158	$ 234,340	$ 311,994	$ 253,388	$ 123,934	$ 11,174,713
增添	-	89,023	117,433	185,882	167,263	210,418	770,019
企業合併取得	-	-	158	1,511	1,221	-	2,890
處分	-	(145)	(7,560)	(91)	(765)	-	(8,561)
移轉	-	41,423	120,129	12,145	9,147	(182,844)	-
折舊費用	-	(233,746)	(90,580)	(199,219)	(161,603)	-	(685,148)
期末餘額	$ 4,730,899	$ 5,416,713	$ 373,920	$ 312,222	$ 268,651	$ 151,508	$ 11,253,913
105年12月31日							
成本	$ 4,730,899	$ 7,172,836	$ 982,602	$ 2,241,576	$ 1,221,138	$ 151,508	$ 16,500,559
累計折舊及減損	-	(1,756,123)	(608,682)	(1,929,354)	(952,487)	-	(5,246,646)
	$ 4,730,899	$ 5,416,713	$ 373,920	$ 312,222	$ 268,651	$ 151,508	$ 11,253,913

104年1月1日	土地	房屋及建築	機器設備	試驗設備	其他	未完工程及待驗設備	合計
成本	$ 4,590,360	$ 5,692,262	$ 722,992	$ 1,969,938	$ 957,227	$ 492,537	$ 14,425,316
累計折舊及減損	-	(1,376,246)	(559,761)	(1,674,418)	(774,823)	-	(4,385,248)
	$ 4,590,360	$ 4,316,016	$ 163,231	$ 295,520	$ 182,404	$ 492,537	$ 10,040,068
104年度							
期初餘額	$ 4,590,360	$ 4,316,016	$ 163,231	$ 295,520	$ 182,404	$ 492,537	$ 10,040,068
增添	140,539	175,687	70,222	181,031	191,147	957,176	1,715,802
處分	-	(11,629)	6,239	581	273	(10,751)	(15,287)
移轉	-	1,239,047	61,410	7,469	7,102	(1,315,028)	-
折舊費用	-	(198,963)	(66,762)	(172,607)	(127,538)	-	(565,870)
期末餘額	$ 4,730,899	$ 5,520,158	$ 234,340	$ 311,994	$ 253,388	$ 123,934	$ 11,174,713
104年12月31日							
成本	$ 4,730,899	$ 7,043,634	$ 804,925	$ 2,104,599	$ 1,092,909	$ 123,934	$ 15,900,900
累計折舊及減損	-	(1,523,476)	(570,585)	(1,792,605)	(839,521)	-	(4,726,187)
	$ 4,730,899	$ 5,520,158	$ 234,340	$ 311,994	$ 253,388	$ 123,934	$ 11,174,713

（八）無形資產

105年1月1日	商標權	專利權	其他	合計
成本	$ 413,164	$ 79,948	$ 842,213	$ 1,335,325
累計攤銷及減損	(10,152)	(54,935)	(718,331)	(783,418)
	$ 403,012	$ 25,013	$ 123,882	$ 551,907

105年度				
期初餘額	$ 403,012	$ 25,013	$ 123,882	$ 551,907
增添	-	10,434	137,873	148,307
企業合併取得	-	-	90,444	90,444
攤銷費用	(3,293)	(5,635)	(143,123)	(152,051)
期末餘額	$ 399,719	$ 29,812	$ 209,076	$ 638,607

105年12月31日				
成本	$ 413,164	$ 90,382	$ 1,070,530	$ 1,574,076
累計攤銷及減損	(13,445)	(60,570)	(861,454)	(935,469)
	$ 399,719	$ 29,812	$ 209,076	$ 638,607

104年1月1日	商標權	專利權	其他	合計
成本	$ 413,164	$ 67,399	$ 703,735	$ 1,184,298
累計攤銷及減損	(6,859)	(50,844)	(492,328)	(550,031)
	$ 406,305	$ 16,555	$ 211,407	$ 634,267

104年度				
期初餘額	$ 406,305	$ 16,555	$ 211,407	$ 634,267
增添	-	12,549	138,478	151,027
攤銷費用	(3,293)	(4,091)	(226,003)	(233,387)
期末餘額	$ 403,012	$ 25,013	$ 123,882	$ 551,907

104年12月31日				
成本	$ 413,164	$ 79,948	$ 842,213	$ 1,335,325
累計攤銷及減損	(10,152)	(54,935)	(718,331)	(783,418)
	$ 403,012	$ 25,013	$ 123,882	$ 551,907

1. 無形資產攤銷明細：

	105年	104年
營業成本	$ 386	$ 1,076
推銷費用	2,174	10,629
管理費用	89,794	92,346
研究發展費用	59,697	129,336
合計	$ 152,051	$ 233,387

2. 本公司購買 QUMI、vivitek、VIVITEK、麗訊及 麗讯 等已註冊及申請中之商標權，其中部分國家所註冊之商標權為有限耐用年限之商標權；餘為非確定耐用年限商標權，不予以攤銷且每年定期進行減損測試。

3. 非確定耐用年限商標權分攤至本公司現金產生單位：

	105年12月31日	104年12月31日
商標權：		
智能綠生活事業群	$ 386,823	$ 386,823

4. 商譽及非確定耐用年限商標權分攤至本公司所辨認之現金產生單位，可回收金額依據使用價值評估，而使用價值係依據管理階層已核准之五年度財務預算之稅前現金流量預測計算。

本公司依據使用價值計算之可收回金額超過帳面金額，故非確定耐用年限商標權並未發生減損，用於計算使用價值主要考慮營業淨利率、成長率及折現率。

管理階層根據以前的績效及其對市場發展之預期決定預算營業淨利率。所採用之加權平均成長率與產業報告之預測一致。所採用之折現率為稅前比率並反映相關營運部門之特定風險。

(九)其他非流動資產

	105年12月31日	104年12月31日
預付設備款	$ 130,772	$ 113,161
人壽保險現金解約價值	74,281	75,519
存出保證金	10,528	10,757
其他	84,406	86,833
	$ 299,987	$ 286,270

(十)長期借款

借款性質	105年12月31日	104年12月31日
信用借款	$ 8,023,565	$ 3,570,366
融資額度	$ 50,858,750	$ 51,499,875
利率區間	0.55%	0.47%~0.66%

截至民國 105 年 12 月 31 日止，本公司借款可依合約相關規定於民國 105 年 6 月 30 日至 107 年 8 月 10 日間繼續循環動用，至遲於授信期限內清償。

(十一)退休金

1. 確定福利計畫

(1)本公司及國內子公司依據「勞動基準法」之規定，訂有確定福利之退休辦法，適用於民國 94 年 7 月 1 日實施「勞工退休金條例」前所有正式員工之服務年資，以及於實施「勞工退休金條例」後選擇繼續適用勞動基準法員工之後續服務年資。員工符合退休條件者，退

休金之支付係根據服務年資及退休前6個月之平均薪資計算，15年以內(含)之服務年資每滿一年給予兩個基數，超過15年之服務年資每滿一年給予一個基數，惟累積最高以45個基數為限。本公司按月就薪資總額2%提撥退休基金，以勞工退休準備金監督委員會之名義專戶儲存於台灣銀行。另本公司於每年年度終了前，估算前項勞工退休準備金專戶餘額，若該餘額不足給付次一年度內預估符合退休條件之勞工依前述計算之退休金數額，本公司將於次年度三月底前一次提撥其差額。

(2)資產負債表認列之金額如下：

	105年12月31日	104年12月31日
確定福利義務現值	($ 3,054,272)	($ 3,101,947)
計畫資產公允價值	1,028,142	438,153
淨確定福利負債	($ 2,026,130)	($ 2,663,794)

(3)淨確定福利負債之變動如下：

	確定福利義務現值	計畫資產公允價值	淨確定福利負債
105年度			
1月1日餘額	($ 3,101,947)	$ 438,153	($ 2,663,794)
當期服務成本	(35,875)	-	(35,875)
利息(費用)收入	(46,054)	6,348	(39,706)
前期服務成本	1,141	-	1,141
清償損益	2,115	-	2,115
	(3,180,620)	444,501	(2,736,119)
再衡量數：			
計畫資產報酬(不包括包含於利息收入或費用之金額)	-	2,166	2,166
人口統計假設變動影響數	(10,993)	-	(10,993)
經驗調整	14,182	-	14,182
	3,189	2,166	5,355
提撥退休基金	-	691,966	691,966
支付退休金	123,159	(110,491)	12,668
12月31日餘額	($ 3,054,272)	$ 1,028,142	($ 2,026,130)

	確定福利義務現值	計畫資產公允價值	淨確定福利負債
104年度			
1月1日餘額	($ 2,835,143)	$ 462,897	($ 2,372,246)
當期服務成本	(35,942)	-	(35,942)
利息(費用)收入	(52,515)	8,348	(44,167)
前期服務成本	366	-	366
	(2,923,234)	471,245	(2,451,989)
再衡量數：			
計畫資產報酬(不包括包含於利息收入或費用之金額)	-	4,343	4,343
人口統計假設變動影響數	(8,414)	-	(8,414)
財務假設變動影響數	(226,694)	-	(226,694)
經驗調整	(15,392)	-	(15,392)
	(250,500)	4,343	(246,157)
提撥退休基金	-	33,366	33,366
支付退休金	71,787	(70,801)	986
12月31日餘額	($ 3,101,947)	$ 438,153	($ 2,663,794)

(4)本公司之確定福利退休計畫基金資產，係由臺灣銀行按該基金年度投資運用計畫所定委託經營項目之比例及金額範圍內，依勞工退休基金收支保管及運用辦法第六條之項目（即存放國內外之金融機構，投資國內外上市、上櫃或私募之權益證券及投資國內外不動產之證券化商品等）辦理委託經營，相關運用情形係由勞工退休基金監理會進行監督。該基金之運用，其每年決算分配之最低收益，不得低於依當地銀行二年定期存款利率計算之收益，若有不足，則經主管機關核准後由國庫補足。因本公司無權參與該基金之運作及管理，故無法依國際會計準則第 19 號第 142 段規定揭露計劃資產公允價值之分類。105 年 12 月 31 日及 104 年 12 月 31 日構成該基金總資產之公允價值，請詳政府公告之各年度之勞工退休基金運用報告。

(5)有關退休金之精算假設彙總如下：

	105年度	104年度
折現率	1.5%	1.5%
未來薪資增加率	3%	3%

對於未來死亡率之假設係按照各國已公布的統計數字及經驗估計。因採用之主要精算假設變動而影響之確定福利義務現值分析如下：

	折現率		未來薪資增加率	
	增加0.25%	減少0.25%	增加0.25%	減少0.25%
105年12月31日				
對確定福利義務現值之影響	($ 89,038)	$ 92,839	$ 91,233	($ 87,977)
104年12月31日				
對確定福利義務現值之影響	($ 94,259)	$ 98,419	$ 96,715	($ 93,137)

上述之敏感度分析係基於其他假設不變的情況下分析單一假設變動之影響。實務上許多假設的變動則可能是連動的。敏感度分析係與計算資產負債表之淨退休金負債所採用的方法一致。

(6)本公司於民國 106 年度預計支付予退休計畫之提撥金為$33,306。

(7)截至 105 年 12 月 31 日，該退休計畫之加權平均存續期間為 12 年。退休金支付之到期分析如下：

短於1年	$ 58,051
1-2年	102,695
2-5年	382,948
5年以上	3,258,056
	$ 3,801,750

2.確定提撥計畫：

自民國 94 年 7 月 1 日起，本公司依據「勞工退休金條例」，訂有確定提撥之退休辦法，適用於本國籍之員工。本公司就員工選擇適用「勞工退休金條例」所訂之勞工退休金制度部分，每月按不低於薪資總額之 6%提撥勞工退休金至勞保局員工個人帳戶，員工退休金之支付依員工個人之退休金專戶及累積收益之金額採月退休金或一次退休金方式領取。民國 105 年及 104 年度，本公司依上開退休金辦法認列之退休金成本分別為$233,247 及$213,436。

(十二)股份基礎給付

1.截至民國 104 年 12 月 31 日止，本公司之股份基礎給付協議如下：

協議之類型	給與日	給與數量	既得條件
現金增資保留員工認購	104.11.22	14,490,000(註)	立即既得

(註)本次現金增資發行 160,000 仟股，依董事會決議員工認股股數保留發行新股總股數之 10%，並於民國 104 年 11 月 22 日與員工確認認購股數。

2.民國 104 年度執行之認股權於執行日之加權平均股價為 158.5 元。

3.截至民國 104 年 12 月 31 日止，本公司之股份基礎給付協議均已到期。

4.本公司使用 Black-Scholes 選擇權評價模式估計民國 104 年 11 月 22

日為給與日之現金增資員工認購公允價值，相關資訊如下：

協議之類型	給與日	股價（元）	履約價格（元）	預期波動率（註）	預期存續期間	預期股利率	無風險利率	每股公允價值（元）
現金增資保留員工認購	104.11.22	$158.5	$ 150	27.00%	0.08年	0.00%	0.31%	$ 8.5

(註)預期波動率係採用最近期與該認股權預期存續期間約當之期間作為樣本區間之股價，並以該期間內股票報酬率之標準差估計而得。

5.股份基礎給付交易產生之費用如下：

	105年度	104年度
權益交割	$ -	$ 123,165

(十三)普通股股本

1.依本公司章程規定，本公司額定股本總額為 4,000,000 仟股(含 100,000 仟股供員工認股權憑證認購使用)，截至民國 105 年 12 月 31 日止，發行流通在外股數為普通股 2,597,543 仟股，每股面額新台幣 10 元。本公司於民國 104 年 9 月 14 日經董事會決議現金增資 $1,600,000，基準日為民國 104 年 12 月 30 日。

本公司普通股期初與期末流通在外股數調節如下：

	105年度(仟股)	104年度(仟股)
1月1日	2,597,543	2,437,543
現金增資	-	160,000
12月31日	2,597,543	2,597,543

2.本公司於民國 93 年 12 月 20 日經董事會決議，通過本公司股東以其持有本公司之普通股股份 80,000 仟股，發行海外存託憑證 16,000 仟單位，並經行政院金融監督管理委員會證券期貨局核准在案。每單位海外存託憑證表彰五股本公司已發行流通在外普通股，並於民國 94 年 3 月 29 日於盧森堡證券交易所掛牌買賣，發行金額共計美金 134,666 仟元。本次海外存託憑證發行相關之普通股股份係以本公司既有之股份發行，故對於本公司之普通股股權未有稀釋之影響。海外存託憑證之主要約定事項如下：

(1)表決權之行使

海外存託憑證持有人得依據存託契約及中華民國法令之相關規定行使其海外存託憑證所表彰本公司普通股之表決權。

(2)海外存託憑證兌回方式

海外存託憑證發行後，海外存託憑證持有人依中華民國相關法令及存託契約規定請求兌回所持有之海外存託憑證時，得由海外存託機關將海外存託憑證所表彰之原有價證券過戶予請求兌回人，或由存託機構將海外存託憑證所表彰之有價證券在中華民國境內股票市場出售，其所得價金之給付應依中華民國相關法令及存託契約規定辦理。

(3)股利分派、新股優先認購權及其他權益

海外存託憑證持有人與普通股股東享有同等之股利分配、其他配股權利及新股優先認購權。

(4)經歷年盈餘轉增資，截至民國 105 年 12 月 31 日止，該海外存託憑證尚有 2,266 仟單位流通在外，其表彰本公司普通股數計 11,328 仟股。

(十四)資本公積

依公司法規定，超過票面金額發行股票所得之溢額及受領贈與之所得之資本公積，除得用於彌補虧損外，按股東原有股份之比例發給新股或現金。另依證券交易法之相關規定，以上開資本公積撥充資本時，每年以其合計數不超過實收資本額百分之十為限。公司非於盈餘公積填補資本虧損仍有不足時，不得以資本公積補充之。

(十五)保留盈餘

1.依本公司經民國 105 年 6 月 8 日股東常會通過之公司章程規定，每年決算後盈餘，依下列順序辦理之：

(1)提繳稅捐。

(2)彌補虧損。

(3)提存百分之十為法定盈餘公積，但法定盈餘公積已達公司資本總額時，不在此限。

(4)必要時依相關法令之規定提列或迴轉特別盈餘公積。

(5)餘數額併同期初未分配盈餘為股東紅利，由董事會擬定盈餘分配議案，提請股東會決議分派之；緣本公司正值穩定成長階段，考量股東利益、財務健全並兼顧業務發展，股東紅利提撥之數額，應不低於當年度可分配盈餘百分之六十，且現金之比例應占股東紅利總額百分之十五以上。

2.法定盈餘公積除彌補公司虧損及按股東原有股份之比例發給新股或現金外，不得使用之，惟發給新股或現金者，以該項公積超過實收資本額百分之二十五之部分為限。

3.(1)本公司分派盈餘時，依法令規定須就當年度資產負債表日之其他權益項目借方餘額提列特別盈餘公積始得分派，嗣後其他權益項目借

方餘額迴轉時，迴轉金額得列入可供分派盈餘中。

(2)首次採用 IFRSs 時，依 101 年 4 月 6 日金管證發字第 1010012865 號函提列之特別盈餘公積，本公司於嗣後使用、處分或重分類相關資產時，就原提列特別盈餘公積之比例予以迴轉，前述相關資產若為投資性不動產時，屬土地部分於處分或重分類時迴轉，屬土地以外之部分，則於使用期間逐期迴轉。

4.(1)本公司民國 105 年 6 月 8 日及民國 104 年 6 月 10 日經股東會決議通過民國 104 年度及 103 年度盈餘指撥分派案如下：

	104年度		103年度	
	金額	每股股利(元)	金額	每股股利(元)
提列法定盈餘公積	$ 1,871,462		$ 2,069,890	
提列(迴轉)特別盈餘公積	527,556		(527,556)	
分配股東現金股利	12,987,717	$ 5.0	16,331,540	$ 6.7

(2)本公司於民國 106 年 3 月 9 日經董事會提議民國 105 年度盈餘指撥分派案如下：

	105年度	
	金額	每股股利(元)
提列法定盈餘公積	$ 1,879,779	
提列(迴轉)特別盈餘公積	2,240,194	
分配股東現金股利	12,987,717	$ 5.0

前述民國 105 年度盈餘指撥分派案，截至民國 106 年 3 月 9 日止，尚未經股東會決議。

5.有關員工酬勞（紅利）及董監酬勞資訊，請詳附註六、(二十一)。

(十六)營業收入

	105年度	104年度
銷貨收入	$ 26,000,761	$ 26,139,479
勞務收入	11,890,761	10,785,427
其他收入	656,174	967,620
合計	$ 38,547,696	$ 37,892,526

(十七)營業成本

	105年度	104年度
銷貨成本	$ 22,677,789	$ 23,179,188
勞務成本	10,918,133	9,625,399
其他成本	422,746	779,643
合計	$ 34,018,668	$ 33,584,230

(十八)其他收入

	105年度	104年度
利息收入	$ 17,575	$ 17,003
租金收入	70,365	66,237
股利收入	45,328	75,786
其他收入-其他	440,831	619,554
	$ 574,099	$ 778,580

(十九)其他利益及損失

	105年度	104年度
處分投資利益(損失)	$ 4	($ 322,733)
淨外幣兌換(損失)利益	(15,883)	314,740
處份不動產、廠房及設備利益(損失)	754	(804)
減損損失	(6,305)	(36,671)
什項支出	(76,356)	(55,488)
	($ 97,786)	($ 100,956)

(二十)財務成本

	105年度	104年度
利息費用	$ 52,479	$ 202,048

(二十一)員工福利及折舊、攤銷費用

	105年度	104年度
薪資費用	$ 3,289,568	$ 3,432,764
員工酬勞及董事酬勞費用	2,132,771	1,932,391
勞健保費用	426,601	405,883
退休金費用	305,572	293,179
其他用人費用	213,076	204,691
	$ 6,367,588	$ 6,268,908
不動產、廠房及設備折舊費用	$ 685,148	$ 565,870
無形資產攤銷費用	$ 152,051	$ 233,387

1. 依本公司章程規定，本公司依當年度獲利狀況扣除累積虧損後，如尚有餘額，應提撥員工酬勞不低於 3%，董事酬勞不高於 1%。

2. 本公司民國 105 年及 104 年度員工酬勞估列金額分別為$2,100,371及$1,896,987；董事酬勞估列金額分別為$32,400 及$35,404，前述金額帳列薪資費用科目。

   民國 105 年係以截至當期止之獲利情況，依公司章程估列。依民國106 年 3 月 9 日經董事會決議之民國 105 年度員工酬勞及董監酬勞金額分別為$2,631,691 及$35,400。

依民國105年3月10日經董事會決議之民國104年度員工酬勞及董事酬勞金金額分別為$2,620,930及$32,400，較當年度財務報告認列之金額減少$0及$3,004，該差異數已於民國105年調整入帳。

本公司董事會通過及股東會決議之員工酬勞及董事酬勞相關資訊可至公開資訊觀測站查詢。

(二十二)所得稅

1.所得稅費用

(1)所得稅費用組成部分:

	105年度	104年度
當期所得稅：		
當期所得產生之所得稅	$ 782,898	$ 756,523
以前年度所得稅高低估	20,065	(254,533)
當期所得稅總額	802,963	501,990
遞延所得稅：		
暫時性差異之原始產生及迴轉	735,361	1,094,478
所得稅費用	$ 1,538,324	$ 1,596,468

(2)與其他綜合損益相關之所得稅金額:

	105年度	104年度
確定福利計畫之再衡量數	$ 910	$ -
備供出售金融資產公允價值變動	9,742	(82)
國外營運機構換算差額	(734,950)	238,076
	($ 724,298)	$ 237,994

2.所得稅費用與會計利潤關係:

	105年度	104年度
稅前淨利按法定稅率計算之所得稅	$ 3,468,146	$ 3,834,516
按稅法規定剔除項目之所得稅影響數	(1,968,887)	(1,671,447)
投資抵減之所得稅影響數	(334,422)	(594,571)
以前年度所得稅高低估	20,065	(254,533)
未分配盈餘加徵10%所得稅	353,422	282,503
所得稅費用	$ 1,538,324	$ 1,596,468

3.因暫時性差異、課稅損失及投資抵減而產生之各遞延所得稅資產或負債金額如下：

	105年度				
	1月1日	認列於損益	認列於其他綜合淨利	認列於權益	12月31日
暫時性差異：					
遞延所得稅資產：					
備抵存貨呆滯損失	$ 60,714	($ 4,781)	$ -	$ -	$ 55,933
投資抵減	8,436	(8,436)	-	-	-
應付退休金	380,512	(107,492)	(910)	-	272,110
資產減損	17,582	203	-	-	17,785
其他	70,206	(1,783)	-	-	68,423
小計	537,450	(122,289)	(910)	-	414,251
遞延所得稅負債：					
土地增值稅	(119,862)	-	-	-	(119,862)
長期股權投資	(7,807,391)	(558,558)	734,950	(24,653)	(7,655,652)
其他	(33,575)	(54,514)	(9,742)	-	(97,831)
小計	(7,960,828)	(613,072)	725,208	(24,653)	(7,873,345)
合計	($ 7,423,378)	($ 735,361)	$ 724,298	($ 24,653)	($ 7,459,094)

	104年度				
	1月1日	認列於損益	認列於其他綜合淨利	認列於權益	12月31日
暫時性差異：					
遞延所得稅資產：					
備抵存貨呆滯損失	$ 18,447	$ 42,267	$ -	$ -	$ 60,714
投資抵減	378,144	(369,708)	-	-	8,436
應付退休金	387,008	(6,496)	-	-	380,512
資產減損	18,393	(811)	-	-	17,582
其他	51,923	18,283	-	-	70,206
小計	853,915	(316,465)	-	-	537,450
遞延所得稅負債：					
土地增值稅	(119,862)	-	-	-	(119,862)
長期股權投資	(6,741,603)	(828,153)	(237,635)	-	(7,807,391)
其他	(83,356)	50,140	(359)	-	(33,575)
小計	(6,944,821)	(778,013)	(237,994)	-	(7,960,828)
合計	($ 6,090,906)	($ 1,094,478)	($ 237,994)	$ -	($ 7,423,378)

4. 本公司可享有之投資抵減明細及未認列為遞延所得稅資產之相關金額如下：

104年12月31日			
抵減項目	尚未抵減餘額	未認列遞延所得稅資產部分	最後抵減年度
投資新興重要策略產業	$ 8,436	$ -	105

5. 本公司並未就若干子公司投資相關之應課稅暫時性差異認列遞延所得稅負債，民國 105 年及 104 年 12 月 31 日之未認列之遞延所得稅負債之暫時性差異金額分別為$4,896,367 及$4,896,367。

6. 本公司營利事業所得稅業經稅捐稽徵機關核定至民國 103 年度。

7. 未分配盈餘相關資訊

	105年12月31日	104年12月31日
86年度以前	$ -	$ 685,952
87年度以後	31,915,572	27,822,988
	$ 31,915,572	$ 28,508,940

8. 兩稅合一相關資訊：

	105年12月31日	104年12月31日
(1)可扣抵稅額帳戶餘額	$ 1,005,087	$ 312,982

	105年度(預計)	104年度(實際)
(2)盈餘分配之稅額扣抵比率	1.49%	1.67%

(二十三)每股盈餘

	105 年 度		
	稅後金額	加權平均流通在外股數(仟股)	每股盈餘(元)
基本每股盈餘			
歸屬於母公司普通股股東之本期淨利	$18,797,799	2,597,543	$ 7.24
稀釋每股盈餘			
歸屬於母公司普通股股東繼續營業單位之本期淨利	$18,797,799	2,597,543	
具稀釋作用之潛在普通股之影響:			
員工分紅	-	25,335	
歸屬於母公司普通股股東之本期淨利加潛在普通股之影響	$18,797,799	2,622,878	$ 7.17

	104 年 度		
	稅後金額	加權平均流通在外股數(仟股)	每股盈餘(元)
基本每股盈餘			
歸屬於母公司普通股股東之本期淨利	$18,714,623	2,438,420	$ 7.67
稀釋每股盈餘			
歸屬於母公司普通股股東繼續營業單位之本期淨利	$18,714,623	2,438,420	
具稀釋作用之潛在普通股之影響:			
員工分紅	-	25,679	
歸屬於母公司普通股股東之本期淨利加潛在普通股之影響	$18,714,623	2,464,099	$ 7.59

(二十四)與非控制權益之交易

本公司於民國 104 年 12 月 1 日以現金$28,350 取得其子公司先達工控股份有限公司 30%已發行股份，此交易對本公司業主權益之影響如下：

購入非控制權益之帳面金額	$ 26,676
支付予非控制權益之對價	(28,350)
實際取得子公司非控制權益股權價格與帳列之差異—保留盈餘減少	($ 1,674)

1. 本公司於民國 105 年 3 月 10 日經董事會決議，依企業併購法第 19 條規定於合併基準日 105 年 4 月 11 日與子公司先達工控股份有限公司進行簡易合併，合併後本公司為存續公司。

2. 取得先達工控股份有限公司之資產負債表日之帳面價值如下:

	105年4月11日
應收帳款	$ 20,697
存貨	8,890
其他流動資產	4,589
不動產、廠房及設備	2,890
無形資產	90,444
其他資產	785
短期借款	(31,200)
應付帳款	(11,399)
其他應付款	(8,517)
其他流動負債	(267)
因企業合併產生之現金流入	1,380
總計	$ 78,292

七、關係人交易

(一)與關係人間重大交易事項

1. 銷貨

	105年度	104年度
商品銷售：		
- 子公司	$ 1,118,853	$ 965,563
- 關聯企業	363,913	392,208
- 其他關係人	-	8,342
總計	$ 1,482,766	$ 1,366,113

	105年度	104年度
勞務銷售：		
- 子公司	$ 11,278,026	$ 10,491,156
- 關聯企業	374,914	50,652
- 其他關係人	-	419
總計	$ 11,652,940	$ 10,542,227

本公司對關係人之商品及勞務銷售，無其他同類型交易可茲比較，係按約定銷售價格及條件辦理。

2. 商品之購買

	105年度	104年度
商品購買：		
- 子公司	$ 19,874,954	$ 20,403,323
- 關聯企業	73,203	20,334
- 其他關係人	-	41
總計	$ 19,948,157	$ 20,423,698

本公司對關係人之進貨，無其他同類型交易可茲比較，係按約定進貨價格及條件辦理。

3. 銷售商品及勞務之期末餘額

	105年12月31日	104年12月31日
應收關係人款項：		
- 子公司	$ 2,001,197	$ 1,738,175
- 關聯企業	164,975	113,190
總計	$ 2,166,172	$ 1,851,365

應收關係人款項主要來自銷售商品及勞務之款項於銷售日後 75 天到期。該應收款項並無抵押及附息。應收關係人款項並未提列負債準備。

4. 購買商品之期末餘額

	105年12月31日	104年12月31日
應付關係人款項：		
- 子公司	$ 7,028,299	$ 6,529,451
- 關聯企業	6,729	4,042
	$ 7,035,028	$ 6,533,493

應付關係人款項主要來自進貨交易，並在購貨日後 70 天到期。該應付款項並無附息。

5. 其他期末餘額

	105年12月31日	104年12月31日
其他應收關係人款項：		
- 子公司	$ 370,266	$ 472,370
- 關聯企業	61,537	88,237
	$ 431,803	$ 560,607

主係應收代墊款項。

	105年12月31日	104年12月31日
其他應付關係人款項:		
- 子公司	$ 346,876	$ 340,207
- 關聯企業	15,180	6,295
	$ 362,056	$ 346,502

主係代收三角貿易款等。

(二)主要管理階層薪酬資訊

	105年度	104年度
薪資及其他短期員工福利	$ 371,345	$ 376,100
股份基礎給付	-	9,869
	$ 371,345	$ 385,969

八、質押之資產

本公司之資產提供擔保明細如下：

資產名稱	帳面價值 105年12月31日	帳面價值 104年12月31日	擔保用途
定期存款(表列其他流動資產)	$ 135,356	$ 141,508	保固保證

九、重大或有負債及未認列之合約承諾

(一)或有事項

無此情形。

(二)承諾事項

1.已簽約但尚未發生之資本支出

	105年12月31日	104年12月31日
電腦軟體成本	$ 175,350	$ 350,700

2.營業租賃協議

不可取消營業租賃之未來最低應付租賃給付總額如下：

	105年12月31日	104年12月31日
不超過1年	$ 10,726	$ 7,160
超過1年但不超過5年	25,921	25,258
超過5年	12,960	13,935
總計	$ 49,607	$ 46,353

十、重大之災害損失

無此情形。

十一、重大之期後事項

無此情形。

十二、其他

(一)資本管理

本公司資本管理之最主要目標，係確認維持健全之信用評等及良好之資本比例，以支持企業營運及股東權益之極大化。

(二)金融工具

1.金融工具公允價值資訊

本公司以攤銷後成本衡量之金融工具(包括應收票據、應收帳款(含關係人)、其他應收款(含關係人)、應付帳款(含關係人)及其他應付款(含關係人)的帳面金額係公允價值之合理近似值，長期借款之利率因與市場利率接近，故其帳面金額應屬估計公允價值之合理基礎，另以公允價值衡量之金融工具的公允價值資訊請詳附註十二(三)。

2.財務風險管理政策

本公司日常營運受多項財務風險之影響，包含市場風險(包括匯率風險、利率風險、及價格風險)、信用風險及流動性風險。本公司整體風險管理政策著重於金融市場的不可預測事項，並尋求可降低對本公司財務狀況及財務績效之潛在不利影響。

3.重大財務風險之性質及程度

(1)市場風險

匯率風險

A. 本公司係跨國營運，因此受多種不同貨幣所產生之匯率風險，主要為美元、人民幣及歐元。相關匯率風險來自未來之商業交易、已認列之資產與負債，及對國外營運機構之淨投資。

B. 本公司管理階層已訂定政策，規定公司管理相對其功能性貨幣之匯率風險。為管理來自未來商業交易及已認列資產與負債之匯率風險，本公司透過財務部採用遠期外匯合約進行避險。

C. 本公司運用遠期外匯合約/遠匯買賣交易等衍生性金融商品，規避已認列之外幣資產或負債或高度很有可能發生之預期交易，以降低匯率波動所產生之公平價值風險及現金流量風險。並隨時監測匯率波動，設置停損點，以降低匯率風險。

D. 本公司從事之業務涉及若干非功能性貨幣，故受匯率波動之影響，具重大匯率波動影響之外幣資產及負債資訊如下：

	105年12月31日		
	外幣(仟元)	匯率	帳面金額 (新台幣)
(外幣:功能性貨幣)			
金融資產			
貨幣性項目			
美金：新台幣	$ 228,504	32.250	$ 7,369,254
非貨幣性項目			
美金：新台幣	2,569,691	32.250	82,872,549
泰銖：新台幣	8,776,613	0.9050	7,942,835
金融負債			
貨幣性項目			
美金：新台幣	$ 226,368	32.250	$ 7,300,368

	104年12月31日		
	外幣(仟元)	匯率	帳面金額 (新台幣)
(外幣:功能性貨幣)			
金融資產			
貨幣性項目			
美金：新台幣	$ 218,728	32.825	$ 7,179,747
非貨幣性項目			
美金：新台幣	2,499,858	32.825	82,057,855
泰銖：新台幣	7,910,538	0.9146	7,234,978
金融負債			
貨幣性項目			
美金：新台幣	$ 214,464	32.825	$ 7,039,781

E.本公司貨幣性項目因匯率波動具重大影響於民國105年及104年度認列之全部兌換(損失)利益（含已實現及未實現）彙總金額分別為($15,883)及$314,740。

	105年度		
	敏感度分析		
	變動幅度	影響損益	影響其他綜合損益
(外幣:功能性貨幣)			
金融資產			
貨幣性項目			
美金：新台幣	1%	$ 73,693	$ -
金融負債			
貨幣性項目			
美金：新台幣	1%	$ 73,004	$ -

	104年度		
	敏感度分析		
	變動幅度	影響損益	影響其他綜合損益
(外幣:功能性貨幣)			
金融資產			
貨幣性項目			
美金：新台幣	1%	$ 71,797	$ -
金融負債			
貨幣性項目			
美金：新台幣	1%	$ 70,398	$ -

價格風險

A.由於本公司持有之投資於個體資產負債表中係分類為備供出售金融資產，或透過損益按公允價值衡量之金融資產，因此本公司暴露於權益工具之價格風險。為管理權益工具投資之價格風險，本公司將以分散投資組合來進行該項風險之控管。

B.本公司主要投資於上市櫃及未上市櫃公司之權益工具，此等權益工具之價格會因該投資標的未來價值之不確定性而受影響。若該等權益工具價格上升或下跌1%，而其他所有因素維持不變之情況下，對民國105年及104年度之股東權益之影響因分類為備供出售之權益工具之利益或損失分別增加或減少$38,981 及$51,560。

利率風險

本公司之利率風險來自長期借款。按浮動利率發行之借款使本公司承受現金流量利率風險，部分風險被按浮動利率持有之現金及約當現金抵銷。按固定利率發行之借款則使本公司承受公允價值利率風

險。於民國 105 年及 104 年度，本公司按固定利率計算之借款係以新台幣及美元計價，經評估不致產生利率風險。

(2)信用風險

A.信用風險係本公司因客戶或金融工具之交易對手無法履行合約義務而產生財務損失之風險。分述如下：

a.本公司依授信政策，於訂定付款及提出交貨之條款與條件前，須就其每一新客戶進行管理及信用風險分析。內部風險控管係透過考慮其財務狀況、過往經驗及其他因素，以評估客戶之信用品質。

b.個別風險之限額係由信用控管主管依照內部或外部之因素而制訂，並定期監控信用額度之使用。

c.對銀行及金融機構而言，僅有信用評等良好之機構，才會被接納為交易對象。

d.主要信用風險來自現金及約當現金、衍生金融工具，及存放於銀行與金融機構之存款，亦有來自顧客之信用風險，並包括尚未收現之應收帳款及已承諾之交易。

B.於民國 105 年及 104 年度，不預期會受交易對手之不履約而產生任何重大損失。

C.本公司重大未逾期且未減損金融資產之信用品質，請詳附註六(四)說明。

(3)流動性風險

A.本公司財務部監控流動資金需求之預測，確保其有足夠資金得以支應營運需要。

B.下表係本公司之非衍生金融負債及以淨額或總額交割之衍生金融負債，按相關到期日予以分組，非衍生金融負債係依據資產負債表日至合約到期日之剩餘期間進行分析；衍生金融負債係依據資產負債表日至預期到期日之剩餘期間進行分析如下：

非衍生金融負債:

105年12月31日	1年內	1至2年內	2至5年內	5年以上
應付帳款（含關係人）	$ 7,801,324	$ -	$ -	$ -
其他應付款（含關係人）	8,957,072	-	-	-
長期借款	-	8,023,565	-	-

非衍生金融負債:

104年12月31日	1年內	1至2年內	2至5年內	5年以上
應付帳款（含關係人）	$ 7,142,845	$ -	$ -	$ -
其他應付款（含關係人）	8,655,622	-	-	-
長期借款	-	3,570,366	-	-

C.本公司並不預期到期日分析之現金流量發生時點會顯著提早，或實際金額會有顯著不同。

(三)公允價值資訊

1.本公司非以公允價值衡量之金融資產及金融負債之公允價值資訊請詳附註十二、(二)1.說明。

2.為衡量金融及非金融工具之公允價值所採用評價技術的各等級定義如下：

第一等級：企業於衡量日可取得之相同資產或負債於活絡市場之報價(未經調整)。活絡市場係指有充分頻率及數量之資產或負債交易發生，以在持續基礎上提供定價資訊之市場。

第二等級：資產或負債直接或間接之可觀察輸入值，但包括於第一等級之報價者除外。

第三等級：資產或負債之不可觀察輸入值。

3.民國105年及104年12月31日以公允價值衡量之金融及非金融工具，本公司依資產及負債之性質、特性及風險及公允價值等級之基礎分類，相關資訊如下：

105年12月31日	第一等級	第二等級	第三等級	合計
資產				
重複性公允價值				
備供出售金融資產				
權益證券	$ 3,705,197	$ -	$ 192,917	$ 3,898,114

104年12月31日	第一等級	第二等級	第三等級	合計
資產				
重複性公允價值				
備供出售金融資產				
權益證券	$ 4,974,992	$ -	$ 181,048	$ 5,156,040

4. 本公司用以衡量公允價值所使用之方法及假設說明如下：
   (1)本公司採用市場報價作為公允價輸入值(即第一等級)者，依工具之特性分列如下：

	上市(櫃)公司股票	轉(交)換公司債
市場報價	收盤價	收市價

   (2)除上述有活絡市場之金融工具外，其餘金融工具之公允價值係以評價技術或參考交易對手報價取得。
   (3)當評估非標準化且複雜性較低之金融工具時，例如無活絡市場之債務工具、利率交換合約、換匯合約及選擇權，本公司採用廣為市場參與者使用之評價技術。此類金融工具之評價模型所使用之參數通常為市場可觀察資訊。
   (4)衍生金融工具之評價係根據廣為市場使用者所接受之評價模型，例如折現法及選擇權定價模型。遠期外匯合約通常係根據目前之遠期匯率評價。
   (5)評價模型之產出係預估之概算值，而評價技術可能無法反映本公司持有金融工具及非金融工具之所有攸關因素。因此評價模型之預估值會適當地根據額外之參數予以調整，例如模型風險或流動性風險等。根據本公司之公允價值評價模型管理政策及相關之控制程序，管理階層相信為允當表達合併資產負債表中金融工具及非金融工具之公允價值，評價調整係屬適當且必要。在評價過程中所使用之價格資訊及參數係經審慎評估，且適當地根據目前市場狀況調整。
   (6)本公司將信用風險評價調整納入金融工具及非金融工具公允價值計算考量，以分別反映交易對手信用風險及本公司信用品質。
5. 民國 105 年及 104 年度無第一等級與第二等級間之任何移轉。
6. 本公司對於公允價值歸類於第三等級之評價流程係由投資部門負責進行金融工具之獨立公允價值驗證，藉獨立來源資料使評價結果貼近市場狀態，並定期覆核，以確保評價結果係屬合理。
   另資金部門訂定金融工具公允價值評價政策、評價程序及確認符合相關國際財務報導準則之規定。相關評價結果每月呈報至管理當局，由管理當局負責評價過程之管理及覆核。
7. 有關屬第三等級公允價值衡量項目所使用評價模型之重大不可觀察輸入值之量化資訊及重大不可觀察輸入值變動之敏感度分析說明如下：

	105年12月31日 公允價值	評價 技術	重大不可 觀察輸入值	區間 (加權平均)	輸入值與 公允價值關係
非衍生權益工具：					
非上市上櫃 公司股票	$ 192,917	淨資產 價值法	不適用	-	不適用

	104年12月31日 公允價值	評價 技術	重大不可 觀察輸入值	區間 (加權平均)	輸入值與 公允價值關係
非衍生權益工具：					
非上市上櫃 公司股票	$ 181,048	淨資產 價值法	不適用	-	不適用

8. 本公司經審慎評估選擇採用之評價模型及評價參數，因此對公允價值衡量係屬合理，惟當使用不同之評價模型或評價參數可能導致評價之結果不同。針對分類為第三等級之金融資產及金融負債，若評價參數變動，則對本期損益或其他綜合損益之影響如下：

			105年12月31日			
			認列於損益		認列於其他綜合損益	
	輸入值	變動	有利變動	不利變動	有利變動	不利變動
金融資產						
權益工具	淨資產價值	±1%	$ -	$ -	$ 1,929	$ 1,929

			104年12月31日			
			認列於損益		認列於其他綜合損益	
	輸入值	變動	有利變動	不利變動	有利變動	不利變動
金融資產						
權益工具	淨資產價值	±1%	$ -	$ -	$ 1,810	$ 1,810

9. 下表列示於民國 105 年及 104 年 12 月 31 日屬於第三等級金融工具之變動：

	權益證券	
	105年度	104年度
期初餘額	$ 181,048	$ 229,635
認列於當期損益之利益或減損損失	(6,305)	(29,380)
本期購買	52,853	-
轉入第三等級(註)	-	29,482
減資退回股款	(34,679)	(48,689)
期末餘額	$ 192,917	$ 181,048

(註)因齊瀚光電股份有限公司於民國 104 年 11 月 21 日起終止興櫃股票櫃檯買賣，導致缺乏足夠之可觀察市場資訊，因此本公司於該事件發生當月底將所採用之公允價值自第一等級轉入至第三等級。

十三、附註揭露事項

(一)重大交易事項相關資訊

1.資金貸與他人：請詳附表一。

2.為他人背書保證：請詳附表二。

3.期末持有有價證券情形（不包含投資子公司、關聯企業及合資控制部分)：請詳附表三。

4.累積買進或賣出同一有價證券之金額達新台幣三億元或實收資本額百分之二十以上：請詳附表四。

5.取得不動產之金額達新台幣三億元或實收資本額百分之二十以上：請詳附表五。

6.處分不動產之金額達新台幣三億元或實收資本額百分之二十以上：請詳見附表六。

7.與關係人進、銷貨之金額達新台幣一億元或實收資本額百分之二十以上：請詳附表七。

8.應收關係人款項達新台幣一億元或實收資本額百分之二十以上：請詳附表八。

9.從事衍生工具交易：無此情形。

10.母公司與子公司及各子公司間之業務關係及重要交易往來情形及金額：請詳附表九。

(二)轉投資事業相關資訊

被投資公司名稱、所在地區等相關資訊（不包含大陸被投資公司)：請詳附表十。

(三)大陸投資資訊

1.基本資料：請詳附表十一。

2.直接或間接經由第三地區事業與轉投資大陸之被投資公司所發生之重大交易事項：本公司於民國 105 年度大陸被投資公司直接發生之重大交易事項及間接經由第三地區事業之轉投資公司－Delta Electronics Int'l (Singapore) Pte. Ltd.(DEIL-SG)及 Cyntec International Ltd.(CIL-Labuan)與大陸被投資公司所發生之進、銷貨及應收、付款項之重大交易事項，請詳附表七及八。

十四、營運部門資訊

不適用。

台達電子工業股份有限公司

資金貸與他人

民國105年1月1日至12月31日

附表一

單位：新台幣仟元

（除特別註明者外）

編號（註1）	貸出資金之公司	貸與對象	往來項目	是否為關係人	本期最高金額（註2）	期末餘額	實際動支金額	利率區間	資金貸與性質（註7）	業務往來金額	有短期融通資金必要之原因	提列備抵呆帳金額	擔保品 名稱	擔保品 價值	對個別對象資金貸與限額	資金貸與總限額	備註
1	Fairview Assets Limited	Delta Electronics (Netherlands) B.V.	其他應收款-關係人	是	$ 8,062,500	$ 8,062,500	$ 8,062,500	0.50%	2	$ -	營運週轉	$ -	無	$ -	$ 27,263,744	$ 27,263,744	註6
1	Fairview Assets Limited	Delta Controls Inc.	其他應收款-關係人	是	4,192,500	4,192,500	3,128,250	0.50%	2	-	營運週轉	-	無	-	27,263,744	27,263,744	註6
2	Delta Networks Holding LTD	Delta Electronics (Netherlands) B.V.	其他應收款-關係人	是	7,095,000	7,095,000	7,095,000	0.50%	2	-	營運週轉	-	無	-	11,188,662	11,188,662	註5
3	Delta Electronics (HK) Ltd	Delta Electronics (Netherlands) B.V.	其他應收款-關係人	是	903,000	903,000	903,000	0.50%	2	-	營運週轉	-	無	-	13,611,470	13,611,470	註4
4	Delta International Holding Limited	Delta Electronics (Netherlands) B.V.	其他應收款-關係人	是	967,500	967,500	967,500	0.50%	2	-	營運週轉	-	無	-	31,309,717	31,309,717	註4
5	ELTEK AS	Eltek Italia S.r.l.	其他應收款-關係人	是	20,340	20,340	20,339	3.45%	2	-	營運週轉	-	無	-	2,542,417	2,542,417	註5
5	ELTEK AS	Eltek Sistemas de Energia Industria e Commercio S.A.	其他應收款-關係人	是	425,700	425,700	-	-	2	-	營運週轉	-	無	-	2,542,417	2,542,417	註5
5	ELTEK AS	Eltek Holding AB	其他應收款-關係人	是	3,717	3,717	-	3.40%	2	-	營運週轉	-	無	-	2,542,417	2,542,417	註5
5	ELTEK AS	ELTEK MEA DMCC	其他應收款-關係人	是	219,300	219,300	87,770	3.44%	2	-	營運週轉	-	無	-	2,542,417	2,542,417	註5
5	ELTEK AS	ELTEK ENERJI SISTEMLERI LIMITED SIRKETI	其他應收款-關係人	是	96,750	96,750	-	3.44%	2	-	營運週轉	-	無	-	2,542,417	2,542,417	註5
5	ELTEK AS	Eltek s.r.o.	其他應收款-關係人	是	244,080	244,080	200,266	3.45%	2	-	營運週轉	-	無	-	2,542,417	2,542,417	註5
6	Eltek Deutschland GmbH	E.V.I Electronics Sp.z o.o.	其他應收款-關係人	是	245,536	245,536	6,780	3.25%	2	-	營運週轉	-	無	-	289,739	289,739	

註1：編號欄之說明如下：

(1).發行人填0。

(2).被投資公司按公司別由阿拉伯數字1開始依序編號。

註2：本期最高餘額，係依民國105年12月31日止本公司向證期局公告申報之匯率換算。

註3：本公司對單一企業資金貸與金額不得超過本公司最近期財務報表淨值百分二十,資金貸與總額不得超過本公司最近期財務報表淨值百分四十。

註4：子公司對單一企業資金貸與金額不得超過子公司最近期財務報表淨值百分四十,資金貸與總額不得超過子公司最近期財務報表淨值百分四十。

註5：最終母公司直接及間接持有表決權股份百分之百之國外公司間，因融通資金之必要從事資金貸與時，其個別融資金額不得超過貸與公司最近期財務報表淨值，總融資金額不得超過貸與公司最近期財務報表淨值。

註6：依Fairview Assets Limited資金貸與他人作業程序之規定，短期融通資金與最終母公司直接及間接持有表決權股份百分之百之國外公司時，個別融資金額不得超過貸與公司最近期財務報表淨值，總融資金額不得超過貸與公司最近財務報表淨值。

註7：資金貸與性質之說明如下：

(1).有業務往來者：1

(2).有短期融通資金之必要者：2

台達電子工業股份有限公司

為他人背書保證

民國105年1月1日至12月31日

附表二

單位：新台幣仟元

(除特別註明者外)

編號（註1）	背書保證者公司名稱	被背書保證對象		對單一企業背書保證限額（註3）	本期最高背書保證餘額	期末背書保證餘額	實際動支金額	以財產擔保之背書保證金額	累計背書保證金額佔最近期財務報表淨值之比率	背書保證最高限額（註3）	屬母公司對子公司背書保證	屬子公司對母公司背書保證	屬對大陸地區背書保證	備註
		公司名稱	關係（註5）											
1	ELTEK AS	ELTEK POWER PTE. LTD.	3	$ 2,482,289	$ 449,553	$ 322,500	$ 322,500	$ -	0.27%	$ 6,205,721	Y	N	N	
1	ELTEK AS	Eltek Power Sweden AB	3	2,482,289	17,700	17,700	17,700	-	0.01%	6,205,721	Y	N	N	
1	ELTEK AS	ELTEK MEA DMCC	3	2,482,289	75,232	75,232	75,232	-	0.06%	6,205,721	Y	N	N	
1	ELTEK AS	ELTEK AUSTRALIA PTY LIMITED	3	2,482,289	145,125	145,125	145,125	-	0.12%	6,205,721	Y	N	N	

註1：編號欄之說明如下：

(1).發行人填0。

(2).被投資公司按公司別由阿拉伯數字1開始依序編號。

註2：本公司背書保證作業程序之規定本公司對外背書保證之總額不得超過最近期財務報告淨值40%,對單一企業不得超過本公司最近財務報表淨值20%,本公司及子公司整體得為背書保證之總額度不得超過本公司最近期財務報表淨值50%,對單一企業背書保證之限額，不得超過本公司最近財務報表淨值30%。

註3：Eltek背書保證作業程序之規定對外背書保證之總額不得超過本公司最近期財務報告淨值5%，對單一企業不得超過本公司最近期財務報表淨值2%。

註4：本公司最近期財務報表淨值$124,114,426仟元(105/12/31)

註5：背書保證者與被背書保證對象之關係有下列六種，標示種類即可：

(1).有業務關係之公司。

(2).直接持有普通股股權超過百分之五十之子公司。

(3).母公司及子公司持有普通股股權合併計算超過百分之五十之被投資公司。

(4).對於直接或經由子公司間接持有普通股股權超過百分之五十之母公司。

(5).基於承攬工程需要之同業間依合約規定互保之公司。

(6).因共同投資關係由各出資股東依其持股比例對其背書保證之公司。

台達電子工業股份有限公司

期末持有有價證券情形（不包含投資子公司、關聯企業及合資控制部分）

民國105年1月1日至12月31日

附表三

單位：新台幣仟元

（除特別註明者外）

持有之公司	有價證券種類及名稱	與有價證券發行人之關係	帳列科目	期末				備註
				股　數	帳面金額	持股比例	公允價值	
台達電子工業股份有限公司	環瑞醫投資控股股份有限公司普通股	無	備供出售金融資產	27,722,000	$ 778,988	19.55	$ 778,988	
台達電子工業股份有限公司	新日光能源科技股份有限公司普通股	無	備供出售金融資產	167,145,851	2,523,902	16.42	2,523,902	
台達電子工業股份有限公司	同欣電子工業股份有限公司	無	備供出售金融資產	958,000	105,380	0.59	105,380	
台達電子工業股份有限公司	有量科技股份有限公司	無	備供出售金融資產	8,525,088	277,065	16.97	277,065	
台達電子工業股份有限公司	普訊創業投資股份有限公司等	無	-	-	272,137	-	272,137	
Delta International Holding	Solarflare Communications, Inc.特別股	無	備供出售金融資產	9,547,235	307,898	4.04	307,898	
Delta International Holding	Mentis Technology, Inc.等	無	-	-	113,057	-	113,057	
Delta Electronics (Japan) Inc.	Macy (Cayman) Inc.	無	以成本衡量之金融資產	74,000,000	34,224	19.79	34,224	
台達電子(平潭)有限公司	平潭高新投資發展股份有限公司	無	以成本衡量之金融資產-非流動	-	34,771	15.00	34,771	
台達資本股份有限公司	同欣電子工業股份有限公司普通股	無	備供出售金融資產	1,809,000	198,990	1.11	198,990	
台達資本股份有限公司	統新光訊股份有限公司	無	備供出售金融資產	1,821,062	107,443	5.64	107,443	
台達資本股份有限公司	億豐綜合工業股份有限公司普通股	無	備供出售金融資產	822,043	273,329	0.28	273,329	
台達資本股份有限公司	環球晶圓股份有限公司	無	備供出售金融資產	1,301,300	149,650	0.35	149,650	
台達資本股份有限公司	商之器科技股份有限公司普通股等	無	-	-	1,682,157	-	1,682,157	
Delta America Ltd.	VPT, Inc.等	無	以成本衡量之金融資產-非流動	-	5,644	-	5,644	
乾坤科技(股)公司	日商進工業株式會社(股票)	無	以成本衡量之金融資產-非流動	200,000	104,081	11.53	104,081	
乾坤科技(股)公司	LUXTERA. INC.(股票)	無	以成本衡量之金融資產-非流動	55,029,284	336,195	3.71	336,195	
Delta Electronics (Netherlands) B.V.	Wynd Technologies Inc. 認股權證	無	以成本衡量之金融資產-非流動	-	12,900	-	12,900	

持有之公司	有價證券種類及名稱	與有價證券發行人之關係	帳列科目	期末				備註
				股　數	帳面金額	持股比例	公允價值	
Delta Electronics Int'l (Singapore) Pte. Ltd.	PBA International Pte. Ltd. 普通股	無	以成本衡量之金融資產-非流動	1,900	$ 369,751	19.00	$ 369,751	
Delta Electronics Int'l (Singapore) Pte. Ltd.	Ascent Solution Pte Ltd. 特別股	無	以成本衡量之金融資產-非流動	33,795	47,986	5.74	47,986	

台達電子工業股份有限公司

累積買進或賣出同一有價證券之金額達新台幣三億元或實收資本額百分之二十以上

民國105年1月1日至12月31日

附表四

單位：新台幣仟元

（除特別註明者外）

買、賣之公司	有價證券種類及名稱	帳列科目	交易對象	關係	期初		買入		賣出				期末		備註
					股數	金額	股數	金額	股數	售價	帳面成本	處分損益	股數	金額	
Delta Electronics (Netherlands) B.V.	Castle Horizon Limited	採用權益法之投資	Countiland Holding Limited	無	-	$ -	471,800	$ 850,615	-	$ -	$ -	$ -	471,800	$ 850,615	(註1)
Delta Electronics Int'l (Singapore) Pte. Ltd.	Loy Tec electronics GmbH及INNOCONTROL electronics GmbH	採用權益法之投資	自然人	無	-	-	-	2,217,841	-	-	-	-	-	2,217,841	(註2) (註3)
Delta Electronics Int'l (Singapore) Pte. Ltd.	PBA International Pte. Ltd.	以成本衡量之金融資產	Y8P Pte.Ltd.	無	-	-	1,900	369,751	-	-	-	-	1,900	369,751	
台達電子工業股份有限公司	Delta Electronics (Netherlands) B.V.	採用權益法之投資	Delta Electronics (Netherlands) B.V.	子公司	25,674,091	1,289,447	94,545,454	2,932,476	-	-	-	-	120,219,545	4,221,923	(註4)

註1：Delta Electronics (Netherlands) B.V.於民國105年10月對Castle Horizon Limited投資金額計$731,184，並包括本期認列之關係企業損益及淨值變動調整數。
註2：Delta Electronics Int'l (Singapore) Pte. Ltd. 於民國105年4月對Loy Tec electronics GmbH及INNOCONTROL electronics GmbH分別新增投資共$2,227,151，並包括本期認列之關聯企業損益及淨值變動調整數。
註3：INNOCONTROL electronics GmbH已於合併基準日民國105年9月併入Loy Tec electronics GmbH。
註4：台達電子工業股份有限公司於民國105年5月及9月對Delta Electronics (Netherlands) B.V.新增投資金額計$3,346,470，並包括本期認列之關係企業損益及淨值變動調整數。

台達電子工業股份有限公司

取得不動產之金額達新台幣三億元或實收資本額百分之二十以上

民國105年1月1日至12月31日

附表五

單位：新台幣仟元

（除特別註明者外）

取得不動產之公司	財產名稱	事實發生日	交易金額	價款支付情形	交易對象	關係	交易對象為關係人者，其前次移轉資料				價格決定之參考依據	取得目的及使用情形	其他約定事項
							所有人	與發行人之關係	移轉日期	金額			
Delta Electronics (Japan) Inc.	房屋及建築	民國105年3月31日	$ 327,708	以現金取得	株式會社松村組等	無	-	-	-	$ -	比價及議價	以自地委建太陽能發電所建物	無

台達電子工業股份有限公司

處分不動產之金額達新台幣三億元或實收資本額百分之二十以上

民國105年1月1日至12月31日

附表六

單位：新台幣仟元

（除特別註明者外）

處分不動產之公司	財產名稱	事實發生日	原取得日期	帳面金額(註2)	交易金額(註3)	價款收取情形	處分損益(註4)	交易對象	關係	處分目的	價格決定之參考依據	其他約定事項
Delta Products Corporation	Delta Products Corporation辦公大樓	民國105年3月29日	民國85年11月	$ 192,321	$ 340,327	依買賣雙方所簽訂之契約約定付款	$ 148,006	Lam Research Corporation	無	搬遷新址並出售原辦公室，用以償還借款改善財務結構	專業估價機構之估價金額及市場行情等	依買賣雙方所簽訂之買賣契約履行

註1：本表係以美金兌新台幣32.73換算之。
註2：係美金5,876仟元(係包含收購價格分攤)。
註3：係美金10,398仟元。
註4：係美金4,522仟元。

台達電子工業股份有限公司

與關係人進、銷貨之金額達新台幣一億元或實收資本額百分之二十以上

民國105年1月1日至12月31日

附表七

單位：新台幣仟元

（除特別註明者外）

進（銷）貨之公司	交易對象名稱	關係	交易情形				交易條件與一般交易不同之情形及原因		應收（付）票據、帳款		備註
			進（銷）貨	金額	佔總進（銷）貨之比率	授信期間	單價	授信期間	餘額	佔總應收（付）票據、帳款之比率	
台達電子工業股份有限公司	Delta Electronics Int'l (Singapore) Pte. Ltd.	子公司	銷貨	$ 11,585,829	30.06	月結75天			$ 1,765,749	20.49	
台達電子工業股份有限公司	DEI Logistics (USA) Corp.	聯屬公司	銷貨	285,504	0.74	月結75天			76,180	0.88	
台達電子工業股份有限公司	吳江華豐電子科技有限公司	聯屬公司	銷貨	302,347	0.78	月結75天			70,557	0.82	
台達電子工業股份有限公司	Delta Electronics (Thailand) Public Company Limited	關聯企業	銷貨	375,384	0.97	月結75天			57,509	0.67	
台達電子工業股份有限公司	Delta Energy Systems (Singapore) PTE. LTD	關聯企業	銷貨	296,195	0.77	月結75天			91,543	1.06	
Delta Electronics Int'l (Singapore) Pte. Ltd.	台達電子(東莞)有限公司	聯屬公司	銷貨	7,831,899	3.48	月結75天			1,406,465	2.73	
Delta Electronics Int'l (Singapore) Pte. Ltd.	台達電子電源(東莞)有限公司	聯屬公司	銷貨	18,325,047	8.14	月結75天			3,228,369	6.26	
Delta Electronics Int'l (Singapore) Pte. Ltd.	中達電子(江蘇)有限公司	聯屬公司	銷貨	16,895,633	7.51	月結75天			1,431,549	2.78	
Delta Electronics Int'l (Singapore) Pte. Ltd.	中達電子零組件(吳江)有限公司	聯屬公司	銷貨	10,539,657	4.68	月結75天			977,645	1.90	
Delta Electronics Int'l (Singapore) Pte. Ltd.	中達視訊(吳江)有限公司	聯屬公司	銷貨	4,748,313	2.11	月結75天			530,768	1.03	
Delta Electronics Int'l (Singapore) Pte. Ltd.	台達電子(郴州)有限公司	聯屬公司	銷貨	2,411,187	1.07	月結75天			555,148	1.08	
Delta Electronics Int'l (Singapore) Pte. Ltd.	郴州台達科技有限公司	聯屬公司	銷貨	413,643	0.18	月結75天			87,185	0.17	
Delta Electronics Int'l (Singapore) Pte. Ltd.	中達電子(蕪湖)有限公司	聯屬公司	銷貨	4,151,378	1.84	月結75天			731,201	1.42	
Delta Electronics Int'l (Singapore) Pte. Ltd.	蕪湖中達科技有限公司	聯屬公司	銷貨	166,918	0.07	月結75天			36,652	0.07	
Delta Electronics Int'l (Singapore) Pte. Ltd.	Delta Electronics (Japan), Inc.	聯屬公司	銷貨	2,791,531	1.24	月結75天			661,621	1.28	
Delta Electronics Int'l (Singapore) Pte. Ltd.	Delta Electronics (Korea), Inc.	聯屬公司	銷貨	233,304	0.10	月結75天			66,774	0.13	
Delta Electronics Int'l (Singapore) Pte. Ltd.	DEI Logistics (USA) Corp.	聯屬公司	銷貨	19,312,580	8.58	月結75天			5,902,709	11.45	
Delta Electronics Int'l (Singapore) Pte. Ltd.	進準光學(江蘇)有限公司	聯屬公司	銷貨	120,817	0.05	月結75天			27,249	0.05	

進（銷）貨之公司	交易對象名稱	關係	交易情形				交易條件與一般交易不同之情形及原因		應收（付）票據、帳款		備註
			進（銷）貨	金額	佔總進（銷）貨之比率	授信期間	單價	授信期間	餘額	佔總應收（付）票據、帳款之比率	
Delta Electronics Int'l (Singapore) Pte. Ltd.	Delta Electronics International Mexico SA de CV	聯屬公司	銷貨	$ 193,053	0.09	月結75天			$ 69,744	0.14	
Delta Electronics Int'l (Singapore) Pte. Ltd.	Vivitek Corporation	聯屬公司	銷貨	430,990	0.19	月結75天			109,727	0.21	
Delta Electronics Int'l (Singapore) Pte. Ltd.	Delta Products Corporation	聯屬公司	銷貨	1,905,344	0.85	月結75天			696,577	1.35	
Delta Electronics Int'l (Singapore) Pte. Ltd.	達創科技股份有限公司	聯屬公司	銷貨	930,119	0.41	月結75天			123,971	0.24	
Delta Electronics Int'l (Singapore) Pte. Ltd.	DNI Logistics (USA) Co.	聯屬公司	銷貨	11,046,445	4.91	月結75天			4,078,626	7.91	
Delta Electronics Int'l (Singapore) Pte. Ltd.	達創科技(東莞)有限公司	聯屬公司	銷貨	19,150,648	8.51	月結75天			4,013,324	7.78	
Delta Electronics Int'l (Singapore) Pte. Ltd.	台達電子工業股份有限公司	最終母公司	銷貨	19,739,578	8.77	月結75天			7,021,660	13.62	
Delta Electronics Int'l (Singapore) Pte. Ltd.	Delta Electronics (Netherlands) B.V.	聯屬公司	銷貨	1,899,231	0.85	月結75天			366,145	0.71	
Delta Electronics Int'l (Singapore) Pte. Ltd.	ELTEK AS	聯屬公司	銷貨	406,255	0.18	月結75天			213,163	0.41	
Delta Electronics Int'l (Singapore) Pte. Ltd.	Delta Energy Systems (Switzerland) AG	關聯企業	銷貨	154,805	0.07	月結75天			34,828	0.07	
Delta Electronics Int'l (Singapore) Pte. Ltd.	Delta Greentech (Brasil) S.A.	關聯企業	銷貨	163,924	0.07	月結75天			74,324	0.14	
Delta Electronics Int'l (Singapore) Pte. Ltd.	Delta Electronics (Thailand) Public Company Limited	關聯企業	銷貨	253,115	0.11	月結75天			55,452	0.11	
Delta Electronics Int'l (Singapore) Pte. Ltd.	Delta Power Solutions (India) Pvt Ltd.	關聯企業	銷貨	790,007	0.35	月結75天			177,758	0.34	
Delta Electronics Int'l (Singapore) Pte. Ltd.	Delta Greentech (USA) Corporation	關聯企業	銷貨	656,116	0.29	月結75天			230,877	0.45	
Delta Electronics Int'l (Singapore) Pte. Ltd.	Delta India Electronics Pvt. Ltd.	關聯企業	銷貨	849,911	0.38	月結75天			230,030	0.45	
Delta Electronics Int'l (Singapore) Pte. Ltd.	Delta Electronics (Slovakia) s.r.o.	關聯企業	銷貨	225,148	0.10	月結75天			24,787	0.05	
Delta Electronics Int'l (Singapore) Pte. Ltd.	Delta Energy Systems (Australia) PTY.LTD.	關聯企業	銷貨	102,156	0.05	月結75天			16,027	0.03	
Delta Electronics Int'l (Singapore) Pte. Ltd.	Digital Projection Ltd	關聯企業	銷貨	619,295	0.28	月結75天			224,239	0.43	
Delta Electronics Int'l (Singapore) Pte. Ltd.	Delta Electronics (Thailand) Public Company Limited	關聯企業	進貨	290,914	0.15	月結75天			(47,177)	0.11	

進（銷）貨之公司	交易對象名稱	關係	交易情形				交易條件與一般交易不同之情形及原因		應收（付）票據、帳款		備註
			進（銷）貨	金額	佔總進（銷）貨之比率	授信期間	單價	授信期間	餘額	佔總應收（付）票據、帳款之比率	
達創科技(東莞)有限公司	Delta Electronics Int'l (Singapore) Pte. Ltd.	聯屬公司	銷貨	$ 20,450,918	87.87	月結75天			$ 4,651,502	90.37	
達創科技股份有限公司	台達電子工業股份有限公司	最終母公司	銷貨	1,457,636	20.47	月結75天			203,514	25.13	
達創科技股份有限公司	DNI Logistics (USA) Co.	聯屬公司	銷貨	1,879,483	33.13	月結75天			363,207	44.84	
達創科技股份有限公司	Delta Electronics Int'l (Singapore) Pte. Ltd.	聯屬公司	銷貨	321,905	5.67	月結75天			217,961	26.91	
台達電子(東莞)有限公司	Delta Electronics Int'l (Singapore) Pte. Ltd.	聯屬公司	銷貨	9,490,493	79.23	月結75天			1,722,229	72.70	
台達電子(東莞)有限公司	台達電子企業管理(上海)有限公司	聯屬公司	銷貨	960,048	8.02	月結75天			301,290	12.72	
台達電子電源(東莞)有限公司	Delta Electronics Int'l (Singapore) Pte. Ltd.	聯屬公司	銷貨	23,197,755	94.36	月結75天			4,927,825	91.43	
台達電子電源(東莞)有限公司	台達電子企業管理(上海)有限公司	聯屬公司	銷貨	1,088,919	4.43	月結75天			331,781	6.16	
中達電子(江蘇)有限公司	台達電子企業管理(上海)有限公司	聯屬公司	銷貨	4,622,118	12.17	月結75天			1,445,807	30.72	
中達電子(江蘇)有限公司	Delta Electronics Int'l (Singapore) Pte. Ltd.	聯屬公司	銷貨	33,081,145	87.09	月結75天			3,157,866	67.09	
中達電子(江蘇)有限公司	中達電子零組件(吳江)有限公司	聯屬公司	銷貨	125,330	0.33	月結75天			35,977	0.76	
中達電子零組件(吳江)有限公司	台達電子企業管理(上海)有限公司	聯屬公司	銷貨	8,300,344	38.67	月結75天			2,576,870	66.35	
中達電子零組件(吳江)有限公司	Delta Electronics Int'l (Singapore) Pte. Ltd.	聯屬公司	銷貨	12,951,974	60.34	月結75天			1,253,561	32.28	
中達視訊(吳江)有限公司	台達電子企業管理(上海)有限公司	聯屬公司	銷貨	2,335,935	31.39	月結75天			753,746	67.29	
中達視訊(吳江)有限公司	Delta Electronics Int'l (Singapore) Pte. Ltd.	聯屬公司	銷貨	4,990,392	67.06	月結75天			342,497	30.58	
中達電子(蕪湖)有限公司	Delta Electronics Int'l (Singapore) Pte. Ltd.	聯屬公司	銷貨	7,751,485	99.75	月結75天			1,310,242	99.45	
蕪湖中達科技有限公司	中達電子(蕪湖)有限公司	聯屬公司	銷貨	348,404	71.09	月結75天			-	-	
台達電子(郴州)有限公司	Delta Electronics Int'l (Singapore) Pte. Ltd.	聯屬公司	銷貨	5,406,664	100.00	月結75天			1,000,749	100.00	
郴州台達科技有限公司	台達電子電源(東莞)有限公司	聯屬公司	銷貨	1,193,646	45.84	月結75天			676,986	88.55	
郴州台達科技有限公司	台達電子(郴州)有限公司	聯屬公司	銷貨	1,138,233	43.71	月結75天			22,337	3.90	
Delta Electronics (Japan) Inc.	Delta Electronics Int'l (Singapore) Pte. Ltd.	聯屬公司	銷貨	631,728	11.86	月結75天			166,144	17.90	

進（銷）貨之公司	交易對象名稱	關係	交易情形				交易條件與一般交易不同之情形及原因		應收（付）票據、帳款		備註
			進（銷）貨	金額	佔總進（銷）貨之比率	授信期間	單價	授信期間	餘額	佔總應收（付）票據、帳款之比率	
台達電子企業管理(上海)有限公司	中達電通股份有限公司	聯屬公司	銷貨及勞務收入	$ 12,424,201	56.79	月結75天			$ 3,988,972	64.47	
台達電子企業管理(上海)有限公司	達創科技(東莞)股份有限公司	聯屬公司	銷貨及勞務收入	220,361	1.01	月結75天			22,501	0.36	
台達電子企業管理(上海)有限公司	台達電子電源(東莞)有限公司	聯屬公司	銷貨及勞務收入	129,742	0.59	月結75天			3,210	0.05	
台達電子企業管理(上海)有限公司	中達電子零組件(吳江)有限公司	聯屬公司	銷貨及勞務收入	153,688	0.70	月結75天			3,568	0.06	
台達電子企業管理(上海)有限公司	Delta Electronics (Thailand) Public Company Limited	關聯企業	銷貨及勞務收入	348,074	1.59	月結75天			29,562	0.48	
台達電子企業管理(上海)有限公司	台達電子(平潭)有限公司	聯屬公司	銷貨	212,590	0.97	月結75天			196,761	3.18	
進準光學(江蘇)有限公司	Delta Electronics Int'l (Singapore) Pte. Ltd.	聯屬公司	銷貨	511,409	97.87	月結75天			33,416	95.19	
乾坤科技股份有限公司	Cyntec International Ltd.-LABUAN	聯屬公司	銷貨	1,529,228	37.42	月結75天			186,284	23.42	
乾坤科技股份有限公司	DEI Logistics (USA) Corp.	聯屬公司	銷貨	232,553	5.69	月結75天			47,282	5.94	
乾坤科技股份有限公司	台達電子工業股份有限公司	最終母公司	銷貨	340,570	8.33	月結75天			98,927	12.44	
乾坤科技股份有限公司	Delta Electronics Int'l (Singapore) Pte. Ltd.	聯屬公司	銷貨	230,483	5.64	月結75天			78,379	9.85	
吳江華豐電子科技有限公司	Cyntec International Ltd.-LABUAN	聯屬公司	銷貨	5,880,680	61.70	月結75天			1,194,078	52.69	
吳江華豐電子科技有限公司	Delta Electronics Int'l (Singapore) Pte. Ltd.	聯屬公司	銷貨	3,651,256	38.30	月結75天			1,072,004	47.30	
Cyntec International Ltd.-LABUAN	乾坤科技股份有限公司	聯屬公司	銷貨	889,964	8.18	月結75天			151,332	5.21	
Cyntec International Ltd.-LABUAN	Delta Electronics Int'l (Singapore) Pte. Ltd.	聯屬公司	銷貨	593,986	5.45	月結75天			151,376	5.21	
Delta Products Corporation	Delta Electronics (Thailand) Public Company Limited	關聯企業	進貨	728,260	26.33	月結75天			(172,759)	20.45	

註一：銷貨之售價與一般客戶同，對關係人授信條件為月結60-90天收款，對一般客戶之授信條件為月結30-120天收款。
註二：銷貨係以成本加計手續費及必要加工成本外，對關係人授信條件為月結60-90天收款，對一般客戶之授信條件為月結30-120天收款。

台達電子工業股份有限公司

應收關係人款項達新台幣一億元或實收資本額百分之二十以上

民國105年12月31日

附表八

單位：新台幣仟元

(除特別註明者外)

帳列應收款項之公司	交易對象名稱	關係	應收關係人款項餘額(註1)	週轉率	逾期應收關係人款項		應收關係人款項期後收回金額(註2)	提列備抵呆帳金額
					金額	處理方式		
台達電子工業股份有限公司	Delta Electronics Int'l (Singapore) Pte. Ltd.	子公司	$ 1,765,749	6.92	$ -	-	$ 803	
Delta Electronics Int'l (Singapore) Pte. Ltd.	台達電子(東莞)有限公司	聯屬公司	1,406,465	5.47	-	-	1,406,465	
Delta Electronics Int'l (Singapore) Pte. Ltd.	台達電子電源(東莞)有限公司	聯屬公司	3,228,369	5.23	-	-	2,783,175	
Delta Electronics Int'l (Singapore) Pte. Ltd.	中達電子(江蘇)有限公司	聯屬公司	1,431,549	11.33	119	-	1,431,549	
Delta Electronics Int'l (Singapore) Pte. Ltd.	中達電子零組件(吳江)有限公司	聯屬公司	977,645	11.71	-	-	977,645	
Delta Electronics Int'l (Singapore) Pte. Ltd.	中達視訊(吳江)有限公司	聯屬公司	530,768	6.04	-	-	530,768	
Delta Electronics Int'l (Singapore) Pte. Ltd.	台達電子(郴州)有限公司	聯屬公司	555,148	4.70	-	-	393,450	
Delta Electronics Int'l (Singapore) Pte. Ltd.	中達電子(蕪湖)有限公司	聯屬公司	731,201	6.27	-	-	685,711	
Delta Electronics Int'l (Singapore) Pte. Ltd.	Delta Electronics (Japan), Inc.	聯屬公司	661,621	5.17	-	-	588,702	
Delta Electronics Int'l (Singapore) Pte. Ltd.	DEI Logistics (USA) Corp.	聯屬公司	5,902,709	3.46	613,663	-	2,875,423	
Delta Electronics Int'l (Singapore) Pte. Ltd.	Vivitek Corporation	聯屬公司	109,727	3.90	9,507	-	76,383	
Delta Electronics Int'l (Singapore) Pte. Ltd.	Delta Products Corporation	聯屬公司	696,577	3.73	-	-	296,417	
Delta Electronics Int'l (Singapore) Pte. Ltd.	達創科技股份有限公司	聯屬公司	123,971	5.48	103	-	93,258	
Delta Electronics Int'l (Singapore) Pte. Ltd.	DNI Logistics (USA) Co.	聯屬公司	4,078,626	2.71	461,615	-	2,556,295	
Delta Electronics Int'l (Singapore) Pte. Ltd.	達創科技(東莞)有限公司	聯屬公司	4,013,324	4.71	-	-	3,483,000	
Delta Electronics Int'l (Singapore) Pte. Ltd.	台達電子工業股份有限公司	最終母公司	7,021,660	2.91	-	-	1,672,885	
Delta Electronics Int'l (Singapore) Pte. Ltd.	Delta Electronics (Netherlands) B.V.	聯屬公司	366,145	5.19	-	-	145,380	
Delta Electronics Int'l (Singapore) Pte. Ltd.	ELTEK AS	聯屬公司	213,163	3.81	6,403	-	115,196	
Delta Electronics Int'l (Singapore) Pte. Ltd.	Delta Power Solutions (India) Pvt Ltd.	關聯企業	177,758	4.52	6,747	-	82,456	
Delta Electronics Int'l (Singapore) Pte. Ltd.	Delta Greentech (USA) Corporation	聯屬公司	230,877	2.78	-	-	128,139	

帳列應收款項之公司	交易對象名稱	關係	應收關係人款項餘額（註1）	週轉率	逾期應收關係人款項		應收關係人款項期後收回金額(註2)	提列備抵呆帳金額
					金額	處理方式		
Delta Electronics Int'l (Singapore) Pte. Ltd.	Delta India Electronics Pvt. Ltd.	關聯企業	$ 230,030	3.85	$ -	-	$ 70,090	
Delta Electronics Int'l (Singapore) Pte. Ltd.	Digital Projection Ltd	關聯企業	224,239	2.80	49,170	-	74,345	
達創科技(東莞)有限公司	Delta Electronics Int'l (Singapore) Pte. Ltd.	聯屬公司	4,651,502	4.32	-	-	3,644,250	
達創科技股份有限公司	Delta Electronics Int'l (Singapore) Pte. Ltd.	聯屬公司	217,961	1.53	-	-	138,991	
達創科技股份有限公司	DNI Logistics (USA) Co.	聯屬公司	363,207	5.34	-	-	306,662	
達創科技股份有限公司	台達電子工業股份有限公司	最終母公司	203,514	9.06	-	-	203,514	
台達電子(東莞)有限公司	Delta Electronics Int'l (Singapore) Pte. Ltd.	聯屬公司	1,722,229	4.90	-	-	1,096,500	
台達電子(東莞)有限公司	台達電子企業管理(上海)有限公司	聯屬公司	301,290	3.36	-	-	190,175	
台達電子電源(東莞)有限公司	Delta Electronics Int'l (Singapore) Pte. Ltd.	聯屬公司	4,927,825	4.48	-	-	4,153,800	
台達電子電源(東莞)有限公司	台達電子企業管理(上海)有限公司	聯屬公司	331,781	3.03	-	-	198,424	
中達電子(江蘇)有限公司	台達電子企業管理(上海)有限公司	聯屬公司	1,445,807	3.05	-	-	1,057,760	
中達電子(江蘇)有限公司	Delta Electronics Int'l (Singapore) Pte. Ltd.	聯屬公司	3,157,866	10.82	-	-	3,157,866	
中達電子零組件(吳江)有限公司	台達電子企業管理(上海)有限公司	聯屬公司	2,576,870	3.54	-	-	1,644,407	
中達電子零組件(吳江)有限公司	Delta Electronics Int'l (Singapore) Pte. Ltd.	聯屬公司	1,253,561	10.66	-	-	1,253,561	
中達視訊(吳江)有限公司	台達電子企業管理(上海)有限公司	聯屬公司	753,746	2.92	-	-	450,983	
中達視訊(吳江)有限公司	Delta Electronics Int'l (Singapore) Pte. Ltd.	聯屬公司	342,497	12.92	-	-	342,497	
中達電子(蕪湖)有限公司	Delta Electronics Int'l (Singapore) Pte. Ltd.	聯屬公司	1,310,242	5.80	-	-	1,041,675	
台達電子(郴州)有限公司	Delta Electronics Int'l (Singapore) Pte. Ltd.	聯屬公司	1,000,749	5.54	-	-	1,000,749	
郴州台達科技有限公司	台達電子電源(東莞)有限公司	聯屬公司	676,986	2.45	-	-	640,563	
台達電子企業管理(上海)有限公司	中達電通股份有限公司	聯屬公司	3,988,972	3.48	-	-	2,508,869	
台達電子企業管理(上海)有限公司	台達電子(平潭)有限公司	聯屬公司	196,761	2.16	-	-	120,896	
Delta Electronics (Japan) Inc.	Delta Electronics Int'l (Singapore) Pte. Ltd.	聯屬公司	166,144	4.01	-	-	54,620	
乾坤科技股份有限公司	Cyntec International Ltd.-LABUAN	聯屬公司	297,493	6.95	-	-	294,525	
吳江華豐電子科技有限公司	Cyntec International Ltd.-LABUAN	聯屬公司	1,194,078	4.55	-	-	1,194,078	

帳列應收款項之公司	交易對象名稱	關係	應收關係人款項餘額（註1）	週轉率	逾期應收關係人款項		應收關係人款項期後收回金額(註2)	提列備抵呆帳金額
					金額	處理方式		
Cyntec International Ltd.-LABUAN	乾坤科技股份有限公司	聯屬公司	$ 151,332	5.53	$ -	-	$ 714,834	
Cyntec International Ltd.-LABUAN	Delta Electronics Int'l (Singapore) Pte. Ltd.	聯屬公司	151,376	3.74	-	-	75,831	
吳江華豐電子科技有限公司	Delta Electronics Int'l (Singapore) Pte. Ltd.	聯屬公司	1,072,004	6.81	-	-	101,628	
Fairview Assets Limited	Delta Electronics (Netherlands) B.V.	聯屬公司	8,062,500	-	-	-		
Fairview Assets Limited	Delta Controls Inc.	聯屬公司	3,128,250	-	-	-		
Delta Networks Holding Ltd.	Delta Electronics (Netherlands) B.V.	聯屬公司	7,095,000	-	-	-		
Delta Electronics (HK) Ltd	Delta Electronics (Netherlands) B.V.	聯屬公司	903,000	-	-	-		
Delta International Holding Limited	Delta Electronics (Netherlands) B.V.	聯屬公司	967,500	-	-	-		
ELTEK AS	Eltek s.r.o.	聯屬公司	200,266	-	-	-		

註1：包含金額大於$ 100,000之其他應收款。
註2：係期後截止至民國106年3月9日止收回之款項。

台達電子工業股份有限公司

母公司與子公司及各子公司間之業務關係及重要交易往來情形及金額

民國105年1月1日至12月31日

附表九

單位：新台幣仟元

(除特別註明者外)

編號 (註1)	交易人名稱	交易往來對象	與交易人之關係 (註2)	交易往來情形			
				科目	金額	交易條件	佔合併總營收或總資產之比率 (註3)
0	台達電子工業股份有限公司	Delta Electronics Int'l (Singapore) Pte. Ltd.	1	銷貨	$ 11,585,829	(註4)	5.41
1	Delta Electronics Int'l (Singapore) Pte. Ltd.	台達電子(東莞)有限公司	3	銷貨	7,831,899	(註4)	3.65
1	Delta Electronics Int'l (Singapore) Pte. Ltd.	台達電子電源(東莞)有限公司	3	銷貨	18,325,047	(註4)	8.55
1	Delta Electronics Int'l (Singapore) Pte. Ltd.	中達電子(江蘇)有限公司	3	銷貨	16,895,633	(註4)	7.88
1	Delta Electronics Int'l (Singapore) Pte. Ltd.	中達電子零組件(吳江)有限公司	3	銷貨	10,539,657	(註4)	4.92
1	Delta Electronics Int'l (Singapore) Pte. Ltd.	中達視訊(吳江)有限公司	3	銷貨	4,748,313	(註4)	2.22
1	Delta Electronics Int'l (Singapore) Pte. Ltd.	台達電子(郴州)有限公司	3	銷貨	2,411,187	(註4)	1.13
1	Delta Electronics Int'l (Singapore) Pte. Ltd.	中達電子(蕪湖)有限公司	3	銷貨	4,151,378	(註4)	1.94
1	Delta Electronics Int'l (Singapore) Pte. Ltd.	Delta Electronics (Japan), Inc.	3	銷貨	2,791,531	(註4)	1.30
1	Delta Electronics Int'l (Singapore) Pte. Ltd.	DEI Logistics (USA) Corp.	3	銷貨	19,312,580	(註4)	9.01
1	Delta Electronics Int'l (Singapore) Pte. Ltd.	DNI Logistics (USA) Co.	3	銷貨	11,046,445	(註4)	5.15
1	Delta Electronics Int'l (Singapore) Pte. Ltd.	達創科技(東莞)有限公司	3	銷貨	19,150,648	(註4)	8.93
1	Delta Electronics Int'l (Singapore) Pte. Ltd.	台達電子工業股份有限公司	2	銷貨	19,739,578	(註4)	9.21
2	達創科技(東莞)有限公司	Delta Electronics Int'l (Singapore) Pte. Ltd.	3	銷貨	20,450,918	(註4)	9.54
3	台達電子(東莞)有限公司	Delta Electronics Int'l (Singapore) Pte. Ltd.	3	銷貨	9,490,493	(註4)	4.43

編號 (註1)	交易人名稱	交易往來對象	與交易人之關係 (註2)	交易往來情形			
				科目	金額	交易條件	佔合併總營收或總資產之比率 (註3)
4	台達電子電源(東莞)有限公司	Delta Electronics Int'l (Singapore) Pte. Ltd.	3	銷貨	$ 23,197,755	(註4)	10.82
5	中達電子(江蘇)有限公司	台達電子企業管理(上海)有限公司	3	銷貨	4,622,118	(註4)	2.16
5	中達電子(江蘇)有限公司	Delta Electronics Int'l (Singapore) Pte. Ltd.	3	銷貨	33,081,145	(註4)	15.43
6	中達電子零組件(吳江)有限公司	台達電子企業管理(上海)有限公司	3	銷貨	8,300,344	(註4)	3.87
6	中達電子零組件(吳江)有限公司	Delta Electronics Int'l (Singapore) Pte. Ltd.	3	銷貨	12,951,974	(註4)	6.04
7	中達視訊(吳江)有限公司	台達電子企業管理(上海)有限公司	3	銷貨	2,335,935	(註4)	1.09
7	中達視訊(吳江)有限公司	Delta Electronics Int'l (Singapore) Pte. Ltd.	3	銷貨	4,990,392	(註4)	2.33
8	中達電子(蕪湖)有限公司	Delta Electronics Int'l (Singapore) Pte. Ltd.	3	銷貨	7,751,485	(註4)	3.62
9	台達電子(郴州)有限公司	Delta Electronics Int'l (Singapore) Pte. Ltd.	3	銷貨	5,406,664	(註4)	2.52
10	台達電子企業管理(上海)有限公司	中達電通股份有限公司	3	銷貨	12,424,201	(註4)	5.80
11	吳江華豐電子科技有限公司	Cyntec International Ltd.-LABUAN	3	銷貨	5,880,680	(註4)	2.74
11	吳江華豐電子科技有限公司	Delta Electronics Int'l (Singapore) Pte. Ltd.	3	銷貨	3,651,256	(註4)	1.70
1	Delta Electronics Int'l (Singapore) Pte. Ltd.	台達電子電源(東莞)有限公司	3	應收帳款	3,228,369	(註4)	1.37
1	Delta Electronics Int'l (Singapore) Pte. Ltd.	DEI Logistics (USA) Corp.	3	應收帳款	5,902,709	(註4)	2.51
1	Delta Electronics Int'l (Singapore) Pte. Ltd.	DNI Logistics (USA) Co.	3	應收帳款	4,078,626	(註4)	1.73
1	Delta Electronics Int'l (Singapore) Pte. Ltd.	達創科技(東莞)有限公司	3	應收帳款	4,013,324	(註4)	1.71
1	Delta Electronics Int'l (Singapore) Pte. Ltd.	台達電子工業股份有限公司	2	應收帳款	7,021,660	(註4)	2.99
2	達創科技(東莞)有限公司	Delta Electronics Int'l (Singapore) Pte. Ltd.	3	應收帳款	4,651,502	(註4)	1.98

編號 (註1)	交易人名稱	交易往來對象	與交易人之關係 (註2)	交易往來情形			
				科目	金額	交易條件	佔合併總營收或總資產之比率 (註3)
3	台達電子電源(東莞)有限公司	Delta Electronics Int'l (Singapore) Pte. Ltd.	3	應收帳款	$ 4,927,825	(註4)	2.10
4	中達電子(江蘇)有限公司	Delta Electronics Int'l (Singapore) Pte. Ltd.	3	應收帳款	3,157,866	(註4)	1.34
5	中達電子零組件(吳江)有限公司	台達電子企業管理(上海)有限公司	3	應收帳款	2,576,870	(註4)	1.10
6	台達電子企業管理(上海)有限公司	中達電通股份有限公司	3	應收帳款	3,988,972	(註4)	1.70
7	Fairview Assets Limited	Delta Electronics (Netherlands) B.V.	3	其他應收款	8,062,500	(註4)	3.43
7	Fairview Assets Limited	Delta Controls Inc.	3	其他應收款	3,128,250	(註4)	1.33
8	Delta Networks Holding Ltd.	Delta Electronics (Netherlands) B.V.	3	其他應收款	7,095,000	(註4)	3.02

註1：母公司及子公司相互間之業務往來資訊應分別於編號欄註明，編號之填寫方法如下：
(1).母公司填0。
(2).子公司依公司別由阿拉伯數字1開始依序編號。
註2：與交易人之關係有以下三種，標示種類即可(若係母子公司間或各子公司間之同一筆交易，則無須重複揭露。如：母公司對子公司之交易，若母公司已揭露，則子公司部分無須重複揭露；子公司對子公司之交易，若其一子公司已揭露，則另一子公司無須重複揭露)：
(1).母公司對子公司。
(2).子公司對母公司。
(3).子公司對子公司。
註3：交易往來金額佔合併總營收或總資產比率之計算，若屬資產負債項目者，以期末餘額佔合併總資產之方式計算；若屬損益項目者，以期中累積金額佔合併總營收之方式計算。
註4：無同類型交易可茲比較，係按約定交易價格及條件辦理，授信期間皆為月結75天。
註5：資金貸與。
註6：上開揭露標準金額，若屬資產負債科目者，係以合併總資產1%為揭露標準；若屬損益科目者，係以合併總營收1%為揭露標準。

台達電子工業股份有限公司

被投資公司名稱、所在地區等相關資訊（不包含大陸被投資公司）

民國105年1月1日至12月31日

附表十

單位：新台幣仟元

（除特別註明者外）

投資公司名稱	被投資公司名稱	所在地區	主要營業項目	原始投資金額		期末持有			被投資公司本期損益	本期認列之投資損益	備註
				本期期末	去年年底	股數	比率	帳面金額			
台達電子工業股份有限公司	Delta International Holding Ltd.	開曼群島	投資事業	$ 8,922,118	$ 8,922,118	67,680,000	94.00	$ 59,470,704	$ 5,414,282	$ 5,236,939	(註6)
台達電子工業股份有限公司	Delta Networks Holding Ltd.	開曼群島	投資事業	29,581	1,377,206	83,800,000	100.00	11,176,381	623,877	422,174	(註6)
台達電子工業股份有限公司	進準光學(香港)股份有限公司	香港	投資事業	162,376	162,376	5,250,000	39.62	217,174	23,438	9,287	
台達電子工業股份有限公司	乾坤科技股份有限公司	台灣	薄膜光電元件等之研究、開發、生產、製造與銷售	12,067,931	12,067,931	1,841,301,531	100.00	32,496,690	3,155,828	2,916,261	(註6)
台達電子工業股份有限公司	台達資本股份有限公司	台灣	投資事業	2,500,000	2,500,000	266,254,470	100.00	2,948,807	(34,613)	(34,613)	
台達電子工業股份有限公司	Delta Electronics Int'l (Singapore) Pte. Ltd.	新加坡	經營及銷售電子產品	7,270	7,270	300,000	100.00	7,527,324	8,670,566	8,770,812	(註6)
台達電子工業股份有限公司	達爾生技股份有限公司	台灣	醫療器材製造、批發與銷售	900,000	800,000	90,000,000	100.00	169,464	(9,062)	(9,062)	
台達電子工業股份有限公司	展茂光電股份有限公司	台灣	彩色濾光片製造、銷售及租賃業務等。	2,113,978	2,113,978	211,400,909	99.97	2,119,814	(64,807)	(64,788)	
台達電子工業股份有限公司	緯特科技股份有限公司	台灣	研究、設計、開發、製造及銷售智慧型機器人系統及自動化設備等	-	79,575	-	-	-	(714)	(714)	
台達電子工業股份有限公司	新能微電子股份有限公司	台灣	積體電路設計、測試及資訊軟體服務	462,442	462,442	14,313,530	98.17	46,380	(4,462)	(4,381)	
台達電子工業股份有限公司	Delta Electronics (Thailand) Public Company Limited	泰國	電源供應器、監視器及零組件等電子產品之製造與銷售	114,615	114,615	69,128,140	5.54	7,942,835	5,046,044	1,012,792	(註6及註7)
台達電子工業股份有限公司	有量科技股份有限公司	台灣	研究、設計、製造銷售鋰高分子電池及相關系統等	-	247,066	-	-	-	(103,598)	(37,029)	
台達電子工業股份有限公司	Delta Electronics (Netherlands) B.V.	荷蘭	經營及銷售電子產品	4,247,073	900,603	120,219,545	100.00	4,221,923	(182,072)	(184,594)	(註6)

投資公司名稱	被投資公司名稱	所在地區	主要營業項目	原始投資金額		期末持有			被投資公司本期損益	本期認列之投資損益	備註
				本期期末	去年年底	股數	比率	帳面金額			
台達電子工業股份有限公司	先達工控股份有限公司	台灣	電子零組件製造等	$ -	$ 138,600	-	-	$ -	($ 7,369)	($ 7,369)	
台達電子工業股份有限公司	台達綠生活股份有限公司	台灣	電子零組件製造等	135,083	135,083	23,817,300	100.00	42,157	(58,922)	(123,406)	
台達電子工業股份有限公司	達創科技股份有限公司	台灣	電腦網路及週邊設備之研發、設計、製造及銷售	2,490,390	-	50,040,838	99.98	2,522,571	31,974	31,968	
台達電子工業股份有限公司	Delta America Ltd.	美國	投資事業	103,065	103,065	2,100,000	10.26	259,043	281,818	34,286	(註9)
Delta International Holding Ltd.	Delta Electronics International Ltd.	馬來西亞	經營及銷售電子產品	64,500	64,500	2,000,000	100.00	486,460	(8,629)	(8,629)	(註1)
Delta International Holding Ltd.	Delta Electronics (H.K.) Ltd.	香港	投資事業	10,590,806	10,590,806	2,549,297,600	100.00	34,028,676	3,946,275	3,946,275	(註1)
Delta International Holding Ltd.	DAC Holding (Cayman) Ltd.	開曼群島	投資事業	520,523	520,523	22,200,000	100.00	326,491	(594)	(594)	(註1)
Delta International Holding Ltd.	Delta Electronics (Japan) Inc.	日本	經營電源、視訊、零組件、機電等產品及材料之買賣	92,201	92,201	5,600	100.00	341,935	69,958	69,958	(註1)
Delta International Holding Ltd.	Digital Projection International Ltd.	英國	投資事業	368,951	368,951	19,249,667	41.00	294,265	65,991	23,736	(註1)
Delta International Holding Ltd.	PreOptix (HongKong) Co., Ltd.	香港	投資事業	258,000	258,000	8,000,000	60.38	314,417	23,606	14,254	(註1)
Delta International Holding Ltd.	Delta Power Sharp Ltd.	香港	提供作業管理服務	41,707	41,707	10,000,000	100.00	-	80	80	(註1)
Delta International Holding Ltd.	DEI Logistics (USA) Corp.	美國	提供海外發貨倉儲作業服務	16,125	16,125	500,000	100.00	158,533	20,419	20,419	(註1)
Delta International Holding Ltd.	Ace Pillar Holding Ltd.	薩摩亞	投資事業	440,389	440,389	2,858,718	100.00	394,713	28,451	15,056	(註1)
Delta International Holding Ltd.	Drake Investment (H.K.) Ltd.	香港	投資事業	5,550,752	5,550,752	304,504,306	100.00	4,906,929	359,807	189,246	(註1)
Delta International Holding Ltd.	Delta Electronics International Mexico SA DE C.V.	墨西哥	工業自動化產品及通訊設備用電源管理系統之銷售	-	-	1	-	-	16,455	-	(註1)
Delta International Holding Ltd.	Vivitek Corporation	美國	投影機銷售	48,375	48,375	9,000,000	100.00	13,345	(52,335)	(52,335)	(註1)
Delta International Holding Ltd.	Delta Greentech SGP Pte Ltd.	新加坡	投資事業	900,764	900,764	12,175,470	100.00	757,305	61,022	20,860	(註1)
Delta International Holding Ltd.	Delta Electronics Europe Limited	英國	維修中心及提供支援服務	118,035	118,035	500,000	100.00	100,564	9,274	9,274	(註1)
Delta International Holding Ltd.	Boom Treasure Limited	香港	投資事業	2,809,649	2,809,649	1	100.00	2,321,921	183,967	51,237	(註1)

投資公司名稱	被投資公司名稱	所在地區	主要營業項目	原始投資金額		期末持有			被投資公司本期損益	本期認列之投資損益	備註
				本期期末	去年年底	股數	比率	帳面金額			
Delta International Holding Ltd.	Apex Overseas Financial Investment Limited	英屬維京群島	投資事業	$ -	$ 4,074,602	-	-	$ -	$ 192,909	$ 193,239	
Delta International Holding Ltd.	Galaxy Star Overseas Financial investment Limited	英屬維京群島	投資事業	-	4,074,602	-	-	-	192,909	193,239	
Delta International Holding Ltd.	Jade Overseas Financial Investment Limited	英屬維京群島	投資事業	-	4,074,602	-	-	-	192,909	193,239	
Delta International Holding Ltd.	Apex Investment (HK) Limited	香港	投資事業	4,074,602	4,074,602	2,000,001	100.00	2,163,009	364,418	364,374	
Delta International Holding Ltd.	Galaxy Star Investment (HK) Limited.	香港	投資事業	4,074,602	4,074,602	2,000,001	100.00	2,163,009	364,418	364,374	
Delta International Holding Ltd.	Jade Investment (HK) Limited	香港	投資事業	4,074,602	4,074,602	2,000,001	100.00	2,163,009	364,418	364,374	
Delta Electronics (H.K.) Ltd.	Delta Electronics International Mexico SA DE C.V.	墨西哥	工業自動化產品及通訊設備用電源管理系統之銷售	33,862	33,862	252,002	100.00	16,942	16,455	16,455	(註2)
Delta International Holding Ltd.	Delta Electronics (Netherlands) B.V.	荷蘭	經營及銷售電子產品	1	1	260,416,667	-	19,213	(192,892)	-	(註1)
Delta America Ltd.	Delta Products Corporation	美國	電腦網路及周邊設備之研發、設計、製造及銷售	243,626	243,626	250,000	100.00	931,787	460,619	460,619	
Delta America Ltd.	Delta Solar Solutions LLC	美國	投資事業	73,208	73,208	-	100.00	75,417	2,937	2,937	
Delta Electronics Int'l (Singapore) Pte. Ltd.	Loy Tec electronics GmbH	奧地利	提供樓宇管理與控制解決方案	2,228,724	-	-	85.00	2,217,841	138,221	39,801	(註10)
Loy Tec electronics GmbH	LOYTEC Americas,Inc	美國	提供樓宇管理與控制解決方案	322	-	9,978	100.00	4,958	10,344	4,636	
Loy Tec electronics GmbH	羅伊特亞洲股份有限公司	台灣	提供樓宇管理與控制解決方案	2,160	-	216,000	54.00	2,535	468	375	
Delta Networks Holding Ltd.	Delta Networks Inc.	開曼群島	投資事業	5,735,952	5,735,952	1,196,886,000	100.00	3,502,679	417,133	417,133	(註3)
Delta Networks Inc.	Delta Networks (H.K.) Limited	香港	投資事業	1,128,750	1,128,750	35,000,000	100.00	3,346,866	415,856	415,856	(註4)
Delta Networks Inc.	Delta Networks International Ltd.(Labuan)	馬來西亞	電腦網路及周邊設備之研發、設計、製造及銷售	32,250	32,250	1,000,000	100.00	166,348	(7,174)	(7,174)	(註4)
Delta Networks Inc.	DNI Logistics (USA) Co.	美國	電腦網路及周邊設備之研發、設計、製造及銷售	17,933	17,933	500,000	100.00	71,850	10,947	10,947	(註4)
乾坤科技股份有限公司	Fairview Assets Ltd.	開曼群島	投資事業	1,116,521	1,116,521	32,740,062	100.00	27,263,744	3,122,607	3,122,607	(註5)
乾坤科技股份有限公司	力林科技股份有限公司	台灣	電源管理IC設計	179,161	55,368	8,702,934	60.02	183,728	21,904	3,472	(註5)

投資公司名稱	被投資公司名稱	所在地區	主要營業項目	原始投資金額		期末持有			被投資公司本期損益	本期認列之投資損益	備註
				本期期末	去年年底	股數	比率	帳面金額			
Delta Electronics (Netherlands) B.V.	ELTEK AS	挪威	投資事業	$ 16,033,651	$ 16,033,651	93,531,101	100.00	$ 15,882,217	$ 616,431	($ 207,085)	(註8)
Delta Electronics (Netherlands) B.V.	Delta America Ltd.	美國	投資事業	741,218	741,218	8,179,182	39.95	859,526	278,648	90,742	(註8及註9)
Delta Electronics (Netherlands) B.V.	Optovue, Inc.	美國	醫療設備之研發、設計、製造及銷售	967,500	967,500	3,750,000	24.07	894,560	(197,601)	(72,966)	(註8)
Delta Electronics (Netherlands) B.V.	Delta Controls Inc.	加拿大	提供樓宇管理與控制解決方案	2,418,750	-	75,000,000	100.00	2,218,504	(101,338)	32,339	(註8)
Delta Electronics (Netherlands) B.V.	Energy Dragon Global Limited	英屬維京群島	投資事業	156,776	-	10,001	100.00	182,364	303	303	(註8及註9)
Delta Electronics (Netherlands) B.V.	Castle Horizon Limited	英屬維京群島	投資事業	731,184	-	471,800	100.00	850,615	1,416	1,416	(註8及註9)

註1：為本公司之孫公司或子公司採權益法評價之被投資公司，係透過Delta International Holding Ltd.認列投資損益。
註2：為本公司之曾孫公司，係透過Delta Electronics (H.K.) Ltd.認列投資損益。
註3：為本公司之孫公司，係透過Delta Networks Holding Ltd.認列投資損益。
註4：為本公司之曾孫公司，係透過Delta Networks Inc.認列投資損益。
註5：為本公司之孫公司，係透過乾坤科技股份有限公司認列投資損益。
註6：本期認列之投資損益含逆流及側流交易已、未實現損益之認列及銷除。
註7：加權平均綜合持股比例為20.01%。
註8：為本公司之孫公司，係透過Delta Electronics (Netherlands) B.V.認列投資損益。
註9：本公司透過Delta Electronics (Netherlands) B.V.及其子公司Castle Horizon Limited、Energy Dragon Global Limited間接取得Delta America Ltd. 39.95%及49.79%股權，併同本公司持有DAL 10.26%之股權，綜合持股比例為100%。
註10：為本公司之孫公司，係透過Delta Electronics Int'l (Singapore) Pte. Ltd. 認列之投資損益及淨值變動調整數。

台達電子工業股份有限公司
大陸投資資訊－基本資料
民國105年1月1日至12月31日

附表十一

單位：新台幣仟元
（除特別註明者外）

大陸被投資公司名稱	主要營業項目	實收資本額	投資方式	本期期初自台灣匯出累積投資金額	本期匯出或收回投資金額		本期期末自台灣匯出累積投資金額	被投資公司本期損益	本公司直接或間接投資之持股比例	本期認列投資損益（註25）	期末投資帳面金額	截至本期止已匯回投資收益	備註
					匯出	收回							
台達電子(東莞)有限公司	經營變壓器及電源供應器等電子產品之製造及銷售業務	$ 3,154,373	透過第三地區投資設立公司再投資大陸公司	$ 2,168,200	$ -	$ -	$ 2,168,200	$ 278,140	94.00	$ 255,226	$ 4,378,805	$ 311,536	(註3及註18)
台達電子電源(東莞)有限公司	經營電源供應器等電子產品之製造及銷售業務	1,357,725	透過第三地區投資設立公司再投資大陸公司	545,670	-	-	545,670	415,960	94.00	390,520	3,308,617	433,310	(註6及註18)
台達電子企業管理(上海)有限公司	產品外觀設計等之技術服務及管理諮詢等業務	3,677,208	透過第三地區投資設立公司再投資大陸公司	-	-	-	-	1,619,704	94.00	1,521,065	7,080,687	-	(註9及註18)
中達電子(蕪湖)有限公司	經營變壓器及電源供應器等電子產品之製造及銷售業務	4,321,500	透過第三地區投資設立公司再投資大陸公司	181,890	-	-	181,890	263,103	94.00	247,059	4,563,913	-	(註10及註18)
台達電子(郴州)有限公司	經營變壓器及電源供應器等電子產品之製造及銷售業務	2,031,750	透過第三地區投資設立公司再投資大陸公司	-	-	-	-	281,200	94.00	266,500	2,735,573	-	(註12及註18)
中達電子(江蘇)有限公司	經營變壓器等電子產品之製造及銷售業務	1,290,000	透過第三地區投資設立公司再投資大陸公司	4,314,612	-	-	4,314,612	637,386	94.00	600,751	4,340,439	-	(註24)
中達電子零組件(吳江)有限公司	經營變壓器等電子產品之生產及銷售業務	3,799,373	透過第三地區投資設立公司再投資大陸公司	6,831,556	-	-	6,831,556	1,571,328	94.00	1,473,655	7,774,013	56,897	(註7及註24)
中達視訊(吳江)有限公司	經營彩色影像投射器等之生產及銷售業務	935,250	透過第三地區投資設立公司再投資大陸公司	1,431,525	-	-	1,431,525	174,522	94.00	164,844	1,590,212	-	(註8及註24)
中達電子貿易(吳江)有限公司	電子產品批發及進出口業務，提供安裝及諮詢服務	64,500	透過第三地區投資設立公司再投資大陸公司	12,126	-	-	12,126	(648)	94.00	389	98,108	-	(註15及註18)
達而泰(天津)實業有限公司	經營電壓控制器及藍芽模組等電子產品之製造及銷售業務	730,463	透過第三地區投資設立公司再投資大陸公司	1,001,375	-	-	1,001,375	(27,786)	94.00	(26,119)	637,268	-	(註14及註18)
台達電子(平潭)有限公司	電子、節能設備批發銷售等	139,083	透過第三地區投資設立公司再投資大陸公司	151,575	-	-	151,575	(8,459)	94.00	(7,951)	117,095	-	(註18)
進準光學(江蘇)有限公司	經營投影機之物鏡、鏡頭及光學引擎之產銷業務	427,313	透過第三地區投資設立公司再投資大陸公司	411,833	-	-	411,833	24,605	96.38	23,567	507,615	-	(註13及註21)
蕪湖中達科技有限公司	經營變壓器等電子產品之生產及銷售業務	136,765	透過轉投資大陸公司直接再投資大陸公司	-	-	-	-	(8,881)	94.00	(8,348)	206,161	-	(註16)
郴州台達科技有限公司	經營變壓器及電源供應器等電子產品之生產及銷售業務等	118,220	透過轉投資大陸公司直接再投資大陸公司	-	-	-	-	149,710	94.00	141,086	366,706	-	(註16)
蕪湖市中達能源科技有限公司	節能技術研發、節能設備及能源管理系統開發、諮詢服務及安裝銷售等	9,272	透過轉投資大陸公司直接再投資大陸公司	-	-	-	-	(323)	94.00	(304)	7,466	-	(註16)
郴州市台達能源科技有限公司	節能技術研發、節能設備及能源管理系統開發、諮詢服務及安裝銷售等	9,272	透過轉投資大陸公司直接再投資大陸公司	-	-	-	-	82	94.00	77	8,835	-	(註16)
東莞市台達能源科技有限公司	節能技術研發、節能設備及能源管理系統開發、諮詢服務及安裝銷售等	139,083	透過轉投資大陸公司直接再投資大陸公司	-	-	-	-	12,764	94.00	11,999	156,799	-	(註16)
吳江台達能源科技有限公司	節能技術研發、節能設備及能源管理系統開發、諮詢服務及安裝銷售等	18,544	透過轉投資大陸公司直接再投資大陸公司	-	-	-	-	(339)	94.00	135	-	-	(註16及註26)
上海中達能源科技有限公司	節能技術研發、節能設備及能源管理系統開發、諮詢服務及安裝銷售等	46,361	透過轉投資大陸公司直接再投資大陸公司	-	-	-	-	(2,367)	90.54	(2,143)	40,914	-	(註16)

大陸被投資公司名稱	主要營業項目	實收資本額	投資方式	本期期初自台灣匯出累積投資金額	本期匯出或收回投資金額		本期期末自台灣匯出累積投資金額	被投資公司本期損益	本公司直接或間接投資之持股比例	本期認列投資損益（註25）	期末投資帳面金額	截至本期止已匯回投資收益	備註
					匯出	收回							
中達電通股份有限公司	經營不斷電式電源供應器等電子產品之製造及銷售業務	$ 2,633,299	透過第三地區投資設立公司再投資大陸公司	$ 9,414,547	$ -	$ -	$ 9,414,547	$ 822,950	90.16	$ 714,582	$ 4,481,525	$ -	(註4及註17)
上海浦環中達能源科技有限公司	從事能源科技、環保科技領域內的技術開發、技術咨詢、技術服務、技術轉讓，合同能源管理，機電設備、節能設備設計、銷售	464	透過轉投資大陸公司直接再投資大陸公司	-	-	-	-	1,331	90.54	1,160	1,569	-	(註16)
吳江華豐電子科技有限公司	研發、生產新型電子元器件(片式元器件、敏感元器件、混合集成電路)，銷售本公司自產產品，從事與本公司生產產品同類商品的批發及進出口業務	6,529,412	透過第三地區投資設立公司再投資大陸公司	6,400,412	-	-	6,400,412	414,877	100.00	414,877	6,761,861	-	(註20)
達創科技(東莞)有限公司	其他具有接收器具之無線電傳輸器具、其他無線電廣播接收機之製造及銷售業務	1,128,750	透過第三地區投資設立公司再投資大陸公司	1,441,780	-	-	1,441,780	422,277	100.00	422,277	3,262,495	709,500	(註5及註19)
德又達網絡通訊科技(上海)有限公司	電腦軟體設計業務	64,500	透過第三地區投資設立公司再投資大陸公司	91,410	-	-	91,410	4,064	100.00	4,064	88,647	-	(註11及註19)
福達新創通訊科技(廈門)有限公司	經營其他無線電傳輸器具、其他自動資料處理機單元、接收、轉換及傳輸或再生聲音、圖像或其他資料之機器，包括交換器及路由器、具有特殊程式控制計算機或具有記憶能量之文字處理機業務	47,520	透過第三地區投資設立公司再投資大陸公司	22,575	-	-	22,575	(9,789)	43.17	(4,226)	21,665	-	
易達電源科技(東莞)有限公司	經營電源供應器等之製造及銷售業務	238,650	透過第三地區投資設立公司再投資大陸公司	1,208,745	-	-	1,208,745	(69,449)	100.00	(69,449)	252,905	-	(註23)
蘇州爾達醫療設備有限公司	醫療器材製造、批發與銷售等	129,000	直接投資	129,000	-	-	129,000	(2,541)	100.00	(2,541)	95,844	-	(註22)
台達智能科技(北京)有限公司	機電、電信及電路設備安裝	-	透過第三地區投資設立公司再投資大陸公司	-	-	-	-	-	-	-	-	-	(註27)
台達電子(西安)有限公司	電腦及其週邊設備、軟體買賣	-	透過第三地區投資設立公司再投資大陸公司	-	-	-	-	-	-	-	-	-	(註27)
北京華睿智達科技有限公司	電腦系統服務、資料處理	-	透過轉投資大陸公司直接再投資大陸公司	-	-	-	-	-	-	-	-	-	(註27)

(註1) 本表之實收資本額係指驗資完成之金額，並依各被投資公司驗資報告幣別，依期末美元對人民幣之匯率6.9563及人民幣對新台幣之匯率4.63609折算之。
(註2) 本表之本期期初自台灣匯出累積投資金額、本期匯出或收回投資金額、本期期末自台灣匯出累積投資金額及截至本期止已匯回台灣之投資收益，係依期末美元對新台幣之匯率32.25折算之。
(註3) 除經投審會核准US$67,231仟元之投資額度外，另經投審會核准對「台達電子(東莞)有限公司」盈餘轉增(投)資共計US$27,081仟元不列入本公司對大陸投資額度之計算。
(註4) 除經投審會核准US$291,924仟元之投資額度外，另經投審會核准對「中達電通股份有限公司」盈餘轉增資共計US$980仟元不列入本公司對大陸投資額度之計算。
(註5) 除經投審會核准US$44,706仟元之投資額度外，另經投審會核准對「達創科技(東莞)有限公司」盈餘轉增資共計US$11,312仟元不列入本公司對大陸投資額度之計算。
(註6) 除經投審會核准US$16,920仟元之投資額度外，另經投審會核准對「台達電子電源(東莞)有限公司」盈餘轉增資共計US$22,654仟元不列入本公司對大陸投資額度之計算。
(註7) 除經投審會核准US$211,831仟元之投資額度外，另經投審會核准對「中達電子零組件(吳江)有限公司」盈餘轉增(投)資共計US$27,303仟元不列入本公司對大陸投資額度之計算。
(註8) 除經投審會核准US$44,388仟元之投資額度外，另經投審會核准對「中達視訊(吳江)有限公司」盈餘轉投資共計US$8,272仟元不列入本公司對大陸投資額度之計算。
(註9) 經投審會核准對「台達電子企業管理(上海)有限公司」盈餘轉投資共計US$110,401仟元不列入本公司對大陸投資額度之計算。
(註10) 除經投審會核准US$5,640仟元之投資額度外，另經投審會核准對「中達電子(蕪湖)有限公司」以盈餘轉投資共計US$120,320仟元不列入本公司對大陸投資額度之計算。
(註11) 除經投審會核准US$2,834仟元之投資額度外，另經投審會核准對「德又達網絡通訊科技(上海)有限公司」盈餘轉投資共計US$298仟元不列入本公司對大陸投資額度之計算。
(註12) 經投審會核准對「台達電子(郴州)有限公司」盈餘轉投資共計US$59,220仟元不列入本公司對大陸投資額度之計算。
(註13) 除經投審會核准US$7,520仟元之投資額度外，另經投審會核准合併「進準光學股份有限公司」繼而間接認列對「進準光學(江蘇)有限公司」投資US$5,250仟元。
(註14) 除經投審會核准US$31,050仟元之投資額度外，另經投審會核准對「達而泰(天津)實業有限公司」盈餘轉投資共計US$265仟元不列入本公司對大陸投資額度之計算。
(註15) 除經投審會核准US$376仟元之投資額度外，另經投審會核准對「中達電子貿易(吳江)有限公司」盈餘轉投資共計US$1,504仟元不列入本公司對大陸投資額度之計算。
(註16) 本公司經投審會核准之大陸地區投資事業之再轉投資公司，依投審會規定，大陸地區投資事業之再轉投資行為無需向投審會申請，故該等投資金額不列入本公司對大陸投資額度之計算。
(註17) 係分別透過Delta International Holding Ltd.、Ace Pillar Holding Co.,Ltd.、Drake Investment (H.K.) Ltd.、Delta Greentech SGP Pte Ltd.及Boom Treasure Limited共同轉投資。
(註18) 係透過Delta Electronics (H.K.) Ltd.轉投資。
(註19) 係透過Delta Networks (H.K.) Ltd.轉投資。
(註20) 係透過Cyntec Holding (H.K.) Ltd.轉投資。

(註21) 係透過PreOptix (HongKong) Co., Ltd.轉投資。
(註22) 係透過達爾生技股份有限公司轉投資。
(註23) 係透過Delta Electronics (Netherlands) B.V.轉投資。
(註24) 係透過Delta Electronics (H.K.) Ltd.及Delta International Holding Ltd.轉投資。
(註25) 本公司本期之投資損益係按本公司簽證會計師查核之財務報告認列。
(註26) 本公司已於民國105年11月完成解散清算。
(註27) 本公司截至民國105年12月31日止尚未注資。

公司名稱	本期期末累計自台灣匯出赴大陸地區投資金額	經濟部投審會核准投資金額	依經濟部投審會規定赴大陸地區投資限額
台達電子工業股份有限公司(註2及註3)	$ 27,773,871	$ 28,878,980	
乾坤科技股份有限公司	6,400,412	6,400,412	15,817,985
達爾生技股份有限公司(註4)	129,000	129,000	101,679

(註1) 本表之本期期末累計自台灣匯出赴大陸地區投資金額及經濟部投審會核准投資金額係依期末美元對新台幣之匯率32.25折算之。
(註2) 本公司於101.08.03、101.08.28、98.07.17及95.01.06經投審會核准大陸地區投資事業之盈餘分別為US$22,000仟元、US$18,000仟元、US$10,509仟元及US$14,351仟元匯回(匯回日分別為100.03.11、101.06.27、101.08.14、98.06.24及94.12.29)，得扣減本公司赴大陸地區投資累計金額。
(註3) 依據97.8.29新修訂「在大陸地區從事投資或技術合作審查原則」規定，因本公司取得經濟部工業局核發符合營運總部營運範圍之證明文件，故無須設算投資限額。
(註4) 限額$101,679係以達爾生技股份有限公司民國105年12月31日之淨值基礎計算而得，惟申請投資時限額為$129,000。

與大陸被投資公司直接或間接經由第三地區所發生之重大交易事項暨其價格、付款條件、未實現損益：
本公司於民國105年1至12月大陸被投資公司直接發生之重大交易事項及間接經由第三地區事業之轉投資公司－Delta Electronics Int'l (Singapore) Pte. Ltd.(DEIL-SG)及Cyntec International Ltd.(CIL-Labuan)與大陸被投資公司所發生之進、銷貨及應收、付款項之重大交易事項，請參閱附表七及八。

▶三、最近年度財務報告之審計委員會審查報告

審計委員會查核報告書

本公司一〇五年度營業報告書、財務報表、合併財務報表及盈餘分派議案等，經本審計委員會依法查核完峻，認為尚無不合，爰依證券交易法第十四條之四及公司法第二百一十九條之規定報告如上。

此致

台達電子工業股份有限公司一〇六年股東常會

台達電子工業股份有限公司審計委員會

審計委員會召集人：陳永清

中　華　民　國　一　〇　六　年　三　月　九　日

▶四、最近五年度簡明資產負債表及綜合損益表

(一) 合併簡明資產負債表-國際財務報導準則

單位：新台幣仟元

項目 \ 年度		最近五年度財務資料（註1）					當年度截至106年3月31日財務資料（註3）
		101年	102年	103年	104年	105年	
流動資產		$120,484,902	$126,503,101	$147,832,156	$132,153,481	$138,401,698	$130,985,804
不動產、廠房及設備(註2)		35,278,446	37,194,762	36,814,759	41,891,417	40,558,137	39,446,485
無形資產		10,937,813	10,857,876	11,706,015	25,424,926	30,918,856	29,236,554
其他資產(註2)		16,141,275	22,773,075	24,079,880	26,806,112	25,235,979	23,877,284
資產總額		182,842,436	197,328,814	220,432,810	226,275,936	235,114,670	223,546,127
流動負債	分配前	58,956,799	59,367,812	64,624,362	76,352,296	81,263,637	70,440,565
	分配後	71,800,021	73,505,563	80,955,902	89,340,013	(註4)	(註4)
非流動負債		25,557,659	30,075,372	40,140,091	20,370,831	24,842,167	25,723,652
負債總額	分配前	84,514,458	89,443,184	104,764,453	96,723,127	106,105,804	96,164,217
	分配後	97,357,680	103,580,935	121,095,993	109,710,844	(註4)	(註4)
歸屬於母公司業主之權益		82,361,622	93,647,592	102,921,397	124,370,187	124,114,426	122,793,384
股　本		24,211,780	24,375,433	24,375,433	25,975,433	25,975,433	25,975,433
資本公積		24,774,551	25,790,922	25,822,764	48,344,161	48,442,451	48,447,179
保留盈餘	分配前	38,128,469	43,061,469	49,659,115	46,131,086	51,936,736	55,858,186
	分配後	25,285,247	28,923,718	33,327,575	33,143,369	(註4)	(註4)
其他權益		(4,753,178)	419,768	3,064,085	3,919,507	(2,240,194)	(7,487,414)
庫藏股票(註5)		-	-	-	-	-	-
非控制權益		15,966,356	14,238,038	12,746,960	5,182,622	4,894,440	4,588,526
權益總額	分配前	98,327,978	107,885,630	115,668,357	129,552,809	129,008,866	127,381,910
	分配後	85,484,756	93,747,879	99,336,817	116,565,092	(註4)	(註4)

註1：101~105年度之財務資料均經會計師查核簽證。

註2：各年度均未曾辦理資產重估價。

註3：本公司截至年報刊印日106年4月27日之前一季止經會計師核閱之合併財務資料為106年3月31日之財務資料。

註4：105年度盈餘分配案尚未經股東會決議，故未列示分配後之金額。

註5：本公司無此情事。

(二) 合併簡明綜合損益表-國際財務報導準則

單位：除每股盈餘為新台幣元外，其餘項目為新台幣仟元

年度 / 項目	最近五年度財務資料（註1）					當年度截至106年3月31日財務資料（註2）
	101年	102年	103年	104年	105年	
營業收入	$171,759,924	$177,053,122	$190,635,120	$203,451,661	$214,355,571	$48,924,659
營業毛利	42,098,236	45,019,930	51,494,538	55,368,665	59,493,731	13,308,754
營業利益	17,303,952	19,508,382	22,818,567	20,498,914	20,825,671	3,967,312
營業外收入及支出	4,483,666	2,988,172	3,703,510	4,275,882	3,964,290	999,415
稅前淨利	21,787,618	22,496,554	26,522,077	24,774,796	24,789,961	4,966,727
繼續營業單位本期淨利	18,629,219	18,914,768	22,319,246	19,882,374	19,259,982	3,973,686
停業單位利益(損失)(註3)	(2,744,333)	119,628	-	-	-	-
本期淨利	15,884,886	19,034,396	22,319,246	19,882,374	19,259,982	3,973,686
本期其他綜合(損)益（稅後淨額）	(3,071,712)	5,848,924	2,616,436	566,477	(6,407,491)	(5,446,755)
本期綜合利益總額	12,813,174	24,883,320	24,935,682	20,448,851	12,852,491	(1,473,069)
淨利歸屬於母公司業主	14,783,384	17,776,202	20,704,476	18,714,623	18,797,799	3,919,106
淨利歸屬於非控制權益	1,101,502	1,258,194	1,614,770	1,167,751	462,183	54,580
綜合損益總額歸屬於母公司業主	11,900,665	23,004,286	23,458,908	19,248,822	12,633,666	(1,325,770)
綜合損益總額歸屬於非控制權益	912,509	1,879,034	1,476,774	1,200,029	218,825	(147,299)
每股盈餘	6.13	7.32	8.49	7.67	7.24	1.51

註1： 101~105年度之財務資料均經會計師查核簽證。

註2：本公司截至年報刊印日106年4月27日之前一季止經會計師核閱之合併財務資料為106年3月31日之財務資料。

註3：停業單位損益係以減除所得稅後之淨額列示。

(三) 個體簡明資產負債表-國際財務報導準則

單位：新台幣仟元

項目 \ 年度		最近五年度財務資料(註1)					當年度截至106年3月31日財務資料(註2)
		101年	102年	103年	104年	105年	
流動資產		16,241,670	17,179,923	18,809,570	11,947,543	12,037,506	不適用
不動產、廠房及設備(註3)		9,253,275	9,568,372	10,040,068	11,174,713	11,253,913	
無形資產		604,806	634,017	634,267	551,907	638,607	
其他資產(註3)		93,399,377	109,765,150	127,029,277	131,752,554	135,727,597	
資產總額		119,499,128	137,147,462	156,513,182	155,426,717	159,657,623	
流動負債	分配前	14,169,773	17,141,638	17,864,702	16,855,386	17,612,117	
	分配後	27,012,995	31,279,389	34,196,242	29,843,103	(註4)	
非流動負債		22,967,733	26,358,232	35,727,083	14,201,144	17,931,080	
負債總額	分配前	37,137,506	43,499,870	53,591,785	31,056,530	35,543,197	
	分配後	49,980,728	57,637,621	69,923,325	44,044,247	(註4)	
歸屬於母公司業主之權益		-	-	-	-	-	
股　　本		24,211,780	24,375,433	24,375,433	25,975,433	25,975,433	
資本公積		24,774,551	25,790,922	25,822,764	48,344,161	48,442,451	
保留盈餘	分配前	38,128,469	43,061,469	49,659,115	46,131,086	51,936,736	
	分配後	25,285,247	28,923,718	33,327,575	33,143,369	(註4)	
其他權益		(4,753,178)	419,768	3,064,085	3,919,507	(2,240,194)	
庫藏股票(註5)		-	-	-	-	-	
非控制權益		-	-	-	-	-	
權益總額	分配前	82,361,622	93,647,592	102,921,397	124,370,187	124,114,426	
	分配後	69,518,400	79,509,841	86,589,857	111,382,470	(註4)	

註1：101~105年度之財務資料均經會計師查核簽證。

註2：本公司截至年報刊印日106年4月27日之前一季止經會計師核閱之合併財務資料，請詳(一)合併簡明資產負債表-國際財務會計準則。

註3：當年度均未曾辦理資產重估價。

註4：105年度盈餘分配案尚未經股東會決議，故未列示分配後之金額。

註5：本公司無此情形。

(四)個體簡明綜合損益表-國際財務報導準則

單位：除每股盈餘為新台幣元外，其餘項目為新台幣仟元

年度 項目	最近五年度財務資料(註1)					當年度截至106年3月31日財務資料(註2)
	101年	102年	103年	104年	105年	
營業收入	36,287,556	37,206,319	38,607,643	37,892,526	38,547,696	不適用
營業毛利	3,893,499	4,154,710	4,288,715	4,308,296	4,529,028	
營業利益	1,837,789	1,875,559	1,915,519	1,928,788	1,943,726	
營業外收入及支出	15,754,471	16,629,017	20,269,663	18,382,303	18,392,397	
稅前淨利	17,592,260	18,504,576	22,185,182	20,311,091	20,336,123	
繼續營業單位本期淨利	16,648,901	17,244,431	20,704,476	18,714,623	18,797,799	
停業單位利益(損失)(註3)	(1,865,517)	531,771	-	-	-	
本期淨利	14,783,384	17,776,202	20,704,476	18,714,623	18,797,799	
本期其他綜合(損)益（稅後淨額）	(2,882,719)	5,228,084	2,754,432	534,199	(6,164,133)	
本期綜合利益總額	11,900,665	23,004,286	23,458,908	19,248,822	12,633,666	
淨利歸屬於母公司業主	-	-	-	-	-	
淨利歸屬於非控制權益	-	-	-	-	-	
綜合損益總額歸屬於母公司業主	-	-	-	-	-	
綜合損益總額歸屬於非控制權益	-	-	-	-	-	
每股盈餘	6.13	7.32	8.49	7.67	7.24	

註1：101~105年度之財務資料均經會計師查核簽證。

註2：本公司截至年報刊印日106年4月27日之前一季止經會計師核閱之合併財務資料，請詳(二)合併簡明綜合損益表-國際財務會計準則。

註3：停業單位損益係以減除所得稅後之淨額列示。

(五) 合併簡明資產負債表-我國財務會計準則

單位：新台幣仟元

年度 / 項目		最近五年度財務資料(註1)				
		101年	102年	103年	104年	105年
流動資產		$121,889,748	不適用	不適用	不適用	不適用
基金及投資		10,765,590				
固定資產(註2)		34,908,430				
無形資產		11,733,212				
其他資產(註2)		2,591,617				
資產總額		181,888,597				
流動負債	分配前	58,695,202				
	分配後	71,538,424				
長期負債		16,491,517				
其他負債(註3)		7,298,052				
負債總額	分配前	82,484,771				
	分配後	95,327,993				
股　本		24,211,780				
資本公積		26,403,107				
保留盈餘	分配前	36,598,103				
	分配後	23,754,881				
金融商品未實現損益		(281,431)				
累積換算調整數		(4,287,240)				
未認列為退休金成本之淨損失		(284,342)				
股東權益總額	分配前	99,403,826				
	分配後	86,560,604				

註1：102~105年度之財務資料請詳(一)合併簡明資產負債表-國際財務會計準則，101年度之財務資料均經會計師查核簽證。

註2：各年度均未曾辦理資產重估價。

註3：含各項準備。

(六) 合併簡明損益表-我國財務會計準則

單位：除每股盈餘為新台幣元外，其餘項目為新台幣仟元

項目 \ 年度	最近五年度財務資料(註1)				
	101年	102年	103年	104年	105年
營業收入	$171,759,924	不適用	不適用	不適用	不適用
營業毛利	42,160,153				
營業利益	17,351,989				
營業外收入及利益	6,057,920				
營業外費用及損失	903,572				
繼續營業部門稅前淨利	22,506,337				
繼續營業部門淨利	19,157,299				
停業部門利益(損失)(註2)	(1,939,811)				
非常利益(註2)	-				
會計原則變動之累積影響數(註3)	-				
本期淨利	17,217,488				
每股盈餘	6.68				

註1：102~105年度之財務資料請詳(二)合併簡明綜合損益表-國際財務會計準則，101年度之財務資料均經會計師查核簽證。

註2：停業部門損益及非常利益係以減除所得稅後之淨額列示。

註3：本公司無此情事。

(七) 個體簡明資產負債表-我國財務會計準則

年度		最近五年度財務資料(註1)				
		101年	102年	103年	104年	105年
流動資產		$17,101,793	不適用	不適用	不適用	不適用
基金及投資		92,022,676				
固定資產(註2)		7,415,565				
無形資產		437,067				
其他資產(註2)		2,125,366				
資產總額		119,102,467				
流動負債	分配前	13,857,651				
	分配後	26,700,873				
長期負債		16,315,000				
其他負債(註3)		5,263,775				
負債總額	分配前	35,436,426				
	分配後	48,279,648				
股　本		24,211,780				
資本公積		26,403,107				
保留盈餘	分配前	36,598,103				
	分配後	23,754,881				
金融商品未實現損益		(281,431)				
累積換算調整數		(4,287,240)				
未認列為退休金成本之淨損失		(284,342)				
股東權益總額	分配前	83,666,041				
	分配後	70,822,819				

註1：102~105年度之財務資料請詳(三)個體簡明資產負債表-國際財務會計準則，101年度之財務資料均經會計師查核簽證。

註2：各年度均未曾辦理資產重估價。

註3：含各項準備。

(八) 個體簡明損益表-我國財務會計準則

單位：除每股盈餘為新台幣元外，其餘項目為新台幣仟元

項目 \ 年度	最近五年度財務資料(註1)				
	101年	102年	103年	104年	105年
營業收入	$36,287,556	不適用	不適用	不適用	不適用
營業毛利	3,892,389				
營業利益	1,830,230				
營業外收入及利益	16,432,089				
營業外費用及損失	166,987				
繼續營業部門稅前損益	18,095,332				
繼續營業部門損益	17,166,748				
停業部門利益(損失)(註2)	(1,057,206)				
非常損益(註3)	-				
會計原則變動之累積影響數(註3)	-				
本期損益	16,109,542				
每股盈餘	6.68				

註1：102~105年度之財務資料請詳(四)個體簡明綜合損益表-國際財務會計準則，101年度之財務資料均經會計師查核簽證。

註2：停業部門損益係以減除所得稅後之淨額列示。

註3：本公司無此情形。

(九) 最近五年度簽證會計師姓名及其查核意見

項目 \ 年度	最近五年度簽證會計師姓名及其查核意見				
	101年	102年	103年(註)	104年	105年
會計師姓名	葉冠妏	葉冠妏	梁華玲	梁華玲	梁華玲
	曾惠瑾	曾惠瑾	曾惠瑾	曾惠瑾	曾惠瑾
查核意見	修正式 無保留意見	修正式 無保留意見	修正式 無保留意見	修正式 無保留意見	無保留意見

註：本公司民國103年度會計師異動原因主要為配合會計師事務所內部組織調整所致。

▶五、最近五年度財務分析

(一) 合併財務分析-國際財務報導準則

年度(註1) 分析項目(註3)		最近五年度財務分析					最近二年度各項財務比率變動達20%說明	當年度截至106年3月31日(註2)
		101年	102年	103年	104年	105年		
財務結構 (%)	負債占資產比率	46.22	45.33	47.53	42.75	45.13	不適用	43.02
	長期資金占不動產、廠房及設備比率	305.91	332.64	388.60	345.51	367.27	不適用	376.50
償債能力 (%)	流動比率	204.36	213.08	228.76	173.08	170.31	不適用	185.95
	速動比率	173.42	175.65	188.14	136.57	134.95	不適用	147.00
	利息保障倍數	4,956.74	11,180.92	16,423.29	5,532.64	6,561.66	不適用	5,450.69
經營能力	應收款項週轉率(次)	4.57	4.31	4.18	4.15	4.13	不適用	3.97
	平均收現日數	79.87	84.69	87.32	87.95	88.38	不適用	91.94
	存貨週轉率(次)	6.97	7.36	6.59	5.99	5.59	不適用	5.03
	應付款項週轉率(次)	4.51	4.41	4.18	4.25	4.22	不適用	4.14
	平均銷貨日數	52.37	49.59	55.39	60.93	65.30	不適用	72.56
	不動產、廠房及設備週轉率(次)	4.91	4.89	5.15	5.17	5.20	不適用	4.89
	總資產週轉率(次)	0.91	0.93	0.91	0.91	0.93	不適用	0.85
獲利能力	資產報酬率(%)	7.98	9.44	9.98	8.55	8.29	不適用	6.97
	權益報酬率(%)	18.42	20.20	21.07	16.47	15.13	不適用	12.70
	稅前純益占實收資本額比率(%)(註7)	78.65	92.84	108.81	95.38	95.44	不適用	76.48
	純益率(%)	8.61	10.04	10.86	9.20	8.77	不適用	8.01
	每股盈餘(元)	6.13	7.32	8.49	7.67	7.24	不適用	1.51
現金流量	現金流量比率(%)	39.01	42.82	43.07	40.68	38.02	不適用	10.14
	現金流量允當比率(%)	91.78	96.40	93.34	98.90	115.40	不適用	122.03
	現金再投資比率(%)	9.99	7.68	7.53	8.61	10.62	說明一	4.23
槓桿度	營運槓桿度	2.41	2.22	2.15	2.60	2.81	不適用	3.29
	財務槓桿度	1.02	1.01	1.01	1.02	1.02	不適用	1.02

最近二年度各項財務比率變動達20%說明：

說明一：現金再投資比率上升主要係因本期發放之現金股利減少所致。

註1：101~105年度之財務分析均經會計師查核簽證。

註2：本公司截至年報刊印日106年 4月 27 日之前一季止經會計師核閱之財務分析為106年3月31日之財務資料，併入分析。

註3：分析項目之計算公式請詳以下1-6說明。

1.財務結構

(1)負債占資產比率 = 負債總額 / 資產總額。

(2)長期資金占不動產、廠房及設備比率 =（權益總額 + 非流動負債）/ 不動產、廠房及設備淨額。

2.償債能力

(1)流動比率 = 流動資產 / 流動負債。

(2)速動比率 =（流動資產 - 存貨 - 預付費用）/ 流動負債。

(3)利息保障倍數 = 所得稅及利息費用前純益 / 本期利息支出。

3.經營能力

(1)應收款項(包括應收帳款與因營業而產生之應收票據)週轉率 = 銷貨淨額 / 各期平均應收款項(包括應收帳款與因營業而產生之應收票據)餘額。

(2)平均收現日數 = 365 / 應收款項週轉率。

(3)存貨週轉率 = 銷貨成本 / 平均存貨額。

(4)應付款項(包括應付帳款與因營業而產生之應付票據)週轉率 = 銷貨成本 / 各期平均應付款項(包括應付帳款與因營業而產生之應付票據)餘額。

(5)平均銷貨日數 = 365 / 存貨週轉率。

(6) 不動產、廠房及設備週轉率 = 銷貨淨額 / 平均不動產、廠房及設備淨額。

(7)總資產週轉率 = 銷貨淨額 / 平均資產總額。

4.獲利能力

(1)資產報酬率 =〔稅後損益 + 利息費用 ×（1 - 稅率）〕/ 平均資產總額。

(2)權益報酬率 = 稅後損益 / 平均權益總額。

(3)純益率 = 稅後損益 / 銷貨淨額。

(4)每股盈餘 =（歸屬於母公司業主之損益 - 特別股股利）/ 加權平均已發行股數。（註4）

5.現金流量

(1)現金流量比率 = 營業活動淨現金流量 / 流動負債。

(2)淨現金流量允當比率 = 最近五年度營業活動淨現金流量 / 最近五年度(資本支出 + 存貨增加額 + 現金股利)。

(3)現金再投資比率 = (營業活動淨現金流量 - 現金股利) / (不動產、廠房及設備毛額 + 長期投資 + 其他非流動資產 + 營運資金)。(註5)

6.槓桿度：

(1)營運槓桿度 = (營業收入淨額 - 變動營業成本及費用) / 營業利益。(註6)

(2)財務槓桿度 = 營業利益 / (營業利益 - 利息費用)。

註4：上開每股盈餘之計算公式，在衡量時應特別注意下列事項：

1.以加權平均普通股股數為準，而非以年底已發行股數為基礎。

2.凡有現金增資或庫藏股交易者，應考慮其流通期間，計算加權平均股數。

3.凡有盈餘轉增資或資本公積轉增資者，在計算以往年度及半年度之每股盈餘時，應按增資比例追溯調整，無庸考慮該增資之發行期間。

4.若特別股為不可轉換之累積特別股，其當年度股利（不論是否發放）應自稅後淨利減除、或增加稅後淨損。特別股若為非累積性質，在有稅後淨利之情況，特別股股利應自稅後淨利減除；如為虧損，則不必調整。

註5：現金流量分析在衡量時應特別注意下列事項：

1.營業活動淨現金流量係指現金流量表中營業活動淨現金流入數。

2.資本支出係指每年資本投資之現金流出數。

3.存貨增加數僅在期末餘額大於期初餘額時方予計入，若年底存貨減少，則以零計算。

4.現金股利包括普通股及特別股之現金股利。

5. 不動產、廠房及設備毛額係指扣除累計折舊前之不動產、廠房及設備總額。

註6：發行人應將各項營業成本及營業費用依性質區分為固定及變動，如有涉及估計或主觀判斷，應注意其合理性並維持一致。

註7：公司股票為無面額或每股面額非屬新臺幣十元者，前開有關占實收資本比率計算，則改以資產負債表歸屬於母公司業主之權益比率計算之。

(二)個體財務分析-國際財務報導準則

分析項目（註3） \ 年　度（註1）		最近五年度財務分析					最近二年度各項財務比率變動達20%說明	當年度截至106年3月31日（註2）
		101年	102年	103年	104年	105年		
財務結構 (%)	負債占資產比率	31.08	31.72	34.24	19.98	22.26	不適用	不適用
	長期資金占不動產、廠房及設備比率	1,138.29	1,254.19	1,380.95	1,240.04	1,262.19	不適用	
償債能力 (%)	流動比率	114.62	100.22	105.29	70.88	68.35	不適用	
	速動比率	108.88	94.18	95.82	62.95	56.51	不適用	
	利息保障倍數	11,757.99	17,641.30	19,707.22	10,152.61	38,850.97	說明一	
經營能力	應收款項週轉率（次）	6.00	4.65	4.53	4.95	4.70	不適用	
	平均收現日數	60.83	78.49	80.57	73.74	77.66	不適用	
	存貨週轉率（次）	32.02	36.02	35.48	31.11	27.85	不適用	
	應付款項週轉率（次）	4.66	4.00	3.76	4.21	4.55	不適用	
	平均銷貨日數	11.40	10.13	10.29	11.73	13.11	不適用	
	不動產、廠房及設備週轉率（次）	4.49	3.95	3.94	3.57	3.44	不適用	
	總資產週轉率（次）	0.30	0.29	0.26	0.24	0.24	不適用	
獲利能力	資產報酬率（％）	12.34	13.92	14.16	12.11	11.96	不適用	
	權益報酬率（％）	18.42	20.20	21.07	16.47	15.13	不適用	
	稅前純益占實收資本額比率(%)(註4)	64.95	78.10	91.01	78.19	78.29	不適用	
	純益率（％）	40.74	47.78	53.63	49.39	48.77	不適用	
	每股盈餘（元）	6.13	7.32	8.49	7.67	7.24	不適用	
現金流量	現金流量比率（％）	91.55	68.65	61.01	67.78	66.84	不適用	
	現金流量允當比率（％）	61.01	76.31	78.05	72.77	72.73	不適用	
	現金再投資比率（％）	4.18	-0.87	-2.29	-3.45	-0.83	說明二	
槓桿度	營運槓桿度	2.62	2.47	2.55	2.56	2.64	不適用	
	財務槓桿度	1.08	1.06	1.06	1.12	1.03	不適用	

最近二年度各項財務比率變動達20%說明：

說明一：利息保障倍數上升主要係因本期利息費用減少所致。

說明二：現金再投資比率上升主要係因本期發放之現金股利減少所致

註1：101~105年度之財務分析均經會計師查核簽證。

註2：本公司截至年報刊印日106年4月27日之前一季止經會計師核閱之財務分析，請詳(一)合併財務分析-國際財務會計準則。

註3：分析項目之計算公式請詳(一)合併財務分析-國際財務會計準則註3說明。

註4：公司股票為無面額或每股面額非屬新臺幣十元者，前開有關占實收資本比率計算，則改以資產負債表歸屬於母公司業主之權益比率計算之。

(三)合併財務分析-我國財務會計準則

年度(註1) 分析項目(註2)			最近五年度財務分析				
			101年	102年	103年	104年	105年
財務結構 (%)	負債占資產比率		45.35	不適用	不適用	不適用	不適用
	長期資金占固定資產比率		286.92				
償債能力 (%)	流動比率		207.67				
	速動比率		176.58				
	利息保障倍數		5,339.99				
經營能力	應收款項週轉率(次)		4.57				
	平均收現日數		79.87				
	存貨週轉率(次)		6.97				
	應付款項週轉率(次)		4.51				
	平均銷貨日數		52.37				
	固定資產週轉率(次)		4.78				
	總資產週轉率(次)		0.92				
獲利能力	資產報酬率(%)		8.76				
	股東權益報酬率(%)		19.95				
	占實收資本比率(%)	營業利益	71.67				
		稅前純益	84.86				
	純益率(%)		9.38				
	每股盈餘(元)		6.68				
現金流量	現金流量比率(%)		40.26				
	現金流量允當比率(%)		94.00				
	現金再投資比率(%)		10.54				
槓桿度	營運槓桿度		2.40				
	財務槓桿度		1.02				

註1：102~105年度之財務分析請詳(一)合併財務分析-國際財務會計準則，101年度之財務分析均經會計師查核簽證。

註2：分析項目之計算公式請詳以下1-6說明。

1.財務結構

(1)負債占資產比率＝負債總額／資產總額。

(2)長期資金占固定資產比率＝(股東權益淨額＋長期負債)／固定資產淨額。

2.償債能力

(1)流動比率＝流動資產／流動負債。

(2)速動比率＝(流動資產－存貨－預付費用)／流動負債。

(3)利息保障倍數＝所得稅及利息費用前純益／本期利息支出。

3.經營能力

(1)應收款項(包括應收帳款與因營業而產生之應收票據)週轉率＝ 銷貨淨額／各期平均應收款項(包括應收帳款與因營業而產生之應收票據)餘額。

(2)平均收現日數＝365／應收款項週轉率。

(3)存貨週轉率＝銷貨成本／平均存貨額。

(4)應付款項(包括應付帳款與因營業而產生之應付票據)週轉率＝ 銷貨成本／各期平均應付款項(包括應付帳款與因營業而產生之應付票據)餘額。

(5)平均銷貨日數＝365／存貨週轉率。

(6)固定資產週轉率＝銷貨淨額／平均固定資產淨額。

(7)總資產週轉率＝銷貨淨額／平均資產總額。

4.獲利能力

(1)資產報酬率＝〔稅後損益＋利息費用×(1－稅率)〕／平均資產總額。

(2)股東權益報酬率＝稅後損益／平均股東權益淨額。

(3)純益率＝稅後損益／銷貨淨額。

(4)每股盈餘＝(稅後淨利－特別股股利)／加權平均已發行股數。(註3)

5.現金流量

(1)現金流量比率 = 營業活動淨現金流量 / 流動負債。

(2)淨現金流量允當比率 = 最近五年度營業活動淨現金流量 / 最近五年度(資本支出 + 存貨增加額 + 現金股利)。

(3)現金再投資比率 = (營業活動淨現金流量 - 現金股利) / (固定資產毛額 + 長期投資 + 其他資產 + 營運資金)。(註4)

6.槓桿度：

(1)營運槓桿度 = (營業收入淨額 - 變動營業成本及費用) / 營業利益(註5)。

(2)財務槓桿度 = 營業利益 / (營業利益 - 利息費用)。

註3：上開每股盈餘之計算公式，在衡量時應特別注意下列事項：

1.以加權平均普通股股數為準，而非以年底已發行股數為基礎。

2.凡有現金增資或庫藏股交易者，應考慮其流通期間，計算加權平均股數。

3.凡有盈餘轉增資或資本公積轉增資者，在計算以往年度及半年度之每股盈餘時，應按增資比例追溯調整，無庸考慮該增資之發行期間。

4.若特別股為不可轉換之累積特別股，其當年度股利（不論是否發放）應自稅後淨利減除、或增加稅後淨損。特別股若為非累積性質，在有稅後淨利之情況，特別股股利應自稅後淨利減除；如為虧損，則不必調整。

註4：現金流量分析在衡量時應特別注意下列事項：

1.營業活動淨現金流量係指現金流量表中營業活動淨現金流入數。

2.資本支出係指每年資本投資之現金流出數。

3.存貨增加數僅在期末餘額大於期初餘額時方予計入，若年底存貨減少，則以零計算。

4.現金股利包括普通股及特別股之現金股利。

5.固定資產毛額係指扣除累計折舊前之固定資產總額。

註5：發行人應將各項營業成本及營業費用依性質區分為固定及變動，如有涉及估計或主觀判斷，應注意其合理性並維持一致。

(四)個體財務分析-我國財務會計準則

年度（註1） 分析項目（註2）			最近五年度財務分析				
			101年	102年	103年	104年	105年
財務結構 (%)	負債占資產比率		29.75	不適用	不適用	不適用	不適用
	長期資金占固定資產比率		1,348.26				
償債能力 (%)	流動比率		123.41				
	速動比率		116.03				
	利息保障倍數		12,730.10				
經營能力	應收款項週轉率（次）		6.00				
	平均收現日數		60.83				
	存貨週轉率（次）		32.02				
	應付款項週轉率（次）		4.66				
	平均銷貨日數		11.40				
	固定資產週轉率（次）		5.28				
	總資產週轉率（次）		0.30				
獲利能力	資產報酬率（%）		13.58				
	股東權益報酬率（%）		19.95				
	占實收資本比率（%）	營業利益	7.56				
		稅前純益	70.37				
	純益率（%）		44.39				
	每股盈餘（元）		6.68				
現金流量	現金流量比率（%）		94.60				
	現金流量允當比率（%）		61.07				
	現金再投資比率（%）		4.33				
槓桿度	營運槓桿度		2.63				
	財務槓桿度		1.08				

註1：102~105年度之財務分析請詳(二)個體財務分析-國際財務會計準則，101年度之財務分析均經會計師查核簽證。

註2：分析項目之計算公式請詳(三)合併財務分析-我國財務會計準則註2說明。

▶六、公司及其關係企業財務周轉情形

公司及其關係企業最近年度及截至年報刊印日止，均無發生周轉困難情事。

捌．財務狀況及財務績效之檢討分析與評估風險事項

▶一、財務狀況

單位：新台幣仟元

項目 \ 年度	105年12月31日	104年12月31日	差異		說明(註)
			金額	%	
流動資產	$138,401,698	$132,153,481	$6,248,217	5	不適用
不動產、廠房及設備	40,558,137	41,891,417	(1,333,280)	(3)	不適用
無形資產	30,918,856	25,424,926	5,493,930	22	說明1
其他資產	25,235,979	26,806,112	(1,570,133)	(6)	不適用
資產總額	235,114,670	226,275,936	8,838,734	4	不適用
流動負債	81,263,637	76,352,296	4,911,341	6	不適用
非流動負債	24,842,167	20,370,831	4,471,336	22	說明2
負債總額	106,105,804	96,723,127	9,382,677	10	不適用
股本	25,975,433	25,975,433	-	-	不適用
資本公積	48,442,451	48,344,161	98,290	-	不適用
保留盈餘	51,936,736	46,131,086	5,805,650	13	不適用
其他權益	(2,240,194)	3,919,507	(6,159,701)	(157)	說明3
非控制權益	4,894,440	5,182,622	(288,182)	(6)	不適用
權益總額	129,008,866	129,552,809	(543,943)	-	不適用

註：若增減變動比率未達20%或金額未達新台幣1仟萬元以上者不予分析。

說明1：無形資產增加主要係因併購取得無形資產所致。

說明2：非流動負債增加主要係舉借長期借款所致。

說明3：其他權益減少主要係國外營運機構財務報表換算之兌換差額減少所致。

►二、財務績效

單位：新台幣仟元

項目 \ 年度	105年度	104年度	增（減）金額	變動比例（%）	增減比例變動分析說明（註）
營業收入淨額	$214,355,571	$203,451,661	$ 10,903,910	5	不適用
營業成本	154,861,840	148,082,996	6,778,844	5	不適用
營業毛利淨額	59,493,731	55,368,665	4,125,066	7	不適用
營業費用	38,668,060	34,869,751	3,798,309	11	不適用
營業淨利	20,825,671	20,498,914	326,757	2	不適用
營業外收入及支出	3,964,290	4,275,882	(311,592)	(7)	不適用
繼續營業部門稅前淨利	24,789,961	24,774,796	15,165	-	不適用
所得稅費用	5,529,979	4,892,422	637,557	13	不適用
停業單位（損）益合計	-	-	-	-	不適用
本期淨利	19,259,982	19,882,374	(622,392)	(3)	不適用
本期其他綜合損益（稅後淨額）	(6,407,491)	566,477	(6,973,968)	(1,231)	說明1
本期綜合損益總額	12,852,491	20,448,851	(7,596,360)	(37)	說明1

註：若增減變動比率未達20%或變動未達1仟萬元以上者不予分析。

說明1：其他綜合損益(稅後淨額)及綜合損益總額減少，主要係國外營運機構財務報表換算之兌換差額減少所致。

預期銷售數量與其依據，對公司未來財務業務之可能影響及因應計畫：

台達銷售產品從電源零組件到至整體解決方案，各項產品之銷售單價差異頗大(小至每單位一美元以下，多至每單位數百萬美元)，不適宜以銷售量作為衡量基礎。惟就台達整體銷售而言，係以提高生產力及良率，並開發新產品為目標，以因應銷售訂單增加，另台達多年來一直致力於環保節能之推動，力行保護地球之使命，預期台達將不斷地開發出更有價值、效率更好且更環保的產品來服務顧客，以滿足顧客需求。

▶三、現金流量

(一) 最近二年度現金流量變動情形分析

項目 \ 年度	105年12月31日	104年12月31日	增(減)比例(%)
現金流量比率	38.02%	40.68%	(7)
現金流量允當比率	115.40%	98.90%	17
現金再投資比率	10.62%	8.61%	23

增減比例變動分析說明：(增減比例未達20%者，不適用)

1. 現金再投資比率

現金再投資比率上升主要係因本期發放之現金股利減少所致。

(二) 現金流動性不足之改善計畫：不適用。

(三) 未來一年現金流動性分析

單位：新台幣仟元

期初現金餘額	全年來自營業活動淨現金流量	全年現金流出量	現金剩餘(不足)數額	現金不足額之補救措施	
				投資計畫	理財計畫
$55,572,744	$26,210,000	$32,927,217	$48,855,527	$ -	$ -

1. 本年度現金流量變動情形分析

(1) 全年來自營業活動淨現金流量

本公司除了透過流程改善以及提升自動化來降低生產成本外，同時，本公司對存貨及應收帳款餘額控制得宜，預計淨現金流量將呈穩定成長。

(2) 全年現金流出量

主要係投資活動及融資活動，預估現金流出，分述如下：

a. 投資活動
將持續尋找併購標的、智能環保相關產業之技術研發與應用，自有品牌及自動化設備之資本支出與產能擴充。

b. 融資活動
預計將發放現金股利，致本年度融資活動之現金有較大幅度之流出。

2. 預計現金不足額之補救措施及流量性分析：不適用。

▶四、最近年度重大資本支出對財務業務之影響

(一) 重大資本支出之運用情形及資金來源

單位：新台幣仟元

計畫項目	實際或預期之資金來源	實際或預期完工日期	所需資金總額	實際或預定資金運用情形		
				104年度	105年度	106年度
購置自用機器設備(註)	自有資金	106.12.31	$18,220,637	$ 4,446,631	$ 4,977,237	$ 8,796,769
轉投資國內事業	自有資金	106.12.31	3,189,990	1,478,626	558,509	1,152,855
轉投資海外事業	自有資金	106.12.31	31,462,700	24,316,985	6,364,680	781,035
購置(興建)廠房及辦公大樓(註)	自有資金	106.12.31	4,886,051	2,270,994	1,792,853	822,204

註：含未完工程及待驗設備。

(二) 預期可能產生效益

1. 資本支出中所添購之設備主要為研發及測試設備，除可不斷創新產品，亦可提升產品品質及充實業務發展能量，台達持續致力於提升環保節能新技術及產品研發，期望能在科技發展的同時，亦兼顧生態環境的平衡發展。
2. 轉投資國內外事業主要在取得高科技技術訊息及降低人工成本，並使經營多角化。長期效益在於結合同業及異業之技術合作，以提升集團核心技術能力及發展環保節能之產品，而就中期效益而言，則將增加本公司之投資收益。

▶五、最近年度轉投資政策、其獲利或虧損之主要原因、改善計畫及未來一年投資計畫

最近年度轉投資政策為積極配合事業部門尋求策略標的，適時處理非核心投資項目。近幾年投資獲利主因為轉投資事業之生產營運達到經濟規模，管理制度落實。公司將持續輔導新進子公司，以加速子公司達到獲利目標。

▶六、最近年度及截至年報刊印日止之風險事項

(一) 利率、匯率變動、通貨膨脹情形對公司損益之影響及未來因應措施

1. 利率變動對公司損益之影響及未來因應措施

   本公司截至民國106年4月27日年報刊印日止，長短期借款依合約規定皆可於合約期間內可繼續循環動用。在改善財務結構、充實中長期營運資金及降低利率變動風險的前提下，本公司將定期評估市場資金狀況與銀行利率，審慎決定籌資之方式，以取得較優惠之利率，故預估利率波動對本公司影響不大。

2. 匯率變動對公司損益之影響及未來因應措施

   本公司營收、應收帳款及應付帳款，其大宗主要報價幣別為美元，藉由外幣資產與負債相抵，將可大幅降低匯率風險，達成自然避險效果。另外，本公司所從事之各項衍生性商品交易係以避險為目的，其因匯率變動導致公允價值變動之影響，會與被避險項目相互抵銷，故市場風險並不重大。

3. 通貨膨脹對公司損益之影響及未來因應措施

   105年12月CPI總指數為105.46，CPI年增率為1.7%，通膨風險仍在可接受的範圍內，唯因產業區別，此一通貨膨脹率對本公司營運並無重大影響。

(二) 從事高風險、高槓桿投資、資金貸與他人、背書保證及衍生性商品交易之政策、獲利或虧損之主要原因及未來因應措施

1. 從事高風險、高槓桿之投資

   本公司以研發、製造及銷售之本業為主，並無從事高風險、高槓桿之投資。

2. 資金貸與他人及背書保證

   依據本公司所訂定【資金貸與他人作業程序】及【背書保證作業程序】辦理。

3. 衍生性商品交易

   依據本公司訂定之【取得或處分資產處理程序】及【從事衍生性商品交易處理程序】辦理。台達所從事的衍生性商品交易以財務避險為主，105年度從事遠期外匯合約之交易，係為規避匯率變動對已持有資產負債之影響，其公允價值之計算係以銀行所提供之評價資料為依據，假設本公司若依約定在報表日終止合約，預計所能取得或必須支付之金額。一般均包括當期未結清合約之未實現損益。

(三) 未來研發計畫及預計投入之研發費用

台達在各項業務產品的研發計畫，一直以滿足客戶需求，同時符合環保節能趨勢為主。在最近年度研發計畫中，已成功開發多項新技術與產品。在未來預計持續投入之發展計畫，在零組件產品方面，包含高效率直流風扇、交流風扇與散熱模組、熱交換器、高速光收發模組等；在電源管理系統產品方面，有高效率與高功率密度之電源供應器、及直流電源模塊等；機電產品方面，包含了新型變頻器、工業用通訊模組、可程式邏輯控制器等；則而在投影顯示產品上，主要則是高亮度DLP投影機、數位顯示屏、遠端監控系統等。研發計畫所應用範圍包括電腦、伺服器、通訊、網路、新能源 / 儲能設備、資訊家電、消費性電子、車用電子、醫療器材與醫療儀器設備等等。所有研發計畫之進度，公司均定期追蹤並予以嚴格管控。

影響研發成功的主要因素有研發人員的培育、核心技術的掌握、人事的穩定、經驗與技術的傳承與研發經費。台達為ISO9001與14001、ISO13485、GMP認證通過的公司，長期以來皆持續提供各式多元訓練予公司內部研發人員，並藉由制度化的管理，使研發成果得以有系統地歸檔管制。目前台達已有數千位研發工程師，研究人力充足，每年均穩定提撥約營業額的6-7%作為研發經費。以105年度為例，含員工分紅，台達及子公司共提撥研發費用約155億元，占合併營收約7%。台達營運總部及海外據點之研發中心將持續運作，強化前瞻核心技術的研發，並與國內外研究機構開發合作計畫。因此預料台達將可掌控影響研發成功的主要因素，不斷地成功開發出新的利基產品。

單位：新台幣仟元

106年度之研發計畫與量產時程規劃如下：

主要產業別	研發計畫名稱	量產時程	研發計畫內容	研發成功之主要因素	研發計畫目前進度	預計未來需再投入經費
電源及零組件	通訊機櫃之溫控加熱器	2017 Q1	可依不同應用調整溫控設定並易於安裝之加熱器開發	組裝設定便利性及模組化應用	量產評估	6,000
電源及零組件	商業及家用低溫防水、低振噪高效率之風扇產品開發	2017 Q2	1. 薄型化商用冷櫃馬達結構設計及IP防護設計 2. 弦波磁路分析模擬 3. 創新矽鋼片結構與繞線改良 4. 低噪音扇葉幾何設計	1. 簡化繞線及易於生產的馬達結構設計 2. 兼顧低振動/高效率的馬達設計 3. IP 防護設計滿足低溫高濕應用 4. 高效率/低噪音的葉形幾何設計	2017 Q1 PVT &信賴性測試 pass	8,000
電源及零組件	大型資料中心 100GbE 系列光電模組	2017	1. 應用於100米內資料傳輸的多模多蕊光電模組(SR4)及主動式光纜(QAOC) 2. 應用於500米內的單模多蕊光電模組(PSM4) 3. 應用於2公里內的單模單蕊光電模組(CWDM4)	1. 高速(100GbE) 光電轉換電路設計 2. 高精度(+/-3um) 光電元件封裝製 3. 矽光子積體電路 (Silicon Photonics IC) 設計與封裝 4. 高精度單模多蕊陣式光纖準光對位封裝技術 5. 微機電準光對位技術	1. 已針對大型資料中心重要客戶陸續送樣 2. 100G系列光電模組將於第三，第四季量產出貨	50,000

單位：新台幣仟元

主要產業別	研發計畫名稱	量產時程	研發計畫內容	研發成功之主要因素	研發計畫目前進度	預計未來需再投入經費
能源管理	98%超高效通訊電源模塊	2017 Q2	硬體新電路的開發 軟體新架構的撰寫	PFC及DCDC使用新的電路及零件以達到高效的規格	進入小量試產	20,000
能源管理	觸控螢幕屏通訊電源控制器	2017 Q2	1. 提供觸控螢幕人機介面的控制器	1. 操作便利的人機介面	進入小量試產	10,000
能源管理	IP65高效戶外小型模塊	2017 Q3	1. 高效電源電路 2. 密閉機殼	1. 密閉機殼散熱的技術 2. 戶外防水的技術	雛型已完成，開始進行測試	50,000
能源管理	大功率美規通用型與向量控制型中壓變頻器	2017 Q3	1. 硬體電路、結構及散熱設計 2. 數位控制韌體設計 3. 規範驗證及申請	1. 熟悉電力系統並聯規範 2. 高度系統設計整合能力 3. 完整的產品驗證能力	進入產品認證階段	8,000
能源管理	大型熱交換散熱機櫃	2017 Q4	1. 熱交換器取代空調壓縮機	1. 風流散熱設計	雛型機	60,000
能源管理	水冷型高制冷量機櫃式精密空調系統研發	2017 Q4	1. 熱交換器設計 2. 原型機組裝與空調性能測試 3. 控制邏輯與使用介面設計	1. 完整的產品性能測試能力 2. 高度系統整合能力	項目將於2017年陸續開發完畢	30,000
能源管理	1500Vdc輸入太陽能逆變器	2017 Q4	1. 1500V 高壓直流輸入 2. 最大輸出功率 125KW	1. 高壓直流轉換拓樸 2. 系統驗證及全球電網認證	二次樣品測試中，後續進行並聯規範認證及試產驗證	60,000
能源管理	商用高壓直流快充系統	2017 Q4	1. 硬體電路、結構及散熱設計 2. 數位控制韌體設計	1. 熟悉電力系統並聯規範 2. 高度系統設計整合能力 3. 完整的產品驗證能力	完成初步架構設計，進入樣品設計階段	60,000
能源管理	1MW儲能變流器	2018 Q1	1. 電壓故障穿越，頻率調節 2. 功率及散熱設計 3. 高可靠性設計	1. 高電壓及低電壓穿越技術，頻率調節技術 2. 環境適應性技術 3. 完整的產品驗證能力	完成初步架構設計，進入樣品設計階段	50,000
能源管理	3MW分離式風電變流器	2018 Q2	1. 3電平變流器技術 2. 韌體設計和使用介面 3. 高可靠性設計	1. 3電平變流器控制技術 2. 高度系統設計整合能力 3. 完整的產品驗證能力	完成初步架構設計，進入樣品設計階段	90,000
能源管理	高轉矩密度電動車用驅動馬達研發	2020	1. 研發高轉矩密度之車用驅動永磁馬達 2. 研發高佔槽率繞線技術	1. 符合客戶要求轉矩密度，同時滿足高連續輸出轉矩性能需求 2. 低運轉振動與噪音	進行中	視計畫執行狀況而定
智能綠生活	分散式室內空氣品質設備系統	2017 Q4	1. 集成智能感應設備設計開發 2. 環境與設備資訊平台軟體開發 3. 模組室內冷暖與換氣設備設計開發	1. 自主研發具量產性之集成感應裝置可串連至冷暖氣系統與換氣設備 2. 軟韌體開發，資料存儲，數據分析與應用 3. 集成台達集團之電力電子，散熱風扇開發設計模組化智能室內空調設備 4. 以期整合至台達樓宇自動化所需服務與產品線擴充	系統驗證中，安規預計於Q3申請	7,000
智能綠生活	4K劇院級雷射投影機	2017 Q2-Q3	開發以1080P面板投影4K畫面之技術，並採用紅光雷射以達到DCI的色彩規範	開發投影機專用之4K影像演算法，以及紅光雷射恆溫系統，以確保技術能支持產品目標	已完成樣機開發，進行相關軟硬體細部設計	50,000
智能綠生活	商用型高亮度雷射投影機	2017 Q3–Q4	開發7,000流明等級之雷射投影機，將高端技術引進至主流市場	已建立雷射-螢光複合光源技術以及密封式光機之系統整合能力	完成樣機開發，並獲品牌客戶訂單	50,000
智能綠生活	光固化式3D列印機	2018 Q2-Q3	開發齒科專用之DLP光固化式3D列印機以及搭配之光敏樹酯	掌握DLP投影關鍵技術以及相關之軟硬體能力，採用開放式切層軟體完成系統整合	完成樣機開發，進行細部設計以及調適產品於產業端之適用性	30,000
其他	鋰電池研究開發	2017 Q3	高安全性高容量鋰離子電池開發	1. 已有MHI技轉的電池技術 2. 電池材料日本供應商渠道 3. 具有關鍵材料評估及電池設計、測試驗證平台，以及關鍵製程技術 4. 外部關鍵技術團隊的合作	1. 新材料導入製程開發 2. 機構設計	50,000
其他	EV-Bus Battery Pack	2017 Q2	1. 電池系統壽命可達8/6000Cycle 2. 電池模組/系統內thermal均溫性 3. 多階層電池安全保護策略	1. 利用電池放電深度邏輯來延長壽命 2. 設計風道及風流於模組及系統內 3. 韌體端到硬體端的多層級系統	樣品設計階段	50,000

單位：新台幣仟元

主要產業別	研發計畫名稱	量產時程	研發計畫內容	研發成功之主要因素	研發計畫目前進度	預計未來需再投入經費
其他	醫院等級超微粒篩孔式霧化器	2017 Q3	本研發計畫朝四個方向進行： 1. 開發較大面積篩孔片 2. 進行化學液像層析透過儀器，研究經由篩孔片投出的藥劑，是否會改變分子結構，造成療效減低 3. 與醫療院所合作開發，透過醫護需求，改善並加入專業醫療模式 4. 開發智慧型霧化器，透過無線傳輸將療程資訊連結雲端	1. 使用模擬方式分析，縮短設計過程，並加入韌體演算，提升產品品質 2. 產品增加無線傳輸模組，朝智能化、雲端化並與醫院學術機構合作，針對需求設計不同操作模式與配件 3. 開發新材料，並活用至產品中提高產品附加價值	目前進度在用分析與模擬的方式，將霧化器之藥水室與配件之流場與運動模式達到最佳化	50,000
其他	高解析微型電腦斷層掃瞄儀 Micro CT	2017 Q3	1. 電腦斷層掃描儀之硬體研發： 1.1 控制與整合 1.2 智能人機介面之建立 1.3 優化機構與影像擷取的時序 1.4 X光管與偵檢器影像品質測試及實機評估，標準平台建立 1.5 CT系統影像品質測試及實機評估報告(3D)，標準平台建立 2. CT 三維影像重建軟體開發： 2.1 基於CPU/GPU環境的解析式三維影像重建演算法 2.2 比較影像重建軟體時間效能與分析	已有掌握到高解析電腦斷層掃描相關技術： 1. 電腦斷層之智慧造影模式 2. 高精準度步進馬達電控系統 3. 載床辨識系統 4. 並極力推動高階醫療器材科技的基礎發展實力	目前在實現微型電腦斷層之造影功能： 1. 完成重建演算法與校正 2. 最佳化造影參數	80,000
其他	皮下組織遞送藥物注射裝置	2017 Q3	研發計畫有四大項目： 1. 半拋棄式結構：減少使用者對耗材負擔 2. 可充電式系統：環保、避免電池更換的不便利性 3. 語音提示功能：針對提示直覺採取應對措施 4. 3.5″ 彩色觸控顯示器：有利使用者對於資訊的接收與操作	生醫團隊掌握幫浦本體半拋棄式的組裝與結構技術： 1. 採用滑軌引導方式進行組裝結合，使組裝更穩定 2. 具有防呆功能，在形狀上只有單一適合的組裝方式，使用者不會因為裝錯而導致胰島素幫浦故障 3. 藥物容器、針管、軟管於更換時一併拋棄，並延續使用動力系統，杜絕汙染問題，同時節省成本	目前研發進度項目如下： 1. 根據新設計變更進行功能測試 2. 評估尺寸再行縮小與降低成本可能性 3. 對於設計中衍伸出產品設計的新想法進行專利保護與布局	58,000
其他	基於深度學習開發的車牌辨識系統	2017 Q3	1. 研發適用於多種環境的車牌辨識系統 2. 研發大角度(50度內)，低參數調整的車牌辨識系統	1. 大角度的車牌識別正確率 2. 安裝的容易度 3. 多環境場域適用	演算法核心初步完成	3,500
其他	精密雷射視覺定位系統之開發	2017 Q3-Q4	1. 開發高精準度機器視覺系統，用於輔助工廠產線上的插件設備，使其運作更準確、更快速，提升生產效率 2. 開發機械手臂之定位校正模組，使機械手臂校正流程更簡化、快速	1. 微型化機構整合 2. 感測設備的資料傳輸速率 3. 數據分析設備的資料處理速度 4. 插件設備的運動模式支援度	1. 完成數據處理演算法 2. 完成初版控制程式之撰寫 3. 模組化雷射視覺之機構設計進行中 4. 插件設備與雷射視覺系統整合進行中	600
其他	創新數位病理分析之系統開發與研究	2017 Q3-Q4	針對醫療影像中的組織與細胞影像(含螢光)建置分析與優化的能力，協助醫療人員分析與判定之準確	高辨識率、降低使用者工作負擔、友善的使用介面	開發 segmentation演算法	12,000
其他	可攜式自動化核酸檢測平台研發之研發	2017 Q3-Q4	整合光機電與微流控技術，建構具備核酸萃取與偵測之平台系統	檢測自動化操作步驟建立 核酸引子具有高辨識率 訊號產生與檢測靈敏度/準確度可達到應用水準	各單元模組開發 生物晶片設計驗證	16,000
其他	高靈敏薄層生化免疫檢測技術開發	2018 Q2-Q3	整合光、機、電以及流體控制技術建構簡單且靈敏之生物感測平台。搭配生化與免疫相關試劑與生物標記，發展體外診斷檢測產品	高靈敏抗體與配對 蛋白質表面修飾技術 簡單/靈敏的量測平台 目標市場產品註冊證	血型鑑定卡片精進型研發 自動化反應器與中通量影像讀取辨識器設計驗證 高靈敏cTnI抗體測試驗證	14,000
其他	用於核酸診斷之智慧化引子/探針自動設計與比對分析平台研發	2018 Q3-Q4	開發自動化設計分析平台，結合理論、專業人員經驗、資料庫比對進行初步篩選，以縮短整體開發時程及提升精準醫療的準確與時效性	核酸診斷之智慧化引子/探針自動設計分析平台 整合性引子/探針資料庫暨比對分析平台	自動串接引子/探針設計與分析流程 建立智慧化引子/探針自動設計分析介面與平台 核酸序列專利資料庫建構 整合性比對分析平台之研發	6,000

單位：新台幣仟元

主要產業別	研發計畫名稱	量產時程	研發計畫內容	研發成功之主要因素	研發計畫目前進度	預計未來需再投入經費
其他	機器學習應用於智慧醫學影像輔助診斷系統之開發與研究	2019 Q2-Q3	針對醫療影像中的組織與細胞影像(含螢光)建置分析與優化的能力，協助醫療人員分析與判定之準確	高病理特徵辨識率 降低使用者工作負擔 友善的使用介面	開發 segmentation演算法 完成基礎影像之形態學分析 完成自體螢光影像資料庫建置	8,000
其他	雷射焊錫系統之開發	2020	1. 研發雷射焊錫光學模組 2. 焊錫溫度偵測模組 3. 自動判別需進行焊錫之焊點資訊 4. 智能焊錫(焊錫製程參數決定) 5. 即時回饋控制製程過程系統，確保焊點品質 6. 逐一焊點製程參數累績與品質追蹤 7. 自動精準雷射焊錫系統	1. 溫度感測是否準確 2. 焊錫方法最佳化分析	1. 雷射焊錫光學模組設計 2. 自動精準雷射焊錫系統，所需元件規格選定	視計畫執行狀況而定
其他	高轉矩密度電動車用驅動馬達研發	2020	1. 研發高轉矩密度之車用驅動永磁馬達 2. 研發高佔槽率繞線技術	1. 符合客戶要求轉矩密度，同時滿足高連續輸出轉矩性能需求 2. 低運轉振動與噪音	B sample已完成	視計畫執行狀況而定
能源管理	高轉矩密度電動車用驅動馬達研發	2020	1. 研發高轉矩密度之車用驅動永磁馬達 2. 研發高佔槽率繞線技術	1. 符合客戶要求轉矩密度，同時滿足高連續輸出轉矩性能需求 2. 低運轉振動與噪音	A sample已完成	視計畫執行狀況而定

(四) 國內外重要政策及法律變動對公司財務業務之影響及因應措施

105年度未有對公司財務業務有重大影響之政策或法律變動。

(五) 科技改變及產業變化對公司財務業務之影響及因應措施

在科技方面，電源供應器產業持續朝向體積縮小、效率提升、功能增強的方向變化。在產業部份，製造趨勢亦從過去的產線上人力密集，漸漸朝向高度自動化方向發展。台達在技術上本已領先同業，加上不斷投入的研發，將強化既有競爭優勢，並反應在穩定的營收與獲利率上。台達在持續強化高附加價值產品之研發的努力下，預料將擴充高階市場之占有率。

(六) 企業形象改變對企業危機管理之影響及因應措施

台達持續強化公司治理，董事會中設置獨立董事席次，並成立薪資報酬委員會與審計委員會等功能型委員會，以健全公司董事及經理人等績效目標與薪資報酬結構，有效推行內部控制與風險管控等事項，以因應各種潛在可能的企業危機。此外，台達為求對外資訊透明對稱，針對法規規範的各項重大訊息，均即時揭露，以提供利害關係人即時資訊。

身為企業公民的一份子，台達除專注業務發展之外，持續投入企業社會責任的落實，員工也認真投入，協助公司建立良好的企業形象，這些成果不但受到眾多外界的肯定，尤其機構法人持股持續超過七成以上，顯示企業社會責任的做法受到法人一致肯定。

在緊急與重大事件發生時，台達危機事件處理機制便啟動，危機事件處理小組指揮官由執行長擔任，召集法務、財務、業務、人資與企業信息等單位主管共同參與，以功能編制小組，召開緊急事件處理會議，針對事件因果、 業務後續發展、財務影響等各層面依危機處理機制迅速提出各項影響之評估。並針對可能受影響之對象，如政 府機關、法人機構、客戶、經銷商與員工，擬定並發布溝通訊息，以確保資訊透明性與即時性。

(七) 進行併購之預期效益、可能風險及因應措施

本公司之子公司 Delta Electronics International (Singapore) Pte. Ltd. 已於台北時間2016年4月29日公告取得Loy Tec electronics GmbH及INNOCONTROL Electronics GmbH兩間公司股權，此交易將分兩階段進行，簽約後先取得85%股權，未來將再取得其餘15%股權。台達近年投入樓宇自動化解決方案，如：智能空調、照明、電梯節能及能源管理資訊系統等，以提升建築物的能源與維運效率；LOYTEC則以提供高度創新的樓宇管理與控制解決方案聞名，能整合空調、照明與窗簾控制、房間自動化及能源監控等系統，雙方在產品與技術面可發揮互補與加乘的效果；若就市場面而言，LOYTEC業務遍及全球，主力市場於歐美，台達則在中國及亞洲其他區域的據點與通路有更多的佈建，LOYTEC未來將作為台達在整合樓宇管理與控制系統的技術中心，藉由這樣的策略結合，無論在產品面、技術面與市場面均可望形成綜效，進而強化在樓宇自動化領域的全球佈局。

台達電子持股百分之百子公司Delta Electronics (Netherlands) B.V. 與Delta Controls Inc. 已於美洲時間2016年7月完成購買程序，購買該公司所有樓宇自動化的事業及相關的營運資產。台達近年投入樓宇自動化解決方案，如智能空調、照明、電梯節能及能源管理資訊系統等，以提升建築物的能源與維運效率；Delta Controls在樓宇自動化市場耕耘超過30年，主要開發基於BACnet通訊協定的樓宇自動化產品，尤其在暖通空調應用上提供先進的解決方案，包括能源和設施管理、暖通空調、照明、門禁控制等應用，Delta Controls業務遍及全球，主力市場於北美，結合台達在中國及亞洲其它區域的據點與通路，雙方在市場面與產品技術面均可達成綜效，進而強化台達在樓宇自動化領域的全球佈局。

本公司已於台北時間2017年1月3日購買羽冠電腦科技公司（以下簡稱羽冠）100%股權，總交易金額新台幣351,014仟元，羽冠成為台達100%子公司，期能透過與羽冠的結合補足台達在相關核心系統整合能力。羽冠為台灣領先的製造執行系統（MES）與產線機台自動化整合系統（BCS）公司，長期耕耘工廠管理和設備監控軟體，技術能力涵蓋底層控制單元，自動運搬系統到上層MES及企業資源規劃系統（ERP）介面整合，是具備MES與BCS全方位自有技術及產品的軟體廠商，台達與羽冠整合後，將可進一步拓展工業自動化軟硬體業務，並進入智慧製造市場，羽冠亦能運用台達品牌及在地銷售管道強化在地業務，達到互補綜效。

(八) 擴充廠房之預期效益、可能風險及因應措施

台達於105年度計畫依據需求狀況，彈性新增研發人員，以期開發新產品、增加市場占有率或進入新市場以爭取營收與獲利成長。可能風險則包含：整體景氣衰弱，終端需求放緩、資訊市場需求不如預期、研發新產品進度不如預期。台達因應風險方案如下：藉由產品創新與成本競爭力，全力爭取市占率與客戶外包生產之比率，如此一來即使市場需求緩慢，台達亦可藉由市占率之增加而維持穩定成長；至於新產品研發之速度，台達向有系統化方式規劃、執行、與監督改進，且以台達累積已久之既有技術優勢，加上研發團隊人數與彈性調整能力提升，應可避免此項風險之衝擊。

(九) 進貨或銷貨集中所面臨之風險及因應措施

台達及合併報表子公司進貨來源與銷貨對象均相當分散，對其他單一客戶之銷售額均未達台達合併營業收入淨額之10%，故此類風險輕微。

(十) 董事或持股超過百分之十大股東，股權之大量移轉或更換對公司之影響、風險及因應措施

台達105年度截至年報刊印日止未有股權之大量移轉或更換之情事。

(十一) 經營權之改變對公司之影響、風險及因應措施

台達105年度截至年報刊印日止未有經營權之改變。

(十二) 訴訟或非訟事件：

編號	原告	被告	案號	案由	案件內容摘要
1	SAE Power Incorporated; SAE Power Company	Delta Products Corporation	SAE Power Inc., v. Avaya, Inc., et al. Docket No. ESX-L-1136-11	侵害營業秘密	原告主張被告侵害其營業秘密，要求賠償美金約四千萬元，目前案件尚在審理中。
2	SAE Power Incorporated; SAE Power Company	台達電子工業股份有限公司、Delta Electronics (Thailand)	SAE Power Incorporated et al. v. Delta Electronics (Thailand)Public Company Limited et al. Docket No. 5:16cv07197NC	侵害營業秘密	原告主張被告侵害其營業秘密，要求被告停止利用其營業秘密生產並販售相關產品，並賠償其損害與所失利益。

(十三) 其他重要風險及因應措施：無。

▶七、其他重要事項

本集團估計金融商品公允價值所使用之方法及假設如下：

1. 本集團以攤銷後成本衡量之金融工具(包括應收票據、應收帳款(含關係人)、其他應收款(含關係人)、短期借款、應付票據、應付帳款(含關係人)及其他應付款)的帳面金額係公允價值之合理近似值，長期借款(包含一年或一營業週期內到期部分)之利率因與市場利率接近，故其帳面金額應屬估計公允價值之合理基礎。
2. 以公允價值衡量之金融工具，本集團依資產及負債之性質、特性及風險及公允價值等級之基礎分類，其公允價值相關資訊請詳105年度合併財務報告附註十二、(三)。
3. 衍生性金融商品之公允價值係假設本公司若在報表日終止合約，預計所能取得或是必須支付的金額，一般均包括當期未結清合約之未實現損益。衍生性金融商品合約之公允價值主要以交易對象所提供之報價資料為主，本公司另外將參考路透社報價系統所顯示或公營行庫所公告之外匯匯率予以比較。其公允價值相關資訊請詳105年度合併財務報告附註十二、(三)。
4. 長期負債之利率因與市場利率接近，其未來現金流量折現值（即公允價值）與帳面價值約略相當。

玖．特別記載事項

►一、關係企業相關資料（2016/12/31）

(一) 台達關係企業組織圖

(二) 各關係企業基本資料

截至105年12月31日止　單位：仟元

企業名稱	設立日期	地址	實收資本額(註1)		主要營業或生產項目
			幣別	金額	
台達電子工業股份有限公司	1971/4	桃園市龜山區山頂村興邦路31-1號	TWD	25,975,433	開發、設計、製造及銷售電腦、資訊、電機，及其零組件；電源供應設備；工業、醫療及工業自動化 設備、零組件
DNI Logistics (USA) Co.	2001/7	46101 Fremont Blvd., Fremont, CA 94538	TWD	16,125	電腦網路及週邊設備之買賣及進出口業務
			USD	500	
Delta Networks Holding Limited	2002/11	The Grand Pavilion Commercial Centre, Oleander Way, 802 West Bay Road, P.O. Box 32052, Grand Cayman KY1-1208, Cayman Islands	TWD	58.051	投資事業
			USD	1,800	
Delta Networks, Inc.	2002/11	The Grand Pavilion Commercial Centre, Oleander Way, 802 West Bay Road, P.O. Box 32052, Grand Cayman KY1-1208, Cayman Islands	TWD	1,929,979	投資事業
			USD	59,844	
Delta Networks International Limited	2004/12	Level 15(A1), Main Office Tower, Financial Park Labuan, Jalan Merdeka, 87000, F.T., Labuan, Malaysia	TWD	32,250	電腦網路及週邊設備之買賣及進出口業務
			USD	1,000	
Delta Networks (H.K.) Limited	2007/10	21/ F, Prosperity Centre, 25 Chong Yip Street, Kwun Tong, Hong Kong	TWD	1,128,750	投資事業
			USD	35,000	
達創科技(東莞)有限公司	1998/10	中國廣東省東莞市石碣鎮新城區	TWD	1,128,750	其他具有接收器具之無線電傳輸器具、其他無線電廣播接收機之製造及銷售業務
			USD	35,000	
達創科技股份有限公司	1998/10	桃園市龜山區山頂里山鶯路252號	TWD	500,500	電腦網路及週邊設備之研發、設計、製造及銷售
德又達網絡通訊科技(上海)有限公司	2007/12	中國上海市浦東新區華東路1675號第一幢6層西側	TWD	64,500	電腦軟體設計業務
			USD	2,000	
Delta International Holding Limited	1993/6	The Grand Pavilion Commercial Centre, Oleander Way, 802 West Bay Road, P.O. Box 32052, Grand Cayman KY1-1208, Cayman Islands	TWD	2,322,000	投資事業
			USD	72,000	
Delta Power Sharp Limited (註2)	1995/11	21/ F, Prosperity Centre, 25 Chong Yip Street, Kwun Tong, Hong Kong	TWD	-	歇業
			HKD	-	
DEI Logistics (USA) Corp.	2000/1	46101 Fremont Blvd., Fremont, CA 94538	TWD	16,125	提供海外發貨倉儲作業服務
			USD	500	
Ace Pillar Holding Co., Ltd.	2001/7	Offshore Chambers, P.O. Box 217, Apia, Samoa	TWD	92,194	投資事業
			USD	2,859	
Drake Investment (HK) Limited	2007/10	21/ F, Prosperity Centre, 25 Chong Yip Street, Kwun Tong, Hong Kong	TWD	1,266,129	投資事業
			HKD	304,504	
Delta Greentech SGP Pte. Ltd.	2007/11	4, Kaki Bukit Avenue 1, #05-04, Singapore 417939	TWD	392,659	投資事業
			USD	12,175	
Delta Electronics (Japan), Inc.	1991/11	2-1-14 Shiba Daimon, Minato-ku, Tokyo, 105-0012, Japan	TWD	77,168	經營電源、視訊、零組件、機電等產品及材料之買賣
			JPY	280,000	
Addtron Technology (Japan), Inc.	1998/3	2-1-14 Shiba Daimon, Minato-ku, Tokyo, 105-0012, Japan	TWD	9,922	電腦網路及週邊設備之買賣
			JPY	36,000	
Delta Electronics (Korea), Inc.	2004/3	1511, Byucksan Digital Valley 6-cha, Gasan-dong, Geumcheon-gu, Seoul, Korea 153-704	TWD	1,355	經營電源、視訊、零組件、機電等產品及材料之買賣
			KRW	50,000	

企業名稱	設立日期	地址	實收資本額(註1)		主要營業或生產項目
			幣別	金額	
DAC Holding (Cayman) Limited	1997/9	The Grand Pavilion Commercial Centre, Oleander Way, 802 West Bay Road, P.O. Box 32052, Grand Cayman KY1-1208, Cayman Islands	TWD	715,950	投資事業
			USD	22,200	
Delta Video Technology Limited	1998/6	Portcullis Chambers, P.O. Box 3444, Road Town, Tortola, British Virgin Islands	TWD	503,100	經營銷售電子產品
			USD	15,600	
Delta Electronics Mexico, S.A. DE C.V.	1998/4	Uno Poniente 19955 Col.Cd.Industrial Nueva Tijuana, B.C. Mexico	TWD	37,254	經營製造及銷售電子產品
			MXN	23,870	
Delta Electronics International Limited	2004/12	Level 15(A1), Main Office Tower, Financial Park Labuan, Jalan Merdeka, 87000 Labuan FT, Malaysia	TWD	64,500	經營及銷售電子產品
			USD	2,000	
Boom Treasure Limited	2007/12	21/ F, Prosperity Centre, 25 Chong Yip Street, Kwun Tong, Hong Kong	TWD	0.00419	投資事業
			USD	0.00013	
Vivitek Corporation	2005/3	46101 Fremont Blvd., Fremont, CA 94538	TWD	290,250	經營投影機等產品及材料之買賣
			USD	9,000	
Delta Electronics Europe Limited	1989/9	1 Redwood Court, Peel Park Campus, East Kilbride, Glasgow G74 5PF, UK	TWD	19,805	維修中心及提供支援服務
			GBP	500	
Apex Investment (HK) Limited	2007/10	21/ F, Prosperity Centre, 25 Chong Yip Street, Kwun Tong, Hong Kong	TWD	903,693	投資事業
			USD	28,022	
Galaxy Star Investment (HK) Limited	2007/10	21/ F, Prosperity Centre, 25 Chong Yip Street, Kwun Tong, Hong Kong	TWD	903,693	投資事業
			USD	28,022	
Jade Investment (HK) Limited	2007/10	21/ F, Prosperity Centre, 25 Chong Yip Street, Kwun Tong, Hong Kong	TWD	903,693	投資事業
			USD	28,022	
中達電通股份有限公司	1992/3	中國上海市浦東新區民夏路238號	TWD	2,633,299	經營不斷電式電源供應器等電子產品之製造及銷售業務
			RMB	568,000	
上海中達能源科技有限公司	2012/8	中國上海市浦東新區華東路1675號1幢5樓東單元	TWD	46,361	節能技術研發、節能設備及能源管理系統開發及技術諮詢服務等
			RMB	10,000	
進準光學(香港)股份有限公司	2008/6	21/ F, Prosperity Centre, 25 Chong Yip Street, Kwun Tong, Hong Kong	TWD	427,313	投資事業
			USD	13,250	
進準光學(江蘇)有限公司	2008/7	中國江蘇省句容經濟開發區工業園	TWD	427,313	經營投影機之物鏡、鏡頭及光學引擎之產銷業務
			USD	13,250	
Delta Electronics (HK) Limited	1994/8	21/ F, Prosperity Centre, 25 Chong Yip Street, Kwun Tong, Hong Kong	TWD	10,599,979	投資事業及提供作業管理服務
			HKD	2,549,298	
台達電子(東莞)有限公司	1993/10	中國廣東省東莞市石碣鎮鶴田廈村	TWD	3,154,373	經營變壓器及電源供應器等電子產品之製造及銷售業務
			USD	97,810	
台達電子電源(東莞)有限公司	1998/12	中國廣東省東莞市石碣鎮新城區	TWD	1,357,725	經營電源供應器等電子產品之製造及銷售業務
			USD	42,100	
台達電子企業管理(上海)有限公司	2003/12	中國上海市浦東新區華東路 1675 號	TWD	3,677,208	產品外觀設計之技術服務及管理諮詢等業務
			RMB	793,170	

企業名稱	設立日期	地址	實收資本額(註1)		主要營業或生產項目
			幣別	金額	
中達電子(蕪湖)有限公司	2006/12	中國安徽省蕪湖出口加工區	TWD	4,321,500	經營變壓器及電源供應器等電子產品之製造及銷售業務
			USD	134,000	
蕪湖中達科技有限公司	2010/3	中國安徽省蕪湖經濟技術開發區橋北工業園鑫鵬工貿園 1# 廠房	TWD	136,765	經營變壓器及電源供應器等電子產品之製造及銷售業務
			RMB	29,500	
台達電子(郴州)有限公司	2007/10	中國湖南省郴州出口加工區	TWD	2,031,750	經營變壓器及電源供應器等電子產品之製造及銷售業務
			USD	63,000	
郴州台達科技有限公司	2010/4	中國湖南省郴州市白露塘鎮工業園東河大道5號 (出口加工區外)	TWD	118,220	經營變壓器及電源供應器等電子產品之製造及銷售業務
			RMB	25,500	
中達電子(江蘇)有限公司	1999/12	中國江蘇省吳江市松陵鎮	TWD	1,290,000	經營變壓器及電源供應器等電子產品之製造及銷售業務
			USD	40,000	
中達電子零組件(吳江)有限公司	2000/8	中國江蘇省吳江市松陵鎮	TWD	3,799,373	經營變壓器等電子產品之生產及銷售業務
			USD	117,810	
中達視訊(吳江)有限公司	2001/2	中國江蘇省吳江市松陵鎮	TWD	935,250	經營彩色影像投射器等之生產及銷售業務
			USD	29,000	
中達電子貿易(吳江)有限公司	2011/4	中國江蘇省吳江經濟技術開發區江興東路	TWD	64,500	電子產品批發及進出口業務，提供安裝及諮詢服務
			USD	2,000	
達而泰(天津)實業有限公司	1998/11	中國天津港保稅區海濱十五路168號	TWD	730,463	經營電壓控制器及藍芽模組等電子產品之製造及銷售業務
			USD	22,650	
台達電子(平潭)有限公司	2014/9	平潭綜合實驗區管委會現場指揮部辦公樓一樓	TWD	139,083	電子、節能設備批發銷售等
			RMB	30,000	
Delta Electronics International Mexico S.A. DE C.V.	2010/10	Avenida Homero 1425 101, Polanco, Miguel Hidalgo, Distrito Federal 11560, Mexico	TWD	78	工業自動化產品及通訊設備用電源管理系統之銷售
			MXN	50	
東莞市台達能源科技有限公司	2012/9	中國廣東省東莞市石碣鎮濱江東路	TWD	139,083	節能技術研發、節能設備及能源管理系統開發及技術諮詢服務等
			RMB	30,000	
蕪湖市中達能源科技有限公司	2012/10	中國安徽省蕪湖經濟技術開發區九華北路136號	TWD	9,272	節能技術研發、節能設備及能源管理系統開發及技術諮詢服務等
			RMB	2,000	
郴州市台達能源科技有限公司	2012/9	中國湖南省郴州市蘇仙區白露塘鎮郴州出口加工區台達電子(郴州)有限公司廠房二樓205室	TWD	9,272	節能技術研發、節能設備及能源管理系統開發及技術諮詢服務等
			RMB	2,000	
乾坤科技股份有限公司	1991/10	新竹科學工業園區新竹縣寶山鄉研發二路2號	TWD	18,413,015	薄膜光電元件等之研究、開發、生產、製造與銷售
Fairview Assets Limited	2000/1	Floor 4, Willow House, Cricket Square, P.O. Box 2804, Grand Cayman KY1- 1112, Cayman Islands	TWD	1,055,867	投資事業
			USD	32,740	
Grandview Holding Limited	2006/7	Floor 4, Willow House, Cricket Square, P.O. Box 2804, Grand Cayman KY1-1112, Cayman Islands	TWD	6,685,425	投資事業
			USD	207,300	
Cyntec Holding (H.K) Limited	2007/11	香港九龍旺角彌敦道582-592號804 室	TWD	6,524,175	投資事業
			USD	202,300	
Cyntec International Limited	2006/10	Level 15(A2), Main Office Tower, Financial Park Labuan, Jalan Merdeka, 87000 Labuan FT, Malaysia	TWD	161,250	貿易業
			USD	5,000	

企業名稱	設立日期	地址	實收資本額(註1)		主要營業或生產項目
			幣別	金額	
吳江華豐電子科技有限公司	2006/9	中國江蘇省吳江經濟開發區吉市東路168號	TWD	6,514,500	研發、生產新型電子元器件(片式元器件、敏感元器件、混合集成電路)，銷售自產產品，從事與生產產品同類商品的批發及進出口業務
			USD	202,000	
展茂光電股份有限公司	2000/5	桃園市平鎮區中興路平鎮段458號	TWD	2,114,580	租賃服務等
達爾生技股份有限公司	2010/5	桃園市龜山區山鶯路252號3樓、7樓	TWD	900,000	醫療器材製造、批發與銷售
蘇州爾達醫療設備有限公司	2013/1	中國江蘇省吳江經濟開發區江興東路1688號	TWD	129,000	醫療器材製造、批發與銷售
			USD	4,000	
台達資本股份有限公司	2010/9	台北市內湖區瑞湖街99號3樓	TWD	2,662,545	投資事業
Delta Electronics Int'l (Singapore) Pte. Ltd.	2010/8	4, Kaki Bukit Avenue 1, #05-04, Singapore 417939	TWD	6,687	經營及銷售電子產品
			SGD	300	
台達綠生活股份有限公司	2003/3	台北市內湖區陽光街256號1樓	TWD	238,173	提供照明設備安裝工程
Delta Eletronics (Netherlands) B.V.	2000/2	Zandsteen 15, 2132 MZ Hoofddorp, The Netherlands	TWD	4,262,789	經營電源、視訊、零組件、機電等產品及材料之買賣
			USD	132,242	
2009 PPA, LLC	2009/11	46101 Fremont Blvd., Fremont, CA 94538	TWD	9,675	經營電力供應銷售業務
			USD	300	
DSS-CI LLC	2010/4	46101 Fremont Blvd., Fremont, CA94538	TWD	12,900	經營太陽能發電系統出租
			USD	400	
DSS-USF LLC	2010/4	46101 Fremont Blvd., Fremont, CA 94538	TWD	60,146	經營太陽能發電系統出租
			USD	1,865	
Delta Solar Solutions LLC	2010/4	2711 Centerville Rd Ste 400 Wilmington, New Castle DE 19808	TWD	73,208	投資事業
			USD	2,270	
Delta America Ltd.	1988/9	Corporation Trust Center 1209 Orange Street Wilmington, Delaware 19801	TWD	426,629	投資事業
			USD	13,229	
Delta Products Corporation	1995/3	46101 Fremont Blvd., Fremont, CA 94538	TWD	1,250	經營電子零組件之銷售業務
			USD	39	
Eltek AS	1997/5	Gråterudveien 8, 3036 Drammen, Norway	TWD	174,689	經營電源供應器等之研發及銷售業務
			NOK	46,766	
Eltek Pakistan Pvt Ltd.	2001/4	Eltek Office, Plot # 2-B, Sreet # 3, G-9/3, 44000 ISLAMABAD, Pakistan	TWD	1,243	經營電源供應器等之銷售業務
			PKR	4,000	
Eltek Egypt for Power Supply S.A.E.	2007/1	15 Salah Salem Road, 11371 Cairo, Egypt	TWD	1,961	經營電源供應器等之銷售業務
			EGP	1,125	
Eltek SGS Pvt Ltd.	1996/9	362, Pace city 2 sector 37, Gurgaon, Haryana, India	TWD	4,245	經營電源供應器等之銷售業務及系統建置業務
			INR	8,945	
Eltek SGS Mechanics Pvt Ltd.	2006/7	F-225 A, Sainik Farms, New Delhi-110062, India	TWD	152,301	經營電源供應器等之銷售業務
			INR	320,918	
Eltek MEA DMCC	2010/3	Jumeirah Lakes Towers, Saba Tower 1, Office 2504, 18119 Dubai, UAE	TWD	1,752	經營電源供應器等之銷售業務
			USD	54	
Eltek Valere MEA DMCC(註2)	2007/12	Jumeirah Lakes Towers, Saba Tower 1, Office 2504, 18119 Dubai, UAE	TWD	-	歇業
			USD	-	

企業名稱	設立日期	地址	實收資本額(註1)		主要營業或生產項目
			幣別	金額	
Eltek Kenya Limited	2012/2	Bloom Centre, 7th floor, KMA Center, Mara Road Upper Hill, Nairobi, Kenya	TWD	3	經營電源供應器等之銷售業務
			KES	10	
Eltek West Africa Ltd.	2012/3	Plot 25, Block 68, Durosinmi Etti Drive, Lekki Phase 1, Lagos, Nigeria	TWD	1,068	經營電源供應器等之銷售業務
			NGN	10,000	
Eltek Polska Sp. z o. o.	2001/7	Gorlicka 2, 71-042 Szczezcin, Poland	TWD	1,836	經營電源供應器等之銷售業務及系統建置業務
			PLN	240	
Eltek s.r.o.	2004/11	Pálenica 53/79, 03317 Liptovský Hrádok, Slovakia	TWD	112,527	經營電源供應器等之製造及銷售業務
			EUR	3,319	
Eltek Italia S.r.l.	2008/11	Via Zoe Fontana, 220, 00131 Roma, Italy	TWD	3,899	經營電源供應器等之銷售業務
			EUR	115	
Eltek Power France SAS	1966/5	ZONE INDUSTRIELLE BASTILLAC, 65000, Tarbes, France	TWD	17,262	經營電源供應器等之銷售業務及系統建置業務
			EUR	509	
Eltek Power (UK) Ltd.	1983/9	Eltek House, Cleveland Road, HP2 7EY Hemel Hempstead, UK	TWD	20,685	經營電源供應器之銷售業務
			GBP	522	
Eltek Power Sweden AB	1998/6	BOX 404, 191 24 Sollentuna, Sweden	TWD	425	經營電源供應器銷售業務及投資事業
			SEK	120	
Eltek Power Oy	2005/2	TEKNOBULEVARDI 3-5 D, 01530 Vantaa, Finland	TWD	6,780	經經營電源供應器等之銷售業務
			EUR	200	
OOO Eltek	2001/4	2nd Sovyetskaya House 7 office 102, 193 036 St. Petersburg, Russia	TWD	77	經營電源供應器等之銷售業務及系統建置業務
			RUB	144	
Eltek Enerji Sistemleri Ltd Sirketi	2012/1	BUYUKDERE CAD. NO: 127, ASTORIA KEMPINSKI B BLOK, 1703, 34394 Istanbul, Turkey	TWD	50,298	經營電源供應器等之銷售業務
			TRY	5,500	
Eltek Deutschland GmbH	2002/1	Ferdinand-Porsche-Str. 45, 60386 Frankfurt am Main, Germany	TWD	67,800	經營電源供應器等MA之銷售業務及系統建置業務
			EUR	2,000	
Eltek Montage GmbH	1995/8	Ferdinand-Porsche-Str. 45, 60386 Frankfurt a. M., Germany	TWD	2,600	經營電源供應器之安裝及維修服務業務
			EUR	77	
E.V.I Electronics Sp. z o. o.	1995/8	ul. Gierałtowskiego 12 41-700 Ruda Śląska, Poland	TWD	933	貿易及電源供應器模組建構業務
			PLN	122	
Eltek Ltd.	1994/3	Room 1502-3, 15/F, Pan Asia Centre, 137 Wai Yip Street, Kwun Tong, Kowloon, Hong Kong	TWD	4,158	投資及貿易業
			HKD	1,000	
Eltek CVI Ltd.	2000/4	P.O. Box 957, Offshore Incorporations Centre, Road Town, Tortola, British Virgin Islands	TWD	4,054	投資事業
			HKD	975	
易達電源科技(東莞)有限公司	2000/10	東莞市莞城區莞龍路段獅龍路莞城科技園	TWD	248,962	經營電源供應器等之製造及銷售業務
			RMB	53,701	
Eltek Australia Pty Ltd.	1996/2	Unit1, 22 Narabang Way, Belrose NSW 2085, Australia	TWD	41,913	經營電源供應器等之銷售業務及系統建置業務
			AUD	1,800	
Eltek Power Pte Ltd.	1997/1	3 Teban Gardens Crescent Singapore 608920	TWD	44,580	經營電源供應器等之銷售業務及系統建置業務
			SGD	2,000	

企業名稱	設立日期	地址	實收資本額(註1)		主要營業或生產項目
			幣別	金額	
Eltek Power Incorporated	2004/5	0302 3rd Floor, Orient Square Building,Emerald Avenue,Ortigas Pasig City, Philippines	TWD	7,307	經營電源供應器等之銷售業務
			PHP	11,221	
Eltek Power Co. Ltd.	2005/8	No. 111/3 Unit 3/2, Praya Suren Road, Sam Wa Tawan Tok Sub-district, Sam Wa District, Bangkok, Thailand	TWD	3,620	經營電源供應器等之銷售業務
			THB	4,000	
Eltek Power (Cambodia) Ltd.	2009/10	22D Street 331, Sangkat Boeung KakII, Khan Tuol Kork, Phnom Penh, Cambodia	TWD	161	經營電源供應器等之銷售業務
			USD	5	
Eltek Power (Malaysia) Sdn Bhd	1997/2	Level 21, Suite 21.01, The Gardens South Tower, Mid Valley City, Lingkaran Syed Putra, 59200 Kuala Lumpur, Malaysia	TWD	2,157	經營電源供應器等之銷售業務
			MYR	300	
Eltek Power Korea Co. Ltd.	2014/10	2nd Floor 352 Dangjeong-dong. Gunpo-si Gyeonggi-do 435-832 South Korea	TWD	5,418	經營電源供應器等之銷售業務
			KRW	200,000	
Eltek Energy Holding Inc.	2007/4	2925 E. Plano Parkway, 75074 Plano, USA	TWD	5,413,046	投資事業
			USD	167,846	
Eltek Inc.	2001/1	2925 E. Plano Parkway, 75074 Plano, USA	TWD	2,802,898	經營電源供應器等之製造及銷售業務
			USD	86,912	
Eltek Argentina S.R.L	2010/4	José Roque Funes 1761, P.B. Office "E", 5009 Córdoba, Argentina	TWD	50,703	經營電源供應器等之銷售業務
			ARS	24,683	
Eltek Sistemas de Energia Industria e Commercio S.A.	2004/11	AV. DR. SEBASTIAO, HENRIQUE DA CUNHA PONTES, Nº 8000, PARALELA DUTRA KM 156, 12238-365 SÃO JOSÉ DOS CAMPOS, BRAZIL	TWD	754,710	經營電源供應器等之製造及銷售業務
			BRL	76,269	
Eltek Peru S.R.L.	2001/6	Calle Enrique Palacios, 335, Oficina 503, Lima 18, Peru	TWD	93,939	經營電源供應器等之銷售業務
			PEN	9,781	
Eltek Colombia S.A.S	2001/6	Autopista Nte 118-30 Of 407, 110111 Bogotá, Colombia	TWD	8,617	經營電源供應器等之銷售業務
			COP	801,614	
Eltekenergy Services S.A. de C.V.	1997/4	CIRCUITO DE CIRCUNVALACION OTE #10, INTERIOR 2EFGH, CIUDAD SATELITE, 53100 Naucalpan, Mexico	TWD	78	經營電源供應器等之銷售業務
			MXN	50	
Eltekenergy International de México, S. de R.L. de C.V.	1997/4	CIRCUITO DE CIRCUNVALACION OTE #10, INTERIOR 2EFGH, CIUDAD SATELITE, 53100 Naucalpan, Mexico	TWD	78	經營電源供應器等之銷售業務
			MXN	50	
新能微電子股份有限公司	2008/7	新竹縣竹北市高鐵二路32號10樓之2	TWD	145,804	積體電路設計、測試及資訊軟體服務
Agema Systems, Inc.	2013/7	46101 Fremont Blvd., Fremont, CA 94538	TWD	96,750	電腦網路及週邊設備之買賣
			USD	3,000	
Delta Controls Inc.	2016/4	25th Floor, 700 West Georgia Street, Vancouver, BC, CANADA V7Y 1B3,	TWD	2,317,776	經營樓宇自動化系統之研發及銷售業務
			CAD	96,938	
Castle Horizon Limited	2014/12	P.O. Box 1239, Offshore Incorporations Centre, Victoria, Mahe, Republic of Seychelles	TWD	760,778	投資事業
			USD	23,590	

企業名稱	設立日期	地址	實收資本額(註1)		主要營業或生產項目
			幣別	金額	
Energy Dragon Global Limited	2014/9	P.O. Box 957, Offshore Incorporations Centre, Road Town, Tortola, British Virgin Islands	TWD	163,121	投資事業
			USD	5,058	
力林科技股份有限公司	2009/11	新竹縣竹北市竹北里台元街30號2樓之3	TWD	145,000	電子零組件製造業
上海浦環中達能源科技有限公司	2015/12	上海市浦東新區華東路1675號1幢4樓401室	TWD	464	能源科技、環保科技領域技術開發與諮詢及節能設備設計及銷售
			RMB	100	
Loy Tec electronics GmbH	1999/5	Blumengasse 35, 1170 Vienna, Austria	TWD	1,187	提供樓宇管理與控制解決方案
			EUR	35	
羅伊特亞洲股份有限公司	2014/2	新北市新店區民權路88之1號7樓	TWD	4,000	提供樓宇管理與控制解決方案
LOYTEC Americas, Inc.	2003/10	N27W23957 Paul Road Suite 103 Pewaukee, WI 53072 USA	TWD	322	提供樓宇管理與控制解決方案
			USD	10	
台達智能科技(北京)有限公司(註3)	2016/7	北京市朝陽區光華路8號17幢A316B	TWD	-	機電、電信、及電路設備安裝
			RMB	-	
台達電子(西安)有限公司(註3)	2016/10	西安市高新區丈八四路20號3幢1-7層	TWD	-	電腦及其週邊設備、軟體買賣
			RMB	-	
北京華睿智達科技有限公司(註3)	2016/11	北京市海澱區成府路45號中關村智造大街A棟四層401室	TWD	-	電腦系統服務、資料處理
			RMB	-	
Eltek Energy International I, LLC	1996/4	2925 E. Plano Parkway, 75074 Plano, USA	TWD	-	投資事業
			USD	-	
Eltek Energy International II, LLC	1996/4	2925 E. Plano Parkway, 75074 Plano, USA	TWD	-	投資事業
			USD	-	

註1：關係企業如為外國公司，相關數字應以報告日之兌換率換算為新台幣列示。

註2：目前歇業中。

註3：截至105年12月31日股本尚未投入。

(三) 推定為有控制與從屬關係者其相同股東資料

推定原因	名稱或姓名（註1）	持有股份（註2）		設立日期	地址	實收資本額	主要營業項目
		股數	持股比例				
無	無	無	無	無	無	無	無

註1：屬法人股東相同者，填法人名稱；自然人股東相同者，填自然人姓名。自然人股東僅填寫推定原因、姓名及持有股份。

註2：持有股份係填入股東對控制公司之持股資料。

(四) 整體關係企業涵蓋之行業及分工情形

整體關係企業經營業務所涵蓋之行業主要包括投資控股、電子產品之研發、設計、製造、銷售、貿易、發貨倉儲及作業管理服務等。

各關係企業間分工情形說明如下：

1. 台達電子工業股份有限公司、乾坤科技股份有限公司、達創科技股份有限公司及Eltek AS透過以下關係企業生產製造電子產品：

(1) 台達電子(東莞)有限公司

(2) 台達電子電源(東莞)有限公司

(3) 中達電子(江蘇)有限公司

(4) 中達電子零組件(吳江)有限公司

(5) 中達視訊(吳江)有限公司

(6) 中達電子(蕪湖)有限公司

(7) 台達電子(郴州)有限公司

(8) Delta Electronics Mexico, S.A. DE C.V.

(9) 達創科技(東莞)有限公司

(10) 吳江華豐電子科技有限公司

(11) Eltek Inc.

(12) Eltek s.r.o.

(13) Eltek Energy Technology (Dongguan) Ltd.,

(14) Eltek Sistemas de Energia Industria. e Commercio S.A.

2. 以下關係企業為上述 (1) - (14) 公司經營銷售電子產品：

- Delta Electronics International Limited
- Delta Electronics (Japan), Inc.
- Delta Electronics (Korea), Inc.
- Delta Video Technology Limited
- Delta Electronics (Netherlands) B.V.
- Delta Electronics Int'l (Singapore) Pte. Ltd.
- Agema Systems Inc.
- Delta Electronics International Mexico S.A. DE C.V.
- Delta Products Corporation
- Vivitek Corporation
- Delta Electronics Europe Limited
- Cyntec International Ltd.
- 中達電子貿易(吳江)有限公司
- 中達電通股份有限公司
- 台達電子企業管理(上海)有限公司
- 台達電子(平潭)有限公司
- Eltek AS 及其子公司

3. 以下關係企業提供海外發貨倉儲作業服務：

   DEI Logistics (USA) Corp.及DNI Logistics (USA) Corp.

4. Loy Tec electronics GmbH、LOYTEC Americas, Inc.及Delta Controls Inc.則提供樓宇管理與控制解決方案。

(五) 各關係企業董事、監察人及總經理資料

截至105年12月31日止

企業名稱	職稱	姓名或代表人	持有股份	
			股數	持股比率
台達電子工業股份有限公司	董事長	海英俊	984,067	0.04%
	副董事長	柯子興	892,630	0.03%
	董事/執行長	鄭　平	10,090,093	0.39%
	董事/總經理	李忠傑	71,000	0.003%
	董事	鄭崇華	147,878,039	5.69%
	董事	張明忠	1,104,917	0.04%
	董事	張訓海	903,811	0.03%
	董事	李澤元	0	0.00%
	董事	黃崇興	0	0.00%
	獨立董事	彭宗平	0	0.00%
	獨立董事	陳永清	0	0.00%
	獨立董事	趙台生	0	0.00%
	獨立董事	李吉仁	0	0.00%
達創科技股份有限公司	董事長	鄭　安	0	0.00%
	董事	陳寬仁	0	0.00%
	董事	陳昭智	0	0.00%
	監察人	李素琴	0	0.00%
Delta International Holding Limited	董事	鄭崇華	0	0.00%
	董事	海英俊	0	0.00%
	董事	柯子興	0	0.00%
	董事	鄭　平	0	0.00%
	董事	李忠傑	0	0.00%
Delta Electronics (Japan), Inc.	代表取締役	鄭崇華	0	0.00%
	代表取締役	柯進興	0	0.00%
	代表取締役	蔡榮騰	0	0.00%
	取締役	柯子興	0	0.00%
	監察役	王淑玲	0	0.00%

企業名稱	職稱	姓名或代表人	持有股份	
			股數	持股比率
Delta Electronics (H.K.) Limited	董事	鄭崇華	NA	NA
	董事	海英俊	NA	NA
	董事	柯子興	NA	NA
	董事	鄭　平	NA	NA
	董事	李忠傑	NA	NA
	董事	陳嘉婉	NA	NA
台達電子(東莞)有限公司	董事長	柯子興	NA	NA
	董事/總經理	鄭　平	NA	NA
	董事	鄭　安	NA	NA
	監事	王唯忠	NA	NA
Delta Power Sharp Limited	董事	鄭　平	0	0.00%
	董事	王淑玲	0	0.00%
	董事	李忠傑	0	0.00%
	董事	李秀錦	0	0.00%
	董事	曾紀堅	0	0.00%
達創科技(東莞)有限公司	董事長/總經理	鄭　安	NA	NA
	董事	陳昭智	NA	NA
	董事	黃陸坤	NA	NA
	監事	王唯忠	NA	NA
台達電子電源(東莞)有限公司	董事長	柯子興	NA	NA
	董事/總經理	鄭　平	NA	NA
	董事	海英俊	NA	NA
	監事	王唯忠	NA	NA
Addtron Technology (Japan), Inc.	代表取締役	柯進興	0	0.00%
	監察役	王淑玲	0	0.00%
DEI Logistics (USA) Corp.	董事/總經理	姚鍾秀	0	0.00%
	董事	李朱文莉	0	0.00%
	董事	王淑玲	0	0.00%

企業名稱	職稱	姓名或代表人	持有股份	
			股數	持股比率
中達電子(江蘇)有限公司	董事長	鄭崇華	NA	NA
	董事	柯子興	NA	NA
	董事	鄭　平	NA	NA
	監事	王唯忠	NA	NA
	總經理	鄭　平	NA	NA
中達電子零組件(吳江)有限公司	董事長	鄭　平	NA	NA
	董事	張訓海	NA	NA
	董事	李忠傑	NA	NA
	監事	王唯忠	NA	NA
	總經理	李忠傑	NA	NA
中達視訊(吳江)有限公司	董事長	鄭崇華	NA	NA
	董事/總經理	鄭　平	NA	NA
	董事	傅　潔	NA	NA
	監事	王唯忠	NA	NA
DNI Logistics (USA) Co.	董事/總經理	鄭　安	0	0.00%
	董事	姚鍾秀	0	0.00%
	董事	李朱文莉	0	0.00%
Delta Networks Holding Limited	董事	鄭崇華	0	0.00%
	董事	鄭　平	0	0.00%
	董事	鄭　安	0	0.00%
Delta Networks, Inc.	董事	鄭　安	0	0.00%
	董事	鄭崇華	0	0.00%
	董事	海英俊	0	0.00%
台達電子企業管理(上海)有限公司	董事長	鄭崇華	NA	NA
	董事/總經理	李澤元	NA	NA
	董事	海英俊	NA	NA
	監事	王唯忠	NA	NA
Delta Electronics (Korea), Inc.	代表理事	張　熙	0	0.00%
	代表理事	柯進興	0	0.00%
	理事	平松重義	0	0.00%
	理事	孔祥松	0	0.00%
	監察理事	王淑玲	0	0.00%

企業名稱	職稱	姓名或代表人	持有股份	
			股數	持股比率
DAC Holding (Cayman) Limited	董事	鄭崇華	0	0.00%
	董事	海英俊	0	0.00%
	董事	柯進興	0	0.00%
Delta Electronics Mexico, S.A. DE C.V.	董事	于德安	1	0.00%
Delta Video Technology Limited	董事	黃銘孝	0	0.00%
	董事	柯進興	0	0.00%
	董事	王淑玲	0	0.00%
Delta Electronics (Netherlands) B.V.	董事	鄭　平	0	0.00%
	董事	張財星	0	0.00%
	董事	張訓海	0	0.00%
Delta Electronics International Limited	董事	海英俊	0	0.00%
	董事	鄭　平	0	0.00%
	董事	柯子興	0	0.00%
	董事	李忠傑	0	0.00%
	董事	王淑玲	0	0.00%
Delta Networks International Limited	董事	鄭　安	0	0.00%
	董事	陳昭智	0	0.00%
中達電子(蕪湖)有限公司	董事長	柯子興	NA	NA
	董事	鄭　平	NA	NA
	董事	李忠傑	NA	NA
	監事	王唯忠	NA	NA
	總經理	王治平	NA	NA
台達電子(郴州)有限公司	董事長	柯子興	NA	NA
	董事/總經理	鄭　平	NA	NA
	董事	李忠傑	NA	NA
	監事	王唯忠	NA	NA
Delta Networks (H.K.) Limited	董事	鄭　安	0	0.00%
	董事	陳昭智	0	0.00%
	董事	陳嘉婉	0	0.00%

企業名稱	職稱	姓名或代表人	持有股份	
			股數	持股比率
德又達網絡通訊科技(上海)有限公司	董事長/總經理	鄭　安	NA	NA
	董事	陳昭智	NA	NA
	董事	李　強	NA	NA
	監事	池玫萱	NA	NA
進準光學(香港)股份有限公司	董事	黃繩初	0	0.00%
	董事	王淑玲	0	0.00%
進準光學(江蘇)有限公司	董事長/總經理	黃繩初	NA	NA
	董事	傅　潔	NA	NA
	董事	曾建源	NA	NA
	監事	王唯忠	NA	NA
新能微電子股份有限公司	清算人	陳凱君	0	0.00%
	監察人	陳巧玲	0	0.00%
乾坤科技股份有限公司	董事長	台達電子工業股份有限公司代表人劉春條	1,841,301,531	100.00%
	董事/執行長	台達電子工業股份有限公司代表人史文景		
	董事	台達電子工業股份有限公司代表人鄭崇華		
	監事	台達電子工業股份有限公司代表人陳巧玲		
Fairview Assets Limited	董事	鄭崇華	0	0.00%
	董事	劉春條	0	0.00%
	董事	史文景	0	0.00%
Grandview Holding Limited	董事	劉春條	0	0.00%
	董事	史文景	0	0.00%
Cyntec Holding (HK) Limited	董事	劉春條	0	0.00%
	董事	史文景	0	0.00%
Cyntec International Limited	董事	史文景	0	0.00%
	董事	蕭智文	0	0.00%
	董事	廖瑞成	0	0.00%
吳江華豐電子科技有限公司	董事長	吳水泉	NA	NA
	董事	吳月嫈	NA	NA
	董事	徐秀真	NA	NA
	監事	王唯忠	NA	NA
	總經理	王欽樞	NA	NA

企業名稱	職稱	姓名或代表人	持有股份	
			股數	持股比率
蕪湖中達科技有限公司	董事長	柯子興	NA	NA
	董事	鄭　平	NA	NA
	董事	李忠傑	NA	NA
	監事	王唯忠	NA	NA
	總經理	王治平	NA	NA
郴州台達科技有限公司	董事長	柯子興	NA	NA
	董事/總經理	鄭　平	NA	NA
	董事	李忠傑	NA	NA
	監事	王唯忠	NA	NA
達爾生技股份有限公司	董事長	台達電子工業股份有限公司代表人何蘊初	90,000,000	100.00%
	董事	台達電子工業股份有限公司代表人孟世平		
	董事	台達電子工業股份有限公司代表人劉家尚		
	監察人	台達電子工業股份有限公司代表人郭正倫		
台達資本股份有限公司	董事長	台達電子工業股份有限公司代表人劉亮甫	306,254,470	100.00%
	董事	台達電子工業股份有限公司代表人鄭崇華		
	董事	台達電子工業股份有限公司代表人海英俊		
	董事	台達電子工業股份有限公司代表人柯子興		
	董事	台達電子工業股份有限公司代表人林瑞塉		
	監察人	台達電子工業股份有限公司代表人王淑玲		
Delta Electronics Int'l (Singapore) Pte. Ltd.	董事	曾令奕	0	0.00%
	董事	李實恭	0	0.00%
	董事	黃光明	0	0.00%
	董事	劉春條	0	0.00%
	董事	王淑玲	0	0.00%
Delta Electronics International Mexico S.A. DE C.V.	董事長/總經理	劉佳容	0	0.00%
	董事	王淑玲	0	0.00%
	董事	姚鍾秀	0	0.00%
中達電子貿易(吳江)有限公司	董事長	鄭崇華	NA	NA
	董事/總經理	鄭　平	NA	NA
	董事	柯子興	NA	NA
	董事	廖慶龍	NA	NA
	監事	王文琦	NA	NA

企業名稱	職稱	姓名或代表人	持有股份	
			股數	持股比率
展茂光電股份有限公司	董事長	台達電子工業股份有限公司代表人王瑞珍	211,458,000	99.97%
	董事	台達電子工業股份有限公司代表人楊文達		
	董事	台達電子工業股份有限公司代表人張晏銓		
	監察人	陳巧玲	0	0.00%
達而泰(天津)實業有限公司	董事長	柯子興	NA	NA
	董事/總經理	鄭　平	NA	NA
	董事	張訓海	NA	NA
	董事	何蘊初	NA	NA
	監事	王唯忠	NA	NA
Ace Pillar Holding Co., Ltd.	董事	鄭　平	0	0.00%
	董事	王淑玲	0	0.00%
Drake Investment (HK) Limited	董事	王淑玲	NA	NA
	董事	陳嘉婉	NA	NA
	董事	羅惠冰	NA	NA
中達電通股份有限公司	董事長	鄭　平	0	0.00%
	副董事長	衛永平	0	0.00%
	副董事長	尹鏇博	0	0.00%
	董事/總經理	游文人	0	0.00%
	董事	李忠傑	0	0.00%
	董事	張訓海	0	0.00%
	董事	柯子興	0	0.00%
	監事	王淑玲	0	0.00%
	監事	林正彬	0	0.00%
	監事	王唯忠	0	0.00%
台達綠生活股份有限公司	董事長	台達電子工業股份有限公司代表人鄭平	23,817,300	100.00%
	董事	台達電子工業股份有限公司代表人羅天賜		
	董事	台達電子工業股份有限公司代表人李美玉		
	監察人	台達電子工業股份有限公司代表人曾惠芬		
上海中達能源科技有限公司	董事長	鄭　平	NA	NA
	董事/總經理	游文人	NA	NA
	董事	尹鏇博	NA	NA
	監事	王唯忠	NA	NA

企業名稱	職稱	姓名或代表人	持有股份	
			股數	持股比率
東莞市台達能源科技有限公司	董事長	鄭　平	NA	NA
	董事/總經理	黃陸坤	NA	NA
	董事	廖慶龍	NA	NA
	監事	王唯忠	NA	NA
郴州市台達能源科技有限公司	董事長	鄭　平	NA	NA
	董事/總經理	黃陸坤	NA	NA
	董事	廖慶龍	NA	NA
	監事	王唯忠	NA	NA
蕪湖市中達能源科技有限公司	董事長	鄭　平	NA	NA
	董事/總經理	王治平	NA	NA
	董事	廖慶龍	NA	NA
	監事	王唯忠	NA	NA
Vivitek Corporation	董事	姚鍾秀	0	0.00%
	總經理	黃銘孝	0	0.00%
蘇州爾達醫療設備有限公司	董事長	何蘊初	NA	NA
	董事	鍾能仁	NA	NA
	董事	張建中	NA	NA
	監事	王唯忠	NA	NA
	總經理	尹鏇博	NA	NA
Delta Greentech SGP Pte. Ltd.	董事	曾令奕	0	0.00%
	董事	黃光明	0	0.00%
Delta Electronics Europe Limited	董事	張財星	0	0.00%
	董事	Chin-Tang (Tim) Lee	0	0.00%
Boom Treasure Ltd.	董事	王淑玲	NA	NA
	董事	陳嘉婉	NA	NA
台達電子(平潭)有限公司	董事長	台達電子(香港)有限公司法定代表人鄭平	NA	NA
	董事	李忠傑	NA	NA
	董事	尹鏇博	NA	NA
	董事/總經理	游文人	NA	NA
	監事	王唯忠	NA	NA

企業名稱	職稱	姓名或代表人	持有股份	
			股數	持股比率
易達電源科技(東莞)有限公司	法定代表人	黃彥文	0	0.00%
	董事	Bengt Lundberg	0	0.00%
	董事	David Robert Leal	0	0.00%
Apex Investment (HK) Limited	董事	陳嘉婉	NA	NA
	董事	羅惠冰	NA	NA
Galaxy Star Investment (HK) Limited	董事	陳嘉婉	NA	NA
	董事	羅惠冰	NA	NA
Jade Investment (HK) Limited	董事	陳嘉婉	NA	NA
	董事	羅惠冰	NA	NA
Eltek AS	董事	黃彥文	0	0.00%
	董事	鄭　安	0	0.00%
	董事	張財星	0	0.00%
	董事	Solfrid Harbu	0	0.00%
	董事	Willy Høydal	0	0.00%
Eltek Pakistan Pvt Ltd.	董事	Naveed Ahmed Farooqi	0	0.00%
	董事	Miloud Abdelilah	0	0.00%
Eltek Egypt for Power Supply S.A.E.	董事	Mark Baker	0	0.00%
	董事	Mahmoud Morsy	57	5.00%
	董事	Marwa Farid	12	1.00%
	董事	Miloud Abdelilah	0	0.00%
Eltek SGS Pvt Ltd.	董事	黃彥文	0	0.00%
	董事	鄭　安	0	0.00%
	董事	Alok Gupa	0	0.00%
Eltek SGS Mechanics Pvt Ltd.	董事	Bengt Johannes Lundberg	0	0.00%
	董事	Ranjit Singh Lonial	5,000	0.025%
	董事	Jasbir Singh Gujral	5,000	0.025%
Eltek MEA DMCC	董事	Miloud Abdelilah	0	0.00%
Eltek Kenya Limited	董事	Sagar Harsh	0	0.00%
	董事	Miloud Abdelilah	0	0.00%

企業名稱	職稱	姓名或代表人	持有股份	
			股數	持股比率
Eltek West Africa Ltd.	董事	Sagar Harsh	0	0.00%
	董事	Miloud Abdelilah	0	0.00%
Eltek Valere MEA DMCC	董事	Lars Dousa	0	0.00%
Eltek Polska Sp. z o. o.	董事	Volker Rossmann	0	0.00%
	董事	Zbigniew Wawrzyniak	235	48.96%
	董事	Mark Baker	0	0.00%
Eltek s.r.o.	法定代表人	Stefan Kuric	0	0.00%
Eltek S.r.l.	董事	Volker Rossmann	0	0.00%
	董事	Alessandro Cassici	0	0.00%
Eltek Power France SAS	董事	Mark Baker	0	0.00%
Eltek Power (UK) Ltd.	董事	Bob Hurley	0	0.00%
	董事	Jason Butcher	0	0.00%
	董事	Ian Fenwick	0	0.00%
Eltek Power Sweden AB	董事	黃彥文	0	0.00%
	董事	Allan Christiansen	0	0.00%
	董事	Therese Gibbs Lofgren	0	0.00%
	董事	Lars Dousa	0	0.00%
Eltek Power Oy	董事	Colin Howe	0	0.00%
	董事	Allan Christiansen	0	0.00%
	董事	Mark Baker	0	0.00%
OOO Eltek	法定代表人	Allan Christiansen	0	0.00%
Eltek Enerji Sistemleri Ltd Sirketi	法定代表人	Allan Christiansen	0	0.00%
Eltek Deutschland GmbH	法定代表人	Volker Rossmann	0	0.00%
Eltek Montage GmbH	法定代表人	Volker Rossmann	0	0.00%
E.V.I Electronics Sp. z o. o.	法定代表人	Andrzej Słomczyński	0	0.00%
Eltek Ltd.	董事	黃彥文	0	0.00%
	董事	Bengt Lundberg	0	0.00%
	董事	David Robert Leal	0	0.00%

企業名稱	職稱	姓名或代表人	持有股份	
			股數	持股比率
Eltek CVI Ltd.	董事	黃彥文	0	0.00%
	董事	Bengt Lundberg	0	0.00%
	董事	David Robert Leal	0	0.00%
Eltek Australia Pty Ltd.	董事	黃彥文	0	0.00%
	董事	Neil Ewen	0	0.00%
	董事	David Robert Leal	0	0.00%
Eltek Power Pte. Ltd.	董事	黃彥文	0	0.00%
	董事	曾令奕	0	0.00%
	董事	David Robert Leal	0	0.00%
Eltek Power Incorporated	董事	黃彥文	1	0.00%
	董事	鄭　安	1	0.00%
	董事	Thadeo A. Pulian	1	0.00%
	董事	Leo Homer Fandino	1	0.00%
	董事	Learni Mae Espiritu	1	0.00%
Eltek Power Co. Ltd.	董事	黃彥文	0	0.00%
	董事	Wiboon Rasmeepaisarn	0	0.00%
	董事	David Robert Leal	0	0.00%
	董事	Samkun Choosri	0	0.00%
	董事	Vichai Saksuriya	0	0.00%
Eltek Power (Cambodia) Ltd.	董事長	黃彥文	0	0.00%
	董事	David Robert Leal	0	0.00%
	董事	Wong Chee Boon	0	0.00%
Eltek Power (Malaysia) Sdn. Bhd.	董事長	黃彥文	0	0.00%
	董事	Dato' Feroz Bin A S Moidunny	0	0.00%
	董事	Ang Soon Lee	0	0.00%
Eltek Power Korea Co. Ltd.	董事	David Robert Leal	0	0.00%
	董事	Zoe Liew	0	0.00%
Eltek Energy Holding, Inc.	總經理	Allen Pitts	0	0.00%
Eltek, Inc.	總經理	Allen Pitts	0	0.00%

企業名稱	職稱	姓名或代表人	持有股份	
			股數	持股比率
Eltek Argentina S.R.L.	董事	Alvaro Oliveira	0	0.00%
	董事	Luis Garino	0	0.00%
Eltek Sistemas de Energia Industria e Commercio S.A.	法定代表人	Alvaro Oliveira (Limited)	1	0.00%
Eltek Peru S.R.L.	法定代表人	Allen Pitts	0	0.00%
	法定代表人	Charles Bailey	0	0.00%
	法定代表人	Alvaro Oliveira	0	0.00%
	法定代表人	Gina Gonzales (limited)	0	0.00%
Eltek Colombia S.A.S.	法定代表人	Allen Pitts	0	0.00%
	法定代表人	Charles Bailey	0	0.00%
	法定代表人	Fermin Luna (limited)	0	0.00%
Eltekenergy Services, S.A. de C.V.	總經理	Allen Pitts	0	0.00%
Eltekenergy International de México, S. de R.L. de C.V.	總經理	Allen Pitts	0	0.00%
2009 PPA LLC	經理	Mike Lin	0	0.00%
DSS-CI LLC	經理	Mike Lin	0	0.00%
DSS-USF LLC	經理	Mike Lin	0	0.00%
Delta Solar Solution LLC	經理	Robert Luor	0	0.00%
Delta Products Corporation	董事/總經理	M.S. Huang	0	0.00%
	董事	Chung-Hsu Yao	0	0.00%
	董事	Milan Jovanovic	0	0.00%
Delta America Ltd.	董事/總經理	M.S. Huang	0	0.00%
	董事	Chung-Hsu Yao	0	0.00%
	董事	Milan Jovanovic	0	0.00%
Agema Systems, Inc.	董事	Chung-Hsiu Yao	0	0.00%
	董事/總經理	Jay Huang	0	0.00%
	董事	Anne Lee	0	0.00%
Delta Controls Inc.	董事	柯子興	0	0.00%
	董事	黃銘孝	0	0.00%
	董事	羅天賜	0	0.00%
	董事	Joseph Oberle	0	0.00%

企業名稱	職稱	姓名或代表人	持有股份	
			股數	持股比率
Castle Horizon Limited	董事	鄭　平	0	0.00%
	董事	王淑玲	0	0.00%
Energy Dragon Global Limited	董事	鄭　平	0	0.00%
	董事	王淑玲	0	0.00%
力林科技股份有限公司	董事長	乾坤科技股份有限公司代表人史文景	0	0.00%
	董事	乾坤科技股份有限公司代表人劉春條	0	0.00%
	董事	史富元	200,000	1.38%
	董事	乾坤科技股份有限公司代表人張建中	0	0.00%
	董事	乾坤科技股份有限公司代表人王淑玲	0	0.00%
	董事	乾坤科技股份有限公司代表人朱冠任	0	0.00%
	董事	乾坤科技股份有限公司代表人江雲祺	0	0.00%
	監察人	李素琴	0	0.00%
上海浦環中達能源科技有限公司	執行董事	鄭　平	NA	NA
	監事	羅惠冰	NA	NA
	總經理	游文人	NA	NA
Loy Tec electronics GmbH	董事	Dietmar Loy	1,295.70	3.70%
	董事	Hans-Jörg Schweinzer	1,035.82	2.96%
	董事	羅天賜	0	0.00%
羅伊特亞洲股份有限公司	董事長	鎌田博之	184,000	46.00%
	董事	陳德揚	0	0.00%
	董事	Hans-Jörg Schweinzer	216,000	54.00%
	監察人	Josef wojak	0	0.00%
	總經理	Hans-Jörg Schweinzer	0	0.00%

企 業 名 稱	職 稱	姓名或代表人	持有股份	
			股 數	持股比率
LOYTEC Americas, Inc.	Director	Hans-Jörg Schweinzer	0	0.00%
台達智能科技(北京)有限公司	董事長	鄭　平	NA	NA
	董事	尹鏇博	NA	NA
	董事/總經理	李實恭	NA	NA
	監事	陳佳賢	NA	NA
台達電子(西安)有限公司	董事長	鄭　平	NA	NA
	董事/總經理	尹鏇博	NA	NA
	董事	李忠傑	NA	NA
	監事	陳佳賢	NA	NA
北京華睿智達科技有限公司	董事長	李實恭	NA	NA
	董事	鄭　平	NA	NA
	董事	陸　薇	NA	NA
	董事	尹鏇博	NA	NA
	監事	陳佳賢	NA	NA
	總經理	劉　鈞	NA	NA

(六) 各關係企業營運概況

截至105年12月31日止 單位：新台幣仟元（除每股盈餘為新台幣元外）

企業名稱	資本額	資產總值	負債總額	淨值	營業收入	營業損益	本期損益(稅後)	每股盈損(元)(稅後)
台達電子工業股份有限公司	25,975,433	159,657,623	35,543,197	124,114,426	38,547,696	1,943,726	18,797,799	7.24
乾坤科技股份有限公司	18,413,015	30,724,229	4,360,920	26,363,309	4,086,571	416,027	3,155,828	1.71
Delta Networks Holding Limited	58,051	11,190,574	-	11,190,574	-	(8,045)	624,465	9.87
Grandview Holding Ltd.等	19,885,350	42,921,232	4,192,064	38,729,169	21,461,545	3,190,470	6,622,801	-
Fairview Assets Limited	1,055,867	27,263,744	-	27,263,744	-	(456)	3,131,776	95.66
力林科技股份有限公司	145,000	254,835	84,699	170,136	433,272	33,209	21,904	1.51
Delta Networks (H.K.) Limited等	2,322,000	12,265,719	5,567,709	6,698,010	23,279,681	554,804	842,193	-
Delta Networks, Inc.	1,929,979	3,603,881	135,922	3,467,960	-	(2,578)	417,133	0.35
Delta Networks International Ltd.	32,250	522,161	35,701	486,460	-	(14,326)	(8,629)	(8.63)
DNI Logistics (USA) Corporation	16,125	4,765,807	4,693,956	71,850	13,963,270	6,980	10,947	21.89
Delta International Holding Limited	2,322,000	78,458,800	184,506	78,274,293	-	(20,120)	5,972,474	82.95
新能微電子股份有限公司(註2)	145,804	47,440	-	47,440	-	-	-	-
台達資本股份有限公司	2,662,545	3,109,218	160,410	2,948,808	124,960	(17,648)	(34,612)	(0.13)
Delta Electronics Int'l (Singapore) Pte. Ltd.	6,687	59,570,838	50,863,084	8,707,755	225,142,413	8,607,092	8,702,736	29,009.12
展茂光電股份有限公司	2,114,580	2,069,629	13,428	2,056,201	106,534	(41,938)	(40,895)	(0.19)
台達綠生活股份有限公司	238,173	114,780	72,623	42,157	101,389	(60,151)	(59,636)	(2.50)
達爾生技股份有限公司	900,000	214,476	45,011	169,464	123,145	(8,743)	(9,062)	(0.11)
蘇州爾達醫療設備有限公司	129,000	194,137	98,293	95,844	292,111	(1,757)	(2,382)	NA (註3)
達創科技股份有限公司	500,500	5,288,559	2,765,483	2,523,076	5,672,563	178,261	214,565	4.29
進準光學(香港)股份有限公司等	854,626	1,174,289	126,877	1,047,411	522,525	20,163	48,211	-
Delta Electronics (Japan), Inc.	77,168	2,437,477	2,095,542	341,935	4,864,023	81,937	72,230	12,898.26
DAC Holding (Cayman) Limited	715,950	326,505	14	326,491	-	(230)	(594)	(0.03)
Delta Video Technology Limited	503,100	210,245	97,390	112,855	104,175	(44,696)	(21,746)	(2,787.95)
Delta Electronics Mexico, S.A. DE C.V.	37,254	119,915	3,665	116,250	58,940	10,909	21,352	24.59
Addtron Technology (Japan), Inc.	9,922	36,541	13,402	23,139	74,710	12,656	8,703	12,088.10
Delta Electronics (Korea), Inc.	1,355	181,486	98,939	82,547	386,575	19,457	17,698	1,769.84
Vivitek Corporation	290,250	260,482	247,137	13,345	718,286	(51,905)	(52,335)	(5.82)
Delta Electronics Europe Limited	19,805	147,237	50,145	97,091	121,732	4,921	6,289	12.58
Delta Power Sharp Limited(註2)	-	-	-	-	-	(25)	80	0.02
DEI Logistics (USA) Corp.	16,125	6,589,481	6,430,947	158,533	19,414,475	9,399	20,419	40.84
Delta Electronics International Ltd.	64,500	167,644	1,296	166,348	-	(5,326)	(7,174)	(3.59)
中達電通股份有限公司等	2,680,124	9,640,872	6,305,478	3,335,393	16,496,168	330,323	220,979	-
Delta Electronics (HK) Limited等	13,311,058	37,588,772	832,907	36,755,868	73,286	(6,524)	4,465,693	-
Delta Eletronics (Netherlands) B.V.等	5,188,688	23,137,337	18,154,954	4,982,382	3,307,193	50,053	(184,618)	-
台達電子電源(東莞)有限公司	1,357,725	9,221,718	5,701,383	3,520,336	24,583,243	529,786	415,960	NA (註3)
台達電子企業管理(上海)有限公司	3,677,208	14,357,496	6,840,141	7,517,355	21,877,045	1,696,175	1,631,130	NA (註3)
中達電子(江蘇)有限公司	1,290,000	15,106,298	10,384,875	4,721,423	37,985,591	943,924	642,684	NA (註3)

企 業 名 稱	資本額	資產總值	負債總額	淨值	營業收入	營業損益	本期損益(稅後)	每股盈損(元)(稅後)
中達電子零組件(吳江)有限公司	3,799,373	13,023,000	4,594,867	8,428,134	21,466,335	1,682,328	1,578,755	NA(註3)
中達視訊(吳江)有限公司	935,250	3,263,958	1,551,602	1,712,356	7,441,966	237,461	174,710	NA(註3)
中達電子貿易(吳江)有限公司	64,500	104,364	-	104,364	-	(319)	(628)	NA(註3)
Delta Electronics International Mexico S.A. DE C.V.	78	164,931	147,989	16,942	333,798	22,015	16,085	63.83
台達電子(東莞)有限公司等	3,293,456	8,275,696	3,420,021	4,855,674	12,018,789	313,276	290,934	-
中達電子(蕪湖)有限公司等	4,467,537	6,907,305	1,834,382	5,072,925	8,313,176	185,122	254,026	-
台達電子(郴州)有限公司等	2,159,242	6,860,816	3,359,995	3,500,821	10,614,669	415,414	583,499	-
台達電子(平潭)有限公司等	869,546	1,234,262	217,066	1,017,196	222,142	(49,995)	(36,302)	-
Delta America Ltd.	426,629	3,680,666	1,598,982	2,081,683	-	(90,415)	278,648	13.61
Eltek AS	174,689	8,720,306	5,623,251	3,097,055	8,623,665	350,014	111,125	1.19
Loy Tec electronics GmbH	1,187	460,444	196,986	263,458	304,796	102,603	93,117	NA(註3)
LOYTEC Americas, Inc.	322	33,417	6,374	27,043	48,956	7,056	3,700	370.83
LOYTEC Asia Corp., Ltd.	4,000	3,758	1,323	2,435	3,764	572	676	1.69
ELTEK PAKISTAN (PRIVATE) LIMITED	1,243	61,207	94,444	(33,237)	14,818	(17,426)	(18,033)	(450.83)
Eltek Egypt for Power Supply S.A.E.	1,961	115,886	125,056	(9,171)	189,588	46,752	(35,247)	(31,330.67)
Eltek SGS Pvt Ltd	4,245	389,347	173,673	215,674	463,894	31,744	22,426	29.05
Eltek SGS Mechanics Pvt Ltd.	152,301	25,528	-	25,528	-	(7)	94	0.005
Eltek MEA DMCC	1,752	435,106	333,893	101,213	789,892	72,733	71,055	355,275.36
ELTEK KENYA LIMITED	3	196	4,632	(4,436)	-	2,135	1,927	19,271.54
ELTEK WEST AFRICA LIMITED	1,068	27,535	70,306	(42,771)	27,989	329	(28,413)	(2.84)
ELTEK VALERE MEA DMCC(註2)	-	-	-	-	-	-	-	-
Eltek Polska Sp. z o.o.	1,836	112,255	36,002	76,253	152,613	(1,941)	686	1,429.57
Eltek s.r.o.	112,527	771,256	785,258	(14,002)	2,118,431	(162,463)	(335,897)	NA(註3)
Eltek Italia S.r.l.	3,899	110,903	108,344	2,559	90,197	(9,304)	(9,651)	NA(註3)
ELTEK POWER FRANCE SAS	17,262	316,689	203,457	113,231	887,873	46,412	25,069	4,503.09
Eltek Power (UK) Ltd.	20,685	294,708	117,474	177,234	1,064,611	15,893	14,174	26.91
Eltek Power Sweden AB	425	276,522	225,325	51,197	294,989	8,831	12,347	12,347.19
Eltek Power Oy	6,780	58,322	26,784	31,539	128,713	(416)	(236)	(9.45)
OOO Eltek	77	350,234	38,716	311,519	687,454	59,203	52,089	NA(註3)
ELTEK ENERJI SISTEMLERI LIMITED SIRKETI	50,298	60,634	39,240	21,394	215,987	12,180	5,382	24.46
ELTEK AUSTRALIA PTY LIMITED	41,913	563,150	465,852	97,298	945,891	19,300	12,957	2,904.54
Delta Solution LLC 等	146,254	151,948	12,610	139,337	7,157	254	(5,863)	-
Delta Products Corporation 等	107,675	2,490,178	1,509,599	980,581	3,517,711	(1,501,145)	425,518	-
Eltek Deutschland GmbH等	71,333	768,441	470,178	298,263	1,821,078	84,769	51,094	-
ELTEK LIMITED等	257,174	928,029	440,537	487,492	2,578,944	(40,314)	(47,113)	-
ELTEK POWER PTE. LTD.等	63,243	2,590,149	1,337,038	1,253,111	2,316,437	141,439	91,719	-
Eltek Energy Holding, Inc.等	9,124,069	6,294,607	1,638,494	4,656,114	4,556,798	5,730	(50,298)	-
Delta Controls Inc.	2,317,776	5,650,560	3,432,056	2,218,504	739,473	42,382	(101,097)	(1.35)
Delta Greentech SGP PTE Ltd.等	1,750,982	4,536,969	201,325	4,335,645	10,014	(7,795)	633,247	-

註1：關係企業如為外國公司，相關數字應以報告日之兌換匯率換算為新台幣列示。
註2：公司目前解散清算或歇業中。
註3：因公司型態為有限公司，故無股數。

(七) 台達電子工業股份有限公司及子公司關係企業合併財務報表聲明書

台達電子工業股份有限公司及子公司
關係企業合併財務報表聲明書

本公司105 年度（自105 年1 月1 日至105 年12 月31 日止）依「關係企業合併營業報告書關係企業合併財務報表及關係報告書編製準則」應納入編製關係企業合併財務報表之公司與依國際財務報導準則第十號應納入編製母子公司合併財務報告之公司均相同，且關係企業合併財務報表所應揭露相關資訊於前揭母子公司合併財務報告中均已揭露，爰不再另行編製關係企業合併財務報表。

特此聲明

公司名稱：台達電子工業股份有限公司及子公司

負 責 人：海英俊

中華民國106年3月9日

關係報告書：無。

▶二、最近年度及截至年報刊印日止，私募有價證券辦理情形：無此情形。

▶三、最近年度及截至年報刊印日止，子公司持有或處分本公司股票情形：無此情形。

▶四、其他必要補充說明事項

本公司及子公司財務會計人員及稽核人員取得證照之情形：

(一) 財務會計人員取得證照情形

1. 中華民國高考會計師：5人。
2. 台灣會審高等三級考試及格：1人。
3. 美國會計師測驗及格：3人。
4. 中華人民共和國註冊會計師：1人。
5. 中華人民共和國中級會計師：36人。
6. 中華人民共和國初級會計師：102人。
7. 蘇格蘭特許會計師協會註冊會計師：1人。
8. 香港會計師公會會計師：1人。
9. 澳洲會計師：1人。
10. 美國特許財務分析師：1人。
11. 國際內部稽核師：1人。
12. 證券商高級業務員：6人。
13. 期貨商業務員：2人。
14. 投信投顧業務員：4人。
15. 信託業業務人員：6人。
16. 理財規劃人員：1人。
17. 企業內部控制人員：1人。
18. 中華民國會計乙級證照：2人。
19. 中華民國會計丙級證照：4人。
20. 日本經理實務士：1人。
21. 韓國財經管理師：1人。
22. 韓國IFRS管理師：1人。

(二) 稽核人員取得證照情形

1. 中華民國內部稽核師：2人
2. 國際內部稽核師：2人
3. 中華民國內部稽核協會優秀稽核人員第19屆)：1人
4. 科建管理顧問公司核發之六標準差黑帶合格證書：1人
5. 科建管理顧問公司核發之六標準差綠帶合格證書：1人
6. 科建管理顧問公司5S管理機制合格證書：1人
7. 科建管理顧問公司內部品質稽核合格證書：1人
8. 科建管理顧問公司量規儀器校正合格證書：1人
9. ISO稽核師：1人
10. 國際風險管理確認師：1人
11. Qualicert 服務驗證主導稽核員訓練課程：1人

▶五、發生證券交易法第三十六條第二項第二款所定對股東權益或證券價格有重大影響之事項：

最近年度及截至年報刊印日止，發生證券交易法第36條第2項第2款所定對股東權益或證券價格有重大影響之事項：

(一)本公司發生證券交易法第三十六條第二項第二款所定之收購他人企業事項

1. 本公司之子公司Deltronics (Netherlands) B.V.於民國106年2月14日董事會通過擬以美金24,850仟元向關聯企業Delta Electronics (Thailand) Public Company Limited之子公司Delta Greentech (Netherlands) B.V.購買其所持有之Delta Energy Systems (Switzerland) AG 51%股權、Delta Greentech Electronics Industry LLC 51%股權、Delta Greentech (USA) Corporation 100%股權及Delta Greentech (Brasil) S.A. 100%股權。
2. 本公司於民國106年1月以現金新台幣351,014仟元購入羽冠電腦科技股份有限公司100%股權。
3. 本公司認為上述1~2收購他人企業事項，將達整合資源以擴大營運規模、降低管理成本以提升營運效率及提升整體競爭優勢等目的，預期可充分發揮併購之預期綜效，應對本公司之每股淨值及每股盈餘均有正面之助益。

(二)本公司發生證券交易法第三十六條第二項第二款所定之處分子公司事項

1. 本公司之子公司Deltronics (Netherlands) B.V.於民國106年2月14日董事會通過擬以美金22,000仟元將其子公司Eltek s.r.o. 100%股權處分予Delta Greentech (Netherlands) B.V.。
2. 本公司認為上述處分子公司事項，將達降低管理成本以提升營運效率及提升整體競爭優勢等目的，應對本公司之每股淨值及每股盈餘均有正面之助益。

台達電子工業股份有限公司

董事長　海英俊

11491臺北市內湖區瑞光路186號
電話:(02)8797-2088　傳真:(02)8797-2120

本文件採用Fuji Xerox彩色數位印刷設備印製，符合歐盟RoHS環保規範