股票代碼：2308

台達電子工業股份有限公司
2017 年報

本公司網站：www.deltaww.com
公開資訊觀測站網址：http://mops.twse.com.tw
刊印日期：民國107年4月30日

台達 DELTA
Smarter. Greener. Together.

一、本公司發言人	姓　　名：周志宏 職　　稱：企業信息部資深協理 聯 絡 電 話：(02) 8797-2088 電子郵件信箱：2308@deltaww.com **代理發言人** 姓　　名：吳美慧 職　　稱：企業信息部資深經理 聯 絡 電 話：(02) 8797-2088 電子郵件信箱：2308@deltaww.com
二、公司及工廠所在地	總　公　司：33370 桃園市龜山工業區興邦路31-1號 電　　話：(03) 362-6301 台北辦公室：11491 臺北市內湖區瑞光路186號 電　　話：(02) 8797-2088 桃 園 一 廠：33370 桃園市龜山工業區興邦路31-1號 電　　話：(03) 362-6301 桃 園 二 廠：33341 桃園市龜山工業區山鶯路252號 電　　話：(03) 359-1968 桃 園 三 廠：33068 桃園市桃園區興隆路18號 電　　話：(03) 362-6301 桃 園 五 廠：33341桃園市龜山區山頂里山鶯路268號 電　　話：(03) 319-1098 中 壢 一 廠：32063 桃園市中壢區東園路3號 電　　話：(03) 452-6107 中 壢 二 廠：32063 桃園市中壢區南園路4號 電　　話：(03) 452-6107 台南分公司：74144 臺南市善化區環東路二段39號 電　　話：(06) 505-6565 台中分公司：42881 臺中市大雅區科雅路46號5樓 電　　話：(04) 2567-7670
三、股票過戶機構	名　　稱：元富證券股份有限公司 地　　址：10560 臺北市松山區光復北路11巷35號地下一樓 網　　址：www.masterlink.com.tw 電　　話：(02) 2768-6668
四、最近年度財務報告簽證會計師	簽證會計師：林玉寬、周建宏 事務所名稱：資誠聯合會計師事務所 地　　址：11012 臺北市信義區基隆路一段333號27樓 網　　址：www.pwc.tw 電　　話：(02) 2729-6666
五、海外有價證券掛牌買賣之交易場所名稱及查詢該海外有價證券資訊之方式	海外有價證券掛牌買賣之交易場所名稱：盧森堡證券交易所 查詢該海外有價證券資訊之方式：www.bourse.lu/home
六、公司網址	**www.deltaww.com**

台達榮獲2017《遠見雜誌》企業社會責任獎三項大獎、「天下企業公民獎」首獎與《台灣企業永續獎》四項大獎

台達榮獲2017《遠見雜誌》企業社會責任獎三項大獎。台達創辦人暨榮譽董事長鄭崇華出席頒獎典禮

台達榮獲2017《天下雜誌》「天下企業公民獎」首獎。台達電子文教基金會副執行長張楊乾、台達電子文教基金會執行長郭珊珊、台達創辦人鄭崇華先生與台達發言人周志宏出席頒獎典禮。（左至右）

台達以「環保　節能　愛地球」為經營使命，運用電力電子的核心技術，掌握時代趨勢，持續開發高效節能的產品與解決方案，並善盡國際企業公民的責任，屢受國內外獎項肯定。2017年，台達榮獲《遠見雜誌》企業社會責任獎三項大獎，自2005年以來，共獲得14座首獎，為歷年獲獎最多企業，同時蟬聯「天下企業公民獎」首獎，評審肯定台達以企業之力讓國際看見台灣的綠色驕傲。同時，台達亦獲得《2017台灣企業永續獎》四項大獎。除此，台達亦榮獲許多國外的肯定:自2011年起，連續七年入選道瓊永續指數世界指數(The Dow Jones Sustainability™ World Index)；2016年與2017年均入選碳揭露計畫(CDP)氣候變遷領導等級。

2017年，率先以科學方法訂定減碳目標 (SBT, Science Based Targets) ，提出以2014年為基準年，2025年碳密集度下降56.6%的目標，為台灣第一家且為全世界前100家通過SBTi審核的企業。同時，台達訂定內部碳定價，將營運活動造成碳排放的經濟成本內部化，作為支持企業脫碳策略的管理工具，具體落實回應控制全球升溫2℃以內的目標。

2010年到2017年，台達的高效節能產品，協助全球客戶節電243億度，相當減少了1,296萬噸碳排，並承諾自主減碳，2011年至2017年，台達主要廠區實施的節能方案，共節電18,892萬度電，相當於減少15.2萬噸碳排。台達在全球累積打造26棟綠建築，2017年經認證的綠建築，共節電1,490萬度，相當於9,268噸二氧化碳。

多年來，透過台達電子文教基金會持續投入環境教育與綠建築的推廣，自2015年起，每年於聯合國氣候峰會 (Conferences of the Parties, COP) 活動，展示台達綠建築經驗，並於全球各地舉辦展覽，分享建築節能在減碳上的巨大潛力，出版專書，拍攝微電影，培育全球環境教育志工。

目錄

壹· 致股東報告書 003

貳· 公司簡介 005

參· 公司治理報告 011

一、組織系統 011

二、董事、總經理、副總經理、協理、各部門及分支機構主管資料 013

三、最近年度支付董事、總經理及副總經理之酬金 016

四、公司治理運作情形 020

五、會計師公費資訊 044

六、更換會計師資訊 045

七、公司之董事長、總經理、負責財務或會計事務之經理人，最近一年內曾任職於簽證會計師所屬事務所或其關係企業者，其姓名、職稱及任職期間 045

八、最近年度及截至年報刊印日止，董事、經理人及持股比例超過百分之十之股東股權移轉及股權質押變動情形 046

九、持股比例占前十名之股東，其相互間為關係人或為配偶、二親等以內之親屬關係之資訊 047

十、公司、公司之董事、經理人及公司直接或間接控制之事業對同一轉投資事業之持股數及綜合持股比例 048

肆· 企業社會責任 049

一、追求利害相關者間的均衡利益 050

二、致力環保節能 054

三、擴大社會參與 058

伍· 募資情形 061

一、資本及股份 061

二、公司債辦理情形 066

三、特別股辦理情形 066

四、海外存託憑證辦理情形 066

五、員工認股權憑證辦理情形 067

六、限制員工權利新股辦理情形 067

七、併購或受讓他公司股份發行新股辦理情形 067

八、資金運用計畫執行情形 067

陸· 營運概況 068

一、業務內容 068
二、市場及產銷概況 071
三、最近二年度及截至年報刊印日止從業員工資料 076
四、環保支出資訊 076
五、勞資關係 078
六、重要契約 080

柒· 財務概況 081

一、最近年度財務報告 081
二、最近年度經會計師查核簽證之公司個體財務報告 201
三、最近年度財務報告之審計委員會審查報告 296
四、最近五年度簡明資產負債表及綜合損益表 297
五、最近五年度財務分析 301
六、公司及其關係企業財務周轉情形 303

捌· 財務狀況及財務績效之檢討分析與評估風險事項 304

一、財務狀況 304
二、財務績效 305
三、現金流量 306
四、最近年度重大資本支出對財務業務之影響 307
五、最近年度轉投資政策、其獲利或虧損之主要原因、改善計畫及未來一年投資計畫 307
六、最近年度及截至年報刊印日止之風險事項 307
七、其他重要事項 317

玖· 特別記載事項 318

一、關係企業相關資料 318
二、最近年度及截至年報刊印日止，私募有價證券辦理情形 346
三、最近年度及截至年報刊印日止，子公司持有或處分本公司股票情形 346
四、其他必要補充說明事項 346
五、發生證券交易法第三十六條第三項第二款所定對股東權益或證券價格有重大影響之事項 347

壹．致股東報告書

董事長 海英俊

各位親愛的股東：

2017年全球經濟緩慢加溫，然而許多台灣企業受到台幣對美元大幅升值的影響，以及材料成本和直接人工成本上升的壓力，2017年的經營環境仍是充滿挑戰。在台達全體同仁的共同努力下，2017年合併營業額為新台幣2,236億元，較前一年度成長4%；營業毛利為新台幣608億元，與上年度相比增加2%，毛利率為27.2%；營業淨利為新台幣198億元，較上年度下降5%，營業淨利率為8.8%；而稅後淨利為新台幣184億元，淨利率8.2 %，金額較前一年度微幅減少2%。2017年台達每股稅後盈餘（EPS）為新台幣7.08元，股東權益報酬率（ROE）為14.8%。

台達的經營團隊於2010年時共同訂下願景，要以「發展品牌事業、提供客戶解決方案」作為公司長期發展的策略方向。為加速轉型的腳步，台達於2017年完成了一項內部組織調整：將事業單位由原先依產品類別而劃分的三大業務分類（電源及零組件、能源管理、智能綠生活），調整成以市場為導向而區分的新三大業務範疇（電源及零組件、自動化、基礎設施），並設立汽車電子事業群，使其直屬於電源及零組件範疇之下。相信藉由這樣的調整，將有助於台達更有效率地提供符合客戶所需的解決方案。以下謹摘要說明2017年台達各事業領域之經營實績與未來展望：

電源及零組件

台達不僅在電源供應器、無刷直流風扇等領域穩居全球市場的龍頭地位，於散熱系統及微型化關鍵零組件的特定應用上，台達亦長居世界級領導廠商之列。早於資通訊及消費性電子市場逐漸趨向成熟之前，台達早已拓展產品應用至醫療照護、工業管理、家用電器、汽車電子及電動車等其他領域，並贏得客戶的高度讚揚及肯定。

本著不斷追求創新的企業精神，台達不僅於去年「綠築跡展」展示了全球第一台的高流明8K投影機；亦於去年推出體積僅55cc、重量88公克，全世界最小的萬用充電器「Innergie 55cc」。此外，台達除榮獲由惠普（HP Inc.）頒發2017年品質卓越獎的殊榮，台達的X光高壓電源亦於去年通過第三方認證公司德國萊因醫療器材認證，並通過歐盟醫療器材指令（MDD）及ISO醫療品質管理系統雙認證，成為台灣廠商中首家能生產醫療用X光高壓電源供應器的供應商。而台達子公司達爾生技所研發製造的微型電腦斷層掃描儀DELPet-μCT，亦於去年榮獲「台灣精品金質獎」之最高榮譽。隨著DELPet-μCT的面世，台達可望為醫學研究、新藥開發等應用帶來新的貢獻。

我們相信隨著台達在新應用的佈局範圍愈來愈廣，即使資訊市場的需求下滑，台達於其他領域的應用仍將持續成長。而電源及零組件事業所貢獻的營收和利潤，亦將成為支持台達策略轉型、發展新事業最強而有力的重要支柱。

自動化

台達在工業自動化領域深耕超過二十餘年，除了產品規格的橫向擴展之外，我們亦擁有完整的垂直整合產品線。而台達在2016年併購羽冠電腦，囊括了MES（工廠製造執行系統）之後，又更進一步地完善了台達在工業自動化的垂直佈局。

台達於2016年開始規劃導入台達智慧製造專案（DSM），並於2017年成立智能製造部門，專職負責台達智能製造相關業務的拓展及推動。我們的目標是要從設備自動化、流程自動化、做到物流自動化，再透過大數據收集、資料分析等運用，一步步循序漸進，直至實現工業「智動化」的終極目標。與此同時，藉由台達自身導入自動化的經驗，我們亦可為客戶提供更加完善的解決方案，並協助客戶打造更靈活的綠色智慧工廠。

在樓宇自動化方面，繼2016年台達併購了Loytec及Delta Controls之後，於2017年又再度公開收購台灣上市公司晶睿通訊49.2%的股權，補足了台達在安全監控這一塊拼圖。

總的而言，因應市場對工業4.0及智慧綠建築節節攀升的需求，我們相信自動化部門的業務將帶領台達繼續邁向下一個高峰，成為公司未來成長最重要的動能之一。

基礎設施

在資通訊基礎設施方面，台達除了在通信電源穩居全球領導地位之外，在不斷電系統、全方位資料中心解決方案、網路通訊等領域，亦在全球市場佔有不容忽視的一席之地。

在能源基礎設施方面，我們著眼的是未來整個智慧微電網的市場佈局，在各國政府持續推動電動車普及的政策下，我們除了提供儲能裝置，亦與知名車廠合作電動車雙向電網，透過可收電、亦可供電的設計，使每台電動車都能成為一輛可移動的儲能電池，藉此緩衝電網負荷，並達到能源使用最佳化的目的。

我們一直深信，要成為一個真正永續經營的百年企業，在追求營收成長及財務表現的同時，不斷投入企業社會責任並持續完善公司治理，亦是我們責無旁貸的經營使命。

台達以「環保 節能 愛地球」為經營使命，長期關注氣候變遷與企業永續發展，除了持續投入研發，提供高效節能產品與解決方案外，作為一個國際企業公民，率先以科學方法訂定減碳目標，提出以2014年為基準年，2025年碳密集度下降56.6%的目標，並於2017年12月通過SBTi（Science Based Targets Initiative）符合性審查，成為台灣第一家且為全世界前100家通過審核的企業，以具體行動回應控制全球升溫2℃以內的目標。

台達透過基金會積極參與國際氣候活動，2017年在德國波昂舉行的COP23聯合國氣候會議上，台達應ICLEI（Local Governments for Sustainability，地方政府永續發展理事會）邀請，在其主辦的周邊會議上，向各國意見領袖及決策者分享企業如何協助城市推動永續發展之經驗、以及從建築、交通、到能源基礎設施各方面的實踐成果，為該場周邊會議唯一的企業代表。

台達推動企業社會責任的成果，備受外界肯定。2017年入選《道瓊永續世界指數》、《道瓊永續新興市場指數》，並榮獲Robeco SAM《2017永續發展獎金獎》；「碳揭露專案」(Carbon Disclosure Project)獲得《氣候變遷領導等級》，供應鏈氣候變遷的揭露，取得A-等級的肯定。同時，台達去年亦榮獲《遠見雜誌》、《天下雜誌》、《2017台灣企業永續獎》所舉辦的企業社會責任大獎與《台灣證券交易所》公司治理評鑑獎排名前5%上市公司。此外，值得一提的是2017年台達品牌價值再度大躍進，較2016年提升11%，達2.5億美元，為品牌價值成長比例最高的企業之一，且是唯一連五年成長二位數的企業，我們在此衷心地感謝客戶、供應商、股東及社會各界對台達的支持。

展望未來，我們期望藉由公司在電源零組件、自動化及基礎設施等三大事業範疇的均衡發展，讓台達得以永續經營，並持續活躍於國際舞台上。我們亦將帶領公司所有團隊一同攜手努力，引領台達邁向另一個成長高峰，並成為解決人類需求、對環境友善、對社會有正面影響並受人尊敬的國際第一流企業。

最後敬祝大家
身體健康，萬事如意

董事長 陳英俊

貳．公司簡介

▶一、設立日期：民國六十四年八月二十日（改組為股份有限公司）

▶二、公司沿革

民國60年	04月	成立台達電子工業有限公司於新莊民安路，生產電視線圈及電子零組件
民國64年	08月	變更登記為台達電子工業股份有限公司
民國69年	04月	開始生產交換式電源供應器之變壓器及電感元件
民國70年	07月	國內首家開發成功雜訊濾波器，開始進入量產
民國72年	03月	開始生產交換式電源供應器
民國73年	01月	獲美國Zenith頒發品質傑出獎
	01月	5005A為第一個申請UL安規的Power Supply型號
	04月	獲Digital頒發績優廠商獎
民國75年	02月	榮獲美國Rockwell International頒發品質成就獎
	04月	開始生產表面黏著(Surface-Mounting)設計之交換式電源供應器，為國內首家採用項先進技術之交換式電源供應器廠家
民國77年	01月	投資美國Dastek公司，進入世界最先進的薄膜技術領域
	06月	開始生產無碳刷式直流風扇
	12月	19日股票公開上市
民國78年	03月	投資泰國泰達電子股份有限公司，從事製造及銷售電腦、電子設備之零組件業務
	08月	與美國Virginia Polytechnic Institute & State University合作成立R&D實驗室，開發高效率、高功率密度之電源供應器
民國79年	04月	榮獲美國IBM頒發績優廠商獎
	05月	榮獲美國Trish Associates公司評選為全美優良電源供應器廠商第二名
民國80年	11月	榮獲美國惠普HP頒發績優廠商獎
民國81年	01月	筆記型電腦專用電源供應器開始量產
民國82年	04月	榮獲美國IBM頒發績優廠商獎
	12月	依據美國Micro-tech Consultant報導，本公司交換式電源供應器在美銷售市場占有率名列第一，全球銷售市場名列第五
民國83年	02月	榮獲日本NEC頒發優良廠商獎
	07月	榮獲美國安規UL授予自我認證TCP (Total Certificated Program)殊榮
	09月	推出通信用直流供電系統
民國84年	05月	推出變頻式馬達控制器
	08月	榮獲美國GE LIGHTING頒發優良廠商獎
民國85年	03月	榮獲美國Intel頒發優良廠商獎
	04月	榮獲美國Micro-tech Consultant評選為美國及全球交換式電源供應器銷售量第一名廠商
	07月	推出不斷電電源系統
民國86年	06月	榮獲日本富士通頒發優良廠商獎
	10月	榮獲日本松下電器優秀賞及三菱頒發優良廠商獎
民國87年	11月	中壢廠通過ISO-14001認證並獲美國HP頒發傑出協力廠商獎
	12月	不斷電電源系統榮獲中華民國國家精品獎
民國88年	01月	原網路產品事業部獨立為達創科技股份有限公司
	03月	榮獲美國DELL頒發白金級全球最佳供應商獎
民國89年	04月	榮獲日本NEC頒發優良廠商獎
	05月	加入美國麻省理工學院 (MIT) 活氧計畫 (Oxygen Project) 聯盟
	10月	大陸東莞各廠通過ISO-14001認證
民國90年	03月	榮獲美國Intel頒發傑出技術與品質廠商獎
	05月	轉投資公司乾坤科技股份有限公司上市
	06月	榮獲日本富士通頒發傑出協力廠商獎

民國90年	12月	大陸吳江廠完工啟用，並通過ISO-9000認證
民國91年	01月	大陸吳江廠通過TL-9000認證
	03月	榮獲美國Intel頒發優良廠商獎及傑出品質廠商獎
	09月	榮獲日本SONY頒發PS2優良廠商獎
	12月	榮獲美國Intel頒發優異的合作與支援廠商獎
民國92年	03月	榮獲韓國Samsung及美國Black & Decker頒發優良廠商獎
	08月	榮獲日本NEC頒發優良廠商獎
	12月	榮獲Asset雜誌之Asset Benchmark Research評選為亞洲地區公司治理最佳典範獎
	12月	榮獲美國Micro-tech Consultant評選為2003年全球電源供應器銷售量第一名廠商
民國93年	06月	56吋16：9 DLP內投影電視榮獲總統親頒第十二屆國家產品形象金質獎
	07月	榮獲美國Microsoft頒發全球最佳供應商獎
	08月	榮獲日本NEC頒發技術榮譽獎及美國Black & Decker頒發優良廠商獎
	11月	投資成立旺能光電股份有限公司，從事太陽能電池之研究開發與製造
	12月	榮獲美國Cisco頒發全球最佳供應商獎
民國94年	01月	榮獲日本SONY頒發最佳合作夥伴獎
	06月	榮獲遠見雜誌第一屆企業社會責任獎科技組首獎
	11月	臺南綠色廠房完工遷入
	12月	榮獲德國Siemens Communications頒發最佳供應商首獎
	12月	榮獲美國Black & Decker頒發優秀供應商獎
民國95年	02月	連續三年榮獲美國Microsoft頒發最佳供應商獎
	04月	榮獲日本SONY頒發最有價值供應商獎
	04月	榮獲臺灣證券交易所「公司治理」最高等級A級評等
	07月	榮獲標準普爾評選為臺灣前50大信評優良企業
	08月	臺南廠經內政部評定為臺灣第一座「黃金級」綠建築，並獲頒綠建築標章證書
	11月	榮獲德國Fujitsu Siemens頒發優選供應商獎
	12月	年營收首度破千億，2006年合併營業額為新台幣1,052.6億元
民國96年	05月	連續三年蟬聯遠見雜誌企業社會責任獎科技組首獎
	05月	榮獲證基會評定為「資訊揭露評鑑系統」A+級公司
	11月	榮獲經濟部評定為「企業電子化評量制度」A+級公司
民國97年	02月	榮獲CNBC歐洲商業雜誌評選為「全球百大低碳企業」
	03月	榮獲行政院環保署評定為2007年綠色採購績優廠商
	04月	榮獲遠見雜誌頒發「企業社會責任」榮譽獎
	05月	榮登美國商業周刊「2008 全球科技百強」
	10月	榮獲第十六屆經濟部產業科技發展獎最高榮譽「卓越創新成就獎」
	12月	連續二年榮獲Forbes評選為「Asia's Fabulous 50」
民國98年	03月	連續三年蟬聯天下雜誌頒發「天下企業公民獎」
	05月	台達打造全球最大單一建築體太陽能系統「高雄世運主場館」落成啟用
	06月	榮獲證基會評定為「資訊揭露評鑑系統」A+級公司
	07月	台達臺南廠榮升為「鑽石級綠建築」
	10月	榮獲第一屆亞太地區2009 Frost & Sullivan Green Excellence Award
	10月	第八度蟬聯《天下雜誌》電子業最佳聲望標竿企業第一名
	10月	台達董事會通過以股份轉換方式收購乾坤科技 100% 股權
民國99年	02月	榮獲《亞洲周刊》「2009 年全球華商 1000：二十大企業榮譽獎 (臺灣區)」
	05月	榮登中國綠色公司百強榜
	05月	蟬聯《天下雜誌》2009年千大企業電子業「稅後純益」冠軍寶座
	07月	榮獲《天下雜誌》2010年「企業公民獎」大型企業榜首

民國99年	08月	榮獲經濟部國際貿易局舉辦的「臺灣優良品牌」
	08月	獲頒證基會「第七屆上市櫃公司資訊揭露評鑑」A+級
	10月	第九度蟬聯《天下雜誌》標竿企業電子業的榜首
	12月	榮獲《亞洲週刊》「全球華商1000 - 最績優企業大獎」
民國100年	01月	鄭崇華董事長捐贈臺灣第一座「零碳建築」國立成功大學「孫運璿綠建築研究大樓」落成啟用
	05月	連續榮登中國綠色公司百強榜
	05月	印度Rudrapur廠榮獲美國LEED印度分支黃金級綠建築認證
	06月	榮獲《數位時代》亞洲與臺灣科技百強雙榜榮耀
	07月	榮獲《天下雜誌》2010 年「企業公民獎」
	07月	榮獲Institutional Investor雜誌2011全亞洲「最佳CEO」、「最佳投資人關係」及「最佳IR專業人員」
	07月	為財團法人車輛研究測試中心 (ARTC) 打造全臺灣第一座全規格電動車充電站
	07月	中國東莞廠區成為全球第一家通過 ISO 50001 國際標準 (IS) 版本符合性評估的電源及零元件之電子公司
	08月	榮獲「資訊揭露評鑑」最高等級 A+
	09月	入選2011年道瓊永續性指數（Dow Jones Sustainability Indices）「世界指數」及「亞太指數」
	09月	榮獲《數位時代》、《Interbrand》2011臺灣20大國際品牌
	09月	關聯企業泰達電子通過 ISO 50001 符合性評估，為泰國第一家通過此能源管理標準之公司
	10月	蟬聯《天下雜誌》電子業最佳聲望標竿企業第一名
	11月	上海運營中心暨研發大樓揭幕啟用
	12月	桃園研發中心落成啟用，智慧綠建築實踐「環保 節能 愛地球」
民國101年	01月	獲選2012 SAM電子設備類「永續經營企業金級」與「卓越進步企業」
	02月	台達集團捐建八八風災重建那瑪夏民權國小正式落成啟用
	02月	榮獲「中國電源產業十大知名企業品牌」
	05月	榮獲第八屆《遠見雜誌》企業社會責任獎「教育推廣組」首獎及「公益推動組」楷模獎
	05月	台達歐洲公司榮獲英國綠色組織金質獎
	05月	印度Gurgaon廠獲美國LEED印度分支白金級綠建築認證
	05月	連續榮登中國綠公司百強榜民營企業50強
	06月	榮獲證基會「資訊揭露評鑑」最高等級A++
	06月	鄭崇華創辦人任榮譽董事長，海英俊先生接任台達董事長，鄭平先生接任執行長
	08月	榮獲2012《天下雜誌》「企業公民獎」大型企業榜首
	08月	桃園研發中心獲得美國綠建築LEED黃金級認證、臺灣綠建築黃金級認證
	09月	入選2012年「道瓊永續指數 (Dow Jones Sustainability Indices)」，位居全球電子設備類別榜首
	09月	連續入選臺灣20大國際品牌
	10月	第11度蟬聯《天下雜誌》電子業最佳聲望標竿企業第一名
	10月	榮獲「國家產業創新獎」首獎 -「卓越創新企業獎」殊榮
	11月	台達與新日光能源科技股份有限公司宣布策略合作計畫
	11月	榮獲商界傳媒集團中國峰會「2012年度最佳商業模式獎」第一名
	11月	蟬聯經濟部工業局「臺灣創新企業20強」
	11月	台達臺南廠榮獲經濟部工業局全臺首張一般行業別清潔生產認證綠色工廠標章
	12月	IR Magazine 亞洲投資人觀點調查評選大中華區總排名第三名，並獲評為「投資人關係最佳實務典範」，海英俊董事長榮獲大中華地區「最佳CEO」
	12月	榮獲《第一財經》中國企業社會責任榜「傑出企業獎」殊榮，為首家獲獎之臺資電子企業
	12月	關聯企業泰達電子榮獲「泰國總理最佳工業獎」
	12月	桃園二廠榮獲行政院環保署「節能減碳行動標章」，並獲選為北區節能減碳特優企業
民國102年	01月	獲選2013 SAM電子設備類「企業第一名 (Sector Leader)」與「永續經營企業金級 (Gold Class)」
	02月	參與2013臺灣燈會，打造臺灣第一座經「建築碳稽核」檢驗之低碳建築「台達永續之環」
	04月	獲選2013中國綠公司百強並榮登民營企業十強，網路投票得票數也位居民企第一位

民國102年	04月	台達自動化、LED照明與電動車充電系統等六項產品獲頒第21屆「臺灣精品獎」
	05月	榮獲《遠見雜誌》CSR整體績效組及環境保護組雙料首獎
	06月	連續榮獲證券暨期貨市場發展基金會「資訊揭露評鑑」最高等級A++
	07月	榮獲Institutional Investor「臺灣區最佳企業」第四名及Corporate Governance Asia「最具展望企業」
	08月	關聯企業泰達電子榮獲2013東協績優企業獎之創新大型企業獎
	08月	蟬聯《天下雜誌》「企業公民獎」大型企業榜首
	09月	連續三年入選道瓊永續指數之「世界指數」，並入選「新興市場指數」
	10月	台達桃園研發中心榮獲桃園縣績優企業環保綠能獎
	10月	第12度蟬聯《天下雜誌》電子業最佳聲望標竿企業第一名
	10月	關聯企業泰達電子獲頒泰國工業部2013 CSR年度績效獎及CSR長期貢獻獎
	11月	關聯企業泰達電子獲頒泰國能源部2013年度「泰國能源獎」
	11月	獲頒「SHARP 2013年最佳供應商」獎
	12月	榮獲 IR Magazine大中華區「最佳永續發展作法」與「執行長/總裁之最佳投資人關係」
	12月	連續三年獲評為臺灣20大國際品牌
	12月	台達上海運營中心獲美國LEED黃金級認證
	12月	台達桃園研發中心與臺南分公司二期獲頒「2013優良綠建築」
	12月	蟬聯《第一財經》中國企業社會責任榜「傑出企業獎」為唯一連續獲獎的臺資高科技企業
	12月	「2013臺灣企業永續獎」台達一舉囊括「永續創新類」製造業首獎、「氣候領袖類」楷模獎及「臺灣Top 50企業永續報告獎」製造業優等三大獎
民國103年	01月	台達企業總部榮獲臺灣綠建築「鑽石級」認證
	04月	連續五年入選中國綠公司百強榜
	04月	獲頒「臺灣精品成就獎」台達互動式超短焦投影機榮獲臺灣精品銀質獎台達工業自動化、Innergie電源、多功能換氣扇...等11項產品獲頒第22屆「臺灣精品獎」
	04月	榮獲《遠見雜誌》CSR企業社會責任「整體績效組」及「永續經營組」雙料冠軍
	04月	台達互動式超短焦投影機榮獲臺灣精品銀質獎共11項產品獲2014年臺灣精品獎
	05月	台達連續5年入選中國綠公司百強綠色產品及運營備受肯定
	05月	蟬聯聯想2014全球供應商「傑出服務獎」
	06月	榮獲2013「金蜜蜂企業社會責任·中國榜」之「金蜜蜂·生態文明獎」
	07月	台達最新節能方案為交通大學獲得 2014歐洲十項全能綠建築競賽「能源效率」大獎
	08月	連續八年獲頒天下雜誌「企業公民獎」
	08月	連續三年榮獲資訊揭露評鑑最高等級A++
	09月	連續四年入選道瓊永續指數之「世界指數」，五項評分居全球電子設備產業之首；並入選「新興市場指數」
	10月	大中華區唯一入選國際碳揭露專案氣候績效領導指數之企業(CPLI)
	10月	關聯企業泰達電子榮獲2014年「泰國總理企業獎 - 最佳出口企業」
	10月	連續十三年蟬聯《天下雜誌》電子業「最佳聲望標竿企業」第一名
	12月	榮獲2014年度「中國最佳企業大學」
	12月	連續四年入選臺灣20大國際品牌
民國104年	01月	台達節能換氣扇蟬聯「台灣精品獎」
	01月	Delta-IBN 生命科學與診斷實驗室於新加坡啟奧生物醫藥研究園開幕
	01月	榮獲DELL「卓越製造獎」
	01月	SCARA工業機器人上市發表
	02月	榮獲「2014年安徽企業最佳雇主評選」最佳學習型組織獎項
	02月	榮獲緯創資通「最佳品質供應商獎」
	02月	榮獲NEC 2014年度「優秀供應商」與「優秀品質供應商」獎項
	02月	台達桃園二廠榮獲「節能減碳行動標章」及「北區節能減碳特優企業」
	03月	「2015 CAMRS中國自動化年會」暨第十三屆中國自動化年度評選 榮獲經營管理、創新產品、樣板工程、用戶體驗及營銷創新五項大獎

民國104年	03月	榮獲 「SHARP 2014年度最佳供應商」獎
	03月	連續三年獲頒Tripp Lite品質優良供應商獎
	03月	榮獲Channel NewsAsia 傑出綠色企業獎
	04月	連續四年榮獲資訊揭露評鑑最高等級A++
	04月	併購挪威電源公司Eltek ASA
	04月	榮獲《遠見雜誌》企業社會責任獎「CSR年度大調查科技與傳產組」暨「教育推廣組」雙首獎
	05月	榮獲東芝三菱電機產業系統株式會社(TMEIC)「優秀供應商大賞」
	06月	第一屆公司治理評鑑 排名前5%上市櫃企業
	06月	榮獲芬蘭HELVAR 「2014年最佳合作供應商」獎
	06月	第十三屆全球華人企業領袖峰會 獲頒「飛馬服務CSR標竿獎」
	08月	台達「Golden Eagle」榮獲2015 Red Dot Award產品設計獎
	08月	台達連續第三年雙獲Inventec「最佳供應商獎」
	08月	台達榮獲英國OrangeTeK「2015年最佳供應商獎」
	08月	台達榮獲遠景能源「2014年優秀供應商獎」
	08月	天下CSR企業公民獎 台達連續九年屢創佳績 (No.3)
	09月	第一本《台達中國區企業社會責任報告》正式上線
	09月	台達連續第五年入選道瓊永續指數「世界指數」，總體評分躍居全球電子設備產業之首，並蟬聯三年「新興市場指數」
	09月	台達投資環瑞醫公司，取得19.55%股數
	09月	中達電子(蕪湖)有限公司榮獲「2015安徽省民營企業進出口十強」
	09月	台達武漢新大樓正式啟用 兼具研發與業務功能
	09月	台達榮獲華為「2015 Green Partner」獎項，為唯一獲得該獎項的伺服器電源供應商
	10月	「龍門鄉台達陽光初級中學」落成啟用
	10月	關聯企業泰達榮獲東協公司治理評比前五十強肯定
	10月	達創科技飛航娛樂通信系統獲頒松下航太感謝獎
	10月	台達美洲新總部落成，實現LEED白金級與淨零耗能目標，運用最新節能技術，樹立綠建築新標竿
	11月	台達連續五年入選台灣20大國際品牌，品牌價值再提升17%(1.99億美元)，連三年二位數成長
	11月	台達Vivitek Qumi Q6 LED攜帶型投影機，獲2015日本G-Mark設計獎
	11月	台達獲評中國外資企業100強十大責任企業排名領先受邀發起《分享責任2025北京宣言》
	11月	台達投資Optovue 3,000萬美元私募股權，研發創新技術改善眼科相關疾病
	11月	台達獲評浦東新區「2012-2014年度勞動關係和諧企業」
	11月	台達獲台灣企業永續獎「台灣十大永續典範公司獎」首獎、「氣候領袖獎」首獎及「台灣Top 50企業永續報告獎」電子資訊類金獎三大獎項
	12月	台達榮獲Acer「2015優良CSR夥伴獎」第一名
	12月	台達併購Eltek案例榮獲台灣併購金鑫獎
	12月	台達以21棟綠建築為主題，於巴黎大皇宮舉辦綠築跡展覽
	12月	台達榮獲資財雜誌，2015年最佳環境責任倡議肯定
民國105年	01月	台達首座自營太陽能電廠於日本兵庫縣赤穗市完工揭幕
	02月	達創科技獲美國網件公司（NETGEAR）「最佳工廠品質獎」、「最佳準時交貨獎」及「年度最佳供應商」
	02月	台達榮獲索尼電腦娛樂(SCE)首度頒發之供應商暨EMS合作夥伴感謝狀
	02月	總統當選人蔡英文參訪台南廠台達以具體方案呼應綠能發展四大主軸
	03月	台達北京辦公大樓榮獲LEED-NC銀級認證
	03月	台達Golden Eagle與NovoPRO & Launcher雙雙榮獲德國iF設計大獎
	03月	馬英九總統頒贈鄭崇華創辦人景星勳章表彰對國家社會之卓越貢獻
	03月	台達電子與成功大學智慧養殖聯合研發中心成立
	03月	台達榮獲「通用汽車供應商創新獎」殊榮
	03月	台達榮獲浙江大華「2015年優秀供應商獎」
	04月	台達子公司Delta Electronics International (Singapore)Pte. Ltd.取得奧地利樓宇自動化公司LOYTEC股權
	04月	台達子公司Delta Electronics (Netherlands) B.V. 與Delta Controls Inc.完成購買契約簽署

民國105年	04月	台達榮獲「2016年TMEIC VA優秀供應商大獎」
	05月	台達榮獲《遠見雜誌》企業社會責任獎年度大調查電子科技組與傑出方案環境友善組雙料首獎
	05月	台達榮獲亞洲最大機上盒製造商Humax「最佳供應商獎」
	06月	創辦人鄭崇華先生獲頒臺北醫學大學名譽理學博士
	06月	台達榮獲EPSON「Excellent Partner & Good Quality」獎
	06月	台達與新加坡南洋理工大學合作成立網宇實體系統研發中心
	06月	台達榮獲印度新能源暨可再生能源部 (MNRE) 頒發國家卓越獎 (National Excellence Award)
	08月	台達總部瑞光大樓獲得 LEED白金級既有建築改造認證能源效率使用項目獲得滿分五年用電減少40%
	08月	台達榮獲2016年「天下企業公民獎」首獎長期投入推廣節能倡導綠建築擴大社會影響力
	09月	台達參與北京工業大數據創新中心成為首批合作夥伴
	10月	台達榮獲海康威視「2016年優秀供應商獎」
	10月	台達子公司Eltek電源系統Rectiverter，榮獲2016年挪威企業聯合會(NHO)創新獎
	11月	台達集團鄭崇華於華人領袖遠見高峰會獲頒首位「君子企業家」
	11月	台達榮獲《2016台灣企業永續獎》四大獎項：包含「台灣十大永續典範公司獎」、「氣候領袖獎」、「供應鏈管理獎」及「台灣Top 50企業永續報告獎」電子資訊類金獎 積極推廣綠色供應鏈 參與國際氣候峰會分享綠建築經驗
	11月	台達連續六年入選台灣20大國際品牌，品牌價值提升13%，達2.25億美元
	11月	併購羽冠電腦科技股份有限公司
	12月	台達創辦人鄭崇華榮獲「2016中國社會責任傑出人物獎」
民國106年	1月	台達子公司Eltek將協助聯合國開發計畫署 (UNDP) 打造可再生能源解決方案
	1月	台達中國區企業社會責任報告榮獲「2016中國區CSR報告書綜合評級為五星級」肯定
	2月	關聯企業泰達電子2017年獲頒泰國證券交易所2016傑出總裁獎(the Outstanding CEO Awards)及最佳公司表現獎
	2月	台達榮獲RobecoSAM 2017年世界企業永續年鑑「金級獎」
	3月	台達樓宇自動化解決方案榮獲印度2017年ACREX卓越獎
	4月	台達宣布組織調整，「電源及零組件」、「自動化」、「基礎設施」三大業務範疇驅動成長
	4月	台達創辦人鄭崇華獲頒陽明大學榮譽工學博士學位
	4月	台達EMEA總部獲歐洲BREEAM綠建築認證，為台達全球第24棟綠建築
	4月	台達連續三年名列臺灣證券交易所「公司治理評鑑」前5%
	4月	台達連續兩年榮獲能源之星年度合作夥伴大獎
	5月	台達榮獲2017《遠見雜誌》企業社會責任獎三項大獎，為歷年獲獎最多企業
	5月	台達電子消費性品牌Innergie快閃店首次亮相
	6月	台達中國EICC團隊榮獲Dell頒發「供應鏈社會與環境責任能力建設」榮譽
	6月	關聯企業泰達電子連續三年入選《Thaipat組織》「ESG100」
	8月	台達蟬聯「天下企業公民獎」首獎，「社會參與」及「環境永續」獲得最高分
	9月	台達美洲總部綠建築榮獲加州大學伯克萊分校「CBE宜居建築獎」
	9月	台達連續七年入選道瓊永續世界指數，四項評分居全球電子設備產業之首
	10月	台達於民國106年8月9日至106年9月26日止，以公開收購方式取得晶睿通訊股份有限公司已發行普通股共計40,261,047股，約占晶睿已發行股份總數之49.2%。
	11月	台達連續七年入選台灣20大國際品牌，為唯一連五年成長二位數的企業
	11月	台達榮獲碳揭露專案 (CDP) 氣候變遷領導A-等級，以及供應鏈氣候變遷揭露A-等級
	11月	台達連續三年於《中國企業社會責任藍皮書》「中國外資企業100強社會責任發展指數」中名列10強
	11月	台達榮獲《2017台灣企業永續獎》四項大獎 ，包括「十大永續典範台灣企業獎」、「氣候領袖獎」、「供應鏈管理獎」、「台灣Top 50企業永續報告獎」電子資訊製造類金獎
	12月	台達子公司達爾生技微型電腦斷層掃描儀DELPet-μCT獲「台灣精品金質獎」
	12月	台達為台灣首家、全球前100家通過SBTi審查企業，率先訂定科學基礎減碳目標，具體回應全球氣候控制升溫2℃內
	12月	台達獲選列入台灣永續指數(FTSE4Good TIP Taiwan ESG Index)成分股
民國107年	1月	台達2016年CSR報告書獲得紐約柏魯克學院評選為全球前25
	3月	台達連續三年榮獲能源之星年度合作夥伴大獎
	4月	台達因在台推動深耕創新、引領國內外投資、帶動產業升級等成就，榮獲第三屆總統創新獎

參．公司治理報告

▶一、組織系統

(一) 組織結構107年4月30日

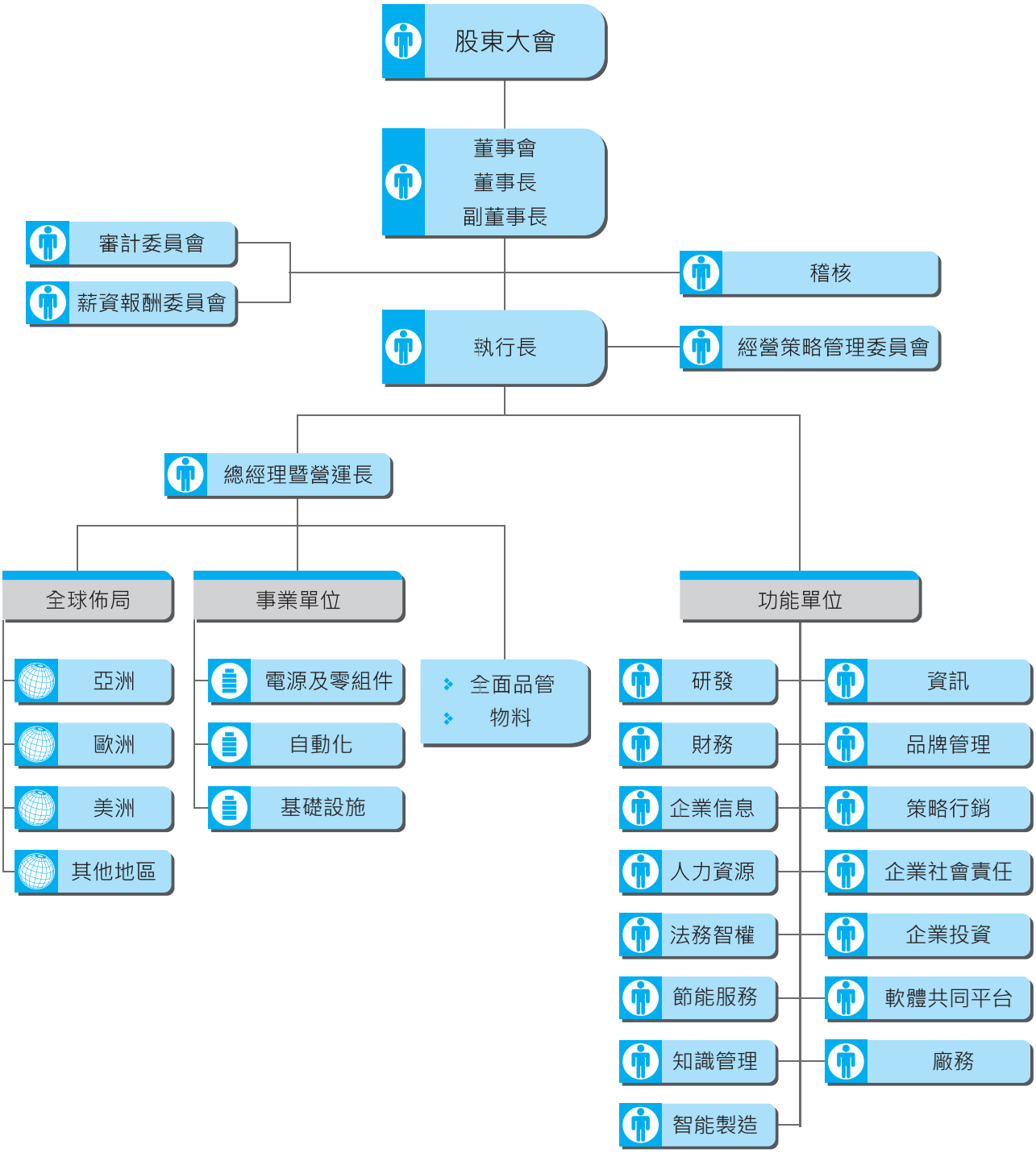

(二) 各主要部門所營業務

107年4月30日

主要部門	所營業務
電源及零組件	台達為全球電源管理與散熱方案的領導者，同時也是交換式電源供應器與無刷直流風扇的領導廠商，為行動裝置、運算中心、家用電器與醫療設備提供全系列的核心零組件、電源供應器、散熱管理方案。我們的客製化服務同時也是全球許多知名品牌的首選。 台達也是投影顯示的先鋒，藉由業界領先的光學與微機電顯示技術，台達投影設備可應用在家庭劇院、監控中心、大型廳院、公共資訊站與展覽館等多種領域。 我們提供節能的消費性電子產品，為個人、家庭與商業環境打造環保、智能的生活型態。透過台達長期累積的電力電子技術能力，可應用於數百種家用電子產品並提升能源使用效率。 「電源及零組件」主要包含：嵌入式電源供應器、移動電源、直流電源、Innergie消費電源、視訊與顯像系統、Vivitek高畫質投影機、工業與醫療電源、風扇與散熱管理、通風系統產品、車用電源、汽車電子、零組件與儲能元件等項目。
自動化	台達在工業自動化產品與系統快速成長，提供客戶包含包裝、紡織、化工、電子、塑化、印刷與製藥等產業應用，此外，我們還運用視覺化的監控與管理，提供工廠與樓宇的自動化方案。 「自動化」主要包含：工業控制與機器人、自動化工程與智能製造、LED照明方案、分散式空調、樓宇自動化解決方案、智慧綠建築、智慧安防等項目。
基礎設施	台達是全球通訊電源系統、不斷電電源系統、中壓變頻器、可再生能源方案的領導者，此外，台達還設計、生產高端的網路設備，提供消費性與商業應用。 台達提供多領域的能源管理系統，同時充份應用工程與技術能力於客製化服務，如資料中心、可再生能源、電動車驅動、環保的充電基礎設施。 「基礎設施」主要包含：網通系統、通訊電源系統、資通訊核心零組件、不斷電系統及資料中心、中壓變頻器、太陽能逆變器、風電設備產品、與電動車充電設備、可再生能源等項目。
研發	技術趨勢分析及新產品及之研究發展，研發策略、技術發展層次及新產品開發作業之規劃及擬定，新產品開發所需之環境及架構之設計。
財務	建構高效率及高品質的財務平臺，提供透明及可信度之財務資訊、營運分析及改善方案，藉由嚴謹控管及稽核、以期達到良好的公司治理。並提供長期投資及融資等相關財務決策之評估，以及適法之稅務規劃、信用風險控管及財務危機預測之模型，以降低企業風險。並負責股務管理作業規劃與建立、董事會及股東會辦理、除權息作業辦理。
企業信息	推廣及提升公司形象，包含新聞議題及媒體活動之規劃與執行、緊急事件新聞處理與追蹤、內外部重大訊息發布、公司CSR業務協調及成果管理、活動贊助與評估、訪客接待；平面設計與影像製作、HD專業影片權責委製、活動影像紀錄、多媒體專業諮詢；企業入口網站建置維護、內部網站維護更新、創新應用技術設計開發、公司級或跨部門大型活動規劃與執行、總部展間規劃與維護、協助海外重要展間規劃與SOP建立。
人力資源	規劃及發展連結公司策略的人力資源管理計畫，建構全方位之人才選任、學習發展、績效管理、薪酬福利等制度，以有效激勵優秀人才，提升組織運作效能，並確保和諧的勞資關係。
法務智權	審核各項契約，提供法律諮詢，管理專利、商標及其他智慧財產權，處理法律訴訟及法令遵循等事務。
資訊	規劃與建立全公司的資訊管理體系，發展公司各項業務發展所需之電腦化作業流程與系統，維護公司之資訊設備及確保公司資訊系統安全，提供管理者快速有效的營運管理資訊。
品牌管理	透過長期品牌策略規劃與落實、建構集團品牌管理平臺與標準應用範本，及創造並維持一致的台達品牌經驗，以策略性地提升台達集團全球品牌價值，協助長期業務拓展與成長。
策略行銷	協助集團事業單位建立策略行銷能力，整合市場情報智庫與行銷平臺，創造行銷綜效。透過系統化管理機制與流程，提供策略建議與跨部門資源整合，以加速新事業發展。
企業社會責任	企業社會責任推動辦公室：協助各事業單位結合綠能產品及能源管理系統，推動全球營運據點節能減碳，落實「環保 節能 愛地球」的經營使命。標竿分析國際領導企業永續經營最佳實務作法，持續強化公司永續經營競爭力。 職業安全衛生管理：擬訂、規劃、督導及推動安全衛生管理事項，並指導有關部門實施，以確保員工安全與健康。
企業投資	投資人及法人關係維持與建立。配合公司未來發展方向，整合內部資源，尋找合作的策略標的與併購案之進行。
全面品管	品質策略之制訂、原物料、成品品質之控制及辦理品質改善活動。
稽核	督導內部控制和稽核流程之建立，完成年度稽核計畫。
物料	統籌及執行公司機器設備和物料之採購、物流、生產管理與各類工程發包(機器、測試、資訊設備、軟體等)。
節能服務	提供能源效率全方位改善服務，提升公用設備、資料中心、樓宇及工廠之能源使用效率。
知識管理	收集及整合個人經驗與知識，建構知識管理平台，分享知識學習及傳播資訊，以達成知識傳承之目的。
智能製造	規劃台達未來智能工廠藍圖與開發智能製造先進技術。
軟體共同平台	建立軟體開發流程自動化平台與軟體共用元件庫系統。以提升軟體開發品質及提高元件重用比例，避免重覆性開發。
廠務	統籌管理及維護樓宇及廠房之公用設施，確保工作環境安全性，並執行節能措施以追求綠建築認證的持續肯定。

▶二、董事、總經理、副總經理、協理、各部門及分支機構主管資料

(一) 董事資料

107年4月13日

職稱 姓名 性別	國籍或註冊地	選(就)任日期	任期	初次選任日期	選任時持有股份		現在持有股數		配偶、未成年子女現在持有股份		利用他人名義持有股份		主要學/經歷	目前兼任本公司及其他公司之職務	具配偶或二親等以內關係之其他主管、董事或監察人		
					股數	持股比率	股數	持股比率	股數	持股比率	股數	持股比率			職稱	姓名	關係
董事長 海英俊 男	中華民國	104.6.10	3年	92.5.6	1,421,302	0.0547%	984,067	0.0379%	0	0	0	0	美國德州大學達拉斯分校國際管理碩士/G.E. Capital, Country Manager、台達電子工業股份有限公司副董事長暨執行長	台達電子工業股份有限公司經營策略管理委員會主任委員、Delta International Holding Ltd.董事、中鼎工程股份有限公司董事...等	無	無	無
副董事長 柯子興 男	中華民國	104.6.10	3年	90.5.16	1,011,358	0.0389%	837,630	0.0322%	0	0	0	0	交通大學控制工程系/台達電子工業股份有限公司總經理暨營運長	台達電子工業股份有限公司經營策略管理委員會副主任委員、Delta International Holding Ltd.董事...等	無	無	無
董事 鄭崇華 男	中華民國	104.6.10	3年	64.8.20	139,592,593	5.3740%	81,878,039	3.1521%	24,097,633	0.9277%	0	0	成功大學電機系/台達電子工業股份有限公司董事長	台達電子工業股份有限公司榮譽董事長、Delta International Holding Ltd.董事...等	董事	鄭平	父子
董事 鄭平 男	中華民國	104.6.10	3年	90.5.16	8,844,645	0.3405%	55,090,093	2.1209%	0	0	0	0	美國加州HAYWARD大學企管系/台達電子工業股份有限公司資深副總裁暨中國區總裁	台達電子工業股份有限公司執行長、Delta International Holding Ltd.董事...等	董事	鄭崇華	父子
董事 李忠傑 男	中華民國	104.6.10	3年	101.6.19	41,000	0.0015%	71,000	0.0027%	0	0	0	0	臺灣大學EMBA、逢甲大學工業工程學系/台達電子工業股份有限公司資深副總裁	無	無	無	無
董事 FRED CHAI YAN LEE (李澤元) 男	美國	104.6.10	3年	92.5.6	0	0	0	0	0	0	0	0	Ph. D. Duke University, North Carolina / University Distinguished Professor, Va. Tech. and Director of the Center for Power Electronics Systems.	台達電子企業管理(上海)有限公司董事/總經理	無	無	無
董事 張訓海 男	中華民國	104.6.10	3年	95.5.18	969,881	0.0373%	903,811	0.0348%	517	0.0000%	0	0	中原大學商學院企業管理學碩士/台達電子工業股份有限公司資深副總裁暨總經理	台達電子工業股份有限公司總經理暨營運長、銀泰電子陶瓷股份有限公司董事...等	無	無	無
董事 張明忠 男	中華民國	104.6.10	3年	98.6.10	1,049,791	0.0404%	1,104,917	0.0425%	109,315	0.0042%	0	0	國立中央大學高階主管企管碩士/台達電子工業股份有限公司資深副總裁	新日光能源科技股份有限公司法人董事代表人	無	無	無

職稱 姓名 性別	國籍或註冊地	選(就)任日期	任期	初次選任日期	選任時持有股份		現在持有股數		配偶、未成年子女現在持有股份		利用他人名義持有股份		主要學/經歷	目前兼任本公司及其他公司之職務	具配偶或二親等以內關係之其他主管、董事或監察人		
					股數	持股比率	股數	持股比率	股數	持股比率	股數	持股比率			職稱	姓名	關係
董事 黃崇興 男	中華民國	104.6.10	3年	92.5.6	0	0	0	0	2,000	0.0001%	0	0	美國奧斯汀德州大學管理博士 / 臺灣大學管理學院副院長、臺灣大學管理學院專任副教授、臺灣大學進修推廣部代理主任、台達電子工業股份有限公司監察人	臺灣大學管理學院專任副教授、特力股份有限公司監察人	無	無	無
獨立董事 趙台生 男	中華民國	104.6.10	3年	101.6.19	0	0	0	0	0	0	0	0	淡江大學銀保系/台灣明尼蘇達礦業製造股份有限公司(3M Taiwan Limited) 董事長	無	無	無	無
獨立董事 陳永清 男	中華民國	104.6.10	3年	101.6.19	0	0	0	0	0	0	0	0	東吳大學會計研究所碩士 / 資誠聯合會計師事務所會計師	中華社會福利聯合勸募協會理事長、匯僑股份有限公司董事、中國電視事業股份有限公司獨立董 事...等	無	無	無
獨立董事 彭宗平 男	中華民國	104.6.10	3年	101.6.19	0	0	0	0	0	0	0	0	美國伊利諾大學材料科學工程博士 / 清華大學材料科學工程系主任、清華大學教務長、中國材料科學學會理事長、元智大學校長	清華大學材料科學工程系講座教授	無	無	無
獨立董事 李吉仁 男	中華民國	105.6.8	2年	105.6.8	0	0	0	0	0	0	0	0	美國伊利諾大學香檳校區企業管理博士/國立臺灣大學管理學院教學與資源發展副院長、國立臺灣大學管理學院副院長兼EMBA執行長、國立台灣大學創意與創業學程主任	國立台灣大學國際企業學系專任教授、兼任台大創意創業中心主任	無	無	無

法人股東之主要股東：無。

董事資料

107年4月13日

條件 姓名	是否具有五年以上工作經驗及下列專業資格			符合獨立性情形（註2）										兼任其他公開發行公司獨立董事家數
	商務、法務、財務、會計或公司業務所須相關科系之公私立大專院校講師以上	法官、檢察官、律師、會計師或其他與公司業務所需之國家考試及格領有證書之專門職業及技術人員	商務、法務、財務、會計或公司業務所須之工作經驗	1	2	3	4	5	6	7	8	9	10	
海英俊			V			V	V	V	V	V	V	V	V	1
柯子興			V			V	V	V	V	V	V	V	V	0
鄭崇華			V	V				V	V	V		V	V	0
鄭 平			V					V	V	V		V	V	0
李忠傑			V			V	V	V	V	V	V	V	V	0
FRED CHAI YAN LEE（李澤元）	V		V	V		V	V	V	V	V	V	V	V	0
張訓海			V			V	V	V	V	V	V	V	V	0
張明忠			V	V	V	V	V	V	V	V	V	V	V	0
黃崇興	V		V	V	V	V	V	V	V	V	V	V	V	1
趙台生			V	V	V	V	V	V	V	V	V	V	V	0
陳永清	V	V	V	V	V	V	V	V	V	V	V	V	V	2
彭宗平	V	V	V	V	V	V	V	V	V	V	V	V	V	0
李吉仁	V		V	V	V	V	V	V	V	V	V	V	V	2

註：各董事、獨立董事於選任前二年及任職期間符合下述各條件者，請於各條件代號下方空格中打“V”。

（1）非為公司或其關係企業之受僱人。

（2）非公司之關係企業之董事、監察人(但如為公司或其母公司、子公司依本法或當地國法令設置之獨立董事者，不在此限)。

（3）非本人及其配偶、未成年子女或以他人名義持有公司已發行股份總額百分之一以上或持股前十名之自然人股東。

（4）非前三款所列人員之配偶、二親等以內親屬或三親等以內直系血親親屬。

（5）非直接持有公司已發行股份總額百分之五以上法人股東之董事、監察人或受僱人，或持股前五名法人股東之董事、監察人或受僱人。

（6）非與公司有財務或業務往來之特定公司或機構之董事（理事）、監察人（監事）、經理人或持股百分之五以上股東。

（7）非為公司或關係企業提供商務、法務、財務、會計等服務或諮詢之專業人士、獨資、合夥、公司或機構之企業主、合夥人、董事（理事）、監察人（監事）、經理人及其配偶。但依股票上市或於證券商營業處所買賣公司薪資報酬委員會設置及行使職權辦法第七條履行職權之薪資報酬委員會成員，不在此限。

（8）未與其他董事間具有配偶或二親等以內之親屬關係。

（9）未有公司法第30條各款情事之一。

（10）未有公司法第27條規定以政府、法人或其代表人當選。

(二) 總經理、副總經理、協理、各部門及分支機構主管資料

107年4月13日

職稱	國籍	姓名 性別	選(就)任日期(註1)	持有股份(註2)		配偶、未成年子女持有股份(註2)		利用他人名義持有股份(註2)		主要學/經歷	目前兼任其他公司之職務	具配偶或二親等以內關係之經理人		
				股數	持股比率	股數	持股比率	股數	持股比率			職稱	姓名	關係
經營策略管理委員會主任委員	中華民國	海英俊 男	101.8.16	984,067	0.0379%	0	0	0	0	美國德州大學達拉斯分校國際管理碩士/G.E. Capital, Country Manager、台達電子工業股份有限公司副董事長暨執行長	Delta International Holding Ltd.董事、中鼎工程股份有限公司董事...等	無	無	無
經營策略管理委員會副主任委員	中華民國	柯子興 男	101.8.16	837,630	0.0322%	0	0	0	0	交通大學控制工程系/台達電子工業股份有限公司總經理暨營運長	Delta International Holding Ltd.董事...等	無	無	無
執行長	中華民國	鄭 平 男	101.6.28	55,090,093	2.1209%	0	0	0	0	美國加州HAYWARD大學企管系/台達電子工業股份有限公司資深副總裁暨中國區總裁	Delta International Holding Ltd.董事...等	無	無	無
總經理暨營運長(註3)	中華民國	李忠傑 男	101.6.28	71,000	0.0027%	0	0	0	0	臺灣大學EMBA、逢甲大學工業工程學系/台達電子工業股份有限公司資深副總裁	無	無	無	無
總經理暨營運長	中華民國	張訓海 男	106.4.10 (106.7.3)	903,811	0.0348%	517	0.0000%	0	0	中原大學商學院企業管理學碩士/台達電子工業股份有限公司資深副總裁暨總經理	銀泰電子陶瓷股份有限公司董事...等	無	無	無
副總經理	中華民國	劉春條 男	101.6.28	250,027	0.0096%	69,172	0.0027%	0	0	高雄應用科技大學機械工程系/乾坤科技股份有限公司董事長暨執行長	乾坤科技股份有限公司董事長	無	無	無
總財務長	中華民國	王淑玲 女	102.8.1	38,572	0.0015%	121,230	0.0047%	0	0	臺灣大學財務金融碩士、東吳大學會計系/台達電子工業股份有限公司財務主管兼會計主管	Delta Electronics Int'l (Singapore) Pte. Ltd.董事...等	無	無	無
分公司經理	中華民國	蔡文蔭 男	94.10.28	0	0	0	0	0	0	成功大學電機博士/台達電子工業股份有限公司台南廠廠長	無	無	無	無

註1：本公司總經理、副總經理、協理、各部門及分支機構主管任期自就任日至今。

註2：截至本次股東常會停止過戶日107年4月13日止之實際持股數。

註3：因個人生涯規劃，本公司總經理暨營運長李忠傑先生辭任其職務，自106年7月3日起，其職缺由張訓海先生接任。

▶三、最近年度支付董事、總經理及副總經理之酬金

(一) 董事（含獨立董事）之酬金

單位：新台幣仟元

職稱	姓名	董事酬金								A、B、C及D等四項總額占稅後純益之比例(註10)		兼任員工領取相關酬金								A、B、C、D、E、F及G等七項總額占稅後純益之比例（註10）		有無領取來自子公司以外轉投資事業酬金(註11)
		報酬(A)(註2)		退職退休金(B)		董事酬勞(C)(註3)		業務執行費用(D)(註4)				薪資、獎金及特支費等(E)(註5)		退職退休金(F)		員工酬勞(G)(註6)						
																本公司		財務報告內所有公司(註7)				
		本公司	財務報告內所有公司(註7)	本公司	財務報告內所有公司(註7)	本公司	財務報告內所有公司(註7)	本公司	財務報告內所有公司(註7)	本公司	財務報告內所有公司(註7)	本公司	財務報告內所有公司(註7)	本公司	財務報告內所有公司(註7)	現金金額	股票金額	現金金額	股票金額	本公司	財務報告內所有公司(註7)	
董事長	海英俊	0	0	0	0	35,400	35,516	0	0	0.19%	0.19%	35,329	35,329	1,059	1,059	130,445	0	139,623	0	1.10%	1.15%	有 180
副董事長	柯子興																					
董事	鄭崇華																					
董事	鄭 平																					
董事	李忠傑																					
董事	FRED CHAI YAN LEE (李澤元)																					
董事	張訓海																					
董事	張明忠																					
董事	黃崇興																					
獨立董事	趙台生																					
獨立董事	陳永清																					
獨立董事	彭宗平																					
獨立董事	李吉仁																					

*除上表揭露外，最近年度公司董事為財務報告內所有公司提供服務(如擔任非屬員工之顧問等)領取之酬金19,484仟元

酬金級距表

給付本公司各個董事酬金級距	董事姓名			
	前四項酬金總額(A+B+C+D)		前七項酬金總額(A+B+C+D+E+F+G)	
	本公司(註8)	財務報告內所有公司(註9) H	本公司(註8)	所有轉投資事業(註9) I
低於2,000,000元	鄭平、張訓海、李忠傑	鄭平、張訓海、李忠傑	-	-
2,000,000元（含）～ 5,000,000元（不含）	鄭崇華、海英俊、柯子興、張明忠、李澤元、黃崇興、陳永清、趙台生、彭宗平、李吉仁	鄭崇華、海英俊、柯子興、張明忠、李澤元、黃崇興、陳永清、趙台生、彭宗平、李吉仁	鄭崇華、張明忠、李澤元、黃崇興、陳永清、趙台生、彭宗平、李吉仁	鄭崇華、張明忠、李澤元、黃崇興、陳永清、趙台生、彭宗平、李吉仁
5,000,000元（含）～10,000,000元（不含）	-	-	-	-
10,000,000元（含）～15,000,000元（不含）	-	-	鄭平	-
15,000,000元（含）～30,000,000元（不含）	-	-	-	鄭平
30,000,000元（含）～50,000,000元（不含）	-	-	柯子興、李忠傑、張訓海	柯子興、李忠傑、張訓海
50,000,000元（含）～100,000,000元（不含）	-	-	海英俊	海英俊
100,000,000元以上	-	-	-	-
總　　計	13人	13人	13人	13人

註1：董事姓名應分別列示(法人股東應將法人股東名稱及代表人分別列示)，以彙總方式揭露各項給付金額。若董事兼任總經理或副總經理者應填列本表及下表(3-1)或(3-2)。

註2：係指最近年度董事之報酬(包括董事薪資、職務加給、離職金、各種獎金、獎勵金等等)。

註3：係填列最近年度經董事會通過分派之董事酬勞金額。

註4：係指最近年度董事之相關業務執行費用(包括車馬費、特支費、各種津貼、宿舍、配車等實物提供等等)。如提供房屋、汽車及其他交通工具或專屬個人之支出時，應揭露所提供資產之性質及成本、實際或按公平市價設算之租金、油資及其他給付。另如配有司機者，請附註說明公司給付該司機之相關報酬，但不計入酬金。

註5：係指最近年度董事兼任員工（包括兼任總經理、副總經理、其他經理人及員工）所領取包括薪資、職務加給、離職金、各種獎金、獎勵金、車馬費、特支費、各種津貼、宿舍、配車等實物提供等等。如提供房屋、汽車及其他交通工具或專屬個人之支出時，應揭露所提供資產之性質及成本、實際或按公平市價設算之租金、油資及其他給付。另如配有司機者，請附註說明公司給付該司機之相關報酬，但不計入酬金。另依IFRS 2「股份基礎給付」認列之薪資費用，包括取得員工認股權憑證、限制員工權利新股及參與現金增資認購股份等，亦應計入酬金。

註6：係指最近年度董事兼任員工（包括兼任總經理、副總經理、其他經理人及員工）取得員工酬勞（含股票及現金）者，應揭露最近年度經董事會通過分派員工酬勞金額，若無法預估者則按去年實際分派金額比例計算今年擬議分派金額，並另應填列附表一之三。

註7：應揭露合併報告內所有公司(包括本公司)給付本公司董事各項酬金之總額。

註8：本公司給付每位董事各項酬金總額，於所歸屬級距中揭露董事姓名。

註9：應揭露合併報告內所有公司(包括本公司)給付本公司每位董事各項酬金總額，於所歸屬級距中揭露董事姓名。

註10：稅後純益係指最近年度之稅後純益；已採用國際財務報導準則者，稅後純益係指最近年度個體或個別財務報告之稅後純益。

註11：a.本欄應明確填列公司董事領取來自子公司以外轉投資事業相關酬金金額。

b.公司董事如有領取來自子公司以外轉投資事業相關酬金者，應將公司董事於子公司以外轉投資事業所領取之酬金，併入酬金級距表之I欄，並將欄位名稱改為「所有轉投資事業」。

c.酬金係指本公司董事擔任子公司以外轉投資事業之董事、監察人或經理人等身分所領取之報酬、酬勞（包括員工、董事及監察人酬勞）及業務執行費用等相關酬金。

＊本表所揭露酬金內容與所得稅法之所得概念不同，故本表目的係作為資訊揭露之用，不作課稅之用。

(二) 監察人之酬金：不適用

(三)總經理及副總經理之酬金

單位：新台幣仟元

職稱	姓名	薪資(A)（註2）		退職退休金(B)		獎金及特支費等等(C)（註3）		員工酬勞(D)（註4）				A、B、C及D等四項總額占稅後純益之比例（%）（註8）		有無領取來自子公司以外轉投資事業酬金（註9）
		本公司	財務報告內所有公司（註5）	本公司	財務報告內所有公司（註5）	本公司	財務報告內所有公司（註5）	本公司		財務報告內所有公司（註5）		本公司	財務報告內所有公司（註5）	
								現金金額	股票金額	現金金額	股票金額			
經營策略管理委員會主任委員	海英俊	34,910	38,746	1,126	1,202	1,519	2,239	130,445	0	164,707	0	0.91%	1.13%	有 60
經營策略管理委員會副主任委員	柯子興													
執行長	鄭 平													
總經理暨營運長(註)	李忠傑													
總經理暨營運長(註)	張訓海													
副總經理	劉春條													

*不論職稱，凡職位相當於總經理、副總經理者(例如:總裁、執行長、總監....等等)，均應予揭露。

註：因個人生涯規劃，本公司總經理暨營運長李忠傑先生辭任其職務，自106年7月3日起， 其職缺由張訓海先生接任。

酬金級距表

給付本公司各個總經理及副總經理酬金級距	總經理及副總經理姓名	
	本公司(註6)	所有轉投資事業(註7) E
低於2,000,000元	劉春條	-
2,000,000元（含）～ 5,000,000元（不含）	-	-
5,000,000元（含）～10,000,000元（不含）	-	-
10,000,000元（含）～15,000,000元（不含）	鄭平	-
15,000,000元（含）～30,000,000元（不含）		劉春條、鄭平
30,000,000元（含）～50,000,000元（不含）	海英俊、柯子興、李忠傑、張訓海	海英俊、柯子興、李忠傑、張訓海
50,000,000元（含）～100,000,000元（不含）	-	-
100,000,000元以上	-	-
總　計	6人	6人

註1：總經理及副總經理姓名應分別列示，以彙總方式揭露各項給付金額。若董事兼任總經理或副總經理者應填列本表及上表(1-1)或(1-2)。

註2：係填列最近年度總經理及副總經理薪資、職務加給、離職金。

註3：係填列最近年度總經理及副總經理各種獎金、獎勵金、車馬費、特支費、各種津貼、宿舍、配車等實物提供及其他報酬金額。如提供房屋、汽車及其他交通工具或專屬個人之支出時，應揭露所提供資產之性質及成本、實際或按公平市價設算之租金、油資及其他給付。另如配有司機者，請附註說明公司給付該司機之相關報酬，但不計入酬金。另依IFRS 2「股份基礎給付」認列之薪資費用，包括取得員工認股權憑證、限制員工權利新股及參與現金增資認購股份等，亦應計入酬金。

註4：係填列最近年度經董事會通過分派總經理及副總經理之員工酬勞金額（含股票及現金），若無法預估者則按去年實際分派金額比例計算今年擬議分派金額，並另應填列附表一之三。稅後純益係指最近年度之稅後純益；已採用國際財務報導準則者，稅後純益係最近年度個體或個別財務報告之稅後純益。

註5：應揭露合併報告內所有公司(包括本公司)給付本司總經理及副總經理各項酬金之總額。

註6：本公司給付每位總經理及副總經理各項酬金總額，於所歸屬級距中揭露總經理及副總經理姓名。

註7：應揭露合併報告內所有公司(包括本公司)給付本公司每位總經理及副總經理各項酬金總額，於所歸屬級距中揭露總經理及副總經理姓名。

註8：稅後純益係指最近年度之稅後純益；已採用國際財務報導準則者，稅後純益係指最近年度個體或個別財務報告之稅後純益。

註9：a.本欄應明確填列公司總經理及副總經理領取來自子公司以外轉投資事業相關酬金金額。

b.公司總經理及副總經理如有領取來自子公司以外轉投資事業相關酬金者，應將公司總經理及副總經理於子公司以外轉投資事業所領取之酬金，併入酬金級距表E欄，並將欄位名稱改為「所有轉投資事業」。

c.酬金係指本公司總經理及副總經理擔任子公司以外轉投資事業之董事、監察人或經理人等身分所領取之報酬、酬勞（包括員工、董事及監察人酬勞）及業務執行費用等相關酬金。

＊本表所揭露酬金內容與所得稅法之所得概念不同，故本表目的係作為資訊揭露之用，不作課稅之用。

(四)分派員工酬勞之經理人姓名及分派情形

單位：新台幣仟元

	職稱（註1）	姓名（註1）	股票金額	現金金額	總計	總額占稅後純益之比例（%）
經理人	經營策略管理委員會主任委員	海英俊	0	186,916	186,916	1.02%
	經營策略管理委員會副主任委員	柯子興				
	執行長	鄭 平				
	總經理暨營運長(註)	李忠傑				
	總經理暨營運長(註)	張訓海				
	副總經理	劉春條				
	總財務長	王淑玲				
	分公司經理	蔡文蔭				

註：因個人生涯規劃，本公司總經理暨營運長李忠傑先生辭任其職務，自106年7月3日起， 其職缺由張訓海先生接任。

註1：應揭露個別姓名及職稱，但得以彙總方式揭露獲利分派情形。

註2：係填列最近年度經董事會通過分派經理人之員工酬勞金額（含股票及現金），若無法預估者則按去年實際分派金額比例計算今年擬議分派金額。稅後純益係指最近年度之稅後純益；已採用國際財務報導準則者，稅後純益係指最近年度個體或個別財務報告之稅後純益。

註3：經理人之適用範圍，依據本會92年3月27日台財證三字第0920001301號函令規定，其範圍如下：

(1)總經理及相當等級者

(2)副總經理及相當等級者

(3)協理及相當等級者

(4)財務部門主管

(5)會計部門主管

(6)其他有為公司管理事務及簽名權利之人

註4：若董事、總經理及副總經理有領取員工酬勞（含股票及現金）者，除填列附表一之二外，另應再填列本表。

(五) 本公司及合併報表所有公司於最近二年度支付本公司董事、總經理及副總經理酬金總額占個體或個別財務報告稅後純益比例之分析暨給付酬金之政策、標準與組合、訂定酬金之程序、與經營績效及未來風險之關聯性

1. 本公司及合併報表所有公司於最近二年度支付本公司董事、總經理及副總經理酬金總額占個體或個別財務報告稅後純益之比例分析

本公司

單位：新台幣仟元

年度	支付董事、總經理及副總經理酬金總額	總額占稅後純益之比例(%)
105	230,924	1.23%
106	203,400	1.11%

合併報表內所有公司

單位：新台幣仟元

年度	支付董事、總經理及副總經理酬金總額	總額占稅後純益之比例(%)
105	271,623	1.44%
106	242,409	1.32%

2. 本公司給付酬金之政策、標準與組合、訂定酬金之程序、與經營績效及未來風險之關聯性

本公司給付董事與經理人之酬金，係依據公司薪酬理念，經薪資報酬委員會參考同業通常水準支給情形，並考量公司經營績效、個人績效及未來風險之關連與合理性，經董事會綜合考量薪資報酬之數額、支付方式及公司未來風險等事項，提報股東會。

▶四、公司治理運作情形

(一) 董事會運作情形

106年度及107年度截至刊印日止董事會共開會8次(A)，董事出席情形如下：

職稱	姓名	實際出(列)席次數 B	委託出席次數	實際出(列)席率(%)【B/A】	備註
董事長	海英俊	8	0	100%	無
副董事長	柯子興	7	1	88%	無
董事	鄭崇華	8	0	100%	無
董事	鄭 平	8	0	100%	無
董事	李忠傑	8	0	100%	無
董事	FRED CHAI YAN LEE (李澤元)	6	2	75%	無
董事	張訓海	8	0	100%	無
董事	張明忠	8	0	100%	無
董事	黃崇興	4	4	50%	無
獨立董事	趙台生	7	1	88%	無
獨立董事	陳永清	8	0	100%	無
獨立董事	彭宗平	8	0	100%	無
獨立董事	李吉仁	8	0	100%	無

106年度及107年度截至刊印日止各次董事會獨立董事出席狀況如下：

職稱	姓名	第十七屆							
		第十一次	第十二次	第十三次	第十四次	第十五次	第十六次	第十七次	第十八次
獨立董事	陳永清	親自出席	委託出席	親自出席	親自出席	親自出席	親自出席	親自出席	親自出席
獨立董事	趙台生	親自出席	親自出席	親自出席	親自出席	親自出席	親自出席	親自出席	親自出席
獨立董事	彭宗平	親自出席	親自出席	親自出席	親自出席	親自出席	親自出席	親自出席	親自出席
獨立董事	李吉仁	親自出席	親自出席	親自出席	親自出席	親自出席	親自出席	親自出席	親自出席

其他應記載事項：

一、董事會之運作如有下列情形之一者，應敘明董事會日期、期別、議案內容、所有獨立董事意見及公司對獨立董事意見之處理：

(一)證券交易法第14條之3所列事項：本公司已設置審計委會，不適用證券交易第14條之3規定，相關資料請參閱本年報審計委員會運作情形。

(二)除前開事項外，其他經獨立董事反對或保留意見且有紀錄或書面聲明之董事會議決事項：無此情形。

二、董事對利害關係議案迴避之執行情形，應敘明董事姓名、議案內容、應利益迴避原因以及參與表決情形。

(1) 106年3月9日董事會

議案內容：擬解除經理人競業禁止之限制案。
利益迴避董事：鄭平及李忠傑。
利益迴避原因及參與表決情形：依公司法第206條之規定，除董事鄭平及李忠傑不得參與表決外，其餘出席董事一致同意通過在無損及本公司利益之前提下，同意解除鄭平先生擔任北京華睿智達科技有限公司、台達電子(西安)有限公司及台達智能科技(北京)有限公司，李忠傑先生擔任東莞市台達能源科技有限公司及台達電子(西安)有限公司職務競業禁止之限制。

(2) 106年4月10日董事會

議案內容：本公司經理人任免案。
利益迴避董事：張訓海。
利益迴避原因及參與表決情形：依公司法第206條之規定，除董事張訓海不得參與討論及表決外，其餘出席董事一致同意通過本案。

(3) 106年4月27日董事會

議案內容：本公司一〇六年度經理人薪酬建議案。
利益迴避董事：海英俊、鄭平、柯子興、李忠傑及張訓海。
利益迴避原因及參與表決情形：依公司法第206條之規定，除董事海英俊、鄭平、柯子興、李忠傑及張訓海等需迴避並不得參與表決經理人薪酬外，其餘出席董事一致同意通過本案。

(4) 106年10月30日董事會

議案內容：本公司一〇六年度董事酬勞建議案。
利益迴避董事：涉及個別董事酬勞部分，相關董事不參與討論及表決。
利益迴避原因及參與表決情形：依公司法第206條之規定，除涉及個別董事酬勞部分，相關董事不參與討論及表決外，經主席徵詢全體可參與表決董事無異議通過。

(5) 107年3月8日董事會

議案內容：擬解除經理人競業禁止之限制案。
利益迴避董事：張訓海。
利益迴避原因及參與表決情形：依公司法第206條之規定，除董事張訓海不得參與表決外，其餘出席董事一致同意通過在無損及本公司利益之前提下，同意解除張訓海先生即將擔任Delta International Holding Ltd.、中達電子(蕪湖)有限公司、台達電子(郴州)有限公司、蕪湖中達科技有限公司、郴州台達科技有限公司、東莞市台達能源科技有限公司、台達電子(平潭)有限公司、台達電子(西安)有限公司、晶睿通訊股份有限公司之董事及中達電通股份有限公司之副董事長職務競業禁止之限制。

(6) 107年4月30日董事會

議案內容：本公司一〇七年度經理人薪酬建議案。
利益迴避董事：海英俊、柯子興、鄭平、李忠傑及張訓海。
利益迴避原因及參與表決情形：依公司法第206條之規定，除董事海英俊、鄭平、柯子興、李忠傑及張訓海等需迴避並不得參與表決經理人薪酬外，其餘出席董事一致同意通過本案。

三、當年度及最近年度加強董事會職能之目標（例如設立審計委員會、提昇資訊透明度等）與執行情形評估。

本公司董事會設置13席董事(含4位獨立董事)，任期3年，選任方式採公司法第192條之1候選人提名制度，由股東會就董事候選人名單中選任之。董事長由海英俊先生擔任，帶領董事會落實良好董事會治理制度、健全監督功能及強化管理機能。

(一)、為落實良好董事會治理制度，考量董事會成員的多元性及專業性：

(1) 董事會成員多元性

本公司於「董事選舉辦法」及「公司治理實務守則」中，明定董事之選任應考慮董事會之整體配置，成員組成應多元化，如具備不同專業背景、工作領域或性別等，並具執行職務所必須之知識、技能及素養。本公司董事會成員國籍更跨越台灣及美國，並且具有商務、財務、會計或公司業務所需經驗，專業背景涉及控制工程、電機、材料工程、工業工程、會計、管理等領域，以發揮策略指導功能。

(2) 董事會成員專業性

本公司董事會組成整體考量包含營運判斷與管理能力、會計及財務分析能力、危機處理能力、產業知識、國際市場觀、領導能力、決策能力等。為提升最高治理機構在經濟、環境和社會議題上的整體知識，本公司每年舉辦董事進修課程，邀請外部講師授課或安排董事至外部進修。近年來的進修主題包括，國際財務報導準則、董監事利益衝突與迴避、企業誠信經營與企業社會責任、董事與董事會績效評估等。民國106年本公司自辦董事進修課程，敬邀董事參與課程主題為面對反托拉斯法，企業應如何因應？-簡介「聯合行為 」及近期我國反避稅政策之發展與因應。

(二)、為健全監督功能，考量提升本公司董事會運作頻率：

本公司董事會議每季至少召開一次，以審核企業經營績效和討論重要策略議題，包含經濟、環境和社會衝擊、風險與機會。民國106年共計召開6次董事會，平均出席率為92%以上；董事會之重要決議亦即時公布於臺灣證券交易所的公開資訊觀測站及公司網站的公司治理專區，並公開提供公司章程、董事會議事規則等以供查詢。

(三)、為強化管理機能，考量加強董事會運作效率：

於民國105年董事會決議訂定「董事會績效評估辦法」，除評估董事會整體運作情形外，亦針對個別董事進行自評。民國106年初董事會自評民國105年度績效結果已公布於公司網站公司治理專區以供查詢。民國107年初全體董事會成員亦已完成民國106年度績效自評問卷，自評結果將於最近期董事會後公布於公司網站的公司治理專區以供查詢。

本公司秉持資訊透明的一貫態度，於董事會召開後均即時將重要決議登載於公開資訊觀測站，以維護股東權益，並定期舉行法人說明會，提高投資人對公司之認同。

本公司依證券交易法規定於 101年6月28日設置審計委員會替代監察人，並由全體獨立董事組成，獨立董事選任方式採公司法第192條之1候選人提名制度，由股東會就董事候選人名單中選任之，召集人由獨立董事陳永清先生擔任。本委員會之運作，負責監督公司財務報表之允當表達、簽證會計師之選（解）任及獨立性與績效、公司內部控制之有效實施、公司遵循相關法令、規則及公司存在或潛在風險之管控。本委員會定期與內部稽核主管及會計師進行溝通，內部稽核部門除每月將稽核報告送交各獨立董事審核外，稽核主管亦針對稽核重大發現於審計委員會報告。會計師於規劃階段及完成階段每季就本公司合併財務報告(年度並包含個體財務報告)查核或核閱治理事項，彙列資訊與審計委員會進行書面或當面溝通。2017年共計開會5次，各獨立董事皆親自出席，出席率100%。此外，本公司董事會成員與經營團隊也共同組成經營策略管理委員會，由董事長海英俊先生擔任主席，定期針對公司策略、營運、組織等重大議題進行分析討論，提供諮詢及建議，以提供董事會及執行單位決策及執行之參考，並每年邀集獨立董事及全球各地區主管共同參與事業單位、全球各區與技術研討會年度策略會議，以因應市場變化與科技快速進步，調整組織與策略發展，以提升經營績效。

本公司依「上市上櫃公司治理實務守則」之規範，於99年3月11日董事會通過設置薪酬委員會及訂定薪酬委員會組織章程，董事會後為配合金融監督管理委員會之規定，於100年8月18日通過將薪酬委員會更名為薪資報酬委員會，並將薪酬委員會組織章程更名為薪資報酬委員會組織規程。薪資報酬委員會運作情形請詳本年報「公司治理運作情形」之「公司如有設置薪酬委員會者，應揭露其組成、職責及運作情形」。

(二) 審計委員會運作情形

106年度及107年度截至刊印日止審計委員會開會7次(A)，獨立董事出席情形如下：

職稱	姓名	實際出席次數 (B)	委託出席次數	實際出席率(%) (B/A)	備註
獨立董事	趙台生	7	0	100%	無
獨立董事	陳永清	7	0	100%	無
獨立董事	彭宗平	7	0	100%	無
獨立董事	李吉仁	7	0	100%	無

其他應記載事項：

一、審計委員會之運作如有下列情形之一者，應敘明董事會日期、期別、議案內容、審計委員會決議結果以及公司對審計委員會意見之處理。

(一)證券交易法第14條之5所列事項。
(二)除前開事項外，其他未經審計委員會通過，而經全體董事三分之二以上同意之議決事項。

董事會	議案內容及後續處理	證交法14-5所列事項	未經審計委員會通過、而經全體董事2/3以上同意之議決事項
106.03.09 第十七屆 第十一次	1.本公司一〇五年度個體財務報告暨合併財務報告。	V	無此情形
	2.本公司一〇五年度決算表冊案。	V	無此情形
	3.本公司一〇五年度盈餘分配案。	V	無此情形
	4.擬修訂本公司「取得或處分資產處理程序」案。	V	無此情形
	5.本公司委任一〇六年簽證會計師及其獨立性評估。	V	無此情形
	6.本公司一〇五年度內部控制制度聲明書案。	V	無此情形
	審計委員會決議結果(106.03.09)：審計委員會全體成員同意通過。		
	公司對審計委員會意見之處理：審計委員會全體成員同意通過，故不適用。		
106.07.28 第十七屆 第十二次	1.本公司一〇六年第二季合併財務報告	V	無此情形
	審計委員會決議結果(106.07.28)：審計委員會全體成員同意通過。		
	公司對審計委員會意見之處理：審計委員會全體成員同意通過，故不適用。		
106.08.08 第十七屆 第十三次	1.本公司擬公開收購晶睿通訊股份有限公司普通股股份案。	V	無此情形
	審計委員會決議結果(106.08.08)： 審計委員會全體成員同意通過，惟附帶建議事項： 1.被收購公司近期較為異常之交易量，應考量對本公司之影響。 2.收購數量未逾過半數股權，應考量未來如何能有效影響其經營管理。 3.未來台達持有之董事席次如何安排，以整合被收購公司之經營策略。		
	公司對審計委員會意見之處理：已將審計委員會建議事項納入討論，考量本公司及被收購公司雙方皆按相關法令及規定進行本次公開收購案，故全體出席董事同意通過本案。		
106.10.30 第十七屆 第十四次	1.本公司一〇七年度稽核計畫案。	V	無此情形
	審計委員會決議結果(106.10.30)：審計委員會全體成員同意通過。		
	公司對審計委員會意見之處理：審計委員會全體成員同意通過，故不適用。		
107.03.08 第十七屆 第十五次	1.本公司一〇六年度個體財務報告暨合併財務報告。	V	無此情形
	2.本公司一〇六年度決算表冊案。	V	無此情形
	3.本公司一〇六年度盈餘分配案。	V	無此情形
	4.擬於桃園市中壢區購置土地及興建廠房案。	V	無此情形
	5.擬於台中市西屯區興建中科一廠案。	V	無此情形
	6.本公司一〇六年度內部控制制度聲明書案。	V	無此情形
	審計委員會決議結果(107.03.08)：審計委員會全體成員同意通過。		
	公司對審計委員會意見之處理：審計委員會全體成員同意通過，故不適用。		
107.04.30 第十七屆 第十六次	1.擬於桃園市中壢區購置土地及興建廠房案。	V	無此情形
	2.本公司擬合併持股100%之子公司台達綠生活股份有限公司案。	V	無此情形
	審計委員會決議結果(107.04.30)：審計委員會全體成員同意通過。		
	公司對審計委員會意見之處理：審計委員會全體成員同意通過，故不適用。		

二、獨立董事對利害關係議案迴避之執行情形，應敘明獨立董事姓名、議案內容、應利益迴避原因以及參與表決情形：無此情形。

三、獨立董事與內部稽核主管及會計師之溝通情形（應包括就公司財務、業務狀況進行溝通之重大事項、方式及結果等）。

(1) 內部稽核部門除每月將稽核報告送交各獨立董事審核外，稽核主管亦針對稽核重大發現於審計委員會及董事會議中向各委員及董事提出報告。內部稽核主管每季定期與審計委員進行稽核業務報告及討論，每月稽核報告發出後也會針對審計委員的疑問立即進行討論溝通；召開會議議題如有必要時，也會邀請相關主管列席說明，會後由稽核主管彙整結論及建議事項，於審計委員會及董事會中提出報告，並依據審計委員會及董事會指示，作為執行依據。

106年度截至刊印日止獨立董事與內部稽核主管溝通情形：

審計委員會日期	溝通重點	處理執行結果
106.03.09 第二屆第十次	105年第4季稽核業務執行報告與溝通。	審議通過後提報董事會。
106.04.27 第二屆第十一次	106年第1季稽核業務執行報告與溝通。	審議通過後提報董事會。
106.07.28 第二屆第十二次	106年第2季稽核業務執行報告與溝通。	審議通過後提報董事會。
106.10.30 第二屆第十四次	106年第3季稽核業務執行報告與溝通。 本公司107年度稽核計畫案。	審議通過後提報董事會。
107.03.08 第二屆第十五次	106 年第4 季稽核業務執行報告與溝通。	審議通過後提報董事會。
107.04.30 第二屆第十六次	107 年第1 季稽核業務執行報告與溝通。	審議通過後提報董事會。

(2) 會計師依據審計準則公報第三十九號「與受查者治理單位之溝通」及證券期貨局93年3月11日發布之台財證六字第0930105373號函規定，於規劃階段及完成階段每季就本公司合併財務報告（年度並包含個體財務報告）查核或核閱之治理事項，彙列資訊與審計委員會進行書面或當面溝通。

106年度截至刊印日止獨立董事與會計師溝通情形：

審計委員會日期	溝通重點	處理執行結果
106.03.09 第二屆第十次	會計師就105年度合併及個體財務報告查核情形進行說明，並與獨立董事溝通。	會計師親自列席審計委員並就委員所提問題進行討論與溝通。
106.04.27 第二屆第十一次	會計師就106年第1季合併財務報核閱情形進行說明，並與獨立董事溝通。	會計師親自列席審計委員並就委員所提問題進行討論與溝通。
106.07.28 第二屆第十二次	會計師就106年第2季合併財務報核閱情形進行說明，並與獨立董事溝通。	會計師親自列席審計委員並就委員所提問題進行討論與溝通。
106.10.30 第二屆第十四次	會計師就106年第3季合併財務報核閱情形進行說明，並與獨立董事溝通。	會計師親自列席審計委員並就委員所提問題進行討論與溝通。
107.03.08 第二屆第十五次	會計師就106年度合併及個體財務報告查核情形及年度查核規劃階段進行說明，並與獨立董事溝通。	會計師親自列席審計委員並就委員所提問題進行討論與溝通。
107.04.30 第二屆第十六次	會計師就107年第1季合併財務報核閱情形進行說明，並與獨立董事溝通。	會計師親自列席審計委員並就委員所提問題進行討論與溝通。

(三) 公司治理運作情形及其與上市上櫃公司治理實務守則差異情形及原因

(1) 公司治理與道德規範

評估項目	運作情形			與上市上櫃公司治理實務守則差異情形及原因
	是	否	摘要說明	
1. 公司是否依據「上市上櫃公司治理實務守則」訂定並揭露公司治理實務守則？	√		本公司已訂定「台達電子工業股份有限公司治理實務守則」，並置於網站公司治理專區提供利害關係人下載參閱。	符合上市上櫃公司治理實務守則
2. 公司股權結構及股東權益				符合上市上櫃公司治理實務守則
(1) 公司是否訂定內部作業程序處理股東建議、疑義、糾紛及訴訟事宜，並依程序實施？	√		(1) 本公司設置專責人員處理股東建議或糾紛等問題。	
(2) 公司是否掌握實際控制公司之主要股東及主要股東之最終控制者名單？	√		(2) 本公司主要股東每月均依規定向公司申報其持股變動情形，每年亦於年報公佈前十大股東名單。	
(3) 公司是否建立、執行與關係企業間之風險控管及防火牆機制？	√		(3) 本公司與關係企業之財務相關業務皆各自獨立，銀行往來與額度使用上也完全獨立，關係企業間的應收應付均按時收付。	
(4) 公司是否訂定內部規範，禁止公司內部人利用市場上未公開資訊買賣有價證券？	√		(4) 本公司訂定誠信經營守則及行為準則，規範成員迴避與其職務有關之利益衝突，亦不得利用所知悉之未公開資訊及洩漏予他人，以防止從事內線交易。	
3. 董事會之組成及職責				符合上市上櫃公司治理實務守則
(1) 董事會是否就成員組成擬訂多元化方針及落實執行？	√		(1) 依本公司之「公司治理實務守則」第二十條第三項規定，董事會成員組成應多元化，如具備不同專業背景、工作領域或性別等，並具執行職務所必須之知識、技能及素養。為達到公司治理之理想目標，董事會整體應具備之能力如下： 一、營運判斷能力。 二、會計及財務分析能力。 三、經營管理能力。 四、危機處理能力。 五、產業知識。 六、國際市場觀。 七、領導能力。 八、決策能力。 個別董事落實董事會成員多元化政策之情形詳如註1。	
(2) 公司除依法設置薪資報酬委員會及審計委員會外，是否自願設置其他各類功能性委員會？	√		(2) 本公司另設置經營策略管理委員會，由董事長擔任主席，定期針對公司策略、營運、組織等重大議題進行分析討論，提供諮詢及建議，以提供董事會及執行單位決策及執行之參考。	

評估項目	運作情形			與上市上櫃公司治理實務守則差異情形及原因
	是	否	摘要說明	
(3) 公司是否訂定董事會績效評估辦法及其評估方式，每年並定期進行績效評估？	√		(3) 本公司已於105.10.27訂定董事會績效評估辦法並每年定期進行績效評估。本公司最近一次(106年度)董事會內部績效評估結果已於107.03.08完成，並於107.04.30送交董事會報告檢討改進。前開辦法及評鑑結果亦於本公司官方網站揭露。本公司除評估董事會整體運作情形外，亦針對本公司個別董事進行評估，評估指標臚列如下： 本公司董事會(功能性委員會)績效評估之衡量項目函括下列五大面向： 一、對公司營運之參與程度。 二、提升董事會決策品質。 三、董事會組成與結構。 四、董事的選任及持續進修。 五、內部控制。 董事成員(自我或同儕)績效評估之衡量項目函括下列六大面向： 一、公司目標與任務之掌握。 二、董事職責認知。 三、對公司營運之參與程度。 四、內部關係經營與溝通。 五、董事之專業及持續進修。 六、內部控制。 106年度董事會績效評估結果如下： 一、董事會績效自評整體平均分數為4分(滿分4分)。 二。董事成員自評整體平均分數為3.56分(滿分4分)。 整體董事會績效評估結果尚屬有效運作。	
(4) 公司是否定期評估簽證會計師獨立性？	√		(4) 本公司財務部一年一次自行評估簽證會計師之獨立性，並將結果提報審計委員會及董事會審議後通過。最近二年度分別於106.03.09及107.03.08經評估皆符合本公司獨立性標準，足堪擔任本公司簽證會計師，會計師獨立性評估標準詳如註2。	
4. 公司是否設置公司治理專(兼)職單位或人員負責公司治理相關事務(包括但不限於提供董事、監察人執行業務所需資料、依法辦理董事會及股東會之會議相關事宜、辦理公司登記及變更登記、製作董事會及股東會議事錄等)？	√		本公司由投資人服務單位負責辦理股東會及董事會相關事務，擬訂董事會議事內容，辦理公司登記、變更登記、製作董事會及股東會議事錄等。	符合上市上櫃公司治理實務守則

評估項目	運作情形			與上市上櫃公司治理實務守則差異情形及原因
	是	否	摘要說明	
5. 公司是否建立與利害關係人(包括但不限於股東、員工、客戶及供應商等)溝通管道，及於公司網站設置利害關係人專區，並妥適回應利害關係人所關切之重要企業社會責任議題？	√		(1) 本公司重視利害關係人（包括股東、員工、客戶、上下游廠商、銀行、債權人等）彼此間權利及義務關係的平衡。除了平時與各利害關係人保持良好溝通外，公司網站設有「利害關係人」專區，並設立電子信箱供利害關係人聯絡之用，該信箱為2308@deltaww.com。 (2) 本公司網站設有「公司治理」專區，供投資人查詢下載公司治理相關規章，董事會決議重要事項及重大訊息等內容。 (3) 同時，本公司網站亦設置『企業社會責任』專屬網頁，除了透過線上問卷，了解主要利害關係人所關切的議題，以及對於各議題的關切度外，網頁內容也揭露本公司企業社會責任履行狀況以及最新動態，供利害關係人參考，並設有專人管理之電子信箱 csr@deltaww.com，提供利害關係人反饋意見。	符合上市上櫃公司治理實務守則
6. 公司是否委任專業股務代辦機構辦理股東會事務？	√		本公司委任元富證券辦理股東會事務。	符合上市上櫃公司治理實務守則
7. 資訊公開 (1) 公司是否架設網站，揭露財務業務及公司治理資訊？ (2) 公司是否採行其他資訊揭露之方式（如架設英文網站、指定專人負責公司資訊之蒐集及揭露、落實發言人制度、法人說明會過程放置公司網站等）？	 √ √		(1) 本公司建置公開網站，定期揭露財務業務及公司治理相關資訊。 (2) 除架設英文網站並由專人負責維護外，本公司亦建立發言人制度與股東服務專門團隊；股東會或法說會相關資訊均即時於公司網站更新。	符合上市上櫃公司治理實務守則
8. 公司是否有其他有助於瞭解公司治理運作情形之重要資訊（包括但不限於員工權益、僱員關懷、投資者關係、供應商關係、利害關係人之權利、董事及監察人進修之情形、風險管理政策及風險衡量標準之執行情形、客戶政策之執行情形、公司為董事及監察人購買責任保險之情形等）？	√		(1) 關於員工權益、僱員關懷、投資者關係、供應商關係及利害關係人之權利等資訊，請參閱本年報第肆章「企業社會責任」說明。 (2) 其餘資訊請參閱以下補充說明。	符合上市上櫃公司治理實務守則

9. 請就臺灣證券交易所股份有限公司公司治理中心最近年度發布之公司治理評鑑結果說明已改善情形，及就尚未改善者提出優先加強事項與措施。

本公司第四屆(106年度)「公司治理評鑑」列為前5%之公司，僅就未得分項目說明如下：

(1) 本公司已改善針對個別董事落實董事會成員多元化政策之情形表達方式，並已揭露於106年度年報之「公司治理運作情形及其與上市上櫃公司治理實務守則差異情形及原因」單元。

(2) 本公司106年度給付簽證會計師及其所屬會計師事務所關係企業之非審計公費金額未超過審計公費。

(3) 本公司將針對尚未得分項目，持續評估考量可能改善之方案。

註1: 個別董事落實董事會成員多元化政策之情形

多元化核心項目 / 董事姓名	性別	專業背景(學歷)	營運判斷能力	會計及財務分析能力	經營管理能力	危機處理能力	產業知識	國際市場觀	領導能力	決策能力
海英俊	男	美國德州大學達拉斯分校國際管理碩士	V	V	V	V	V	V	V	V
柯子興	男	交通大學控制工程系	V	V	V	V	V	V	V	V
鄭崇華	男	成功大學電機系	V	V	V	V	V	V	V	V
鄭 平	男	美國加州HAYWARD大學企管系	V	V	V	V	V	V	V	V
李忠傑	男	臺灣大學EMBA、逢甲大學工業工程學系	V	V	V	V	V	V	V	V
FRED CHAI YAN LEE（李澤元）	男	Ph. D. Duke University, North Carolina	V	-	V	V	V	V	V	V
張訓海	男	中原大學商學院企業管理學碩士	V	V	V	V	V	V	V	V
張明忠	男	國立中央大學高階主管企管碩士	V	V	V	V	V	V	V	V
黃崇興	男	美國奧斯汀德州大學管理博士	V	V	V	V	V	V	V	V
趙台生	男	淡江大學銀保系	V	V	V	V	V	V	V	V
陳永清	男	東吳大學會計研究所碩士	V	V	V	V	V	V	V	V
彭宗平	男	美國伊利諾大學材料科學工程博士	V	V	V	V	V	V	V	V
李吉仁	男	美國伊利諾大學香檳校區企業管理博士	V	V	V	V	V	V	V	V

註2: 最近二年度會計師獨立性評估標準

評估項目	評估結果	是否符合獨立性
1.會計師是否與本公司有直接或重大間接財務利益關係。	否	是
2.會計師是否與本公司或本公司董事有融資或保證行為。	否	是
3.會計師是否與本公司有密切之商業關係及潛在僱傭關係。	否	是
4.會計師及其審計小組成員於審計期間是否有在本公司擔任董事、經理人或對審計工作有重大影響之職務。	否	是
5.會計師是否有對本公司提供可能直接影響審計工作的非審計服務項目。	否	是
6.會計師是否有仲介本公司所發行之股票或其他證券。	否	是
7.會計師是否有擔任本公司之辯護人或代表本公司協調與其他第三人間發生的衝突。	否	是
8.會計師是否與本公司之董事、經理人或對審計工作有重大影響職務之人員有親屬關係。	否	是

10. 公司如依據「上市上櫃公司治理實務守則」訂有公司治理實務守則者，請敘明其運作與所訂公司治理實務守則之差異情形：

本公司業已參酌「上市上櫃公司治理實務守則」訂定「台達電子工業股份有限公司治理實務守則」，並經董事會決議通過，以確實落實公司治理精神，進而追求股東權益最大化及企業之永續經營，有關本公司公司治理運作情形，請參閱本年報第參章「公司治理報告」說明，其實際運作情形與「上市上櫃公司治理實務守則」無重大差異。

11. 其他有助於瞭解公司治理運作情形之重要資訊（如員工權益、僱員關懷、投資者關係、供應商關係、利害關係人之權利、董事及監察人進修之情形、經理人及稽核主管進修之情形、風險管理政策及風險衡量標準之執行情形、客戶政策之執行情形、公司為董事及監察人購買責任保險之情形等）：

關於員工權益、僱員關懷、投資者關係、供應商關係及利害關係人之權利等資訊，請參閱本年報第肆章「企業社會責任」說明。

(1) 公司治理與道德規範

台達董事會的組織及運作如前面所述。而台達的稽核團隊負責擬定實施風險導向的內部稽核，負責內控制度之修訂及推動並直接向審計委員會及董事會報告，以確保公司經營與審計委員會及董事會決議的一致性。

另「台達電子行為準則」規範董事、經理人及受僱人應遵守現行有效之政府法規和公司政策，並致力奉行「環保 節能 愛地球」與「誠信正直」原則。而「正直誠信」更是員工績效管理與發展表中必考核的一個項目。目前台達電子行為準則的重點如下：

a.與合作夥伴及第三方的互動。
b.利益迴避。
c.使用公司資源。
d.營業秘密與機密資訊保護及使用。
e.遵守環安規定。
f. 誠信經營之商業活動。
g.教育訓練、宣導、懲處作業程序與申訴管道。

每一位員工均有責任依最高的道德標準維護台達之聲譽，違反本準則的行為均視為不當行為。我們將落實要求所有員工遵守本規範，以確保台達及所有利害相關者之權益。

(2) 本公司董事106年進修情形

職稱	姓名	進修日期	課程名稱	進修時數
董事長	海英俊	106/03/09	面對反托拉斯法，企業應如何因應？ - 簡介「聯合行為」	3
		106/10/30	近期我國反避稅政策之發展與因應	3
副董事長	柯子興	106/03/09	面對反托拉斯法，企業應如何因應？ - 簡介「聯合行為」	3
		106/10/30	近期我國反避稅政策之發展與因應	3
董事	鄭崇華	106/03/09	面對反托拉斯法，企業應如何因應？ - 簡介「聯合行為」	3
		106/10/30	近期我國反避稅政策之發展與因應	3
董事	鄭平	106/03/09	面對反托拉斯法，企業應如何因應？ - 簡介「聯合行為」	3
		106/10/30	近期我國反避稅政策之發展與因應	3
董事	李忠傑	106/03/09	面對反托拉斯法，企業應如何因應？ - 簡介「聯合行為」	3
		106/10/30	近期我國反避稅政策之發展與因應	3
董事	FRED CHAI YAN LEE（李澤元）	106/03/09	面對反托拉斯法，企業應如何因應？ - 簡介「聯合行為」	3
		106/10/30	近期我國反避稅政策之發展與因應	3
董事	張訓海	106/03/09	面對反托拉斯法，企業應如何因應？ - 簡介「聯合行為」	3
		106/10/30	近期我國反避稅政策之發展與因應	3
董事	張明忠	106/03/09	面對反托拉斯法，企業應如何因應？ - 簡介「聯合行為」	3
		106/10/30	近期我國反避稅政策之發展與因應	3
董事	黃崇興	106/03/09	面對反托拉斯法，企業應如何因應？ - 簡介「聯合行為」	3
		106/09/27	財報不實的董監責任	3
		106/09/27	審計委員會運作實務	3
		106/09/27	薪酬委員會運作實務	3
獨立董事	趙台生	106/03/09	面對反托拉斯法，企業應如何因應？ - 簡介「聯合行為」	3
		106/10/30	近期我國反避稅政策之發展與因應	3
獨立董事	陳永清	106/03/09	面對反托拉斯法，企業應如何因應？ - 簡介「聯合行為」	3
		106/05/10	公司治理、董事會職能與效能評估	3
獨立董事	彭宗平	106/03/09	面對反托拉斯法，企業應如何因應？ - 簡介「聯合行為」	3
		106/10/30	近期我國反避稅政策之發展與因應	3
獨立董事	李吉仁	106/03/09	面對反托拉斯法，企業應如何因應？ - 簡介「聯合行為」	3
		106/08/09	智聯網時代的資安及個資保護的趨勢及董監責任	3
		106/10/30	近期我國反避稅政策之發展與因應	3

(3) 本公司經理人及稽核主管進修之情形

本公司董事長海英俊、副董事長柯子興、董事鄭平、李忠傑(註)、張訓海為本公司之經理人，故經理人參與公司治理有關之進修與訓練，已揭露於上表『本公司董事進修情形』。

註：因個人生涯規劃，本公司總經理暨營運長李忠傑先生辭任其職務，自106年7月3日起，其職缺由張訓海先生接任。

本公司財務主管兼會計主管進修情形如下：

職稱	姓名	進修日期	課程名稱	進修時數
總財務長	王淑玲	106/06/07	金融科技(FinTech)之發展趨勢及企業因應之道	3
		106/07/27	企業對「現金流量」之掌控與運用實務	3
		106/08/17	公司治理之「功能性委員會」設置要義與運作實務	3
		106/12/01	「企業併購」之法遵議題與相關法律責任探討	3

本公司稽核主管進修情形如下：

職稱	姓名	進修日期	課程名稱	進修時數
稽核主管	林祿陽	106/10/03	融資及不動產、廠房及設備循環稽核實務	6
		106/10/16	現金收付款之稽核實務	6

(4) 風險管理政策及風險衡量標準之執行情形

本公司對風險管理一向採預防政策，除依法制訂有嚴密的內控制度並由內部稽核定時及不定時查核執行情形外，另投保相關保險如財產保險、產品運輸及產品責任以規避風險。

(5) 保護消費者或客戶政策之執行情形

在消費者及客戶至上的政策下，依消費者保護法等法律制定相關的內部規定以供員工據以執行。

(6) 公司為董事及監察人購買責任保險之情形

本公司自94年1月1日起已為董監購買責任保險。106年董事及監察人投保責任險情形如下：

投保對象	保險公司	投保金額（新台幣：元）	投保期間（起迄）
全體董事及監察人	(1)美商安達產物保險股份有限公司台灣分公司 (2)富邦產物保險股份有限公司台北分公 司 (3)明台產物保險股份有限公司	645,000,000	起：105年07月01日 迄：107年01月01日

(四) 公司如有設置薪酬委員會者，應揭露其組成、職責及運作情形

本公司董事會依「股票上市或於證券商營業處所買賣公司薪資報酬委員會設置及行使職權辦法」設置薪資報酬委員會及其組織規程，並委請獨立董事趙台生先生擔任召集人及會議主席，規程中明訂委員會應以善良管理人之注意，忠實履行職權，並將所提建議提交董事會討論。

1. 薪資報酬委員會成員資料

身份別（註1）	條件 / 姓名	是否具有五年以上工作經驗及下列專業資格			符合獨立性情形（註2）								兼任其他公開發行公司薪資報酬委員會成員家數	備註
		商務、法務、財務、會計或公司業務所需相關科系之公私立大專院校講師以上	法官、檢察官、律師、會計師或其他與公司業務所需之國家考試及格領有證書之專門職業及技術人員	具有商務、法務、財務、會計或公司業務所需之工作經驗	1	2	3	4	5	6	7	8		
獨立董事	趙台生			V	V	V	V	V	V	V	V	V	0	無
獨立董事	陳永清	V	V	V	V	V	V	V	V	V	V	V	0	無
獨立董事	彭宗平	V	V	V	V	V	V	V	V	V	V	V	0	無

註1：身分別請填列係為董事、獨立董事或其他。

註2：各成員於選任前二年及任職期間符合下述各條件者，請於各條件代號下方空格中打“V”。

（1）非為公司或其關係企業之受僱人。

（2）非公司或其關係企業之董事、監察人。但如為公司或其母公司、子公司依本法或當地國法令設置之獨立董事者，不在此限。

（3）非本人及其配偶、未成年子女或以他人名義持有公司已發行股份總額百分之一以上或持股前十名之自然人股東。

（4）非前三款所列人員之配偶、二親等以內親屬或三親等以內直系血親。

（5）非直接持有公司已發行股份總額百分之五以上法人股東之董事、監察人或受僱人，或持股前五名法人股東之董事、監察人或受僱人。

（6）非與公司有財務或業務往來之特定公司或機構之董事（理事）、監察人（監事）、經理人或持股百分之五以上股東。

（7）非為公司或其關係企業提供商務、法務、財務、會計等服務或諮詢之專業人士、獨資、合夥、公司或機構之企業主、合夥人、董事（理事）、監察人（監事）、經理人及其配偶。

（8）未有公司法第30條各款情事之一。

2. 薪資報酬委員會運作情形資訊

(1) 本公司之薪資報酬委員會委員計3人。

(2) 本屆委員任期：104年7月28日至107年6月9日，106年度薪資報酬委員會共開會3次(A)。

委員資格及出席情形如下：

職稱	姓名	實際出席次數(B)	委託出席次數	實際出席率(%)（B/A）	備註
召集人	趙台生	3	0	100%	無
委員	陳永清	3	0	100%	無
委員	彭宗平	3	0	100%	無

3. 其他應記載事項：

(1) 董事會如不採納或修正薪資報酬委員會之建議，應敘明董事會日期、期別、議案內容、董事會決議結果以及公司對薪資報酬委員會意見之處理（如董事會通過之薪資報酬優於薪資報酬委員會之建議，應敘明其差異情形及原因）：無此情形。

(2) 薪資報酬委員會之議決事項，如成員有反對或保留意見且有紀錄或書面聲明者，應敘明薪資報酬委員會日期、期別、議案內容、所有成員意見及對成員意見之處理：無此情形。

(五) 履行社會責任情形：公司對環保、社區參與、社會貢獻、社會服務、社會公益、消費者權益、人權、安全衛生與其他社會責任活動所採行之制度與措施及履行情形

評估項目	運作情形			與上市上櫃公司企業社會責任實務守則差異情形及原因
	是	否	摘要說明	
1. 落實公司治理				符合上市上櫃企業社會責任實務守則
(1) 公司是否訂定企業社會責任政策或制度，以及檢討實施成效？	√		(1) 本公司訂定「台達電子企業社會責任守則」，經董事會通過公布。前一年度企業社會責任實施成效，經企業社會責任組織與相關部門檢討後，重點摘錄於本年報第肆章「企業社會責任」章節，詳細內容則揭露於年度企業社會責任報告書。	
(2) 公司是否定期舉辦社會責任教育訓練？	√		(2) 本公司每年辦理企業倫理教育、台達電子行為準則、以及職安衛生等企業社會責任相關訓練與宣導。	
(3) 公司是否設置推動企業社會責任專（兼）職單位，並由董事會授權高階管理階層處理，及向董事會報告處理情形？	√		(3) 本公司設置企業社會責任委員會，由創辦人暨榮譽董事長鄭崇華先生擔任榮譽主席，董事長海英俊先生擔任主席；委員會成員包含台達副董事長、執行長、營運長及地區營運及功能主管，負責訂定台達社會責任願景、定義主要利害相關者、檢視各功能委員會的政策並督導績效。年度CSR重點成果經檢視後向董事會成員呈報。	
(4) 公司是否訂定合理薪資報酬政策，並將員工績效考核制度與企業社會責任政策結合，及設立明確有效之獎勵與懲戒制度？	√		(4) 本公司設置薪資報酬委員會，由獨立董事擔任委員，每年至少舉行兩次會議，決定酬勞提撥比率，經理人薪酬並對公司薪酬政策提出建議 。此外，公司參與業界或顧問公司的薪資調查，定期檢視薪資福利措施與市場的連結性，設計具激勵性的制度。並針對特定薪酬議題，聘請外部人力資源顧問，提出建議與解決方案。	
2. 發展永續環境				符合上市上櫃企業社會責任實務守則
(1) 公司是否致力於提升各項資源之利用效率，並使用對環境負荷衝擊低之再生物料？	√		(1) 本公司於各廠區持續推動能源管理與再生能源應用，以及電力、熱能、水、木製棧板等的回收再利用，並透過節電、節水、綠色設計等方式提升各項能資源使用效率；同時，亦採用綠色包裝材料(含瓦楞紙/ 紙板、紙箱、木箱等)進行運送，廢棄包材可回收再利用或重複使用。	
(2) 公司是否依其產業特性建立合適之環境管理制度？	√		(2)本公司主要廠區均通過ISO14001環境管理系統及ISO14064 -1溫室氣體盤查認證，且有數個主要廠區已通過ISO50001能源管理系統符合性評估。	
(3) 公司是否注意氣候變遷對營運活動之影響，並執行溫室氣體盤查、制定公司節能減碳及溫室氣體減量策略？	√		(3) 本公司長期踐行「環保 節能 愛地球」使命，並將氣候變遷影響財務揭露在年報中，且納入企業永續經營重大風險項目之一，除提供客戶高效能的產品或解決方案，在日常營運上持續推動能源管理，進行溫室氣體及產品碳足跡盤查，不僅降低氣候變遷的風險，更能及早掌握低碳經濟的商機。	

評估項目	運作情形			與上市上櫃公司企業社會責任實務守則差異情形及原因
	是	否	摘要說明	
3. 維護社會公益				符合上市上櫃企業社會責任實務守則
(1) 公司是否依照相關法規及國際人權公約，制定相關之管理政策與程序？	√		(1) 本公司遵守相關勞動法規，並依據包括「責任商業聯盟行為準則」(RBA Code of Conduct，舊稱電子行業公民聯盟行為準則(EICC Code of Conduct))、「世界人權宣言」、「國際勞工組織三方原則宣言」及「經濟合作與發展組織跨國企業準則(OECD)」等國際勞工及人權標準，訂定員工政策及相關管理辦法，並實施平等聘任等制度。	
(2) 公司是否建置員工申訴機制及管道，並妥適處理？	√		(2) 本公司員工可直接呈報所屬單位主管、當地稽核主管、人力資源部主管或法務智權主管，也可透過當地設置之員工溝通管道(如實體信箱、電子信箱、24小時服務熱線等)進行匿名或不匿名申訴，稽核人員即會展開調查，並由相關部門依情節處理。在兩性平權及職場安全方面，亦成立性騷擾防治暨職場暴力防治申訴委員會，提供員工完整的申訴管道，確保員工權益。	
(3) 公司是否提供員工安全與健康之工作環境，並對員工定期實施安全與健康教育？	√		(3) 「提供員工安全健康的工作環境」為本公司最基本的義務之一。除了建置環安衛委員會、實施必要之作業環境檢測及辦理環安衛教育訓練，本公司也與專業醫衛機構合作，在各廠區舉辦健康宣導及講座等活動。	
(4) 公司是否建立員工定期溝通之機制，並以合理方式通知對員工可能造成重大影響之營運變動？	√		(4) 本公司提供多元溝通管道，包含設立企業內網、定期發布電子刊物、舉辦員工主管交流會與勞資會議等，使員工即時瞭解包含企業營運重大訊息、公司策略、人才發展與培訓等資訊。	
(5) 公司是否為員工建立有效之職涯能力發展培訓計畫？	√		(5) 本公司員工教育訓練政策為強化員工工作技能，提升人力素質，進而儲備因應未來市場趨勢與環境變革之能量，以提升組織核心競爭力。同時，更結合訓練發展與績效管理制度，協助員工發揮最大才能及激發潛能。	
(6) 公司是否就研發、採購、生產、作業及服務流程等制定相關保護消費者權益政策及申訴程序？	√		(6) 本公司重視客戶的意見，除顧客調查外，並委託專業顧問公司進行客戶滿意度調查，並透過焦點團體、個別訪談、線上問卷等方式，收集顧客意見，深入理解顧客的需求與期望。同時，本公司也設置產品聯絡窗口及客服信箱、訂定客服程序與產品安全及保固政策，以保障客戶權益。	
(7) 對產品與服務之行銷及標示，公司是否遵循相關法規及國際準則？	√		(7) 本公司所有產品均符合國際安規標準或國際環保規範，並依出貨區域產品環保法規要求，於產品或包裝上標示符合性等相關資訊。此外，也配合客戶綠色產品行銷需求，於產品標示符合環保標章之相關資訊，例如美國能源之星(Energy Star)、80 PLUS等。	
(8) 公司與供應商來往前，是否評估供應商過去有無影響環境與社會之紀錄？	√		(8) 新廠商皆需通過本公司供應商評鑑程序，並符合本公司相關環保要求，以及簽署責任商業聯盟行為準則(RBA)遵循宣告及不使用衝突金屬宣告，並切實遵守。	
(9) 公司與其主要供應商之契約是否包含供應商如涉及違反其企業社會責任政策，且對環境與社會有顯著影響時，得隨時終止或解除契約之條款？	√		(9) 本公司於供應鏈長期推行環境關聯物質管理及責任商業聯盟行為準則(RBA)，並依供應商於經濟、環境、社會等面向之風險，訂定年度稽核計畫進行查核，若有重大違反情事，將取消供應商交易資格。	

評估項目	運作情形			與上市上櫃公司企業社會責任實務守則差異情形及原因
	是	否	摘要說明	
4. 加強資訊揭露 (1) 公司是否於其網站及公開資訊觀測站等處揭露具攸關性及可靠性之企業社會責任相關資訊？	√		本公司於網站設有企業社會責任專區，並於年報中揭露具攸關性及可靠性之企業社會責任相關資訊。此外，自2005年起本公司每年發行企業社會責任報告書供利害相關者瀏覽，並提供專屬電子信箱供利害相關者反饋意見。	符合上市上櫃企業社會責任實務守則

5. 公司如依據「上市上櫃公司企業社會責任實務守則」訂有本身之企業社會責任守則者，請敘明其運作與所訂守則之差異情形：

本公司訂定「台達電子企業社會責任守則」，日常營運分別依公司治理、永續環境、社會公益及企業社會責任資訊揭露等面向實施。公司治理部分請參閱本年報第參章「公司治理報告」說明，永續環境、社會公益、及企業社會責任資訊揭露等部分請參閱本年報第肆章「企業社會責任」說明。

6. 其他有助於瞭解企業社會責任運作情形之重要資訊：

請參閱本年報第肆章「企業社會責任」說明。

7. 公司企業社會責任報告書如有通過相關驗證機構之查證標準，應加以敘明：

本報告書經第三方查證與確信，預計107年6月取得確證報告書。

一、查證：本公司委託台灣檢驗科技股份有限公司(SGS Taiwan)對報告書依據GRI Standard核心依循選項與AA1000 Type II 的高度保證等級進行查證。

二、確信：本公司委託資誠聯合會計師事務所(PwC Taiwan)對特定關鍵績效資訊依據ISAE 3000進行有限確信(limited assurance)。

(六) 公司履行誠信經營情形及採行措施

台達深信唯有「誠信經營」，才得以使公司永續經營的發展。因此，為了落實「誠信經營」之原則，並建立誠信之企業文化，台達已訂立「台達電子工業股份有限公司誠信經營守則」及「台達電子行為準則」等，期許並要求台達成員（包含董事、經理人及員工等）不得行賄或收賄、避免利益衝突、不得與第三人有不正當往來之關係、禁止違反公平交易法之交易行為、禁止未經公司同意而任意公告內部重大訊息等行為舉止。

本公司採取之主要措施如下：

1. 台達禁止行賄及收賄，也禁止提供非法政治獻金或其他不合理饋贈。
2. 台達成員應遵守法令及公司內部規範，避免有不誠信行為。
3. 台達成員遇有利益衝突時，應即時採取迴避措施。
4. 台達成員應遵守會計原則，確保登載之資料得以允當及正確反應。
5. 台達成員應遵守公平交易法之規定，避免有不公平競爭之行為。
6. 定期舉辦教育訓練及宣導。

基此，台達將落實要求所有台達成員，包括經理人與全體員工均應共同建立誠信之企業文化，以確保台達永續經營。

台達落實誠信經營情形如下：

評估項目	運作情形			與上市上櫃公司誠信經營守則差異情形及原因
	是	否	摘要說明	
1. 訂定誠信經營政策及方案				符合上市上櫃公司誠信經營守則
(1) 公司是否於規章及對外文件中明示誠信經營之政策、作法，以及董事會與管理階層積極落實經營政策之承諾？	√		(1) 為健全發展本公司以誠信正直為基礎，融合廉潔、透明及負責之經營理念，訂立「台達電子工業股份有限公司誠信經營守則」以樹立良好商業運作模式，創造誠信經營之企業文化，期許並要求台達成員包含董事會及管理階層等積極落實誠信經營之政策，本守則詳見於公司網站之投資人服務之公司治理專區。	
(2) 公司是否訂定防範不誠信行為方案，並於各方案內明定作業程序、行為指南、違規之懲戒及申訴制度，且落實執行？	√		(2) 為杜絕及防範有不誠信之情事發生，本公司訂定「台達電子行為準則」，以規範本公司所有利害關係人於誠信行為之標準作業程序及行為指南，作為實踐誠信經營政策之承諾，準則分別可詳見於公司網站之人資網站或投資人服務之公司治理專區。	
(3) 公司是否對「上市上櫃公司誠信經營守則」第七條第二項各款或其他營業範圍內具較高不誠信行為風險之營業活動，採行防範措施？	√		(3) 本公司於「台達電子企業社會責任守則」第八條揭示反賄賂貪瀆、避免從事違反不公平競爭行為外，更進一步在「台達電子行為準則」中，明示嚴禁行賄或收賄、嚴禁提供非法政治獻金、嚴禁提供或接受不正當利益、禁止侵害智慧財產權，不得與第三人有不正當往來之關係、禁止違反公平交易法之交易行為、禁止未經公司同意而任意發布內部重大訊息等行為外，在慈善捐贈或贊助方面應符合「台達電子工業股份有限公司慈善捐贈及贊助管理辦法」規定，並定期舉辦宣導，以強化誠信經營政策之落實。	

評估項目	運作情形			與上市上櫃公司誠信經營守則差異情形及原因
	是	否	摘要說明	
2. 落實誠信經營 (1) 公司是否評估往來對象之誠信紀錄，並於其與往來交易對象簽訂之契約中明訂誠信行為條款？	√		(1) 依本公司「台達電子行為準則」規定： 7-1 本公司與他人建立商業關係前，應先行評估代理商、供應商、客戶或其他商業往來對象之合法性、誠信經營政策，以及是否曾有不誠信行為之紀錄，以確保其商業經營方式公平、透明且不會要求、提供或收受賄賂。 本公司進行前項評估時，可採行適當查核程序，就下列事項檢視其商業往來對象，以瞭解其誠信經營之狀況： (1) 該企業之國別、營運所在地、組織結構、經營政策及付款地點。 (2) 該企業是否有訂定誠信經營政策及其執行情形。 (3) 該企業營運所在地是否屬於貪腐高風險之國家。 (4) 該企業所營業務是否屬賄賂高風險之行業。 (5) 該企業長期經營狀況及商譽。 (6) 諮詢其企業夥伴對該企業之意見。 (7) 該企業是否曾有賄賂或非法政治獻金等不誠信行為之紀錄。 7-2 台達成員於從事商業行為過程中，應向交易對象說明公司之誠信經營政策與相關規定，並明確拒絕直接或間接提供、承諾、要求或收受任何形式或名義之不正當利益，包括回扣、佣金、疏通費或透過其他途徑提供或收受不正當利益。	符合上市上櫃公司誠信經營守則
			7-3 本公司人員應避免與不誠信經營之代理商、供應商、客戶或其他商業往來對象從事商業交易，經發現業務往來或合作對象有不誠信行為者，應立即停止與其商業往來，並將其列為拒絕往來對象，以落實公司之誠信經營政策。 7-4 本公司與他人簽訂契約時，應充分瞭解對方之誠信經營狀況，並將遵守誠信經營納入契約條款，於契約中至少應明訂下列事項： (1) 任何一方知悉有人員違反禁止佣金、回扣或其他利益之契約條款時，應立即據實將此等人員之身分、提供、承諾、要求或收受之方式、金額或其他利益告知他方，並提供相關證據且配合他方調查。如受有損害，並得向他方請求賠償。 (2) 任何一方於商業活動如涉有不誠信行為之情事，他方得隨時無條件終止或解除契約。 (3) 訂定明確且合理之付款內容，包括付款地點、方式、需符合之相關稅務法規等。 考量商業往來交易對象之合法性及誠信行為記錄，本公司與他人簽訂契約，內容宜包含遵守誠信經營政策，及交易相對人如涉及不誠信行為，本公司得隨時終止或解除契約之條款，並承擔一切法律責任，如供應商交易前需簽署之廉潔承諾書。	

評估項目	運作情形			與上市上櫃公司誠信經營守則差異情形及原因
	是	否	摘要說明	
(2) 公司是否設置隸屬董事會之推動企業誠信經營專(兼)職單位，並定期向董事會報告其執行情形？	√		(2) 本公司誠信經營政策由人力資源部、法務智權部負責誠信經營政策制定，由稽核部負責監督執行，並定期向董事會報告。稽核部已於107年3月8日向董事會進行本公司106年誠信經營執行情形報告。	
(3) 公司是否制定防止利益衝突政策、提供適當陳述管道，並落實執行？			(3) 防止利益衝突本公司訂立「台達電子行為準則」，另於「台達電子工業股份有限公司董事會議事規範」第十五條、「台達電子工業股份有限公司治理實務守則」第三十一條等規範董事利益迴避，而公司與關係企業間之公司治理關係基於公平合理原則，嚴禁本公司與關係人及股東間利益輸送之情事，細則明示於「台達電子工業股份有限公司治理實務守則」，關係人交易及內線交易亦分別制定「關係人交易之管理內部控制作業」、「防範內線交易之管理控制作業」之內部控制，內部並提供適當管道供董事、經理人主動說明其與公司有無潛在之利益衝突。	
(4) 公司是否為落實誠信經營已建立有效的會計制度、內部控制制度，並由內部稽核單位定期查核，或委託會計師執行查核？	√		(4) 本公司財務報告遵循證券發行人財務報告編製準則與金管會認可之國際財務報導準則、國際會計準則、解釋及解釋公告(IFRSs)編製，而內部控制依據「公開發行公司建立內部控制制度處理準則」之有效性判斷內控制度之設計及執行有效性，並設有自我監督之機制，內部稽核單位除進行例行性查核外，如接獲檢舉，查證屬實，依其重大性質通報審計委員會及董事會成員，並隨時檢討確認制度設計及持續之有效性。	
(5) 公司是否定期舉辦誠信經營之內、外部之教育訓練？	√		(5) 本公司播放「台達電子行為準則」E-learning教材予新進同仁觀看，不定期舉辦高階主管內、外訓誠信經營課程，建立並培養人員誠信經營之觀念，公司每季績效考核於台達價值觀與能力項目均將誠信正直列入員工考核項目之一。本公司106年度舉辦新人引導訓練課程、內控內稽相關實體課程、台達電子行為準則/電子行業行為準則課程，參與人數計1,461人次，合計3,195.15小時。	

評估項目	運作情形			與上市上櫃公司誠信經營守則差異情形及原因
	是	否	摘要說明	
3. 公司檢舉制度之運作情形				符合上市上櫃公司誠信經營守則
(1) 公司是否訂定具體檢舉及獎勵制度，並建立便利檢舉管道，及針對被檢舉對象指派適當之受理專責人員？	√		(1) 本公司訂立「台達電子行為準則」明訂，涉及不法或違反本行為準則之情事成員可依循所屬單位主管、當地稽核主管、人力資源部主管或法務智權主管、或當地設置之外部意見反應機制等管道進行檢舉，外部人員聯絡電子信箱mkt-serv@deltaww.com，另「台達電子工業股份有限公司工作規則」函報如員工或求職者如於工作場所遭遇性騷擾事件，可向單位主管、各廠區人力資源部以電話、傳真方式申訴，或電郵至專屬申訴之電子信箱，如無法審理時，將報請主管機關或司法機關處理；另廠商亦可透過廉潔承諾書中的檢舉申訴信箱檢舉公司成員不法的行為。本公司亦為落實誠信經營政策，已將員工績效考核與人力資源政策結合，配合獎懲制度執行。	
(2) 公司是否訂定受理檢舉事項之調查標準作業程序及相關保密機制？	√		(2) 舉凡接獲舉發、或例行查核中發現可能有違反行為準則之情形，稽核人員應搜集證據及深入調查，瞭解是否確有不法情事，再於內部報告後由相關部門依規定進行懲處；並依其情節重大性向審計委員會及董事會報告。	
(3) 公司是否採取保護檢舉人不因檢舉而遭受不當處置之措施？	√		(3) 本公司訂立「台達電子行為準則」揭示，員工進行反應時，可以選擇匿名，但本公司鼓勵成員表明自己身份以便進行溝通及調查；如遇未匿名反應時，接獲反應/受理之單位應採取合理之預防及保護措施，以確保調查品質，並保密反應者，避免其遭受不公平之報復或對待。	
4. 加強資訊揭露				符合上市上櫃公司誠信經營守則
(1) 公司是否於其網站及公開資訊觀測站，揭露其所訂誠信經營守則內容及推動成效？	√		本公司訂定之「台達電子工業股份有限公司誠信經營守則」、「台達電子行為準則」、「台達電子企業社會責任守則」皆揭露於公司內外部網站的投資人服務之公司治理專區。此外，也於年報、企業社會責任報告中揭露具攸關性及可靠性之誠信經營相關資訊。	

5. 公司如依據「上市上櫃公司誠信經營守則」訂有本身之誠信經營守則者，請敘明其運作與所訂守則之差異情形：

本公司符合上市上櫃公司誠信經營守則規定，已訂定「誠信經營守則」，並訂定與公司誠信經營相關之「行為準則」及「慈善捐贈及贊助管理辦法」等規範。

6. 其他有助於瞭解公司誠信經營運作情形之重要資訊：（如公司檢討修正其訂定之誠信經營守則等情形）

依據本公司「誠信經營守則」第16條組織與責任之規定，為確保落實誠信經營政策，定期將企業誠信經營執行情形向董事會報告。本公司亦定期舉辦教育訓練與宣導，及邀請與公司從事商業行為之相對人參與，使其充分了解公司誠信經營之決心、政策、防範方案及違反不誠信行為之後果。

(七) 公司訂定公司治理守則及相關規章之查詢方式

本公司網站『資訊揭露』部分，設有『公司治理』專區，供投資人查詢下載公司治理相關規章，董事會決議重要事項、重大訊息等內容。
其網址為http://www.deltaww.com。

(八) 其他足以增進對公司治理運作情形之瞭解的重要資訊

1. 本公司持續投入資源加強公司治理運作，董事成員原先全部為經營團隊擔任，逐漸改為引進外部人士擔任。目前共有獨立董事四名，依法全體獨立董事組成審計委員會，並由其中三名獨立董事組成薪資報酬委員會。
2. 台達成員應遵守法令及公司內部規範，避免有不誠信行為。
3. 在公司內外網站上，亦闢有專區說明公司治理情形，並附有公司治理相關規章供內、外人士下載參閱。
4. 另，本公司亦將重大訊息及時揭露給大眾及定期召開法人說明會，並於2017年入選《道瓊永續世界指數》、《道瓊永續新興市場指數》，並榮獲RobecoSAM《2017永續發展獎金獎》;「碳揭露專案」(Carbon Disclosure Project)獲得《氣候變遷領導等級》，供應鏈氣候變遷的揭露，取得A-等級的肯定。同時，台達去年亦榮獲《遠見雜誌》、《天下雜誌》、《2017台灣企業永續獎》所舉辦的企業社會責任大獎與《台灣證券交易所》公司治理評鑑獎排名前5%上市公司。

（九）內部控制制度執行狀況

1. 內部控制聲明書

台達電子工業股份有限公司
內部控制制度聲明書

日期: 107年3月8日

本公司民國106年度之內部控制制度，依據自行評估的結果，謹聲明如下:

一、本公司確知建立、實施和維護內部控制制度係本公司董事會及經理人之責任，本公司業已建立此一制度。其目的係在對營運之效果及效率(含獲利、績效及保障資產安全等)、報導具可靠性、及時性、透明性及符合相關規範暨相關法令規章之遵循等目標的達成，提供合理的確保。

二、內部控制制度有其先天限制，不論設計如何完善，有效之內部控制制度亦僅能對上述三項目標之達成提供合理的確保；而且，由於環境、情況之改變，內部控制制度之有效性可能隨之改變。惟本公司之內部控制制度設有自我監督之機制，缺失一經辨認，本公司即採取更正之行動。

三、本公司係依據「公開發行公司建立內部控制制度處理準則」(以下簡稱「處理準則」)規定之內部控制制度有效性之判斷項目，判斷內部控制制度之設計及執行是否有效。該「處理準則」所採用之內部控制制度判斷項目，係為依管理控制之過程，將內部控制制度劃分為五個組成要素:1.控制環境，2.風險評估，3.控制作業，4.資訊及溝通，及5.監督。每個組成要素又包括若干項目。前述項目請參見「處理準則」之規定。

四、本公司業已採用上述內部控制制度判斷項目，檢查內部控制制度之設計及執行的有效性。

五、本公司基於前項檢查結果，認為本公司於民國106年12月31日的內部控制制度(含對子公司之監督與管理)，包括瞭解營運之效果及效率目標達成之程度、報導係屬可靠、及時、透明及符合相關規範暨相關法令規章之遵循有關的內部控制制度等之設計及執行係屬有效，其能合理確保上述目標之達成。

六、本聲明書將成為本公司年報及公開說明書之主要內容，並對外公開。上述公開之內容如有虛偽、隱匿等不法情事，將涉及證券交易法第二十條、第三十二條、第一百七十一條及第一百七十四條等之法律責任。

七、本聲明書業經本公司民國107年3月8日董事會通過，出席董事13人中，均同意本聲明書之內容，併此聲明。

台達電子工業股份有限公司

董 事 長：海 英 俊

總 經 理：張 訓 海

2.本公司並未委託會計師專案審查內部控制制度，故無會計師審查報告。

(十) 最近年度及截至年報刊印日止公司及其內部人員依法被處罰、公司對其內部人員違反內部控制制度規定之處罰、主要缺失與改善情形：民國一百零六年本公司皆完全遵循公司法、證券交易法以及環保相關法令規定。惟因主管機關認定本公司加班申報制度及同仁出勤情形與勞動基準法規定不符，處以罰鍰新台幣20,000元。本公司已採延長工時事先申請核准制度及評估人力配置。

(十一) 最近年度及截至年報刊印日止，股東會及董事會之重要決議

董事會重要決議		
董事會決議日期	案　由	決議結果
106.03.09	1.本公司一〇五年度員工及董事酬勞分配案。	經主席徵詢全體出席董事無異議通過。
	2.本公司一〇五年度決算表冊案。	經主席徵詢全體出席董事無異議通過。
	3.本公司一〇五年度盈餘分配案。	經主席徵詢全體出席董事無異議通過。
	4.擬修訂本公司「取得或處分資產處理程序」案。	經主席徵詢全體出席董事無異議通過。
	5.擬解除經理人競業禁止之限制案。	依公司法第206條之規定，除董事鄭平及李忠傑不得參與表決外，其餘出席董事一致同意通過在無損及本公司利益之前提下，同意解除鄭平先生擔任北京華睿智達科技有限公司董事、台達電子(西安)有限公司董事長及台達智能科技(北京)有限公司董事長，李忠傑先生擔任東莞市台達能源科技有限公司董事及台達電子(西安)有限公司董事職務競業禁止之限制。
	6.擬解除董事競業禁止之限制案。	經主席徵詢全體出席董事無異議通過。
	7.召集一〇六年股東常會案。	經主席徵詢全體出席董事無異議通過。
	8.本公司委任一〇六年簽證會計師及其獨立性評估案.。	經主席徵詢全體出席董事無異議通過。
106.04.10	1.擬調整本公司內部組織架構案。	經主席徵詢全體出席董事無異議通過。
	2.本公司經理人任免案。	依公司法第206條之規定，除董事張訓海不得參與討論及表決外，其餘出席董事一致同意通過本案。
106.04.27	1.本公司一〇六年度經理人薪酬建議案。	依公司法第206條之規定，除董事海英俊、鄭平、柯子興、李忠傑及張訓海等需迴避並不得參與表決經理人薪酬外，其餘出席董事一致同意通過本案。
	2.本公司一〇六年度員工現金酬勞提撥比例建議案。	經主席徵詢全體出席董事無異議通過。
106.08.08	本公司擬公開收購晶睿通訊股份有限公司普通股股份案。	經主席徵詢全體出席董事無異議通過。
106.10.30	1.擬修訂本公司「審計委員會組織規程」案。	經主席徵詢全體出席董事無異議通過。
	2.擬修訂本公司「獨立董事之職責範疇規則」案。	經主席徵詢全體出席董事無異議通過。
	3.擬修訂本公司「董事會議事規範」案。	經主席徵詢全體出席董事無異議通過。
	4.擬修訂本公司「公司治理實務守則」案。	經主席徵詢全體出席董事無異議通過。
107.03.08	1.本公司一〇六年度員工及董事酬勞分配案。	經主席徵詢全體出席董事無異議通過。
	2.本公司一〇六年度決算表冊案。	經主席徵詢全體出席董事無異議通過。
	3.本公司一〇六年度盈餘分配案。	經主席徵詢全體出席董事無異議通過。
	4.董事選舉案。	經主席徵詢全體出席董事無異議通過。
	5.召集本公司一〇七年股東常會案。	經主席徵詢全體出席董事無異議通過。
	6.擬於桃園市中壢區購置土地及興建廠房案。	經主席徵詢全體出席董事無異議通過。
	7.擬於台中市西屯區興建中科一廠案。	經主席徵詢全體出席董事無異議通過。
	8.本公司簽證會計師獨立性評估案。	經主席徵詢全體出席董事無異議通過。
	9.本公司一〇六年度內部控制制度聲明書案。	經主席徵詢全體出席董事無異議通過。
	10.擬解除經理人競業禁止之限制案。	依公司法第206條之規定，除董事張訓海不得參與表決外，其餘出席董事一致同意通過在無損及本公司利益之前提下，同意解除張訓海先生擔任Delta International Holding Ltd.董事並即將擔任中達電子(蕪湖)有限公司、台達電子(郴州)有限公司、蕪湖中達科技有限公司、郴州台達科技有限公司、東莞市台達能源科技有限公司、台達電子(平潭)有限公司、台達電子(西安)有限公司、晶睿通訊股份有限公司之董事及中達電通股份有限公司之副董事長職務競業禁止之限制。

董事會重要決議		
董事會決議日期	案　由	決議結果
107.04.30	1.本公司一〇七年度經理人薪酬建議案。	依公司法第206條之規定，除董事海英俊、鄭平、柯子興、李忠傑及張訓海等需迴避並不得參與表決經理人薪酬外，其餘出席董事一致同意通過本案。
	2.本公司一〇七年度員工現金酬勞提撥比例建議案。	經主席徵詢全體出席董事無異議通過。
	3.擬修訂本公司章程案。	經主席徵詢全體出席董事無異議通過。
	4.本公司審查董事(含獨立董事)候選人提名案。	經主席徵詢全體出席董事無異議通過。
	5.擬請股東會解除新任董事之競業禁止限制案。	經主席徵詢全體出席董事無異議通過。
	6.本公司擬合併持股100%之子公司台達綠生活股份有限公司案。	經主席徵詢全體出席董事無異議通過。
	7.召集一〇七年股東常會案(增加議案)。	經主席徵詢全體出席董事無異議通過。
	8.擬於桃園市中壢區購置土地及興建廠房案。	經主席徵詢全體出席董事無異議通過。

股東會重要決議		
股東會決議日期	案　由	決議結果
106.06.13 股東常會	1. 承認一〇五年度決算表冊案。	經投票表決通過承認原董事會提案。
	2. 承認一〇五年度盈餘分配案。	經投票表決通過承認原董事會提案。
	3. 討論修訂取得或處分資產處理程序案。	經投票表決通過原董事會提案。
	4. 討論解除董事競業禁止之限制案。	經投票表決通過原董事會提案。

106年股東常會決議執行情形：

1. 通過一〇五年度決算表冊案。
2. 通過一〇五年度盈餘分配案。

   執行情形：訂定106年7月9日為配息基準日，每仟股現金股利新台幣5,000元(即每股配發新台幣5元)，分派股東現金紅利新台幣12,987,716,645元，106年7月28日為發放日。
3. 通過修訂「取得或處分資產處理程序」案。

   執行情形：已於106年6月13日公告於本公司網站並依修訂後程序辦理。
4. 通過解除董事競業禁止之限制案。

   執行情形：經股東會決議解除下列董事擔任其他公司重要職務之競業禁止。

董事姓名	其他公司之重要職務	擔任職務
鄭 平	北京華睿智達科技有限公司 台達電子(西安)有限公司 台達智能科技(北京)有限公司	董事 董事長 董事長
李忠傑	東莞市台達能源科技有限公司 台達電子(西安)有限公司	董事 董事

(十二) 最近年度及截至年報刊印日止，董事對董事會通過重要決議有不同意見且有紀錄或書面聲明者，其主要內容：無此情形。

(十三) 最近年度及截至年報刊印日止，公司董事長、總經理、會計主管、財務主管、內部稽核主管及研發主管等辭職解任情形之彙總：因個人生涯規劃，本公司總經理暨營運長李忠傑先生辭任其職務，自106年7月3日起，其職缺由張訓海先生接任。

▶五、會計師公費資訊

會計師公費資訊級距表

會計師事務所名稱	會計師姓名		查核期間	備 註
資誠聯合會計師事務所	林玉寬	周建宏	106.1.1~106.12.31	無

單位：新台幣仟元

金額級距 \ 公費項目		審計公費	非審計公費	合 計
1	低於2,000仟元	-	-	-
2	2,000仟元（含）~4,000仟元	-	-	-
3	4,000仟元（含）~6,000仟元	-	-	-
4	6,000仟元（含）~8,000仟元	-	-	-
5	8,000仟元（含）~10,000仟元	-	-	-
6	10,000仟元（含）以上	13,590	12,799	26,389

(一) 給付簽證會計師、簽證會計師所屬事務所及其關係企業之非審計公費為審計公費之四分之一以上者之金額及內容會計師公費資訊

單位：新台幣仟元

會計師事務所名稱	會計師姓名		審計公費	非審計公費					會計師查核期間	備 註
				制度設計	工商登記	人力資源	其他（註2）	小 計		
資誠聯合會計師事務所	林玉寬	周建宏	13,590（註1）	-	228	-	12,571	12,799	106.1.1~106.12.31	其他非審計公費包含稅務諮詢、稅務及財務盡職調查、稅務簽證及移轉訂價研究報告。

註1：包含轉投資公司相關核閱公費等。

註2：非審計公費按服務項目分別列示，若非審計公費之「其他」達非審計公費合計金額25%者，應於備註欄列示其服務內容。

(二) 更換會計師事務所且更換年度所支付之審計公費較更換前一年度之審計公費減少者，更換前後審計公費金額及原因：無此情形。

(三) 審計公費較前一年度減少達百分之十五以上者，其金額、比例及原因：無此情形。

►六、更換會計師資訊

(一) 關於前任會計師

<table>
<tr><th>更換日期</th><th colspan="4">106年3月9日</th></tr>
<tr><td>更換原因及說明</td><td colspan="4">本公司民國106年第一季會計師異動原因主要為配合會計師事務所內部組織調整所致。</td></tr>
<tr><td rowspan="3">說明係委任人或會計師終止或不接受委任</td><td colspan="2">當事人
情況</td><td>會計師</td><td>委任人</td></tr>
<tr><td colspan="2">主動終止委任</td><td>不適用</td><td>不適用</td></tr>
<tr><td colspan="2">不再接受(繼續)委任</td><td>不適用</td><td>不適用</td></tr>
<tr><td>最新兩年內簽發無保留意見以外之查核報告書意見及原因</td><td colspan="4">不適用</td></tr>
<tr><td rowspan="6">與發行人有無不同意見</td><td rowspan="4">有</td><td>-</td><td colspan="2">會計原則或實務</td></tr>
<tr><td>-</td><td colspan="2">財務報告之揭露</td></tr>
<tr><td>-</td><td colspan="2">查核範圍或步驟</td></tr>
<tr><td>-</td><td colspan="2">其　　他</td></tr>
<tr><td>無</td><td colspan="3">V</td></tr>
<tr><td colspan="2">說明:</td><td colspan="2">-</td></tr>
<tr><td>其他揭露事項
(本準則第十條第五款第一目第四點應加以揭露者)</td><td colspan="4">無</td></tr>
</table>

(二) 關於繼任會計師

事務所名稱	資誠聯合會計師事務所
會計師姓名	林玉寬、周建宏會計師
委任之日期	106年3月9日
委任前就特定交易之會計處理方法或會計原則及對財務報告可能簽發之意見諮詢事項及結果	不適用
繼任會計師對前任會計師不同意見事項之書面意見	不適用

(三) 前任會計師對本準則第10條第6款第1目及第2目5之3事項之復函：不適用。

►七、公司之董事長、總經理、負責財務或會計事務之經理人，最近一年內曾任職於簽證會計師 所屬事務所或其關係企業者，其姓名、職稱及任職期間：無此情形。

►八、最近年度及截至年報刊印日止，董事、經理人及持股比例超過百分之十之股東股權移轉及股權質押變動情形

(一) 董事、經理人及大股東股權變動情形

職 稱	姓 名	107年度		當年度截至4月13日止	
		持有股數增（減）數	質押股數增（減）數	持有股數增（減）數（註1）	質押股數增（減）數
董事長 / 經營策略管理委員會主任委員	海英俊	0	0	0	0
副董事長 / 經營策略管理委員會副主任委員	柯子興	(55,000)	0	0	0
董事 / 榮譽董事長	鄭崇華	(66,000,000)	0	0	0
董事 / 執行長	鄭 平	45,000,000	0	0	0
董事/總經理暨營運長(註2)	李忠傑	0	0	0	0
董事	FRED CHAI YAN LEE（李澤元）	0	0	0	0
董事 / 總經理暨營運長	張訓海	0	0	0	0
董事	張明忠	0	0	0	0
董事	黃崇興	0	0	0	0
獨立董事	趙台生	0	0	0	0
獨立董事	陳永清	0	0	0	0
獨立董事	彭宗平	0	0	0	0
獨立董事	李吉仁	0	0	0	0
副總經理	劉春條	0	0	0	0
總財務長	王淑玲	0	0	(5,000)	0
分公司經理	蔡文蔭	0	0	0	0
大股東	香港商香達國際有限公司	0	0	0	0

註1：係截至本次股東常會停止過戶日之實際持股增減情形。

註2：因個人生涯規劃，本公司總經理暨營運長李忠傑先生辭任其職務，自106年7月3日起，其職缺由張訓海先生接任。

(二) 股權移轉之相對人為關係人者：無。

姓 名（註 1）	股權移轉原因（註 2）	交易日期	交易相對人	交易相對人與公司、董事、監察人及持股比例超過百分之十股東之關係	股數	交易價格
鄭崇華	處分(贈與)	106/06/22	鄭 平	父子	33,000,000	0 (贈與)
鄭崇華	處分(贈與)	106/06/22	鄭 安	父子	33,000,000	0 (贈與)
鄭崇華之配偶	處分(贈與)	106/06/22	鄭 平	父子	12,000,000	0 (贈與)
鄭崇華之配偶	處分(贈與)	106/06/22	鄭 安	父子	12,000,000	0 (贈與)

註1：係填列公司董事、監察人、經理人及持股比例超過百分之十股東姓名。

註2：係填列取得或處分。

(三) 股權質押之相對人為關係人者：無。

►九、持股比例占前十名之股東，其相互間為關係人或為配偶、二親等以內之親屬關係之資訊

107年4月13日

姓名（註1）	本人持有股份		配偶、未成年子女持有股份（註2）		利用他人名義合計持有股份（註2）		前十大股東相互間具有關係人或為配偶、二親等以內之親屬關係者，其名稱或姓名及關係（註3）		備註
	股數	持股比率	股數	持股比率	股數	持股比率	名稱（或姓名）	關係	
香港商香達國際有限公司 代表人：范鮫	267,556,280 0	10.30% 0	0 0	0 0	0 0	0 0	無 無	無 無	無 無
英屬澤西島商英達控股有限公司 代表人：葉雪暉	218,211,168 0	8.40% 0	0 0	0 0	0 0	0 0	無 無	無 無	無 無
花旗託管新加坡政府投資專戶	97,452,772	3.75%	0	0	0	0	無	無	無
鄭崇華	81,878,039	3.15%	24,097,633	0.93%	0	0	鄭平、鄭安	父子	無
德銀託管蘇格蘭皇家FS太平洋領導基金投資專戶	75,911,622	2.92%	0	0	0	0	無	無	無
國泰人壽保險股份有限公司	69,992,241	2.69%	0	0	0	0	無	無	無
新制勞工退休基金	63,329,178	2.43%	0	0	0	0	無	無	無
鄭平	55,090,093	2.12%	0	0	0	0	鄭崇華	父子	無
鄭安	49,094,764	1.89%	1,023,582	0.04%	0	0	鄭崇華	父子	無
勞工保險基金	49,010,653	1.88%	0	0	0	0	無	無	無

註1：列示前十名股東，屬法人股東者將法人股東名稱及代表人姓名分別列示（其他持股前十大股東，非公司組織，故不適用）。

註2：持股比例之計算係指分別以自己名義、配偶、未成年子女或利用他人名義計算持股比率。

註3：將前揭所列示之股東包括法人及自然人，應揭露彼此間之關係。

▶十、公司、公司之董事、經理人及公司直接或間接控制之事業對同一轉投資事業之持股數及綜合持股比例

106年12月31日 單位：股、%

轉投資事業（註）	本公司投資		董事、監察人、經理人及直接或間接控制事業之投資		綜合投資	
	股數	持股比例	股數	持股比例	股數	持股比例
Delta Networks Holding Ltd.	83,800,000	100.00%	0	0.00%	83,800,000	100.00%
Delta Electronics (Netherlands) B.V.	120,219,545	100.00%	260,416,667	0.00%	380,636,212	100.00%
乾坤科技股份有限公司	2,062,257,714	100.00%	0	0.00%	2,062,257,714	100.00%
達爾生技股份有限公司	90,000,000	100.00%	0	0.00%	90,000,000	100.00%
台達資本股份有限公司	306,254,470	100.00%	0	0.00%	306,254,470	100.00%
Delta Electronics Int'l (Singapore) Pte. Ltd.	300,000	100.00%	0	0.00%	300,000	100.00%
台達綠生活股份有限公司	23,817,300	100.00%	0	0.00%	23,817,300	100.00%
展茂光電股份有限公司	211,400,909	99.97%	0	0.00%	211,400,909	99.97%
Delta International Holding Ltd.	67,680,000	94.00%	0	0.00%	67,680,000	94.00%
新能微電子股份有限公司	14,313,530	98.17%	0	0.00%	14,313,530	98.17%
進準光學(香港)股份有限公司	5,250,000	39.62%	8,000,000	60.38%	13,250,000	100.00%
Delta Electronics (Thailand) Public Co., Ltd.	69,128,140	5.54%	192,365,610	15.42%	261,493,750	20.96%
Delta America Ltd.	2,100,000	10.26%	18,374,182	89.74%	20,474,182	100.00%
達創科技股份有限公司	50,040,838	99.98%	0	0.00%	50,040,838	99.98%
羽冠電腦科技股份有限公司	570,000	100.00%	0	0.00%	570,000	100.00%
晶睿通訊股份有限公司	40,261,047	48.80%	0	0.00%	40,261,047	48.80%

註：係公司採用權益法之長期投資。

肆．企業社會責任

台達身為國際企業公民，重視企業社會責任全面發展，範圍包括健全的公司治理、兼顧利害相關人的均衡利益、關注環境議題、保護地球環境、投入節能教育以及社會參與等面向。

2015年，率先發布「台達氣候行動方案專書」，對環境保護的承諾，以電力電子核心技術為基礎，全球營運布局為推動據點，全員同仁與合作夥伴共同參與，提出氣候行動方案，分享對氣候議題的關注，發揮國際影響力。同時，響應 CDP，提出「We Mean Business」承諾三大項目，包括氣候變遷資訊揭露、影響減碳政策與企業自主減碳。在氣候變遷資訊揭露上，將完整氣候資訊揭露於台達企業社會責任報告書中，主要訊息並以TCFD (Task Force on Climate-related Financial Disclosures) 架構摘錄於本年報中 (詳見附件一) ;在影響減碳政策上，提供政府綠能科技政策建議，參與永續企業發展協會「能源與氣候政策白皮書」，積極投入節能產品及關鍵技術規格訂定。在企業自主減碳上，率先以科學基礎訂定減碳目標，提出以2014年為基準年，2025年碳密集度目標減量56.6%，並於2017年底通過科學基礎目標倡議組織(Science Based Targets initiative; 簡稱SBTi) 符合性審查，成為台灣第一家且為全世界前100家通過審核的企業。這是台達繼2014年達成用電密集度較2009年下降50%的目標後，再次自主承諾，展現節能減碳的決心，具體回應控制全球升溫2℃以內的目標。

同時，台達支持國際勞工及人權標準，重視公司治理，並透過持續創新、開發高附加價值的產品以及營造一個員工能充分發揮其潛能的工作環境，為我們的員工、股東及社會整體創造最大的利益。

台達設立「企業社會責任委員會」，由創辦人暨榮譽董事長鄭崇華先生擔任榮譽主席，董事長海英俊先生擔任主席，委員會成員包含副董事長、執行長、營運長等多位董事會成員、地區營運及功能主管，策略結合企業核心能力，具體落實「環保 節能 愛地球」的經營使命，推展環境保護相關的環境教育，持續提升公司永續經營能力。此外，台達企業網站上設置企業社會責任專區及專屬電子信箱，並每年發行台達企業社會責任報告書，與外界分享台達在企業社會責任推動的成果。

此外，為落實企業社會責任政策與「環保 節能 愛地球」的經營使命，台達依循相關法令規定，訂定企業社會責任守則，並經董事會通過。該守則明確定義台達落實推動公司治理、發展永續環境、維護社會公益、強化資訊揭露等主要原則，具體實踐企業社會責任。

台達積極接軌聯合國於2015年發布的永續發展目標 (Sustainable Development Goals, SDGs)，除了以環境、社會及治理面分別與SDGs 17大項、169細項作對應，更從利害關係人鑑別重大議題對應SDGs，經過企業社會責任委員會會議討論並決議，聚焦6大項，包括 4.教育品質、7. 可負擔能源、9. 工業/創新基礎建設、12. 責任消費與生產、13.氣候行動與17.全球夥伴等，台達對應SDGs的發展重點，分述如下：

聚焦項目	台達對應SDGs的發展重點
4 QUALITY EDUCATION	高品質的全民教育，形塑人才發展及知識的進步。台達從4大面向促進教育及終身學習：推動基礎學科教育；推展能源、水資源與綠建築等環境教育；協助提高開發中國家教育機會；亦於企業內部建立人才培育機制，以邁向終身學習。
7 AFFORDABLE AND CLEAN ENERGY	建構可靠且永續的清淨能源系統，是當今全球要務之一。台達致力開發太陽能發電系統與可再生能源解決方案，並從中發掘新興商業模式；同時，台達亦為低度發展地區提供可負擔的再生能源解決方案，協助更多人可取得永續的現代能源。
9 INDUSTRY, INNOVATION AND INFRASTRUCTURE	加速工業創新及協助建構具有韌性的基礎建設，是企業面對氣候變遷與企業永續發展趨勢的最佳解方法。台達推行內部激勵制度，持續累積創新能量，為全球客戶提供多元節能解決方案，應用領域包含智能製造及低碳交通等。
12 RESPONSIBLE CONSUMPTION AND PRODUCTION	永續消費與生產是企業永續經營的基礎。台達秉持「環保 節能 愛地球」的企業經營使命，透過推行綠色生產措施、在地化採購、供應商ESG稽核，以及推廣綠建築廠辦與綠色營運理念，將永續消費與生產模式持續落實於日常營運。
13 CLIMATE ACTION	妥善因應氣候變遷及其影響，並採取應對措施，對企業永續經營策略是一大考驗。台達依調適與減緩二面向因應氣候風險，持續開發氣候變遷商機。並以「企業自主減碳」、「揭露氣候變遷資訊」以及「參與氣候政策」為策略，由內而外展開行動。
17 PARTNERSHIPS FOR THE GOALS	企業身為全球公民，參與全球夥伴關係以活化永續發展責無旁貸。台達以參與氣候變遷相關國際會議為核心，向國際提供永續觀點並增加產業交流機會，更藉由響應CDP(舊稱碳揭露專案) /「We Mean Business」的3項承諾，以實際行動促進全球夥伴合作關係。

針對台達在追求利害相關者間的均衡利益、致力環保節能及擴大社會參與說明如下列章節；公司治理相關訊息則請參閱本年報第叁章公司治理專章。

►一、追求利害相關者間的均衡利益

(一) 人權、員工權益及僱員關懷

1. 員工政策與溝通管道

身為世界企業公民，台達承諾提供員工得以充分發揮才能的工作環境。我們長期遵守營運據點當地法規，並致力 於符合包括「責任商業聯盟行為準則」(RBA Code of Conduct，舊稱電子行業公民聯盟行為準則(EICC Code of Conduct))、「世界人權宣言（Universal Declaration of Human Rights）」、「國際勞工組織三方原則宣言（International Labor Office Tripartite Declaration of Principles）」及「經濟合作與發展組織跨國企業準則（OECD Guidelines for Multinational Enterprises）」等國際勞工及人權標準。

同時，台達員工政策中，明文規定保障人權。主要生產據點中已全面導入RBA檢核機制，落實至訓練體系中，並於新進人員入職過程中給予適當引導，使員工熟悉RBA之勞動人權相關規範；另外，台灣區也透過E-learning平台與新人教育訓練，讓新進人員能夠清楚了解相關規範及政策。

2. 人才吸引與留才

台達承諾

獲利領先台灣業界的平均水準，台達營運績效穩定並提撥一定比例盈餘於員工酬勞中。員工除固定的月薪外，另發年終、績效與酬勞三大獎金；因薪資報酬優於產業，台達連續四年獲台灣證交所列入「台灣高薪100指數」，顯示台達薪資福利具高度競爭力並有決心爭取優質人才。

台達重視育才與留才，藉由多元的員工溝通管道、職場照護與友善職場等管理措施鼓勵人才留任，並定期進行員工敬業度調查；若員工提出離職申請時，公司都與當事人安排離職面談，充分瞭解員工離職的動機與原因，並全力慰留；2017年，台達全球離職率20%。

促進SDGs發展之推動重點

(1) 強化人才流通

為強化人才流通，累積專業與經驗，台達鼓勵人才透過轉調或外派進行發展。例如：因應全球化策略，公司在世界各地提供外派員工派駐宿舍，並透過交通/獎助學金補助鼓勵攜眷同行。

(2) 工餘休閒，鼓勵員工生活平衡

重視員工的身心平衡與職場關係，台達定期透過福委會舉行各種主題活動，讓員工感受到職場的溫暖並以身為台達的一份子為榮。台灣區首創「旅遊黃金週」，提供為期近一週的假期體恤員工努力。

(3) 育兒相關照護

台達不僅鼓勵員工生育，更提供員工育兒相關補助措施；在硬體設施方面，台達懷孕同仁享有專屬車位，全球主要廠區設立媽媽衛教中心，協助產前/產後衛教知識分享，減緩生產身心壓力。

永續發展關鍵做法

台達身為跨國企業，提供跨領域人才群聚交流的平台，積極鼓勵員工創新與團隊合作，持續精進技術水平以吸引產業高素質人才。員工在組織內能夠發揮所長，清楚自我職涯發展途徑；藉由鼓勵員工投入，產生貢獻後得到組織的獎勵回饋，如此正向循環讓公司留住人才，並讓員工得到實現自我的激勵。另外，透過全方位的員工關懷，員工更容易對組織有高度認同，產生凝聚力與向心力。

未來規劃

台達重視員工投入的產出，也重視員工的休閒活動與工作生活平衡，未來期望強化福利制度，讓員工能夠在工作付出之餘得到良好的身心調節。

3. 人力資源發展

台達承諾

台達相信「人才是公司最大的資產」，對員工培育與發展不遺餘力，高階主管更親自帶動及示範人才發展的重要性。經過多年努力，建立了結構化且完整的發展機制，持續培育人才；強化組織內因應未來趨勢及引領變革的核心能力，提升組織競爭優勢。

促進SDGs發展之推動重點

(1) 長期激勵措施

台達將組織重點策略結合長期激勵措施，有效鼓舞員工創新發展，例如為了讓組織內的創新源源不絕，公司每年舉辦全球性的「台達創新獎」，提供百萬獎金表揚優秀的創新提案。

(2) 企業文化傳承

為了強化管理共識與經驗傳承，舉行營運團隊、高階主管與員工對談，藉由直接溝通與理念傳達，展開組織的中長程計畫 / 目標，塑造企業文化與共識。另外，組織文化也是企業轉型的重要因素；台達定期檢視公司的價值文化與核心職能，以確保員工的態度與行為能支持長期目標的實踐。

(3) 台達企業學院

為鼓勵創新，強化組織的變革能量，公司持續提高員工學習發展的投資。藉由塑造學習發展的環境。2017年全球舉辦的教育訓練課程總時數近417萬小時，平均每人訓練時數約48小時。

(4) 深化能力與加強溝通

持續透過培訓體系深化員工能力，在內部依「管理職」與「專業職」兩種職涯路徑設計學習方案，2017年全球推展共通的主管必修課程，課後統一採取Kirkpatrick訓練評鑑方法進行學習成效評估。

永續發展關鍵做法

台達的策略與事業佈局致力於為人類創造一個永續的地球環境；相對的，台達的人才發展策略追求企業永續經營，針對關鍵職位規劃未來人才的養成與準備，例如「未來領導人發展計畫」即依照未來公司的組織策略，提早儲備中長期所需的經營團隊。該方案中，除了有高階主管的傳承與經驗分享，更運用新科技發展交流社群，以促進跨區域的人才交流，強化多元發展機制。此外，台達除了建構完整的職能體系，並引進全球頂尖顧問管理課程，強化全球管理職能。

未來規劃

在既有的訓練發展架構上，除了學習供給的多元化與擴充外，台達也將致力於內部人才的技能運用，讓個人的知識與潛力有效運用在組織中，因此我們將追求更透明暢通的晉升管道，並強化多元輪調機會以發展人才。

4. 職業安全衛生

提供員工安全健康的工作環境是台達作為企業公民最基本的義務之一，除了建置環安衛委員會，負責環安衛管理系統整合、督導及建立各項安全衛生規範，定期召開安全衛生會議。

5. 提供志工服務假

秉持台達「環保 節能 愛地球」的經營使命，台達與台達電子文教基金會 (簡稱基金會)共同推動「台達能源教育志工」計畫。自2006年起，基金會每年招募員工培訓成為能源教育種子，協助輔導能源學校，並擔任氣候意識相關展覽導覽志工。

(二) 投資者關係

台達不僅繼續維持在電源及零組件的領先地位，同時積極邁入整體解決方案領域，將台達相關技術產品透過軟硬體整合，創造更具節能效益更舒適便利的智慧綠生活應用，進而提升台達品牌價值。

台達在資訊揭露方面的努力與成果，已備受機構法人及各相關評鑑單位之高度肯定。台達自2006年已連續九年獲得資訊揭露評鑑A級以上評等，2012至2015年更連續榮獲A++最高等級評等。2015-2017連續榮獲台灣證券交易所公司治理評鑑獎，為評鑑排名前5%上市公司，再次肯定台達在落實公司治理、維護股東權益、強化董事會職能、提升資訊透明度及企業社會責任等評鑑項目的卓越表現。

近年來全球主要投資機構持續關注企業追求永續發展時的策略、潛在風險與機會，並參照國際永續評比機構如道瓊永續指數 (Dow Jones Sustainability Index, DJSI)、「碳揭露專案」(CDP)等評比結果。2017年入選《道瓊永續世界指數》、《道瓊永續新興市場指數》，並榮獲RobecoSAM《2017永續發展獎金獎》；「碳揭露專案」(Carbon Disclosure Project)獲得《氣候變遷領導等級》，供應鏈氣候變遷的揭露，取得A-等級的肯定。除了對於台達在永續經營與社會責任表現是一大肯定外，也讓台達持續成為社會責任投資年鑑 (Socially Responsible Investment, SRI) 的參考標的。台達推動企業社會責任的成果，備受外界肯定。

(三) 顧客及供應商關係

1. 超越顧客期待

承諾

台達以「Smarter. Greener. Together.」為品牌承諾，結合電力電子領域的核心能力以及開發先進節能技術，提供顧客更為潔淨、效率且可靠的節能整體解決方案，同時減少對於地球資源的耗用及溫室氣體排放，為顧客創造更高價值。

促進SDGs發展之推動重點

- 客戶滿意度調查
- 客戶FAQ
- 客戶機密資訊保護
- 客服知識平台

永續發展關鍵做法

為能深入了解客戶對台達產品及服務的滿意度，台達定期舉辦年度客戶滿意度調查，發掘市場的潛在商機，進行產品設計，以超越客戶對台達期望。台達積極參加第三方舉辦客戶滿意度調查，透過網路或專家訪談來進行，深入了解客戶對台達產品及服務的建議方向。

未來規劃

1.多元化進行客戶滿意度及重要度調查，改善服務缺口，提升客戶滿意度。
2.針對經銷商進行服務能力分群，進行經銷商服務品質訓練，提高經銷商服務品質。

2. 與供應商攜手合作

承 諾

台達視供應商為長期夥伴，我們相信唯有企業文化相近，夥伴關係才能長久。正直誠信是台達選擇供應商的首要條件。同時，具有競爭力的品質、技術、交期及成本，也是供應商所必備的條件。全球數千家供應商不僅是台達的商業夥伴，更是我們推動永續發展議題之合作夥伴。

促進SDGs發展之推動重點

- 在地化管理
- 供應商認證與風險管理
- 供應商節能減碳/水資源管理
- 主力供應商ESG管理
- 發展清潔生產中衛體系運作模式

永續發展關鍵做法

台達積極推動與落實企業社會責任，同時號召供應鏈推動，透過連續兩年工業局補助綠色生產力推動計畫，帶動14家關鍵供應商導入，透過體系成員推動綠色供應商ESG管理，以有效降低營運過程對環境帶來的衝擊。

未來規劃

1.深化綠色供應鏈ESG管理，遵循RBA規範準則
2.建置綠色供應鏈ESG管理機制、落實ESG活動
3.要求供應鏈提升社會參與

3. 環境關聯物質的管理

台達各事業單位的材料、品質、採購等部門，共同建立環境關聯物質管理體系及管理規範，並於主要廠區導入IECQ/QC080000體系，並推行綠色產品資訊管理系統 (GPM)，依材料風險等級實施進料管理，並建構綠色物料供應體系。

4. 社會和環境責任要求

台達以「責任商業聯盟」倡導的行為準則 (RBA Code of Conduct) 為依據，乾坤在2012年首次取得SA8000認證，開發EICC數位學習教材，宣導勞工權益、安全衛生、環境等面向的標準，以提升台達廠區及供應商在社會和環境責任上的表現。在永續發展議題如碳足跡、水足跡、衝突金屬等，我們持續與供應商夥伴合作，期望能發揮綠色供應鏈之整體綜效。

5. 舉辦國際級展覽，展示節能解決方案

台達積極參與重要國際展覽，如德國漢諾威工業展 (Hannover Messe)、中國國際工業博覽會 (CIIF)、台北國際電腦展 (COMPUTEX) 等全球大型展會，與客戶密切互動，宣導與推廣台達最新的節能產品與創新技術，以協助客戶提升產業競爭力。

►二、致力環保節能

台達於日常營運中持續落實經營使命，並將氣候變遷納入企業永續經營重大風險項目之一。除密切關注全球氣候變遷趨勢發展外，更依循所分析的氣候變遷潛在機會點，累積與深化研發能量，積極轉型為綠色節能解決方案的提供者。除持續推廣再生能源應用、能資源回收再利用、以及減少廢棄物排放外，台達更聚焦於環保節能主軸的具體實踐：發展環保節能產品與解決方案、積極因應氣候變遷、落實營運據點能源管理、及推動水資源與廢棄物減量管理。

(一) 發展環保節能產品與解決方案

承諾

台達秉承環保節能的理念，透過產品技術創新，持續提高產品能源效率、積極開發再生能源解決方案，並在產品導入生命週期概念，強調減少環境衝擊之綠色設計，實現產品責任與消費。

促進SDGs發展之推動重點與做法

- 持續提高產品節能效率
- 提供產品/服務綠色創新
- 積極開發太陽能系統與可再生能源解決方案

永續開發關鍵做法

綠色與低碳設計

台達的交換式電源供應器以及直流風扇產品市占率全球第一，同時在多項工業或電子產品領域也是世界級的領導供應廠。為能了解產品在整個生命週期碳排放，台達於2010年起挑選數項代表性產品進行產品碳足跡研究，共完成筆記型電腦外接電源供應器 (Adaptor)、直流無刷風扇 (DC fan) 及太陽能逆變器 (PV inverter) 等產品碳足跡盤查及查證，並持續陸續展開PocketCell行動電源產品自主盤查、高效整流模組 TPS 產品碳足跡查證，2017年完成3900W、1200W 交換式電源供應器及電動車車載充電機三項產品碳足跡之查證。

歸納數項產品生命週期分析結果，「使用階段」是目前台達核心產品產生環境衝擊的最主要階段，持續提升產品能源效率是台達於「環保 節能 愛地球」之具體實踐，也是最能降低產品生命週期環境衝擊的主要關鍵。目前台達通訊電源系統效能可達98%、太陽能逆變器效能可達98.8%、電動車DC-DC 充電系統效率達96%，整體電源管理系統產品效能皆超過90%以上，目前台達獲得能源之星認證的Breez換氣扇產品僅有3.8瓦功耗，遠遠超過美國能源之星節能標準的367%，因為產品優異轉換效率，協助客戶節電與減少溫室氣體排放的貢獻，台達自2016連續兩年榮獲美國能源之星年度合作夥伴大獎 (ENERGY STAR Product Brand Owner Award)。

產品綠色創新

近年來，台達更積極邁入整體解決方案領域，整合產品優勢與軟硬體技術，透過深入了解客戶的需求，創新提供兼具便利、環保與高效益的節能解決方案。 全球許多客戶採用台達的整體解決方案已成功地提升生產力與競爭力，2012年至2017年，台達已在全球各地完成592個成功案例，涵蓋工業自動化產品和控制系統、樓宇自動化、資料中心節能機房、通訊電源、智慧監控管理系統、電動車充電系統與可再生能源等領域，不僅協助客戶節省營運成本與提昇全球競爭力，更為減緩地球暖化盡一份心力。

未來規劃

- 持續提升產品能源效率，協助全球客戶提高節電量
- 產品導入綠色循環經濟概念，延長產品使用週期並完善產品回收機制
- 擴大再生能源與深化自動化解決解決方案，以系統的角度為客戶提供更好的方案

(二) 積極因應氣候變遷

承諾

具體實踐We Mean Business

- 氣候變遷資訊揭露
- 影響減碳政策
- 企業自主減碳

促進SDGs發展之推動重點

- 呼應全球控制升溫2℃以內，訂定並達成科學化減量目標
- 鑑別氣候變遷風險，建構適應氣候風險的能力，並進而減低可能的氣候風險
- 歸納並發展氣候變遷機會點

永續開發關鍵做法

碳資訊揭露

自2007年起，台達開始參與碳揭露計畫 (CDP)，並根據世界企業永續發展協會(WBCSD)與世界資源研究院(WRI) 發表之「溫室氣體盤查議定書」(GHG Protocol)，盤查直接排放(範疇一)與間接排放(範疇二)之溫室氣體排放量。2009 年起，台達主要生產據點陸續取得ISO 14064-1溫室氣體盤查查證，自2016年起，台達主要生產據點均達成 ISO 14064-1溫室氣體查證，2017年，台達子公司Eltek於美國、巴西、印度廠區也完成ISO 14064-1溫室氣體查證。

此外，台達使用國際認可的氣候相關財務揭露建議書 (Recommendations of Force on Climat Force on Climate-related Financial Disclosures,TCFD) 揭露相關氣候相關訊息 (參照附件一)。

訂定科學基礎減量目標

台達率先以科學方法訂定減碳目標，提出以2014年為基準年，2025年碳密集度下降56.6%的目標，並於2017年12月通過科學基礎目標倡議組織 (SBTi) 符合性審查，成為台灣第一家且為全世界前100家通過審核的企業。具體回應控制全球升溫2℃以內的目標。

	範疇一與範疇二	範疇三
管理指標	碳密集度 (公噸-二氧化碳當量/百萬美元產值)	碳排放量 (公噸-二氧化碳當量)
基準年	2014	2016
目標	2025年降低56.6%	2022年降低20%

企業內部碳定價

台達長期關注內部碳定價趨勢，雖非法規納管之排碳大戶，仍積極關注並蒐研中國碳交易、台灣溫管法相關規定與全球碳市場研究報告，並且為了強化自身管理，自願將營運活動造成碳排放的經濟成本內部化，訂定台達內部碳定價，並每年依據法規趨勢與國際上各大企業案例更新內部碳定價，作為企業內部支持企業脫碳 (decarbonisation) 策略的工具與風險管理工具。

未來規劃

- 降低用電密集度與溫室氣體碳排放量以實現科學基礎減量目標
- 分階段導入內部碳價機制，從碳價制訂到推動試行專案來評估碳排放有價化後對於營運的影響。

(三) 落實生產據點能源管理

目標

繼2014 年生產用電密集度較2009 年下降50% 之後，台達承諾擴大節電範圍至新設廠區、研發/ 辦公大樓與資料中心，期以具體行動，與全球企業共同面對氣候變遷的挑戰。

	工廠節能	研發/辦公大樓節能	資料中心節能
管理指標	EI (年用電量/百萬美元產值)	EUI(年用電量/使用樓地板面積)	PUE(資料中心總用電量/IT用電量)
基準年	2014	2014	2015
目標	2020年EI降低30%	2020年EUI降低30%	2020年PUE降低30%

促進SDGs發展之推動重點

- 擴大能源管理範圍，設定具體目標並落實行動
- 開發高能效產品與解決方案
- 落實並推動綠建築廠辦

永續發展關鍵做法

歷年來，台達使用於台灣、中國主要生產據點的能源包含化石燃料(如天然氣、柴油、汽油、液化石油氣等)、外購電力。依據溫室氣體盤查結果分析，外購電力為台達主要生產據點溫室氣體排放量最大來源(約占94%)。以2014年為基準年，在2020年前整體將用電密集度再下降30%，期以具體行動，與全球企業共同面對氣候變遷的挑戰。

導入能源管理系統 建置能源在線監控資訊系統

台達自2010年起，以ISO 50001 能源管理系統為藍本，在全球生產據點建構能源管理程序，中國東莞廠更於2011年成為全球第一家通過ISO 50001國際標準 (ISO) 版本符合性評估的電源及零組件之電子公司。2011年成立跨地區能源管理委員會，使能源管理成為日常營運一部分，同時在全球主要生產據點，持續導入台達自行研發之能源在線監控資訊系統 (Delta Energy Online) ，透過系統提供即時監控與分析功能，協助各廠區能源管理小組找出節能減碳機會點。2016年台達全球主要生產據點、研發大樓以及資料中心均已全面導入。

持續推動節能專案

台達各主要生產據點持續於實施各項節能減碳措施，2017年執行405項節能方案，節電37,398仟度的節電效益，約相當減少碳排約28,065公噸。2011-2017年，共累計實施1,582項節能方案，共節電188,920仟度電，約相當減少碳排約152,527公噸。

強化可再生能源應用

台達持續於廠區應用太陽能光電系統等，可再生能源，中國東莞、吳江及蕪湖廠自2014陸續參與「金太陽示範工程」建置太陽能發電系統，2016台灣桃二廠及乾坤華騰與華豐廠、2017年中國郴州廠等，先後完成建置太陽能發電系統，響應再生能源利用。

推廣綠建築節能

2017年台達新增一棟綠建築，位於荷蘭的EMEA總部為既有建築節能改造，並獲得荷蘭綠建築委員會BREEAM（Building Research Establishment Environmental Assessment Method）綠建築「Very Good」等級認證、同時也取得A-class Building荷蘭建築節能標章。

除此，原已取得上海LEED金級的上海綠建築，更持續透過導入台達解決方案並於2017年通過既有建築LEED白金級認證。累計至2017年，台達共有13棟綠建築廠辦。

此外，我們也樂於向外界分享綠建築 / 綠廠房經驗，透過基金會，積極培訓能源教育志工及綠建築導覽志工，並結合當地環保團體推動環境教育計畫，向一般民眾分享相關綠建築理念。

未來規劃

- 持續推動節能專案，達到2020年整體用電密集度下降30%的承諾
- 持續實踐所有廠辦皆須為綠建築
- 推動廠區使用可再生能源

(四) 推動水資源與廢棄物管理

承諾

因應全球氣候變遷，供水穩定化及資源短缺成為各國面臨的問題。台達為善盡社會責任及因應全球環境議題，承諾以2015年為基準年，在2020年前主要生產廠區整體用水密集度下降30%及廢棄物密集度下降15%，期以具體行動，與全球企業共同面對環境永續議題的挑戰。

目標

	工廠節水	工廠減廢
管理指標	WPI (年用水量/百萬美元產值)	WI(年廢棄物產生量/百萬美元產值)
基準年	2015	2015
目標	2020年WPI降低30%	2020年WI降低15%

促進SDGs發展之推動重點與做法

- 評估水資源風險與可能衝擊
- 建立管理目標及推動用水監控系統
- 推動源頭減量及提升水回收再利用
- 提高資源永續利用

永續開發關鍵做法

因應氣候變遷水資源短缺問題，台達運用世界資源研究院開發的水資源風險評估工具，鑑別目前台達主要生產廠區位於水資源供需風險等級，利於管理策略之研擬。並檢討分析各廠區之取水量皆小於該區水源供水量1%。台達為有效減緩及降低水資源風險並減少環境衝擊，於2016年成立跨地區減水減廢管理委員會，推動節水及減廢措施，並設定2020減量目標，為主要生產廠區之單位產值用水量下降30%(基準年：2015年)。將透過水量監控、採用節水型設備、優先選用省水器具、雨水貯留利用、製程用水合理化，並宣導員工日常生活落實節水習慣等面向執行。其中，用水即時監控部分廠區已結合至能源在線監控資訊系統(Delta Energy Online)進行用水量監控，以利找出無效用水及減量機會點。

台達為善盡社會責任於各主要生產廠區廢水皆經由適當的污水處理設施處理，或直接排至廠區當地專區之廢水處理廠。相關排放水質皆符合現行法令規定，並定期實施廢水檢測，確保對周遭承受水體的環境負荷無顯著衝擊。2017年各廠區並無重大洩漏或溢流事件發生。

為了達到資源永續利用及確保廢棄物妥善處理，台達將從源頭減量、製程減廢、循環經濟、供應鏈合作等面向推動。台達所有廢棄物皆委託合格承攬商處理，並隨機跟車檢查，確保廠商符合規範。2017年未發現承包商重大違約事件。

未來規劃

- 持續推動節水及減廢專案，達到2020年整體用水密集度下降30%及廢棄物密集度下降15%的承諾。
- 持續導入電子水錶，針對各項用水用途進行用水監控以找出改善機會點。
- 持續推動綠色採購，提高資源利用率

▶三、擴大社會參與

台達除提供優質產品與服務，為世人追求更好的生活品質外，亦積極參與環境與教育類社會公益活動。多年來台達將企業核心能力與社會公益策略結合，透過基金會的統籌與規劃，持續聚焦於深耕普及綠建築概念、推廣能源教育、積極培育人才等面向。

(一) 普及綠建築概念

「綠築跡 – 台達綠建築展」

台達自2015年啟動「綠築跡 – 台達綠建築展」全球巡展，從巴黎大皇宮COP21氣候峰會到北京清華美術學院，從北京回到台北華山文創園區。2017年，台達首度南下高雄，以「低碳住行、轉動城市」為題，從綠建築延伸至低碳交通、能源基礎建設等多元議題。該展不但是「2017生態交通全球盛典」唯一受邀、也是最大的環境教育主題展覽，內容更呼應大會闡述的低碳交通主軸，將綠建築融入電動車、LED智慧路燈及交通管理等多元應用，以輕鬆互動的手法闡述微型電網的傳輸及儲能技術，向大眾描繪明日城市的低碳願景。

(二) 推廣能源教育

台達志工投入 (2006起 ~)

台達志工的服務類型多元，包含能源教育志工、「綠築跡 台達綠建築展」導覽志工、科博館物理世界志工，以及廠辦與捐建綠建築導覽志工。以能源志工為例，自 2006年起，台達在台灣每年招募員工培訓成為能源教育種子，中國廠區自2013年導入志工。2017年，全球能源教育志工人數達605名，服務時數達2,064小時，接受服務人次達11,200人次。

(三) 積極培育人才

DeltaMOOCx線上學習平台，是基金會針對高中、高工自然學科及科技大學所精心設計的線上學習課程。有別於台灣既有的線上學習資源，DeltaMOOCx選擇以技職教育為發展核心。平台上開設的科大課程，是與產業趨勢相結合的工業自動化學程。DeltaMOOCx自2015年三月正式開課以來，已觸及全國各地140所學校，其中51所高中職與大專參與課程錄製，截至2017年底，平台註冊人數達31,299人、教學影片3,627支、點閱數破194萬。

附件一、氣候變遷資訊揭露

為能因應氣候變遷導致企業營運衝擊影響，具體呈現氣候變遷資訊揭露，採用Task Force on Climate-related Disclousre(TCFD)所發佈建議書的架構為主軸，說明組織在揭露氣候相關財務揭露，包含氣候相關風險與機會的財務衝擊，由治理、策略、風險管理、指標與標的四大核心要素共同組成進行說明:

一、治理：揭露組織在氣候相關風險與機會	
指導原則	具體作法
董事會監督氣候風險相關風險與機會	• 企業社會責任委員會(CSR Committee，以下簡稱CSR委員會)隸屬於董事會，為台達內部最高層級氣候風險與機會監督組織，由創辦人暨榮譽董事長鄭崇華先生擔任榮譽主席，董事長海英俊先生擔任主席，委員會成員包含副董事長、執行長、營運長等多位董事會成員、地區營運主管以及功能主管。 • 委員會每半年召開一次會議，負責訂定氣候相關策略與運作方向、監測風險事件、審核節能與減碳目標及年度預算，並監督整體執行成效，執行成果每年向董事會呈報。 • 重大資本投資案件，包含興建綠建築、太陽能設備，由董事會負責審核與決議。
管理階層在評估與管理氣候相關風險與機會作用	• CSR委員會設置企業社會責任辦公室(CSR Office)及能源管理委員會負責氣候議題相關專案推動與執行： 1.企業社會責任辦公室 為CSR委員會的幕僚機構，以下簡稱秘書處，主導氣候議題風險與機會辨識，每年研析國際氣候相關趨勢，深入瞭解利害關係人需求並規劃台達氣候相關議題的應用策略與執行方案。 2.能源管理委員會 能源管理功能委員會為CSR委員會九大功能委員會之一，每三個月召開一次能源季會，負責推動廠區、辦公大樓與綠建築的節能專案，以減少溫室氣體排放，減緩氣候變遷。 • 秘書處及能源管理功能委員會每半年向CSR委員會進行專案進度報告；秘書處亦就特定主題或重大新聞事件即時與CSR委員會開會討論。

二、策略：立即與潛在的氣候相關風險與機會，對組織業務、策略與財務規劃的衝擊	
指導原則	具體作法
已鑑別短中長期的氣候相關風險與機會	• 台達參照內部減碳目標之期程，定義短期為三年，中期為三至五年，長期為五年以上。 • 短中長期風險： 1.短期：產品與服務被低碳技術所取代、原物料成本增加、溫室氣體排放的價格增加、一般性的環境法規規範(包含規劃中的法規)、轉型至低碳經濟的成本、降雨型態改變/天氣型態變動劇烈、平均溫度提升 2.中期：自願性規範 3.長期：燃料/能源稅或相關法規、再生能源法規、市場訊號不確定 • 短中長期機會： 1.短期：使用更有效率的生產與配送流程、回收使用、朝向更有效率的建築、使用低排放的能源、支持性的政策獎勵、使用新科技、參與碳交易市場、移轉至分散式能源生產、開發或擴大低碳產品與服務、氣候調適與保險解決方案的開發、多元化經營、回應消費者喜好的轉變、新市場夥伴關係 2.中期：參與再生能源計畫與能效提升 3.長期：減少水資源的使用、新產品與服務的研發與創新、資源替代性與多樣性
對組織業務、策略與財稅規劃有產生重大衝擊的氣候風險與機會	• 台達所辨識氣候風險與機會範圍涵蓋產品與服務、供應鏈、調適與減緩活動、研發、投資、營運等各面向的風險，依各風險與機會評估事件發生機率與影響程度。 • 台達進一步分析事件造成營運成本與收入、資本支出與分配、收購或撤資及資本取得，以了解事件對組織帶來的財務影響，研擬因應之策略。
不同情境對組織業務、策略與財務規劃之潛在衝擊	• 台達2017年根據國際能源總署(International Energy Agency, IEA)所發展的全球升溫2℃內之模擬情境，估算台達所需承擔之減碳責任，依此建立以2014年為基礎，2025年以科學基礎方法發展減碳目標(Science-Based Targets, SBT)，此目標已於2017年經科學基礎目標倡議組織(Science Based Target Initiative, SBTi)審核通過。 • 為達成2℃情境所設目標，台達除延續範疇二節電管理，也開始進行廠端的範疇一減碳計畫，未來亦將透過內部碳訂價管理工具評估減量策略、進行碳資產管理。

三、風險管理：組織用以鑑別、評估、管理氣候相關風險流程	
指導原則	具體作法
組織鑑別和評估氣候風險流程	• 董事會指派CSR委員會針對氣候議題進行管理。委員會依據所蒐集的氣候相關風險議題，採用氣候相關財務揭露建議書(Recommendations of the Task Force on Climate-related Financial Disclosures)風險架構，從過渡性與物理性風險的角度出發，分析政策與法規、科技、市場、企業聲譽，以及急性與慢性氣候事件帶來的風險。 • 由秘書處主導，透過相關執行部門填寫氣候風險與機會評估問卷，從事件發生機率及發生影響程度，給予各風險事件綜合風險評估分數，綜合風險評估分數達重要等級以上列為重大氣候風險。辨識重大氣候風險同時，亦針對重大風險事件分析其對台達帶來的潛在機會。
組織管理氣候相關風險的流程	• 綜合風險分數落在重大與重要之氣候風險，從「減緩」及「調適」二面向進行管理。 1.減緩：積極推動綠色營運、能源管理、綠建築等，提升能源使用效率以降低台達對能源的依賴程度。 2.調適：發展再生及其他替代性潔淨能源，同時分析掌握氣候變遷機會，累積與深化研發能量，提供客戶整合性能源解決方案，強化台達的調適能力。
鑑別、評估和管理氣候相關風險的流程，如何整合納入整體的風險管理	• 台達認為氣候變遷影響層面廣，且為未來數十年各國乃至企業所必須面對最重要之議題之一，因此特別將氣候議題獨立出來，由董事會指派CSR委員會，負責氣候風險機會辨識並管理推動相關因應措施及方案。

四、指標與標的：組織用以評估和管理氣候相關風險與機會的指標與標的	
指導原則	具體作法
組織在符合策略與風險管理流程下，使用於評估氣候相關風險與機會指標	• 台達用於評估氣候相關風險的指標包含工廠用電密集度(EI)、研發/辦公大樓建築耗能密集度(EUI)、資料中心能源使用效率(PUE)、整體用電密集度(工廠、研發/辦公大樓與資料中心)、主要營運據點單位產值廢棄物產生量、單位產值用水量。
揭露範疇1、2、3的排放量與相關風險	• 台達根據「溫室氣體盤查議定書」(GHG Protocol)，盤查直接排放(範疇一)與間接排放(範疇二)之溫室氣體排放量，並通過ISO 14064-1溫室氣體盤查查證。 • 台達自2016年，參考「溫室氣體盤查議定書範疇三」(GHG Protocol Scope 3)進行範疇三之盤查，盤查項目包括購買之產品與服務、銷售產品使用、上下游運輸與配送與廢棄物處理，並取得ISO 14064-1溫室氣體查證報告。歷年盤查結果皆公布於企業社會責任報告書「致力環保節能」章。
組織在管理氣候相關風險與機會之標的，以及相關標的表現績效	• 氣候相關管理目標以2014年為基準年，在2020年前將整體用電密集度再下降30%。此為繼達成2014 年較 2009 年主要廠區用電密集度下降 50% 的目標後，更進一步的承諾，管理範圍更擴大至建築大樓與資料中心。 • 以2015年為基準，2020年用水密集度及廢棄物密集度分別減量30%與15%。 • 各目標執行現況及績效每年揭露於企業社會責任報告書「致力環保節能」章節。

伍．募資情形

▶一、資本及股份

(一) 股本來源

107年4月30日 單位：股、新台幣元

年月	發行價格	核定股本		實收股本		備註		
		股數	金額	股數	金額	股本來源		生效日期與文號
60.04	10	30,000	300,000	30,000	300,000	設立		-
61.04	10	100,000	1,000,000	100,000	1,000,000	現金增資	700,000	-
62.07	10	300,000	3,000,000	300,000	3,000,000	現金增資	2,000,000	-
64.08	10	500,000	5,000,000	500,000	5,000,000	現金增資	2,000,000	-
66.08	10	1,000,000	10,000,000	1,000,000	10,000,000	現金增資	5,000,000	-
67.11	10	2,000,000	20,000,000	2,000,000	20,000,000	現金增資	10,000,000	-
68.08	10	4,000,000	40,000,000	4,000,000	40,000,000	現金增資 盈餘增資	16,100,000 3,900,000	-
71.08	10	8,000,000	80,000,000	8,000,000	80,000,000	現金增資 盈餘增資	34,000,000 6,000,000	-
73.11	10	16,000,000	160,000,000	16,000,000	160,000,000	現金增資 盈餘增資	60,000,000 20,000,000	-
74.11	10	19,500,000	195,000,000	19,500,000	195,000,000	現金增資 盈餘增資	3,000,000 32,000,000	-
76.11	10	52,000,000	520,000,000	52,000,000	520,000,000	現金增資 盈餘增資	130,000,000 195,000,000	76.10.19(76)台財證(一)第01044號
77.07	10	78,500,000	785,000,000	78,500,000	785,000,000	盈餘增資	265,000,000	77.07.14(77)台財證(一)第08647號
77.11	10	100,000,000	1,000,000,000	100,000,000	1,000,000,000	現金增資	215,000,000	77.10.27(77)台財證(一)第09250號
78.09	10	125,000,000	1,250,000,000	125,000,000	1,250,000,000	盈餘增資	250,000,000	78.07.31(78)台財證(一)第01541號
79.09	10	179,000,000	1,790,000,000	138,600,000	1,386,000,000	盈餘增資	136,000,000	79.07.28(79)台財證(一)第01755號
80.12	10	179,000,000	1,790,000,000	152,460,000	1,524,600,000	盈餘增資	138,600,000	80.10.02(80)台財證(一)第02842號
81.08	10	229,000,000	2,290,000,000	167,706,000	1,677,060,000	盈餘增資	152,460,000	81.07.14(81)台財證(一)第01583號
81.12	10	229,000,000	2,290,000,000	170,620,786	1,706,207,860	權證換發普通股	29,147,860	82.01.08(82)台財證(一)第84152號
82.08	10	268,000,000	2,680,000,000	191,800,000	1,918,000,000	盈餘增資	211,792,140	82.07.13(82)台財證(一)第29964號
82.12	10	268,000,000	2,680,000,000	203,301,496	2,033,014,960	權證換發普通股	115,014,960	83.01.10(83)台財證(一)第50111號
83.08	10	320,000,000	3,200,000,000	245,600,000	2,456,000,000	盈餘增資	422,985,040	83.07.22(83)台財證(一)第32166號
83.12	10	320,000,000	3,200,000,000	246,360,671	2,463,606,710	權證換發普通股	7,606,710	84.01.05(84)台財證(一)第55114號
84.07	10	360,000,000	3,600,000,000	297,800,000	2,978,000,000	盈餘增資	514,393,290	84.06.17(84)台財證(一)第36040號
84.12	10	360,000,000	3,600,000,000	298,010,250	2,980,102,500	權證換發普通股	2,102,500	85.01.03(85)台財證(一)第67056號
85.07	10	500,000,000	5,000,000,000	362,000,000	3,620,000,000	盈餘增資	639,897,500	85.07.01(85)台財證(一)第40315號
85.12	10	500,000,000	5,000,000,000	362,522,704	3,625,227,040	權證換發普通股	5,227,040	86.01.04(86)台財證(一)第76507號
86.07	10	500,000,000	5,000,000,000	446,702,490	4,467,024,900	盈餘增資 權證換發普通股	784,772,960 57,024,900	86.06.25(86)台財證(一)第50062號 86.07.24(86)台財證(一)第59606號
87.01	10	500,000,000	5,000,000,000	457,457,125	4,574,571,250	權證換發普通股	107,546,350	87.01.05(87)台財證(一)第96405號
87.07	10	900,000,000	9,000,000,000	560,685,771	5,606,857,710	盈餘增資 權證換發普通股	1,005,428,750 26,857,710	87.06.12(87)台財證(一)第51669號 -
87.12	10	900,000,000	9,000,000,000	561,908,458	5,619,084,580	權證換發普通股	12,226,870	-
88.07	10	900,000,000	9,000,000,000	734,534,144	7,345,341,440	盈餘增資 權證換發普通股	1,233,915,420 492,341,440	88.06.11(88)台財證(一)第54830號 -
88.12	10	900,000,000	9,000,000,000	747,599,319	7,475,993,190	權證換發普通股	130,651,750	-
89.02	10	900,000,000	9,000,000,000	748,424,552	7,484,245,520	權證換發普通股	8,252,330	-
89.07	10	1,400,000,000	14,000,000,000	954,446,384	9,544,463,840	盈餘增資 權證換發普通股	2,045,754,480 14,463,840	89.06.05(89)台財證(一)第48759號 -
89.12	10	1,400,000,000	14,000,000,000	954,615,430	9,546,154,300	權證換發普通股	1,690,460	-
90.07	10	1,400,000,000	14,000,000,000	1,189,460,000	11,894,600,000	盈餘增資	2,348,445,700	90.06.05(90)台財證(一)第135239號
91.07	10	1,680,000,000	16,800,000,000	1,387,879,000	13,878,790,000	盈餘增資	1,984,190,000	91.06.06台財證一第09100130199號

年月	發行價格	核定股本		實收股本		備註		
		股數	金額	股數	金額	股本來源		生效日期與文號
92.06	10	1,680,000,000	16,800,000,000	1,480,273,000	14,802,730,000	盈餘增資	923,940,000	92.05.21台財證一字第0920122376號
93.07	10	2,000,000,000	20,000,000,000	1,585,560,000	15,855,600,000	盈餘增資	1,052,870,000	93.06.01台財證一字第0930124290號
93.12	10	2,000,000,000	20,000,000,000	1,585,971,952	15,859,719,520	可轉換公司債換發新股	4,119,520	94.01.25經授商字第09401008870號
94.03	10	2,000,000,000	20,000,000,000	1,607,386,628	16,073,866,280	可轉換公司債換發新股	214,146,760	94.04.19經授商字第09401065160號
94.06	10	2,000,000,000	20,000,000,000	1,778,516,162	17,785,161,620	可轉換公司債換發新股 盈餘增資	586,826,570 1,124,468,770	94.07.12經授商字第09401128700號 -
94.09	10	2,000,000,000	20,000,000,000	1,822,749,878	18,227,498,780	可轉換公司債換發新股	442,337,160	94.10.17經授商字第09401204370號
94.12	10	2,000,000,000	20,000,000,000	1,830,381,534	18,303,815,340	可轉換公司債換發新股	76,316,560	95.01.16經授商字第09501008160號
95.02	10	2,000,000,000	20,000,000,000	1,840,422,412	18,404,224,120	可轉換公司債換發新股	100,408,780	95.03.08經授商字第09501040200號
95.06	10	2,300,000,000	23,000,000,000	1,969,445,000	19,694,450,000	盈餘增資	1,290,225,880	95.07.06經授商字第09501138590號
96.07	10	2,300,000,000	23,000,000,000	2,106,417,250	21,064,172,500	盈餘資本公積增資	1,369,722,500	96.07.31經授商字第09601182190號
97.07	10	2,500,000,000	25,000,000,000	2,185,045,600	21,850,456,000	盈餘資本公積增資	786,283,500	97.08.04經授商字第09701193390號
98.07	10	2,500,000,000	25,000,000,000	2,253,523,956	22,535,239,560	盈餘資本公積增資	684,783,560	98.07.30經授商字第09801167570號
99.03	10	2,500,000,000	25,000,000,000	2,257,309,043	22,573,090,430	認股權憑證轉換股份	37,850,870	99.03.25經授商字第09901056170號
99.05	10	2,700,000,000	27,000,000,000	2,383,486,207	23,834,862,070	股份轉換 認股權憑證轉換股份	1,231,926,960 29,844,680	99.05.11經授商字第09901092450號
99.09	10	2,700,000,000	27,000,000,000	2,384,547,770	23,845,477,700	認股權憑證轉換股份	10,615,630	99.09.02經授商字第09901197530號
99.10	10	2,700,000,000	27,000,000,000	2,390,056,623	23,900,566,230	認股權憑證轉換股份	55,088,530	99.10.18經授商字第09901234240號
100.01	10	2,700,000,000	27,000,000,000	2,395,076,043	23,950,760,430	認股權憑證轉換股份	50,194,200	100.01.20經授商字第10001010690號
100.04	10	2,700,000,000	27,000,000,000	2,401,054,458	24,010,544,580	認股權憑證轉換股份	59,784,150	100.04.15經授商字第10001075110號
100.07	10	2,700,000,000	27,000,000,000	2,402,028,048	24,020,280,480	認股權憑證轉換股份	9,735,900	100.07.19經授商字第10001162540號
100.10	10	2,700,000,000	27,000,000,000	2,403,193,369	24,031,933,690	認股權憑證轉換股份	11,653,210	100.10.14經授商字第10001238570號
101.01	10	2,700,000,000	27,000,000,000	2,403,405,806	24,034,058,060	認股權憑證轉換股份	2,124,370	101.01.16經授商字第10101010510號
101.04	10	2,700,000,000	27,000,000,000	2,406,173,262	24,061,732,620	認股權憑證轉換股份	27,674,560	101.04.18經授商字第10101068730號
101.07	10	2,700,000,000	27,000,000,000	2,408,757,282	24,087,572,820	認股權憑證轉換股份	25,840,200	101.07.24經授商字第10101145400號
101.10	10	2,700,000,000	27,000,000,000	2,417,141,304	24,171,413,040	認股權憑證轉換股份	83,840,220	101.10.19經授商字第10101216820號
102.01	10	2,700,000,000	27,000,000,000	2,421,199,989	24,211,999,890	認股權憑證轉換股份	40,586,850	102.01.21經授商字第10201014220號
102.04	10	2,700,000,000	27,000,000,000	2,426,016,226	24,260,162,260	認股權憑證轉換股份	48,162,370	102.04.19經授商字第10201070540號
102.07	10	2,700,000,000	27,000,000,000	2,427,364,489	24,273,644,890	認股權憑證轉換股份	13,482,630	102.07.17經授商字第10201144080號
102.10	10	2,700,000,000	27,000,000,000	2,430,399,411	24,303,994,110	認股權憑證轉換股份	30,349,220	102.10.18經授商字第10201214470號
103.01	10	2,700,000,000	27,000,000,000	2,437,543,329	24,375,433,290	認股權憑證轉換股份	71,439,180	103.01.23經授商字第10301012580號
105.01	10	2,700,000,000	27,000,000,000	2,597,543,329	25,975,433,290	現金增資發行新股	1,600,000,000	105.01.19經授商字第10501008930號

註：本公司無以現金以外之財產抵充股款之情形。

107年4月30日

股　份	核　定　股　本			備　註
種　類	流通在外股份	未發行股份	合　計	
記名式普通股	2,597,543,329股 (註2)	102,456,671股	2,700,000,000股 (註1)	上市公司股票

註1：本公司額定股本為2,700,000,000股，其中保留100,000,000股作為供認股權憑證、附認股權特別股或附認股權公司債行使認股權用。

註2：本公司截至民國107年4月30日止，發行流通在外股數為普通股2,597,543,329股，每股面額新台幣10元。

總括申報制度相關資訊：無。

(二) 股東結構

107年4月13日

股東結構 / 數量	政府機構	金融機構	其他法人	個　人	外國機構及外人	合　計
人　數	3	34	348	68,094	1,005	69,484
持有股數	69,461,537	223,005,779	180,920,372	465,599,992	1,658,555,649	2,597,543,329
持股比例	2.67%	8.59%	6.97%	17.92%	63.85%	100.00%

註：截至本次股東常會停止過戶日107年4月13日之持股數。

(三) 股數分散情形

107年4月13日

持股分級	股東人數	持有股份總額（註）	持股比例
1至　999	19,664	4,611,606	0.18%
1,000至　5,000	39,697	78,225,284	3.01%
5,001至　10,000	5,166	38,696,805	1.49%
10,001至　15,000	1,478	18,361,838	0.71%
15,001至　20,000	804	14,555,995	0.56%
20,001至　30,000	796	19,854,413	0.76%
30,001至　40,000	366	12,959,391	0.50%
40,001至　50,000	196	8,905,798	0.34%
50,001至　100,000	451	32,108,942	1.24%
100,001至　200,000	293	40,536,882	1.56%
200,001至　400,000	197	56,012,273	2.16%
400,001至　600,000	71	35,147,951	1.35%
600,001至　800,000	48	33,735,948	1.30%
800,001至　1,000,000	35	31,572,283	1.21%
1,000,001以上	222	2,172,257,920	83.63%
合　計	69,484	2,597,543,329	100.00%

註：係普通股，本公司並未發行特別股。

(四) 主要股東名單（股權比例占前十名之股東名稱）

107年4月13日

主要股東名稱 / 股　份	持有股數（註）	持股比例
香港商香達國際有限公司	267,556,280	10.30%
英屬澤西島商英達控股有限公司	218,211,168	8.40%
花旗託管新加坡政府投資專戶	97,452,772	3.75%
鄭崇華	81,878,039	3.15%
德銀託管蘇格蘭皇家ＦＳ太平洋領導基金投資專戶	75,911,622	2.92%
國泰人壽保險股份有限公司	69,992,241	2.69%
新制勞工退休基金	63,329,178	2.43%
鄭平	55,090,093	2.12%
鄭安	49,094,764	1.89%
勞工保險基金	49,010,653	1.88%

註：係實際持股。

(五) 最近二年度每股市價、淨值、盈餘、股利及相關資料

項目 \ 年度			105年	106年	當年度截至107年4月30日（註8）
每股市價（註1）（註11）	最高		177.00	179.50	151.00
	最低		124.00	135.00	106.00
	平均		154.50	159.63	132.36
每股淨值（註2）	分配前		47.78	47.95	48.67
	分配後		42.78	（註9）	（註9）
每股盈餘	加權平均股數		2,597,543,329	2,597,543,329	2,597,543,329
	每股盈餘（註3）		7.24	7.08（註10）	1.07
每股股利（註11）	現金股利		5.0	5.0（註10）	
	無償配股	盈餘配股	-	-（註10）	
		資本公積配股	-	-（註10）	
	累積未付股利（註4）		-	-	
投資報酬分析	本益比（註5）		21.34	22.55	
	本利比（註6）		30.90	31.93	
	現金股利殖利率（註7）		3.24%	3.13%	

註1：列示各年度普通股最高及最低市價，並按各年度成交值與成交量計算各年度平均市價。

註2：以年底已發行之股數為準並依據次年度股東會決議分配之情形填列。

註3：因無償配股而追溯調整，列示調整前及調整後之每股盈餘。

註4：權益證券發行條件如有規定當年度未發放之股利得累積至有盈餘年度發放者，應分別揭露截至當年度止累積未付之股利：無。

註5：本益比＝當年度每股平均收盤價 / 每股盈餘。

註6：本利比＝當年度每股平均收盤價 / 每股現金股利。

註7：現金股利殖利率＝每股現金股利 / 當年度每股平均收盤價。

註8：每股淨值、每股盈餘填列截至年報刊印日止最近一季經會計師核閱之資料；其餘欄位填列截至年報刊印日止之當年度資料。

註9：106年度盈餘分配案尚未經股東會決議，故未列示。

註10：係經民國107年3月8日董事會決議，截至年報刊印日民國107年4月30日止，尚未經股東會決議。

嗣後如因法令變更或主管機關核定變更時或本公司普通股股份發生變動（如：本公司買回公司股份轉讓或註銷、辦理國內現金增資、行使員工認股權等），致股東會原通過之配 息率發生變動時，提請股東會授權董事會就實際流通在外股數全權調整之。

註11：以盈餘轉增資配股，按發放之股數追溯調整之市價及現金股利資訊如下：

每股市價

單位：新台幣元

項目 \ 年度		105年度	106年度
每股市價	調整前之每股市價	154.50	159.63
	追溯調整後之每股市價	154.50	159.63

現金股利

單位：新台幣元

項目 \ 年度	105年度	106年度
現金股利	5.0	5.0 註(1)
追溯調整後之現金股利 (註2)	5.0	註(3)

註1：係經民國107年3月8日董事會決議，截至年報刊印日民國107年4月30日止，尚未經股東會決議。

註2：民國105年度無以盈餘轉增資配股，配股率為0%，故無追溯調整計算。

註3：106年度盈餘分配案尚未經股東會決議，故未列示。

(六) 公司股利政策及執行狀況

1. 公司章程所訂之股利政策

本公司年度決算如有盈餘，依下列順序辦理之：

(一)提繳稅捐。

(二)彌補虧損。

(三)提列10%為法定盈餘公積，但法定盈餘公積已達公司資本總額時，不在此限。

(四)必要時依相關法令之規定提列或迴轉特別盈餘公積。

(五)餘額併同期初未分配盈餘為股東紅利，由董事會擬定盈餘分配議案，提請股東會決議分派之。緣本公司正值穩定成長階段，考量股東利益、財務健全並兼顧業務發展，股東紅利提撥之數額，應不低於當年度可分配盈餘之60%，且現金之比例應占股東紅利總額之15%以上。

2. 本次股東會擬議股利分派之情形

一〇六年度股東現金股利，將分派新台幣12,987,716,645元，俟股東常會通過後，授權董事會另訂配息基準日，以該基準日股東名簿記載之股東持有股數分派；依民國一〇七年三月八日本公司已發行有權參與分派股數2,597,543,329股估算，每仟股約可無償配發現金紅利新台幣5,000元。嗣後如因法令變更或主管機關核定變更時或本公司普通股股份發生變動（如：本公司買回公司股份轉讓或註銷、辦理國內現金增資、行使員工認股權等），致股東會原通過之配息率發生變動時，提請股東會授權董事會就實際流通在外股數全權調整之。

3. 預期股利政策有重大變動之說明：無此情形。

(七) 本次股東會擬議之無償配股對公司營業績效及每股盈餘之影響

本次股東常會未擬議無償配股，且本公司依規定不需公開107年度財務預測，故無須揭露年度預估資訊。

(八) 員工及董事酬勞

1. 公司章程所載員工及董事酬勞之成數或範圍

本公司當年度如有獲利，應由董事會決議提撥不低於3%為員工酬勞及不高於1%為董事酬勞，但公司尚有累積虧損時，應預先保留彌補數額，並報告於股東會。上述員工酬勞發放對象得包括符合一定條件之從屬公司員工，相關辦法授權董事會或其授權人訂定之。

2. 本期估列員工及董事酬勞金額之估列基礎、以股票分派之員工酬勞之股數計算基礎及實際分派金額若與估列數有差異時之會計處理

(1) 本期估列員工酬勞及董事酬勞金額之估列基礎：係以截至當期考量提列法定盈餘公積等因素後之未分配盈餘，在章程所定成數範圍內按一定比率估列。

(2) 配發股票紅利之股數計算基礎：不適用。

(3) 實際配發金額與估計金額有差異時，則列為次年度損益。

3. 董事會通過分派酬勞情形

(1) 本公司董事會於107年3月8日決議106年度盈餘分派情形如下：

依公司章程規定，本公司依當年度獲利狀況扣除累積虧損後，如尚有餘額，應提撥員工酬勞不低於3%，董事酬勞不高於1%。

擬議配發之員工現金酬勞：新台幣1,746,152,433元。

擬議配發之董事酬勞：新台幣35,400,000元。

(2) 擬議配發員工股票酬勞金額及占本期稅後純益及員工酬勞總額合計數之比例：不適用。

(3) 考慮擬議配發員工酬勞及董事酬勞後之設算每股盈餘：不適用。

4. 前一年度員工及董事酬勞之實際分派情形

本公司董事會於106年4月27日決議105年度盈餘用以配發員工現金酬勞為新台幣2,631,691,465元，用以配發董事酬勞為新台幣35,400,000元。實際配發情形與原決議及原認列數相同，並無差異。

(九) 公司買回本公司股份情形：無此情形。

►二、公司債辦理情形：無此情形。

►三、特別股辦理情形：無此情形。

►四、海外存託憑證辦理情形

項目 ＼ 發行（辦理）日期			94年3月29日
發行（辦理）日期			94年3月29日
發行及交易地點			發行：盧森堡 交易：盧森堡證券交易所
發行總金額			約為美金134,666仟元
單位發行價格			美金8.4166元
發行單位總數			16,000,000單位
表彰有價證券之來源			股東鄭崇華與謝逸英之持股
表彰有價證券之數額			80,000,000股
存託憑證持有人之權利與義務			與普通股股東相同
受託人			不適用
存託機構			美國紐約梅隆銀行
保管機構			兆豐國際商業銀行
未兌回餘額（註1）			992,557.4單位
發行及存續期間相關費用之分攤方式			參與發行存託憑證所產生之所有費用，皆包含於承銷費用中，由國外主辦承銷商負擔。存續期間之相關費用、資訊揭露及其他費用均由出售股東負擔。
存託契約及保管契約之重要約定事項			承銷契約及發行海外存託憑證之存託契約將以英國法律及美國紐約州法律為準據法。但海外存託憑證之核准參與發行則依中華民國法令辦理並受中華民國法令之限制。
每單位市價（註2）	106年	最高	US$29.28
		最低	US$22.69
		平均	US$26.25
	當年度截至107年4月30日	最高	US$25.44
		最低	US$18.25
		平均	US$22.84

註1：海外存託憑證於94年3月29日發行16,000,000單位，加計94年8月8日發放之股票股利353,370.4單位、95年7月19日發放之股票股利254,559.0單位、96年8月15日發放之股票股利156,112.2單位、97年8月15日發放之股票股利20,564.2單位、98年8月14日發放之股票股利157,244.6單位，發行總數為16,941,850.4單位。截至107年4月30日止，投資人總計兌回36,271,402.0單位，投資人申請再發行20,322,107.0單位，故流通餘額總數為992,557.4單位。

註2：資料來源：盧森堡證券交易所。

▶五、員工認股權憑證辦理情形

(一) 公司尚未屆期之員工認股權憑證辦理情形：無此情形。

(二) 累積至年報刊印日止取得員工認股權憑證之經理人及取得憑證可認股數前十大員工之姓名、取得及認購情形：無此情形。

▶六、限制員工權利新股辦理情形：無此情形。

▶七、併購或受讓他公司股份發行新股辦理情形：無此情形。

▶八、資金運用計畫執行情形

截至年報刊印日之前一季止，本公司前各次發行或私募有價證券尚未完成或最近三年內已完成且計畫效益尚未顯現者：無此情形。

截至年報刊印日之前一季止，本公司前各次發行之有價證券資金運用計畫均已完成。

陸．營運概況

▶一、業務內容

(一) 業務範圍

台達集團致力於提供創新、潔淨與節能的解決方案，以創造更美好的明天。身為全球電源管理解決方案領導廠 商，台達在交換式電源供應器與散熱解決方案持續維持全球領先地位。自創立以來，以專業的設計與豐富的製造經 驗，提供高電源轉換效率、穩定的完整電源管理解決方案以服務全球客戶，各類資訊、通訊、商業、工業、醫療、 節能及可再生能源應用之關鍵零組件、電源供應器、電源轉換器、不斷電系統等產品，均獲得市場領導客戶的肯定 與廣泛採用。除電源產品外，台達亦為世界級系統供應商，在工業自動化領域提供工廠自動化、機械自動化與流程 自動化的機電系統； 在視訊投影方面具備先進的微型顯像技術及8K投影技術。台達2017年度三大業務範疇為製造與銷售「電源及零組件」產品，包括零組件、嵌入式電源、風扇與散熱管理、汽車電子、商用產品及移動電源、Vivitek與Innergie等；「自動化」產品，包括工業自動化、樓宇自動化等；「基礎設施」產品包含資通訊基礎設施、能源基礎設施。2017年三大範疇的營業比重分別為電源及零組件產品為53%，自動化產品為15%，基礎設施產品為31%、其他1%。

自2010年起，台達積極從零組件、系統供應商跨入系統整合領域，透過自有規格與設計製造能力，為客戶提升生產力與節能效益，更降低對地球環境的衝擊，落實「環保 節能 愛地球」的經營理念。除前述三大業務範疇外，台達更憑藉著優異的技術與整合能力，提供高效解決方案，目前整合方案包括工業自動化解決方案、樓宇自動化解決方案、資料中心解決方案、通訊電源解決方案、可再生能源解決方案、視訊與監控解決方案與電動車充電解決方案等，期望能以台達長期累積的電力電子核心技術，整合資源與服務，深入瞭解客戶實際需求，為全球客戶提供更高效益的整合方案。

為落實對利害關係人的承諾，台達在2012年推出「Smarter.Greener.Together. 」全球品牌活動。我們相信技術創新與攜手合作，可提供潔淨與節能的系統方案，創造更美好的明天。台達以策略性品牌露出與推廣活動，如廣告、全球展會、經銷商大會等，讓品牌承諾成為共享價值，擴大品牌的全球影響力。台達品牌長期獲得客戶、經銷夥伴與終端使用者的認同，在2011~2017年連續七年獲得台灣20大國際品牌殊榮。

計畫開發之新產品

台達近年來積極推動從資訊及消費性電子到工業用產品，從代工到自有品牌，以及從零組件到系統解決方案的全方位轉型。台達持續投入新產品與新技術之開發，期望藉由不斷提升企業之創新能力，加快公司轉型速度並強化應對未來市場之長遠競爭力，更多研發相關資訊及產品開發計劃，請參考『風險事項』中之『未來研發計畫及預計投入之研發費用』。

(二) 產業概況

1. 產業之現況與發展及產品之各種發展趨勢與競爭情形

總體而言，2017年全球經濟緩慢加溫，然而許多台灣企業受到台幣對美元大幅升值的影響，以及材料成本和直接人工成本上升的壓力，2017年的經營環境仍是充滿挑戰。然而台達近年來積極投入品牌事業，並拓展產品應用至醫療照護、工業管理、家用電器、汽車電子、電動車、樓宇自動化等其他應用領域，並透過提供整合解決方案達成業務轉型及區域均衡發展驅動營收分布均衡化，使得2017年之合併營收仍較2016年成長4%。

個別產業方面，由於台達業務版圖橫跨消費性電子、汽車、工業、醫療、通訊、家電、資料中心、再生能源等等，產業特性多元無法一概而論，以下就台達重點發展之應用領域摘要分析。

電腦及消費性電子產業

消費性電子產品之電源管理市場與電腦市場出貨需求大致呈現正向關係。2017年，因筆記型電腦市場邁入成熟周期、且伺服器市場規格日益商品化，台達整體出貨較2016年衰退。然而台達近年來積極拓展其他產業之應用，適度消減因電腦市場出貨下滑所帶來的負面影響，並分散單一市場衰退的風險。

電動車產業

為實現環境保護，各國政府陸續訂定車輛碳排放標準，推動車廠擴大電動車投資，電動車已然成為汽車產業未來重點發展的方向之一。受惠於各國政府的持續推動及車廠的積極投入，2017年台達車用相關業務成長快速，預期電動車之發展將成為下一階段市場成長最主要的動能之一。

自動化產業

受到中國製造業缺工及工資上漲的影響，2017年台達工業自動化的業務較2016年成長快速。長期來看，在智能製造及工業4.0的驅動下，發展工業自動化將為製造業產業結構轉型的必經之路。另一方面，在物聯網的技術日趨成熟以及各國政府大力推動環保節能政策的影響之下，亦加速了樓宇自動化市場的發展，無論是工業自動化或是樓宇自動化，結合資料收集、物聯網、雲端運算、感測技術及智慧分析等應用，自動化產業將是全球業者下一波市場必爭之地。

基礎設施產業

受惠於全球用戶對行動通訊流量的需求不斷增加，以及各式社群媒體、雲端運算、物聯網及大數據等蓬勃發展，市場對資料中心及網路頻寬的需求也越來愈高。除此之外，由於全球暖化問題日益升溫，促使了各國政府紛紛通過新的聯合國氣候協議草案，並承諾對溫室氣體的排放減量訂定出具體目標，持續帶動綠能產業及再生能源相關市場的發展及相關設施的建置。

2. 產業上、中、下游之關聯性

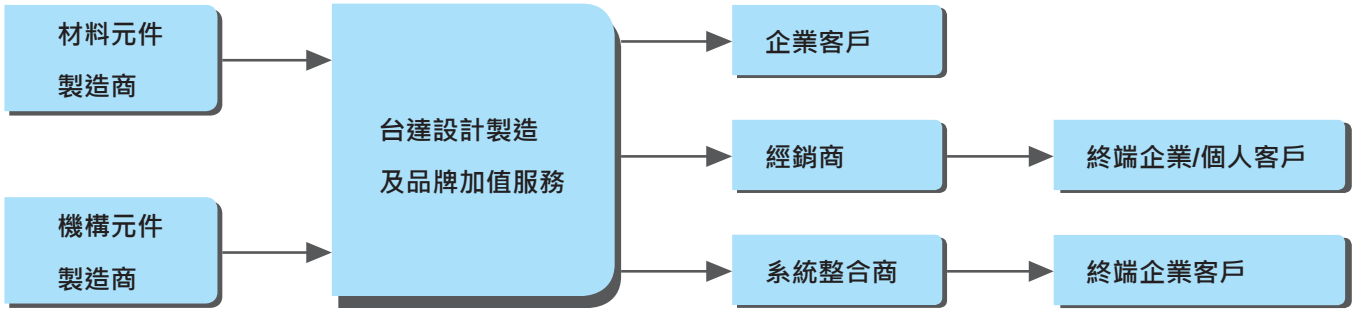

(三) 技術及研發概況

在新的應用領域方面，台達在物聯網，生醫科技及車用市場上亦有布局，軟硬體的整合及大數據分析等技術，著力於提供具有學習能力的解決方案及產品，並計畫透過相關核心能力的建立，應用到能源管理等其他領域。

民國106年之研發費用：新台幣16,707,312仟元。

民國107年截至最近一季止之研發費用：新台幣4,225,543仟元。

最近年度及截至年報刊印日止開發成功之技術或產品：

電源及零組件：

4爐多功能電磁爐、薄型化電視電源、高功率電池智能充電設備、醫療血氧模組、血糖感測試片、血糖儀、醫院等級超微粒篩孔式霧化器、診斷用X光機高壓發生器、基礎醫學研究與新藥開發用的高解析微型電腦斷層掃描儀Micro CT、高效率的固態光源，4K家庭劇院投影機、雷射18,000流明單片DLP投影機、3D影像顯示功能投影機、超短焦距教學用投影機、室內小間距LED顯示牆、4K內投影顯示牆及第3代分佈式監控系統、投影機專用之互動技術、多投影機影像融合技術、口袋型高亮度投影機、NED近眼顯示器應用技術、各類控制中心顯示技術方案、戶外/室內專用之LED顯示牆、100G高速應用於100米內資料傳輸的多模多蕊光電模組(SR4)及主動式光纜(QAOC)、應用於500米內的單模多蕊光電模組(PSM4)、應用於500米內的單模多蕊光電模組(PSM4)、應用於電動車充電模組中高效率高功率密度的整合式LLC變壓器、應用於電動車充電模組中高效率高功率密度的整合式LLC變壓器、高效率3kw AC交流風扇、薄型化商用冷櫃馬達、家用衛浴暖風扇、超薄熱管、均溫板、電動汽車車載充電器、電動汽車車載輔助逆變器、車用直流電源模塊、車用燃料電池直流電源模塊、車用電池管理與分配盒、高效率與高功率密度電機驅動器平台、混和動力汽車用驅動馬達。

自動化：

雷射位移計、區域感測器、PLC-Based EtherCAT運動控制器、2M/0.3M Pixel GigE工業相機、手持式Code scanner DAH系列、七軸850mm臂長荷重7kg協同型機器人、六軸1100及1400mm臂長荷重7kg垂直關節型機器人、四軸800mm臂長荷重12kg水平關節型機器人、鎖螺絲機器人系統、油電伺服驅動器、漢鐘真空泵驅動器、DIALINK 機聯網收集器、盤面型網路版電錶、WIFI版電錶、DI/DO 電錶、軌道型內建100A CT電錶、進階型DIAEnergie工業能源管理系統、網路版DIAView 圖控軟體系統、設備管理系統Lite版本、12mm寬微型線馬模組、各式高光效LED照明燈具、可程式化LED照明電源及數位可定址調光介面DALI電源。

基礎設施：

三相200A大功率通訊電源模塊、10kW高效靜音直流發電機、高功率密度500kVA 380/220V 模塊式UPS之研發、高效率高性能超大型450~1100kVA 480V UPS之研發、無須穩壓系統之2700W 智慧型電池管理方案、模組化3KW 97%高效電源模塊、8.5KW 模組化電源分配器、2MW全功率風電變流器、>2.5MW雙饋風電變流器、1500V組串式單級高效率100KW太陽能逆變器系統、125kW功率調節系統、分散式高效儲能逆變器、25kW商業用壁掛式直流充電機、美規1.5MW~10MW中壓變頻器。

更多研發相關資訊，請參考『風險事項』中之『未來研發計畫及預計投入之研發費用』。

(四) 長、短期業務發展計畫

短期將繼續開發新產品，投入垂直整合及系統解決方案之開發應用，並持續提升產品品質與成本控管、推動生產自動化、先進環保法規之符合、縮短產品設計時間、縮短接單到交貨週期、擴大全球交貨彈性。

長期將持續投入研發資源、提升研發效率、加強專利之申請及有效性、延伸產品應用及降低生產成本；並持續深耕汽車電子、醫療電子、工業自動化、樓宇自動化、資通訊基礎設施及能源基礎設施等業務領域。

►二、市場及產銷概況

(一) 市場分析

台達主要客戶皆為國際廠商，商品銷售地區及業務發展遍佈全球各地，因此提供世界貨幣基金會 (IMF) 對2017-2019年世界經濟成長 (GDP) 的估計如下，以作為區域市場發展之參考比較。

單位：%

Real GDP (at const. prices), % change	2017	2018	2019
Global	3.7	3.9	3.9
US	2.3	2.7	2.5
Europe	2.4	2.2	2.0
Japan	1.8	1.2	0.9
Emerging market and developing economies	4.7	4.9	5.0

資料來源：IMF (January)

台達主要業務可分為電源及零組件、自動化及基礎設施等三大範疇，以下就主要業務類別概略分析：

1. 電源及零組件產品

台達不僅在電源供應器、無刷直流風扇等領域穩居全球市場的龍頭地位，於散熱系統及微型化關鍵零組件的特定應用上，多年來亦長居世界級領導廠商之列。然而無論是電源供應器、被動元件或是風扇及散熱管理等零組件產品，過往最大的市場皆為個人消費性電子及資訊設備等相關應用，有鑑於桌上型電腦、筆記型電腦、平板電腦及個人行動裝置等市場需求逐漸飽和，台達近年來致力於多元發展其他領域之應用，諸如車用電子、工業應用、商用建築、數據中心等等，在技術與成本結構皆極有競爭力的狀況下，可望隨著市場發展，逐漸擴大營收規模，並延續該業務未來之成長動能。

2. 自動化

台達在工業自動化領域深耕超過二十餘年，除了產品規格的橫向擴展之外，我們亦擁有完整的垂直整合產品線。而台達在2016年併購羽冠電腦，囊括了MES（工廠製造執行系統）之後，又更進一步地完善了台達在工業自動化的垂直佈局。我們的目標是要從設備自動化、流程自動化、做到物流自動化，再透過大數據收集、資料分析等運用，協助客戶打造更靈活的綠色智慧工廠。

自2006年開始，台達即宣示所有新建廠房都必須遵從綠建築的建設宗旨，由實踐中累積綠建築know-how。台達提供多元的樓宇自動化解決方案，包括跨地域、跨樓宇的能源管理系統、樓宇管理及控制系統、智慧照明、兼顧節能與舒適度的分散式空調、智慧安防與整合服務，創造具彈性、可擴展、與高度相容的樓宇管理監控平台。在各國政府大力推動節能政策的趨勢下，更加速了智能建築的蓬勃發展。

總的而言，因應市場對工業4.0及智慧綠建築節節攀升的需求，我們相信自動化部門的業務將帶領台達繼續邁向下一個高峰，成為公司未來成長最重要的動能之一。

3. 基礎設施

在資通訊基礎設施方面，台達除了在通信電源穩居全球領導地位之外，在網通產品、UPS不斷電系統、全方位資料中心解決方案InfraSuite等領域，亦在全球市場佔有不容忽視的一席之地。隨著用戶對行動通訊流量的需求不斷增加，以及各式社群媒體、雲端運算、物聯網及大數據等蓬勃發展，市場對資料中心及網路頻寬的需求也越來愈高，預期這個趨勢將持續帶動資通訊基礎設施業務持續成長。

在能源基礎設施方面，我們著眼的是未來整個智慧微電網的市場佈局，在各國政府持續推動電動車普及的政策下，我們除了提供儲能裝置，亦與知名車廠合作電動車雙向電網，透過可收電、亦可供電的設計，使每台電動車都能成為一輛可移動的儲能電池，藉此緩衝電網負荷，並達到能源使用最佳化的目的，長期而言，我們預期該項業務將隨再生能源及電動車市場之發展持續穩健發展。

(二) 主要產品之重要用途

主 要 產 品	用 途
電源及零組件 - 交換式電源供應器	是一種將交流或直流轉換為一組或多組輸出之直流電源供電子設備使用的裝置。其特性是體積小、重量輕、高效率，逐漸取代線性電源供應器成為電源供應器之主流。其應用範圍遍及各類資訊、消費性產品，工業控制系統及自動測試設備等。
電源及零組件 – 零組件	1.使用於交換式電源供應器之各種電感元件。 2.使用於資訊和通訊設備之脈波變壓器和延遲線。 3.使用於通訊設備之藕合變壓器。 4.使用於光纖到戶用三訊整合光收發模組。
電源及零組件 – 風扇與散熱管理	使用於個人電腦、遊戲機及筆記型電腦、雲端設備、通訊設備、伺服器、工業設備、汽車、建築住宅用節能智慧型換氣扇、暖風扇等之散熱風扇及模組。
自動化 – 工業自動化	工業自動化解決方案提供工廠在生產及製造流程中，一套自動且整合性的系統，其用途為自動化生產作業流程。
自動化 – 樓宇自動化	雲端企業能源管理平台 (Delta Energy Online – Cloud Version) 是一套綜合性能源雲端分析平台，可將能耗、環境採集數據，以圖形化、分析報表方式，提供使用者即時、可靠、穩定的能耗與耗能指標監測、異常報警與設備運作狀態改善建議、客製化報表/圖表定的工具，並以雲端平台進行大數據整合，確保客戶重要能耗數據資產的保存與資訊安全。其通用化、可適應性的能源管理設計，可應用於大型企業據點的企業指標管理、商用建築的空調設備能耗與運行分析、社區住宅的公共生活區耗能監視、工廠的即時生產績效管理等情境。
基礎設施 – 資通訊基礎設施	主要為電信營運商或資料中心提供完整解決方案，該系統包含通訊電源、控制器、機櫃、散熱系統、網通設備、不斷電系統、以及遠端監控系統。
基礎設施 – 能源基礎設施	太陽能逆變器：將太陽能板產生的可變直流電壓轉換為市電頻率交流電 (AC) 的逆變器，可以回饋回商用輸電系統，或是供離網的電網使用。 風電變流器：風電流器是風力發電主要的能量轉換單元，其作用是將電壓頻率，幅值不穩的電能，轉換為穩定符合電網要求的電能。 電動車充電設備：充電設備產品類別有交流充電器及直流充電系統，目的是將交流電源經由充電設備以交流或直流形式送入電動車，對車載動力電池充電。

(三) 主要產品之產製過程

專案開發過程

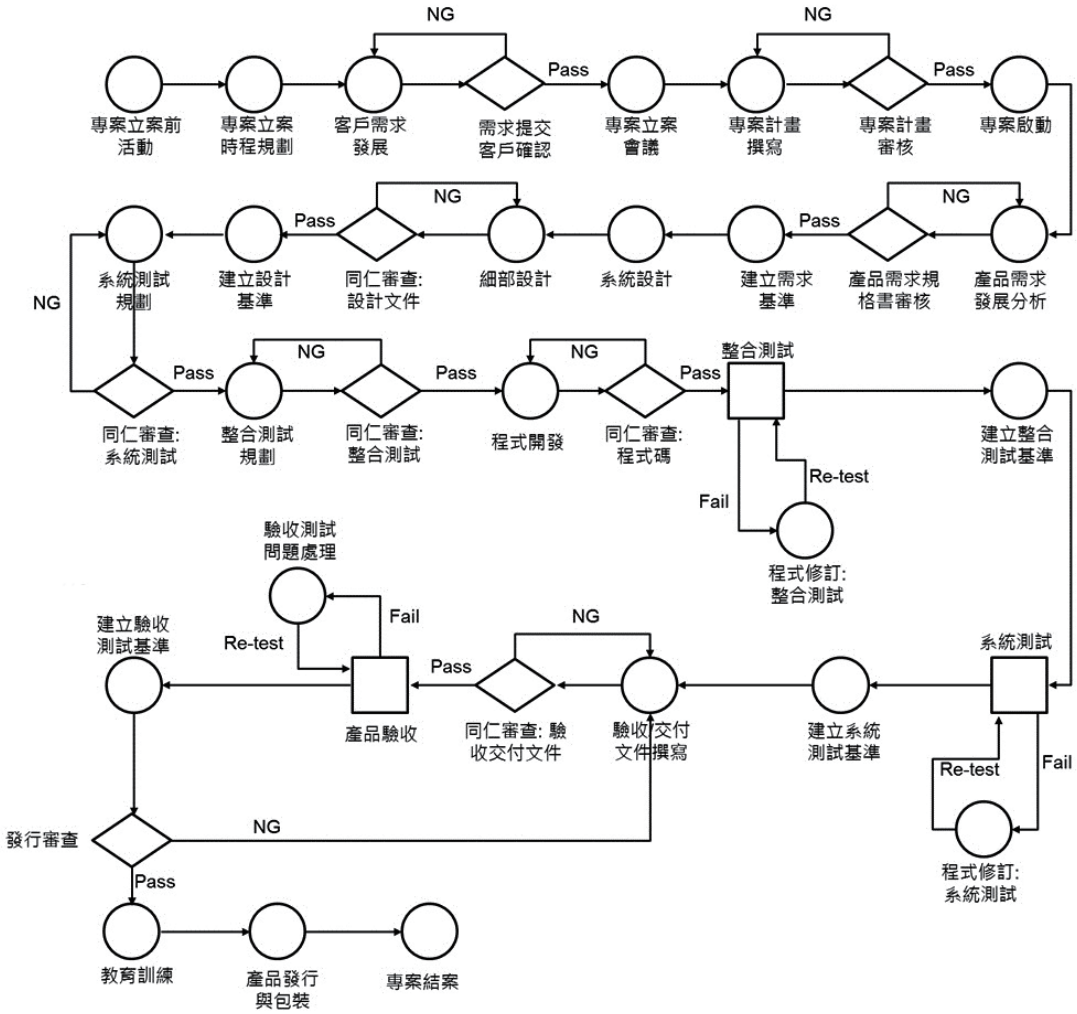

產品製造過程

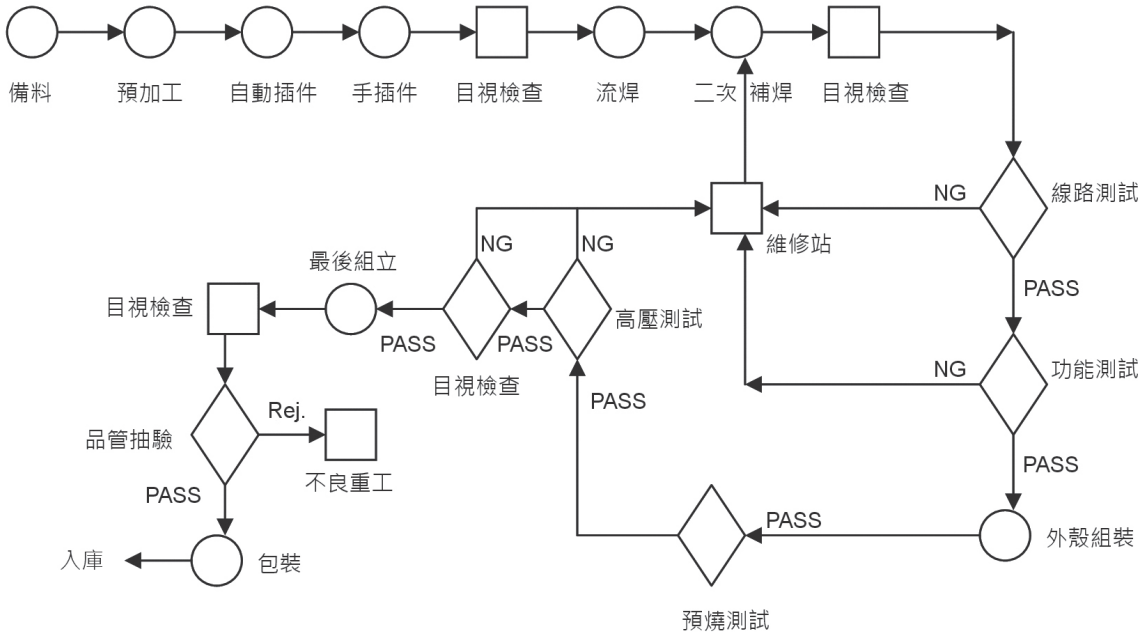

(四) 主要原料之供應狀況

1. 半導體元件

電子材料除了受到下游電子產品與各項零組件的出貨規模影響外，也會受到原料供需、各項技術間替代滲透率之影響。目前半導體材料供給尚稱充足。台達所使用的主要半導體、二極體、電晶體及電源控制IC等元件之供應，皆與主要之供應廠商簽訂年度用量採購合約，尚可維持購料成本之穩定，並依據預測之接單數量，由供應商規劃及保留未來三個月之產能需求，且預備數週之原料庫存量，應可確保原料供貨無虞。

2. 被動元件

2017年部份被動元件受到市場需求大於供給之影響，部份元件在市場上有缺貨及漲價的情形。然而台達主要供應商為日系大廠，供應量應可滿足本公司業績成長之需求，且台達一向格外注意供應鍊管理，在可預見的將來供貨應無疑慮。

3. 機構元件

在機構元件方面，台達所使用的原料範圍包括銅、鋁、鍍鋅鋼板等。儘管2017年多數原料皆處於上漲趨勢，然而原物料佔台達成本結構比例並不高，主要皆為間接應用。台達亦將加強庫存管理並確保供應品質穩定，以減少受到原料價格波動之影響。

(五) 最近二年度主要進銷貨客戶名單

1. 最近二年度任一年度中曾占合併進貨總額百分之十以上之供應商資料

台達集團業務範疇廣泛，產品眾多，連帶所需原物料及供應商亦眾多，民國105年度、106年度及107年第一季對單一外部供應商之進貨額均未達合併進貨總額之10%以上。

2. 最近二年度任一年度中曾占合併銷貨總額百分之十以上之銷貨客戶資料

台達集團業務範圍橫跨電源及零組件、自動化與基礎設施三大範疇，產品眾多，銷售對象分散，民國105年度、106年度及107年第一季並無任一銷貨客戶超過10%以上。

(六) 最近二年度生產量值表及銷售量值表

1. 最近二年度生產量值表

單位：仟台、新台幣仟元

生產量值 / 年度 / 主要商品（或部門別）	105年度			106年度		
	產能（仟台）	產量（仟台）	產值（仟元）	產能（仟台）	產量（仟台）	產值（仟元）
電源及零組件	64,980,000	62,550,676	114,051,593	85,000,000	82,689,493	114,045,343
自動化	28,000	27,468	22,676,517	30,000	27,930	25,086,225
基礎設施	15,000	14,384	46,944,088	13,000	12,665	51,155,682
其他	5,500	4,092	663,000	5,000	4,878	650,783
合　計 (註1)	65,028,500	62,596,620	184,335,198	85,048,000	82,734,966	190,938,033

註1：最近二年度產能及產量變動達20%，係因106年度部分產品市場需求增加所致。

2. 最近二年度銷售量值表

單位：仟台、新台幣仟元

銷售量值 / 年度 / 主要商品（或部門別）	105年度				106年度			
	內銷		外銷		內銷		外銷	
	量（仟台）	值（仟元）	量（仟台）	值（仟元）	量（仟台）	值（仟元）	量（仟台）	值（仟元）
電源及零組件	5,048,657	15,869,451	62,856,854	101,797,894	4,041,651	16,093,073	75,280,503	100,747,445
自動化	2,232	2,768,739	25,075	23,492,779	2,655	3,047,068	25,270	28,463,476
基礎設施	864	4,964,396	14,008	59,527,019	738	4,196,717	20,096	63,488,383
其他	332	32,030	1,496	1,139,239	323	32,104	797	1,375,242
合　計	5,052,085	23,634,616	62,897,433	185,956,931	4,045,367	23,368,962	75,326,666	194,074,546

▶三、最近二年度及截至年報刊印日止從業員工資料

107年4月30日

年　度		105年度	106年度	107年1月1日至107年4月30日(註)
員工人數	技術人員（工程類）	3,764	4,015	4,254
	管理及業務人員（含行銷人員）	1,467	1,542	1,594
	作業員	522	545	509
	合　計	5,753	6,102	6,357
平均年歲		38	38	38
平均服務年資		8.7	8.4	8.4
學歷分布比率(%)	博士	2.5%	2.6%	2.7%
	碩士	44.8%	48.1%	48.6%
	大專	39.4%	36.9%	36.6%
	高中	12.1%	11.3%	11.1%
	高中以下	1.2%	1.1%	0.9%

註：截至年報刊印日止之當年度資料。

▶四、環保支出資訊

(一) 最近年度及截至年報刊印日止因污染環境所受損失及處分總額

本公司未因環境污染事件遭受損失或環保單位稽查處分。

(二) 因應對策

關於台達具體的環保作為，詳見第肆章中的「致力環保節能」章節。

(三) 改善計畫

關於台達具體的環保作為，詳見第肆章中的「致力環保節能」章節。

(四) 未來三年度預計之重大環保資本支出

針對廠區污染防治及節能減碳，未來三年度預計之重大環保資本支出如下：

單位：新台幣仟元

項　目	預估環保支出金額	預計產生效應
廢氣處理	10,576	維持處理系統效能，妥善處理廢氣，減少排放尾氣有害物成分，達環境保護。
廢水處理	21,664	維持廢水處理設備效能，監控廢水排放水質，掌握放流標準。
廢棄物處理	30,223	提升廢棄物減量，增加回收再利用措施及效能，減少對環境衝擊。
節能設備設置	89,992	降低能源使用，減少溫室氣體排放。
其他環保支出事項	432	改善環境品質，減少環境衝擊。

(五) 台達因應歐盟危害物質禁限用指令 (RoHS) 情形

在產品中限用有害物質的相關議題尚未引起普遍重視時，台達便已察覺環保議題勢必為未來之趨勢。為了對地球環境多貢獻一分力量，台達於2000年就開始導入第一條使用無鉛焊錫的生產線，並且於2002年訂定了台達環境相關物質管理標準（10000-0162），將歐盟RoHS指令以及近年來REACH（化學品註冊、評估、授權與限制法規）、HF（無鹵素）、PFOS（全氟辛烷磺酸）、PAHs（多環芳香族碳氫化合物）納入管理，並依據國際最新動態，持續修此管理標準。

除此，台達亦主動了解客戶要求，由各事業單位的材料、品質、採購等部門同仁共同討論，建立管理體系及管理規範，再結合主要生產廠區的「環境關聯物質管理工作組」，透過QC080000有害物質管理系統及台達GPM (Green Product Management) 資訊系統，以最佳化環境關聯物質的管理，確保台達產品能完全符合相關規範或要求。

另外一方面，為能建構綠色供應鏈，不僅台達本身推行綠色產品資訊管理系統(GPM)，特別針對供應商依材料風險等級實施進料管理，嚴格要求供應商須遵循以下規範：

- 供應商須完全符合當地相關法律與規章，並定義其風險管控機制
- 供應商應建立環境、員工衛生與安全及無有害物質管理體系
- 滿足台達相關環保標準(例如 10000-0162環境關聯物質管理規範等)

同時，台達以綠色產品資訊管理系統(GPM)為供應鏈環境資訊共用平台，將國際最新環保規範要求，如歐盟RoHS 2.0、REACH SVHC、最新管制物質等，同步發送供應商夥伴作為法規依循及建構材料供應體系管理參考。此外，台達主要廠區也設置產品環境關聯物質查核輔導團隊，持續協助重點供應商精進環境關聯物質管理制度。

▶五、勞資關係

(一) 公司各項員工福利措施、進修、訓練、退休制度與其實施狀況，以及勞資間之協議與各項員工權益維護措施情形

1. 福利措施實施情形

(1) 多元的福利活動方案：設計更加貼心多元的服務，讓員工安心工作、快樂生活！

a.節慶主題：公益市集傳愛活動、節慶展售會...等。

b.旅遊主題：台達旅遊週旅展、春秋季旅遊...等。

c.健康主題：周末電影夜、身心療癒藝文講座、情緒紓壓講座...等。

d.跨廠主題：運動競賽、棒球賽包場、台達樂活家庭日...等。

(2) 主動的身心促進方案：透過全方位員工協助方案(EAP)，主動協助員工在工作及生活上的難題。

a.健康照護：優於法令之健康檢查、專業醫師健檢諮詢、搭配體適能檢測、完善健身房設施...等。

b.心靈雞湯：結合專業講師之情緒紓壓講座、廠區巡迴書展、洗滌心靈的藝文講座、免費心理檢測...等。

c.職場關懷：新進員工關懷、員工議題諮詢與協助、職場平權關懷、職場霸凌...等。

d.理財訊息：理財講座、稅務諮詢講座、銀行駐廠服務...等。

e.緊急協助：24小時免費諮詢專線。

(3) 貼心的生活照顧方案：使員工更彈性、無憂的兼顧工作與家庭生活，促進工作與生活平衡，創造樂活職場。

a.保險保障：提供公司付費之員工及眷屬商業保險，亦有額外自費加保方案...等。

b.傷病保障：提供同仁傷病留職停薪期間，前三個月保費由公司全額負擔。

c.假期規劃：提供優於法令之事病假制度及國家法定工作天數，另有黃金旅遊週休假及旅遊補助。

2. 進修、訓練及發展

(1) 持續強化人才投資：2017年台灣培訓支出達1,331萬元，較2016年成長4.4%。透過培訓持續強化人才投資，員工藉此更能勝任當前工作，並厚植未來發揮潛力，協助公司事業體持續發展成長。

(2) 完善培訓發展體系：台達透過職系功能委員會，清楚界定所有職位角色及其職責，且須具備的能力，據此發展成為訓練發展體系架構。

a.新人引導培訓：結合線上學習與實體教學課程，以虛實整合混成學習方式、循序引導，讓新人瞭解文化價值觀，建立基本工作能力、快速融入工作節奏。

b.管理職能培訓：多角度測評結合一對一教練引導及主管培訓專班，有效發展主管領導團隊能力。

c.專業職能培訓：邀請知名大學頂尖教授舉辦專業技術講座，加強同仁專業基礎。

d.通識能力培訓：因應法規、政策要求，及公司共通培訓需求，進行安全衛生、緊急應變訓練、與個人工作效能提升等課程。

e.自主學習資源：與國內知名大學合作，編製專業課程成立台達開放式課程(Delta MOOCx)，供大眾、學生和同仁免費自學。公司亦整合多種學習資源，打造專業學習充電站，讓同仁隨時隨地自我進修。

(3) 強化多元學習資源：考量員工不同需求，台達提供多樣且彈性的學習資源，供同仁運用。

a.技術研討會：邀請國內外知名學者，進行技術交流，引領同仁進行研討。

b.線上學習課程：自行開發數位學習平台，集結國內外教授和管理大師課程，提供同仁線上學習。

c.外部學習資源：為鼓勵同仁吸收外界新知，全額補助同仁參加外部訓練課程費用。

(4) 提升人員培訓質量：因應未來挑戰，台達持續強化和整合培訓資源，努力提升培訓質與量。

a.2017年教育訓練班次、總時數、訓練費用等，均全面持續增加。

年份	自辦訓練班次	自辦訓練人時	派外訓練人時	訓練總平均人時	教育訓練總費用
2017	746	83,505	9,560	15	1,331萬元
2016	552	78,098	9,296	15	1,273萬元

b.訓練成效檢視： 2017年榮獲勞動部人才發展品質管理系統評鑑銀牌，未來將持續參加外部評鑑，藉此不斷精進培訓品質與效能。

3. 退休制度實施情形

(1) 退休申請及給予標準依「勞動基準法」及「勞工退休金條例」規定辦理，並依有關規定申報提繳退休金至臺灣銀行信託部或員工個人退休金專戶。2006年7 月1日（含）以後到職者，全面適用「勞工退休金條例」。2006年7 月1日（不含）以前到職者，得依個人實際需要於2006年7 月1日起5年內選擇「勞工退休金條例」或「勞動基準法」之退休金制度；若員工屆期仍未選擇者，自施行之日起繼續適用「勞動基準法」之退休金制度。而海外地區之子公司之退休金為確定提撥制，依當地政府之規定，每月提繳養老、醫療等各類社會保障金。

(2) 公司依法每年補提列退休金至臺灣銀行信託部專戶。

4. 工作環境與員工人身安全保護措施

提供員工安全健康的工作環境，是台達作為企業公民最基本的義務之一；本公司設置職業安全衛生管理單位及人員，並依職業安全衛生相關法令及廠區運作狀況，訂各項安全衛生管理規定；透過管理規定的實施、日常查核跨廠區交叉稽核、安全衛生教育訓練/宣導、作業環境監測、員工健康檢查與健康管理，及強化訊息交流等作為，持續推動安全衛生管理業務，有系統地提升安全衛生績效。自2006年起本公司新建辦公大樓及工廠時，即以安全設計為第一考量，並依照綠建築工法興建，營造出「生態、節能、減廢、健康」的舒適工作環境。

5. 員工行為規範

為期本公司提供更好、更完善之產品予客戶，遵從法律及道德原則，維持公司資產、權益與形象，使本公司得以創造更佳業績，並永續經營及發展，明訂「台達電子行為準則」，適用於董事、經理人及受僱人。章節如下：

(1) 與合作夥伴及第三方的互動

(2) 利益迴避

(3) 使用公司資源

(4) 營業秘密與機密資訊保護及使用

(5) 遵守環安規定

(6) 誠信經營之商業活動

(7) 教育訓練、宣導、懲處作業程序與申訴管道

(二) 最近年度及截至年報刊印日止，因勞資糾紛所遭受之損失，並揭露目前及未來可能發生之估計金額與因應措施，如無法合理估計者，應說明無法合理估計之事實

本公司期許同仁們發揮「創新、顧客滿意、敏捷、合作、品質」的企業文化，勞資關係一向和諧，且工作規則均按相關法令規範辦理，故無勞資糾紛所遭受之損失。

▶六、重要契約

契約性質	當事人	契約起訖日期	主要內容	限制條款
聯合開發合約	國立成功大學	106年8月1日起至 111年7月31日止	台達與成功大學合作就先進工業技術執行聯合研發計畫。	無
聯合開發合約	國立清華大學	106年7月1日起至 111年6月30日止	台達與清華大學就先進電機電子技術執行聯合研發計畫。	無
經銷商合約	寶迅科技股份有限公司	107年1月1日起至 107年12月31日止	台達與寶迅科技協議經銷銷售台達不斷電系統(UPS)產品。	僅得於中華民國境內銷售
工程合約	富邦運動場館股份有限公司	106年11月1日起至 109年3月30日止	台達承攬新莊棒球場LED顯示幕建置工程，完工後提供保固服務。	無
開發合約	國立成功大學	106年11月1日至 108年10月31日止	台達與國立成功大學就流馬達直接轉矩控制前瞻技術進行研發。	無
買賣合約	天鉞科技股份有限公司	106年6月21日	台達向天鉞科技股份有限公司購買One Boundary F5 設備/F5/F5 BR-4000/。	無
軟體授權合約	宏碁資訊服務股份有限公司	106年6月1日起至 111年5月31日止	台達向宏碁採購軟體及服務。	無
軟體授權合約	精誠軟體服務股份有限公司	106年6月1日	台達向精誠採購軟體及人力支援服務。	無
授權合約	鈦思科技股份有限公司	107年1月1日至 109年12月31日止	Mathworks軟體授權合約。	無
不動產買賣合約	力通國際開發股份有限公司	107年1月10日	世貿新都出售案合約	無
不動產買賣合約	基進建設股份有限公司、黃雅瑄	107年3月9日	桃園市中壢區購置土地買賣合約	無
不動產買賣合約	財團法人台灣發展研究院	106年10月31日	台中市科學園區建物買賣合約	無

pwc 資誠

會計師查核報告

(107)財審報字第 17003547 號

台達電子工業股份有限公司　公鑒：

查核意見

台達電子工業股份有限公司及子公司(以下簡稱「台達集團」)民國 106 年及 105 年 12 月 31 日之合併資產負債表，暨民國 106 年及 105 年 1 月 1 日至 12 月 31 日之合併綜合損益表、合併權益變動表、合併現金流量表，以及合併財務報表附註(包含重大會計政策彙總)，業經本會計師查核竣事。

依本會計師之意見，基於本會計師之查核結果及其他會計師之查核報告，上開合併財務報表在所有重大方面係依照「證券發行人財務報告編製準則」暨經金融監督管理委員會認可之國際財務報導準則、國際會計準則、解釋及解釋公告編製，足以允當表達台達集團民國 106 年及 105 年 12 月 31 日之合併財務狀況，暨民國 106 年及 105 年 1 月 1 日至 12 月 31 日之合併財務績效及合併現金流量。

查核意見之基礎

本會計師係依照「會計師查核簽證財務報表規則」及中華民國一般公認審計準則執行查核工作。本會計師於該等準則下之責任將於「會計師查核合併財務報表之責任」段進一步說明。本會計師所隸屬事務所受獨立性規範之人員已依中華民國會計師職業道德規範，與台達集團保持超然獨立，並履行該規範之其他責任。基於本會計師之查核結果及其他會計師之查核報告，本會計師相信已取得足夠及適切之查核證據，以作為表示查核意見之基礎。

關鍵查核事項

關鍵查核事項係指依本會計師之專業判斷，對台達集團民國 106 年度合併財務報表之查核最為重要之事項。該等事項已於查核合併財務報表整體及形成查核意見之過程中予以因應，本會計師並不對該等事項單獨表示意見。

台達集團民國 106 年度合併財務報表之關鍵查核事項如下：

pwc 資誠

關鍵查核事項-併購交易

事項說明

台達集團於民國106年4月以現金新台幣388,940仟元購入Delta Energy Systems (Switzerland) AG(現已更名為「Delta Electronics (Switzerland) AG」)51%股權，因併購交易產生無形資產金額重大(包括商譽及可辨認無形資產-客戶關係等)。此併購交易係依國際財務報導準則第三號企業合併之會計處理，價格分攤請詳附註六(三十三)。

因此項購買之被投資公司可辨認無形資產公允價值及商譽之分攤係以管理階層評估為基礎，涉及會計估計等假設，因此，本會計師將併購交易列為查核重要事項之一。

因應之查核程序

本會計師除了解管理階層評估有關購買價值分攤的基礎及程序，並委由內部評價專家複核台達集團委託專家編製之價格分攤報告所採用原始資料及所作之主要假設-各項預計成長率、毛利率、折現率計算及公平價值計算方法等重大假設之合理性，包含下列程序：

1. 驗證評價模型參數與計算公式之設定。
2. 所使用之預計成長率及毛利率與歷史結果、經濟及產業預測文獻比較。
3. 所使用之折現率，與現金產生單位資金成本假設及類似資產報酬率比較。

關鍵查核事項-無形資產減損之評估

事項說明

截至民國 106 年 12 月 31 日止，台達集團因併購乾坤科技股份有限公司、Delta Electronics (Netherlands) B.V.之轉投資ELTEK AS及Delta Controls Inc.、Delta Electronics Int' l (Singapore) Pte. Ltd.之轉投資Loy Tec electronics GmbH，以及Delta International Holding Limited之轉投資中達電通股份有限公司產生之商譽及無形資產-客戶關係餘額分別計新台幣15,844,592仟元及5,113,030仟元，合計占合併總資產約8.37%。請詳附註五(二)及六(十二)。

因該等併購產生之商譽及無形資產-客戶關係金額重大且減損評估中所採用之評價模式有關預期可回收金額屬於重大會計估計事項，可回收金額中之現金流量涉及以未來年度之現金流量預測。因此，本會計師將商譽及無形資產-客戶關係減損評估列為查核重要事項之一。

pwc 資誠

因應之查核程序

本會計師取得台達集團所提供商譽及無形資產減損評估表，了解依現金產生單位編製所估計之預計未來現金流量及其制定過程，並已執行下列查核程序:

1. 評估台達集團所使用之評價模型與其所屬產業、環境及該受評價資產而言係屬合理。
2. 確認評價模型中所採用之未來現金流量與事業部門提供未來年度預算一致。
3. 依評價模型中所採用之預計成長率、營業淨利率及折現率等重大假設之合理性，包含下列程序：
   (1)驗證評價模型參數與計算公式之設定。
   (2)所使用之預計成長率及營業淨利率與歷史結果、經濟及產業預測文獻比較。
   (3)所使用之折現率，與現金產生單位資金成本假設及類似資產報酬率比較。

其他事項-採用其他會計師之查核

列入台達集團合併財務報表之部分子公司及部分採用權益法之投資，其財務報表未經本會計師查核，而係由其他會計師查核。因此本會計師對上開合併財務報表所表示之意見中，有關該等公司財務報表所列之金額及附註十三所揭露之相關資訊，係依據其他會計師之查核報告。該等子公司民國 106 年及 105 年 12 月 31 日之資產總額分別為新台幣 9,128,719 仟元及新台幣 5,202,263 仟元，各占合併資產總額之 3.64%及 2.21%；民國 106 年及 105 年 1 月 1 日至 12 月 31 日之營業收入分別為新台幣 4,218,765 仟元及新台幣 3,513,380 仟元，各占營業收入之 1.89%及 1.64%。該等採用權益法之被投資公司民國 106 年及 105 年 12 月 31 日之投資餘額分別為新台幣 7,418,365 仟元及新台幣 7,084,482 仟元，各占合併資產總額之 2.96%及 3.01%；民國 106 年及 105 年 1 月 1 日至 12 月 31 日之採用權益法認列之綜合損益分別為新台幣 923,720 仟元及新台幣 909,301 仟元，各占合併綜合利益總額之 6.79%及 7.07%。

其他事項-個體財務報告

台達集團已編製民國 106 年度及 105 年度個體財務報表，並經本會計師出具無保留意見之查核報告在案，備供參考。

pwc 資誠

管理階層與治理單位對合併財務報表之責任

管理階層之責任係依照「證券發行人財務報告編製準則」暨經金融監督管理委員會認可之國際財務報導準則、國際會計準則、解釋及解釋公告編製允當表達之合併財務報表，且維持與合併財務報表編製有關之必要內部控制，以確保合併財務報表未存有導因於舞弊或錯誤之重大不實表達。

於編製合併財務報表時，管理階層之責任亦包括評估台達集團繼續經營之能力、相關事項之揭露，以及繼續經營會計基礎之採用，除非管理階層意圖清算台達集團或停止營業，或除清算或停業外別無實際可行之其他方案。

台達集團之治理單位(含審計委員會)負有監督財務報導流程之責任。

會計師查核合併財務報表之責任

本會計師查核合併財務報表之目的，係對合併財務報表整體是否存有導因於舞弊或錯誤之重大不實表達取得合理確信，並出具查核報告。合理確信係高度確信，惟依照中華民國一般公認審計準則執行之查核工作無法保證必能偵出合併財務報表存有之重大不實表達。不實表達可能導因於錯誤或舞弊。如不實表達之個別金額或彙總數可合理預期將影響合併財務報表使用者所作之經濟決策，則被認為具有重大性。

本會計師依照中華民國一般公認審計準則查核時，運用專業判斷並保持專業上之懷疑。本會計師亦執行下列工作：

1. 辨認並評估合併財務報表導因於舞弊或錯誤之重大不實表達風險；對所評估之風險設計及執行適當之因應對策；並取得足夠及適切之查核證據以作為查核意見之基礎。因舞弊可能涉及共謀、偽造、故意遺漏、不實聲明或踰越內部控制，故未偵出導因於舞弊之重大不實表達之風險高於導因於錯誤者。
2. 對與查核攸關之內部控制取得必要之瞭解，以設計當時情況下適當之查核程序，惟其目的非對台達集團內部控制之有效性表示意見。
3. 評估管理階層所採用會計政策之適當性，及其所作會計估計與相關揭露之合理性。
4. 依據所取得之查核證據，對管理階層採用繼續經營會計基礎之適當性，以及使台達集團繼續經營之能力可能產生重大疑慮之事件或情況是否存在重大不確定性，作出結論。本會計師若認為該等事件或情況存在重大不確定性，則須於查核報告中提醒合併財務報表使用者注意合併財務報表之相關揭露，或於該等揭露係屬不適當時修正查核

pwc 資誠

意見。本會計師之結論係以截至查核報告日所取得之查核證據為基礎。惟未來事件或情況可能導致台達集團不再具有繼續經營之能力。

5. 評估合併財務報表(包括相關附註)之整體表達、結構及內容，以及合併財務報表是否允當表達相關交易及事件。

6. 對集團中內組成個體之財務資訊取得足夠及適切之查核證據，以對合併財務報表表示意見。本會計師負責集團查核案件之指導、監督及執行，並負責形成集團查核意見。

本會計師與治理單位溝通之事項，包括所規劃之查核範圍及時間，以及重大查核發現(包括於查核過程中所辨認之內部控制顯著缺失)。

本會計師亦向治理單位提供本會計師所隸屬事務所受獨立性規範之人員已遵循中華民國會計師職業道德規範中有關獨立性之聲明，並與治理單位溝通所有可能被認為會影響會計師獨立性之關係及其他事項(包括相關防護措施)。

本會計師從與治理單位溝通之事項中，決定對台達集團民國 106 年度合併財務報表查核之關鍵查核事項。本會計師於查核報告中敘明該等事項，除非法令不允許公開揭露特定事項，或在極罕見情況下，本會計師決定不於查核報告中溝通特定事項，因可合理預期此溝通所產生之負面影響大於所增進之公眾利益。

資 誠 聯 合 會 計 師 事 務 所

林玉寬

會計師

周建宏

前財政部證券管理委員會
核准簽證文號：(81)台財證(六)第 81020 號
前財政部證券暨期貨管理委員會
核准簽證文號：(88)台財證(六)第 95577 號

中 華 民 國 1 0 7 年 3 月 8 日

台達電子工業股份有限公司及子公司

合併資產負債表

民國106年及105年12月31日

單位：新台幣仟元

	資產	附註	106年12月31日 金額	%	105年12月31日 金額	%
	流動資產					
1100	現金及約當現金	六(一)	$ 57,366,617	23	$ 55,572,744	24
1110	透過損益按公允價值衡量之金融資產－流動	六(二)	114,748	-	56,252	-
1125	備供出售金融資產－流動	六(三)	1,141,700	-	675,817	-
1135	避險之衍生金融資產－流動	六(五)	7,061	-	7,708	-
1150	應收票據淨額		4,010,445	2	3,553,181	2
1170	應收帳款淨額	六(六)	49,383,213	20	46,756,514	20
1180	應收帳款－關係人淨額	七	1,319,469	1	1,431,921	1
1200	其他應收款		714,556	-	717,329	-
1210	其他應收款－關係人	七	70,181	-	104,580	-
1220	本期所得稅資產		322,046	-	218,467	-
130X	存貨	六(八)	30,825,402	12	25,953,182	11
1410	預付款項		1,731,406	1	2,779,206	1
1460	待出售非流動資產淨額	六(十三)	-	-	15,647	-
1470	其他流動資產	八	697,034	-	559,150	-
11XX	**流動資產合計**		147,703,878	59	138,401,698	59
	非流動資產					
1523	備供出售金融資產－非流動	六(三)	4,720,058	2	5,926,691	3
1543	以成本衡量之金融資產－非流動	六(四)	1,147,672	-	1,113,279	-
1550	採用權益法之投資	六(九)	8,434,519	3	8,319,562	4
1600	不動產、廠房及設備	六(十)	44,338,628	18	40,558,137	17
1760	投資性不動產淨額	六(十一)	1,776,411	1	1,924,097	1
1780	無形資產	六(十二)	33,833,648	14	30,918,856	13
1840	遞延所得稅資產	六(三十)	5,836,595	2	5,334,038	2
1900	其他非流動資產	六(十四)及八	2,747,150	1	2,618,312	1
15XX	**非流動資產合計**		102,834,681	41	96,712,972	41
1XXX	**資產總計**		$ 250,538,559	100	$ 235,114,670	100

（續次頁）

台達電子工業股份有限公司及子公司

合併資產負債表

民國106年及105年12月31日

單位：新台幣仟元

	負債及權益	附註	106年12月31日 金額	%	105年12月31日 金額	%
	流動負債					
2100	短期借款	六(十五)	$ 17,463,509	7	$ 12,539,294	5
2120	透過損益按公允價值衡量之金融負債－流動	六(十六)	9,746	-	219,490	-
2150	應付票據		9,792	-	-	-
2170	應付帳款		36,708,824	15	37,045,171	16
2180	應付帳款－關係人	七	1,206,197	-	468,980	-
2200	其他應付款		25,209,483	10	23,275,430	10
2230	本期所得稅負債	六(三十)	2,206,019	1	1,572,229	1
2300	其他流動負債	六(十七)	6,407,577	3	6,143,043	2
21XX	**流動負債合計**		89,221,147	36	81,263,637	34
	非流動負債					
2540	長期借款	六(十七)	11,218,936	4	8,513,958	4
2570	遞延所得稅負債	六(三十)	12,103,399	5	12,386,659	5
2600	其他非流動負債	六(十八)	4,221,603	2	3,941,550	2
25XX	**非流動負債合計**		27,543,938	11	24,842,167	11
2XXX	**負債總計**		116,765,085	47	106,105,804	45
	權益					
	股本					
3110	普通股股本	六(十九)	25,975,433	10	25,975,433	11
	資本公積	六(二十)				
3200	資本公積		48,446,318	19	48,442,451	21
	保留盈餘	六(二十一)				
3310	法定盈餘公積		21,373,388	9	19,493,608	8
3320	特別盈餘公積		2,767,749	1	527,556	-
3350	未分配盈餘		33,082,224	13	31,915,572	14
	其他權益					
3400	其他權益		(7,088,143)	(2)	(2,240,194)	(1)
31XX	**歸屬於母公司業主之權益合計**		124,556,969	50	124,114,426	53
36XX	**非控制權益**	六(二十二)	9,216,505	3	4,894,440	2
3XXX	**權益總計**		133,773,474	53	129,008,866	55
	重大或有負債及未認列之合約承諾	九				
	重大之期後事項	十一				
3X2X	**負債及權益總計**		$ 250,538,559	100	$ 235,114,670	100

後附合併財務報表附註為本合併財務報告之一部分，請併同參閱。

董事長：海英俊　　經理人：鄭平　　會計主管：王淑玲

台達電子工業股份有限公司及子公司

合併綜合損益表

民國106年及105年1月1日至12月31日

單位：新台幣仟元
(除每股盈餘為新台幣元外)

	項目	附註	106年度 金額	%	105年度 金額	%
4000	**營業收入**	六(二十三)及七	$ 223,577,514	100	$ 214,355,571	100
5000	**營業成本**	六(八)(二十四)(二十八)(二十九)及七	(162,809,240)	(73)	(154,861,840)	(72)
5950	**營業毛利淨額**		60,768,274	27	59,493,731	28
	營業費用	六(二十八)(二十九)				
6100	推銷費用		(15,097,073)	(7)	(13,896,495)	(7)
6200	管理費用		(9,190,101)	(4)	(9,284,163)	(4)
6300	研究發展費用		(16,707,312)	(7)	(15,487,402)	(7)
6000	**營業費用合計**		(40,994,486)	(18)	(38,668,060)	(18)
6900	**營業利益**		19,773,788	9	20,825,671	10
	營業外收入及支出					
7010	其他收入	六(二十五)	3,884,502	1	4,032,505	2
7020	其他利益及損失	六(二十六)	(195,968)	-	(611,243)	-
7050	財務成本	六(二十七)	(378,861)	-	(383,647)	-
7060	採用權益法認列之關聯企業及合資損益之份額	六(九)	714,819	-	926,675	-
7000	**營業外收入及支出合計**		4,024,492	1	3,964,290	2
7900	**稅前淨利**		23,798,280	10	24,789,961	12
7950	所得稅費用	六(三十)	(5,041,328)	(2)	(5,529,979)	(3)
8200	**本期淨利**		$ 18,756,952	8	$ 19,259,982	9

(續次頁)

台達電子工業股份有限公司及子公司

合併綜合損益表

民國106年及105年1月1日至12月31日

單位：新台幣仟元
(除每股盈餘為新台幣元外)

	項目	附註	106年度 金額	%	105年度 金額	%
	其他綜合損益(淨額)					
	不重分類至損益之項目					
8311	確定福利計畫之再衡量數		($ 147,085)	-	($ 3,522)	-
8320	採用權益法認列之關聯企業及合資之其他綜合損益之份額-不重分類至損益之項目		19,459	-	-	-
8349	與不重分類之項目相關之所得稅	六(三十)	25,631	-	(910)	-
8310	**不重分類至損益之項目總額**		(101,995)	-	(4,432)	-
	後續可能重分類至損益之項目					
8361	國外營運機構財務報表換算之兌換差額		(5,716,900)	(2)	(5,583,670)	(2)
8362	備供出售金融資產未實現評價損益		20,710	-	(1,482,432)	(1)
8363	現金流量避險中屬有效避險部分之避險工具利益		32,270	-	57,307	-
8370	採用權益法認列關聯企業及合資之其他綜合損益之份額-可能重分類至損益之項目		87,656	-	(119,472)	-
8399	與可能重分類之項目相關之所得稅	六(三十)	522,517	-	725,208	-
8360	**後續可能重分類至損益之項目總額**		(5,053,747)	(2)	(6,403,059)	(3)
8300	**其他綜合損益(淨額)**		($ 5,155,742)	(2)	($ 6,407,491)	(3)
8500	**本期綜合損益總額**		$ 13,601,210	6	$ 12,852,491	6
	淨利（損）歸屬於：					
8610	母公司業主		$ 18,380,552	8	$ 18,797,799	9
8620	非控制權益		$ 376,400	-	$ 462,183	-
	綜合損益總額歸屬於：					
8710	母公司業主		$ 13,430,608	6	$ 12,633,666	6
8720	非控制權益		$ 170,602	-	$ 218,825	-
	基本每股盈餘	六(三十一)				
9750	**基本每股盈餘**		$ 7.08		$ 7.24	
	稀釋每股盈餘					
9850	**稀釋每股盈餘**		$ 7.02		$ 7.17	

後附合併財務報表附註為本合併財務報告之一部分，請併同參閱。

董事長：海英俊　　經理人：鄭平　　會計主管：王淑玲

台達電子工業股份有限公司及子公司

合併權益變動表

民國106年及105年1月1日至12月31日

單位：新台幣仟元

	附註	歸屬於母公司業主之權益										
				保留盈餘			其他權益					
		普通股股本	資本公積	法定盈餘公積	特別盈餘公積	未分配盈餘	國外營運機構財務報表換算之兩換差額	備供出售金融資產未實現損益	現金流量避險中屬有效避險部分之利益工具利益（損失）	總計	非控制權益	權益總額
105年												
105年1月1日餘額		$ 25,975,433	$ 48,344,161	$ 17,622,146	$ -	$ 28,508,940	$ 3,708,438	$ 204,881	$ 6,188	$ 124,370,187	$ 5,182,622	$ 129,552,809
104年度盈餘指撥及分配	六(二十一)											
提列法定盈餘公積		-	-	1,871,462	-	(1,871,462)	-	-	-	-	-	-
提列特別盈餘公積		-	-	-	527,556	(527,556)	-	-	-	-	-	-
分配股東現金股利		-	-	-	-	(12,987,717)	-	-	-	(12,987,717)	-	(12,987,717)
採用權益法認列之關聯企業及合資之變動數		-	(9,692)	-	-	-	-	-	-	(9,692)	-	(9,692)
非控制權益增減	六(二十二)	-	-	-	-	-	-	-	-	-	(507,007)	(507,007)
處分採用權益法之投資		-	(12,384)	-	-	-	-	-	-	(12,384)	-	(12,384)
本期其他綜合損益		-	-	-	-	(4,432)	(4,724,834)	(1,482,432)	47,565	(6,164,133)	(243,358)	(6,407,491)
取得非控制權益股權之影響		-	120,366	-	-	-	-	-	-	120,366	-	120,366
本期合併總損益		-	-	-	-	18,797,799	-	-	-	18,797,799	462,183	19,259,982
105年12月31日餘額		$ 25,975,433	$ 48,442,451	$ 19,493,608	$ 527,556	$ 31,915,572	($ 1,016,396)	($ 1,277,551)	$ 53,753	$ 124,114,426	$ 4,894,440	$ 129,008,866
106年												
106年1月1日餘額		$ 25,975,433	$ 48,442,451	$ 19,493,608	$ 527,556	$ 31,915,572	($ 1,016,396)	($ 1,277,551)	$ 53,753	$ 124,114,426	$ 4,894,440	$ 129,008,866
105年度盈餘指撥及分配	六(二十一)											
提列法定盈餘公積		-	-	1,879,780	-	(1,879,780)	-	-	-	-	-	-
提列特別盈餘公積		-	-	-	2,240,193	(2,240,193)	-	-	-	-	-	-
分配股東現金股利		-	-	-	-	(12,987,717)	-	-	-	(12,987,717)	-	(12,987,717)
認列對子公司所有權益變動數		-	3,867	-	-	(4,215)	-	-	-	(348)	-	(348)
非控制權益增減	六(二十二)	-	-	-	-	-	-	-	-	-	4,151,463	4,151,463
本期其他綜合損益		-	-	-	-	(101,995)	(4,895,443)	20,710	26,784	(4,949,944)	(205,798)	(5,155,742)
本期合併總損益		-	-	-	-	18,380,552	-	-	-	18,380,552	376,400	18,756,952
106年12月31日餘額		$ 25,975,433	$ 48,446,318	$ 21,373,388	$ 2,767,749	$ 33,082,224	($ 5,911,839)	($ 1,256,841)	$ 80,537	$ 124,556,969	$ 9,216,505	$ 133,773,474

後附合併財務報表附註為本合併財務報告之一部分，請併同參閱。

董事長：海英俊　　經理人：鄭平　　會計主管：王淑玲

台 達 電 子 工 業 股 份 有 限 公 司 及 子 公 司

合 併 現 金 流 量 表

民國 106 年及 105 年 1 月 1 日至 12 月 31 日

單位：新台幣仟元

	附註	106 年 度	105 年 度
營業活動之現金流量			
本期稅前淨利		$ 23,798,280	$ 24,789,961
調整項目			
收益費損項目			
折舊費用	六(十)(十一)	8,277,810	7,293,247
攤銷費用	六(十二)	1,879,506	1,839,254
呆帳費用提列數	六(六)	375,165	123,086
透過損益按公允價值衡量金融資產及負債之淨(利益)損失	六(二十六)	(255,740)	176,974
利息費用	六(二十七)	378,861	383,647
利息收入	六(二十五)	(632,353)	(623,297)
股利收入	六(二十五)	(152,687)	(136,534)
股份基礎給付酬勞成本	六(三十四)	32,599	-
採用權益法認列之關聯企業利益之份額	六(九)	(714,819)	(926,675)
處分不動產、廠房及設備利益	六(二十六)	(100,584)	(145,171)
處分待出售非流動資產利益	六(二十六)	(373,138)	-
處分投資利益	六(二十六)	(338,087)	(212,799)
金融資產減損損失	六(三)(四)(二十六)	662,465	108,693
非金融資產減損損失	六(十)(十二)	718	74,457
與營業活動相關之資產/負債變動數			
與營業活動相關之資產之淨變動			
持有供交易之金融資產		(84,757)	(60,647)
應收票據		(457,264)	(452,385)
應收帳款		(947,848)	(1,108,240)
應收帳款-關係人		124,903	47,366
其他應收款		24,865	(224,634)
其他應收款-關係人		34,399	21,028
存貨		(3,711,462)	(1,606,928)
預付款項		962,148	1,217,971
其他流動資產		(137,998)	394,052
其他非流動資產		447,227	(121,341)
與營業活動相關之負債之淨變動			
應付票據		9,792	-
應付帳款		(1,174,198)	1,488,687
應付帳款-關係人		109,659	10,272
其他應付款		1,529,431	805,993
其他流動負債		522,902	604,717
其他非流動負債		29,242	(752,214)
營運產生之現金流入		30,119,037	33,008,540
收取之利息		590,381	627,229
收取之股利		837,278	876,657
支付之利息		(370,730)	(381,465)
支付之所得稅		(4,206,676)	(3,231,112)
營業活動之淨現金流入		26,969,290	30,899,849

(續 次 頁)

台達電子工業股份有限公司及子公司
合併現金流量表
民國106年及105年1月1日至12月31日

單位：新台幣仟元

	附註	106年度	105年度
投資活動之現金流量			
處分原始認列時指定為透過損益按公允價值衡量之金融資產		$ 81,132	$ 186,936
取得備供出售金融資產		(534,229)	(844,593)
處分備供出售金融資產價款		766,254	331,639
備供出售金融資產減資退回股款		95,733	34,679
取得以成本衡量之金融資產		(89,874)	(463,948)
處分以成本衡量之金融資產之投資之價款		-	2,514
以成本衡量之金融資產減資退回股款		-	32
對子公司之收購及取得其他公司資產(扣除所取得之現金)	六(三十三)	(3,058,262)	(7,732,070)
處分子公司(扣除所處分之現金)	六(三十四)	633,010	-
取得不動產、廠房及設備	六(十)	(12,878,670)	(8,078,237)
處分不動產、廠房及設備價款		274,022	797,778
預收出售不動產及廠房價款		-	473,606
取得無形資產	六(十二)	(358,579)	(220,585)
其他金融資產減少		12,021	76,026
其他非流動資產(增加)減少		(269,712)	86,406
投資活動之淨現金流出		(15,327,154)	(15,349,817)
籌資活動之現金流量			
短期借款增加		4,543,591	1,429,721
舉借長期借款		2,578,236	4,453,199
償還長期借款		(49,919)	-
發放現金股利		(12,987,717)	(12,987,717)
發放現金股利予少數股權	六(二十二)	(315,485)	(225,604)
取得子公司非控制權益之價款		-	(873,505)
籌資活動之淨現金流出		(6,231,294)	(8,203,906)
匯率影響數		(3,616,969)	(3,025,835)
本期現金及約當現金增加數		1,793,873	4,320,291
期初現金及約當現金餘額		55,572,744	51,252,453
期末現金及約當現金餘額		$ 57,366,617	$ 55,572,744

後附合併財務報表附註為本合併財務報告之一部分，請併同參閱。

董事長：海英俊　　經理人：鄭平　　會計主管：王淑玲

台達電子工業股份有限公司及子公司
合併財務報表附註
民國 106 年度及 105 年度

單位：新台幣仟元
(除特別註明者外)

一、公司沿革

台達電子工業股份有限公司(以下簡稱「本公司」)於中華民國設立，本公司及子公司(以下統稱「本集團」)，為全球電源管理與散熱解決方案的領導廠商，主要營業項目包括:電源供應系統、無刷直流風扇、散熱系統、微型化關鍵零組件、工業自動化、視訊顯示、資訊、網路通訊、消費性電子、節能照明、可再生能源應用、電動車充電設備、能源技術服務及智慧樓宇管理與控制解決方案等之研發、設計、製造與行銷業務。面對日益嚴重的氣候變遷，本集團長期關注環境議題，秉持「環保 節能 愛地球」的經營使命，持續開發創新節能產品及解決方案、不斷提升產品的能源轉換效率，以減輕全球暖化對人類生存的衝擊。近年來，本集團已逐步從關鍵零組件製造商邁入整體節能解決方案提供者，深耕「電源及零組件」、「自動化」與「基礎設施」三大業務範疇。

二、通過財務報表之日期及程序

本合併財務報表已於民國 107 年 3 月 8 日經董事會通過後發布。

三、新發布及修訂準則及解釋之適用

(一)已採用金融監督管理委員會(以下簡稱「金管會」)認可之新發布、修正後國際財務報導準則之影響

下表彙列金管會認可之民國 106 年適用之國際財務報導準則之新發布、修正及修訂之準則及解釋：

新發布/修正/修訂準則及解釋	國際會計準則理事會發布之生效日
國際財務報導準則第10號、第12號及國際會計準則第28號之修正「投資個體：適用合併報表之例外規定」	民國105年1月1日
國際財務報導準則第11號之修正「取得聯合營運權益之會計處理」	民國105年1月1日
國際財務報導準則第14號「管制遞延帳戶」	民國105年1月1日
國際會計準則第1號之修正「揭露倡議」	民國105年1月1日
國際會計準則第16號及第38號之修正「可接受之折舊及攤銷方法之闡釋」	民國105年1月1日
國際會計準則第16號及第41號之修正「農業：生產性植物」	民國105年1月1日
國際會計準則第19號之修正「確定福利計畫：員工提撥金」	民國103年7月1日
國際會計準則第27號之修正「單獨財務報表之權益法」	民國105年1月1日

新發布/修正/修訂準則及解釋	國際會計準則理事會發布之生效日
國際會計準則第36號之修正「非金融資產可回收金額之揭露」	民國103年1月1日
國際會計準則第39號之修正「衍生工具之約務更替及避險會計之持續適用」	民國103年1月1日
國際財務報導解釋第21號「公課」	民國103年1月1日
2010-2012週期之年度改善	民國103年7月1日
2011-2013週期之年度改善	民國103年7月1日
2012-2014週期之年度改善	民國105年1月1日

本集團經評估上述準則及解釋對本集團財務狀況與財務績效並無重大影響。

(二)尚未採用金管會認可之新發布、修正後國際財務報導準則之影響

下表彙列金管會認可之民國 107 年適用之國際財務報導準則之新發布、修正及修訂之準則及解釋。

新發布/修正/修訂準則及解釋	國際會計準則理事會發布之生效日
國際財務報導準則第2號之修正「股份基礎給付交易之分類及衡量」	民國107年1月1日
國際財務報導準則第4號之修正「於國際財務報導準則第4號『保險合約』下國際財務報導準則第9號『金融工具』之適用」	民國107年1月1日
國際財務報導準則第9號「金融工具」	民國107年1月1日
國際財務報導準則第15號「來自客戶合約之收入」	民國107年1月1日
國際財務報導準則第15號之修正「國際財務報導準則第15號『客戶合約之收入』之闡釋」	民國107年1月1日
國際會計準則第7號之修正「揭露倡議」	民國106年1月1日
國際會計準則第12號之修正「未實現損失下遞延所得稅資產之認列」	民國106年1月1日
國際會計準則第40號之修正「投資性不動產之轉列」	民國107年1月1日
國際財務報導解釋第22號「外幣交易與預收(付)對價」	民國107年1月1日

新發布/修正/修訂準則及解釋	國際會計準則理事會發布之生效日
2014-2016週期之年度改善-國際財務報導準則第1號「首次採用國際財務報導準則」	民國107年1月1日
2014-2016週期之年度改善-國際財務報導準則第12號「對其他個體之權益之揭露」	民國106年1月1日
2014-2016週期之年度改善-國際會計準則第28號「投資關聯企業及合資」	民國107年1月1日

除下列所述者外，本集團經評估上述準則及解釋對本集團財務狀況與財務績效並無重大影響：

國際財務報導準則第 9 號「金融工具」

金融資產債務工具按企業之經營模式及合約現金流量特性判斷，可分類為透過損益按公允價值衡量之金融資產、透過其他綜合損益按公允價值衡量之金融資產及按攤銷後成本衡量之金融資產；金融資產權益工具分類為透過損益按公允價值衡量之金融資產，除非企業作不可撤銷之選擇將非交易目的之權益工具的公允價值認列於其他綜合損益。

1. 於適用金管會認可之民國 107 年 IFRSs 版本時，本集團對於國際財務報導準則第 9 號(以下簡稱「IFRS 9」)係採用簡易追溯調整，此新準則適用對本公司之影響為將以成本衡量之金融資產$1,147,672、備供出售金融資產-流動$1,141,700、備供出售金融資產-非流動$4,720,058 分類至透過損益按公允價值衡量之金融資產$3,632,504、透過其他綜合損益按公允價值衡量之金融資產$3,376,926，並調增保留盈餘$492,141 及調減其他權益$492,141。
2. 本集團按 IFRS 9 提列減損損失規定，調減其他權益$626,735，並調增保留盈餘$626,735。

(三)國際會計準則理事會已發布但尚未經金管會認可之國際財務報導準則之影響

下表彙列國際會計準則理事會已發布但尚未納入金管會認可之國際財務報導準則之新發布、修正及修訂之準則及解釋：

新發布/修正/修訂準則及解釋	國際會計準則理事會發布之生效日
國際財務報導準則第9號之修正「具負補償之提前還款特性」	民國108年1月1日
國際財務報導準則第10號及國際會計準則第28號之修正「投資者與其關聯企業或合資間之資產出售或投入」	待國際會計準則理事會決定
國際財務報導準則第16號「租賃」	民國108年1月1日
國際財務報導準則第17號「保險合約」	民國110年1月1日
國際會計準則第28號之修正「關聯企業與合資之長期權益」	民國108年1月1日
國際財務報導解釋第23號「不確定性之所得稅處理」	民國108年1月1日
2015-2017週期之年度改善	民國108年1月1日

除下列所述者外，本集團經評估上述準則及解釋對本集團財務狀況與財務績效並無重大影響，相關影響金額待評估完成時予以揭露：

國際財務報導準則第 16 號「租賃」

國際財務報導準則第 16 號「租賃」取代國際會計準則第 17 號「租賃」及其相關解釋及解釋公告。此準則規定承租人應認列使用權資產及租賃負債(除租賃期間短於 12 個月或低價值標的資產之租賃外)；出租人會計處理仍相同，按營業租賃及融資租賃兩種類型處理，僅增加相關揭露。

四、重大會計政策之彙總說明

編製本合併財務報告所採用之主要會計政策說明如下。除另有說明外，此等政策在所有報導期間一致地適用。

(一)遵循聲明

本合併財務報告係依據證券發行人財務報告編製準則與金管會認可之國際財務報導準則、國際會計準則、解釋及解釋公告(以下簡稱 IFRSs)編製。

(二)編製基礎

1.除下列重要項目外，本合併財務報表係按歷史成本編製：

(1)按公允價值衡量之透過損益按公允價值衡量之金融資產及負債(包括衍生工具)。

(2)按公允價值衡量之備供出售金融資產。

(3)按公允價值衡量之現金交割股份基礎給付協議之負債。

(4)按退休基金資產減除確定福利義務現值之淨額認列之確定福利負債。

2.編製符合 IFRSs 之財務報表需要使用一些重要會計估計，在應用本集團的會計政策過程中亦需要管理階層運用其判斷，涉及高度判斷或複雜性之項目，或涉及合併財務報表之重大假設及估計之項目，請詳附註五說明。

(三)合併基礎

1.合併財務報告編製原則

(1)本集團將所有子公司納入合併財務報告編製之個體。子公司指受本集團控制之個體(包括結構型個體)，當本集團暴露於來自對該個體之參與之變動報酬或對該等變動報酬享有權利，且透過對該個體之權力有能力影響該等報酬時，本集團即控制該個體。子公司自本集團取得控制之日起納入合併財務報表，於喪失控制之日起終止合併。

(2)集團內公司間之交易、餘額及未實現損益業已銷除。子公司之會計政策與本集團採用之政策一致。

(3)損益及其他綜合損益各組成部分歸屬於母公司業主及非控制權益；綜合損益總額亦歸屬於母公司業主及非控制權益，即使因而導致非控制權益發生虧損餘額。

(4)對子公司持股之變動若未導致喪失控制(與非控制權益之交易)，係作為權益交易處理，亦即視為與業主間進行之交易。非控制權益之調整金額與所支付或收取對價之公允價值間之差額係直接認列於權益。

(5)當集團喪失對子公司之控制，對前子公司之剩餘投資係按公允價值重新衡量，並作為原始認列金融資產之公允價值或原始認列投資關聯企業或合資之成本，公允價值與帳面金額之差額認列為當期損益。對於先前認列於其他綜合損益與該子公司有關之所有金額，其會計處理與本集團若直接處分相關資產或負債之基礎相同，亦即如先前認列為其他綜合損益之利益或損失，於處分相關資產或負債時將被重分類為損益，則當喪失對子公司之控制時，將該利益或損失自權益重分類為損益。

2.列入合併財務報告之子公司：

編號	子公司名稱	業務性質	投資公司名稱	合併所持股權百分比 106年12月31日	合併所持股權百分比 105年12月31日	說明
1.	Delta International Holding Limited (DIH)	投資事業	台達電子工業股份有限公司	94.00	94.00	
2.	Delta Networks Holding Limited (DNH)	〃	〃	100.00	100.00	(註15)
3.	Delta Electronics (Netherlands) B.V.(DEN)	經營電源、視訊、零組件、機電等產品及材料之買賣	台達電子工業股份有限公司、DIH	100.00	100.00	
4.	進準光學(香港)股份有限公司(進準香港)	投資事業	〃	100.00	100.00	
5.	新能微電子股份有限公司(新能微)	積體電路設計、測試及資訊軟體服務	台達電子工業股份有限公司	98.17	98.17	(註19)
6.	乾坤科技股份有限公司(乾坤)	薄膜光電元件等之研究、開發、生產、製造與銷售	〃	100.00	100.00	
7.	達爾生技股份有限公司(達爾)	醫療器材製造、批發與銷售	〃	100.00	100.00	
8.	台達資本股份有限公司(台達資本)	投資事業	〃	100.00	100.00	
9.	Delta Electronics Int'l (Singapore) Pte. Ltd. (DEIL-SG)	經營及銷售電子產品	〃	100.00	100.00	
10.	展茂光電股份有限公司(展茂)	租賃服務等	〃	99.97	99.97	
11.	台達綠生活股份有限公司(台達綠生活)	提供照明設備安裝工程	〃	100.00	100.00	

編號	子公司 名　　稱	業務性質	投資公司 名　　稱	合併所持股權百分比 106年12月 31日	合併所持股權百分比 105年12月 31日	說明
12.	Delta America Ltd. (DAL)	投資事業	台達電子工業股份有限公司、DEN、Castle Horizon Limited、Energy Dragon Global Limited	100.00	100.00	(註17)
13.	Delta Electronics (H.K.) Ltd. (DHK)	投資事業及提供作業管理服務	DIH	100.00	100.00	
14.	Delta Electronics International Limited (DEIL-Labuan)	經營及銷售電子產品	〃	100.00	100.00	
15.	Delta Power Sharp Limited (DPS)	提供作業管理服務	〃	-	100.00	(註10)
16.	DEI Logistics (USA) Corp.(ALI)	提供海外發貨倉儲作業服務	〃	100.00	100.00	
17.	Delta Electronics (Japan), Inc.(DEJ)	經營電源、視訊、零組件、機電等產品及材料之買賣	〃	100.00	100.00	
18.	DAC Holding (Cayman) Limited (DAC)	投資事業	〃	100.00	100.00	
19.	Ace Pillar Holding Co., Ltd. (Ace)	〃	〃	100.00	100.00	
20.	Drake Investment (HK) Limited (Drake-HK)	〃	〃	100.00	100.00	
21.	中達電通股份有限公司 (中達電通)	經營不斷電式電源供應器等電子產品之銷售業務	DIH、Ace、Drake-HK、DGSG、Boom	95.91	95.91	

編號	子公司名稱	業務性質	投資公司名稱	合併所持股權百分比 106年12月31日	合併所持股權百分比 105年12月31日	說明
22.	Vivitek Corporation (Vivitek)	經營投影機等產品及材料之買賣	DIH	100.00	100.00	
23.	Delta Greentech SGP Pte. Ltd. (DGSG)	投資事業	〃	100.00	100.00	
24.	Delta Electronics Europe Ltd. (DEU)	維修中心及提供支援服務	〃	100.00	100.00	
25.	Boom Treasure Limited (Boom)	投資事業	〃	100.00	100.00	
26.	Apex Investment (HK) Limited (Apex-HK)	〃	〃	100.00	100.00	
27.	Galaxy Star Investment (HK) Limited (Galaxy Star-HK)	〃	〃	100.00	100.00	
28.	Jade Investment (HK) Limited (Jade-HK)	〃	〃	100.00	100.00	
29.	台達電子(東莞)有限公司(台達電子東莞)	經營變壓器及散熱等電子產品之製造及銷售業務	DHK	100.00	100.00	
30.	台達電子電源(東莞)有限公司(台達電子電源)	經營電源供應器等電子產品之製造及銷售業務	〃	100.00	100.00	
31.	台達電子企業管理(上海)有限公司(台達企管)	產品外觀設計之技術服務及管理諮詢及各類電子產品分銷等業務	〃	100.00	100.00	
32.	中達電子(江蘇)有限公司(中達江蘇)	經營變壓器及電源供應器等電子產品之製造及銷售業務	DHK、Apex-HK、Galaxy Star-HK、Jade-HK	100.00	100.00	

編號	子公司名稱	業務性質	投資公司名稱	合併所持股權百分比 106年12月31日	合併所持股權百分比 105年12月31日	說明
33.	中達電子零組件(吳江)有限公司(中達零組件)	經營新型電子元器件及變頻器等電子產品之生產及銷售業務	DHK、Apex-HK、Galaxy Star-HK、Jade-HK	100.00	100.00	
34.	中達視訊(吳江)有限公司(中達視訊)	經營彩色影像投射器等之生產及銷售業務	〃	100.00	100.00	
35.	中達電子(蕪湖)有限公司(中達蕪湖)	經營LED燈源及電源供應器等電子產品之製造及銷售業務	DHK	100.00	100.00	
36.	台達電子(郴州)有限公司(台達電子郴州)	經營變壓器等電子產品之製造及銷售業務	〃	100.00	100.00	
37.	Delta Electronics International Mexico S.A. DE C.V.(DEIL-MX)	工業自動化產品及通訊設備用電源管理系統之銷售	〃	100.00	100.00	
38.	中達電子貿易(吳江)有限公司(中達貿易)	電子產品批發及進出口業務，提供安裝及諮詢服務	〃	100.00	100.00	
39.	達而泰(天津)實業有限公司(達而泰)	經營電壓控制器等電子產品之製造及銷售業務	〃	100.00	100.00	
40.	台達電子(平潭)有限公司(台達電子平潭)	電子產品、節能設備批發銷售等	〃	100.00	100.00	
41.	進準光學(江蘇)有限公司(進準江蘇)	經營投影機之物鏡、鏡頭及光學引擎之產銷業務	進準香港	100.00	100.00	
42.	Addtron Technology (Japan), Inc. (AT Japan)	電腦網路及週邊設備之買賣	DEJ	100.00	100.00	

編號	子公司 名　　稱	業務性質	投資公司 名　　稱	合併所持股權百分比 106年12月 31日	合併所持股權百分比 105年12月 31日	說明
43.	Delta Electronics (Korea), Inc. (Delta Korea)	經營電源、視訊、零組件、機電等產品及材料之買賣	DEJ	100.00	100.00	
44.	Delta Electronics Mexico S.A. DE C.V.(DEM)	經營製造及銷售電子產品	DAC	100.00	100.00	
45.	Delta Video Technology Limited (DVT)	經營銷售電子產品	〃	100.00	100.00	
46.	蕪湖中達科技有限公司 (蕪湖中達科技)	經營變壓器等電子產品之製造及銷售業務	中達蕪湖	100.00	100.00	
47.	蕪湖市中達能源科技有限公司 (蕪湖中達能源)	節能技術研發、節能設備及能源管理系統開發及技術諮詢服務等	中達蕪湖、台達企管	-	100.00	(註12)
48.	郴州台達科技有限公司 (郴州台達科技)	經營變壓器等電子產品之製造及銷售業務	台達電子郴州	100.00	100.00	
49.	郴州市台達能源科技有限公司 (郴州台達能源)	節能技術研發、節能設備及能源管理系統開發及技術諮詢服務等	台達電子郴州、台達企管	-	100.00	(註14)
50.	東莞市台達能源科技有限公司 (東莞台達能源)	〃	台達電子東莞、台達企管	100.00	100.00	
51.	上海中達能源科技有限公司 (上海中達能源)	〃	台達企管、中達電通	100.00	100.00	

編號	子公司 名　　稱	業務性質	投資公司 名　　稱	合併所持股權百分比 106年12月 31日	合併所持股權百分比 105年12月 31日	說明
52.	Delta Networks, Inc. (DNI Cayman)	投資事業	DNH	100.00	100.00	
53.	達創科技股份有限公司 (達創)	電腦網路及週邊設備之研發、設計、製造及銷售	台達電子工業股份有限公司	99.98	99.98	(註15)
54.	DNI Logistics (USA) Co. (ALN)	電腦網路及週邊設備之買賣及進出口業務	DNI Cayman	100.00	100.00	
55.	Delta Networks International Limited (DNIL-Labuan)	〃	〃	100.00	100.00	(註28)
56.	Delta Networks (H.K.) Limited (DNHK)	投資事業	〃	100.00	100.00	
57.	達創科技(東莞)有限公司 (達創東莞)	其他無線電廣播接收機及寬頻接入網通信系統設備等產品製造及銷售業務	DNHK	100.00	100.00	
58.	德又達網絡通訊科技(上海)有限公司(德又達)	電腦軟體設計業務	〃	100.00	100.00	
59.	Fairview Assets Ltd. (Fairview)	投資事業	乾坤	100.00	100.00	
60.	Grandview Holding Ltd. (Grandview)	〃	Fairview	100.00	100.00	
61.	Cyntec Holding (H.K.) Ltd. (CHK)	〃	Grandview	100.00	100.00	

編號	子公司 名　　稱	業務性質	投資公司 名　　稱	合併所持股權百分比 106年12月 31日	合併所持股權百分比 105年12月 31日	說明
62.	Cyntec International Ltd. (CIL-Labuan)	貿易業	Grandview	100.00	100.00	
63.	吳江華豐電子科技有限公司(華豐)	研發、生產新型電子元器件(片式元器件、敏感元器件、混合集成電路)，銷售自產產品，從事與生產產品同類商品的批發及進出口業務	Cyntec Holding (H.K.) Ltd. (CHK)	100.00	100.00	
64.	蘇州爾達醫療設備有限公司(蘇州爾達)	醫療器材製造、批發與銷售	達爾	100.00	100.00	
65.	ELTEK AS	經營電源供應器等之研發及銷售業務	DEN	100.00	100.00	
66.	Castle Horizon Limited	投資事業	〃	100.00	100.00	(註2) (註17)
67.	Energy Dragon Global Limited	〃	〃	100.00	100.00	(註2) (註17)
68.	Delta Controls Inc.(DCI)	〃	〃	100.00	100.00	(註2)

編號	子公司名稱	業務性質	投資公司名稱	合併所持股權百分比 106年12月31日	合併所持股權百分比 105年12月31日	說明
69.	Eltek Energy Holding, Inc.	投資事業	ELTEK AS	100.00	100.00	
70.	ELTEK PAKISTAN (PRIVATE) LIMITED	經營電源供應器等之銷售業務	〃	100.00	100.00	
71.	Eltek Deutschland GmbH	經營電源供應器等之銷售業務及系統建置業務	〃	100.00	100.00	
72.	ELTEK AUSTRALIA PTY LIMITED	〃	〃	100.00	100.00	
73.	Eltek Egypt for Power Supply S.A.E.	經營電源供應器等之銷售業務	〃	95.00	95.00	
74.	Eltek SGS Pvt Ltd.	經營電源供應器等之銷售業務及系統建置業務	〃	100.00	100.00	
75.	Eltek SGS Mechanics Pvt Ltd.	經營電源供應器等之銷售業務	ELTEK AS、Eltek SGS Pvt Ltd.	51.00	51.00	
76.	ELTEK POWER PTE. LTD.	經營電源供應器等之銷售業務及系統建置業務	ELTEK AS	100.00	100.00	
77.	Eltek Polska Sp.z o.o.	經營電源供應器等之銷售業務及系統建置業務	〃	51.00	51.00	
78.	Eltek s.r.o.	經營電源供應器等之製造及銷售業務	〃	-	100.00	(註8)

編號	子公司名稱	業務性質	投資公司名稱	合併所持股權百分比 106年12月31日	合併所持股權百分比 105年12月31日	說明
79.	ELTEK POWER FRANCE SAS	經營電源供應器等之銷售業務及系統建置業務	ELTEK AS	100.00	100.00	
80.	ELTEK LIMITED	投資及貿易業	〃	100.00	100.00	
81.	Eltek MEA FZCO	歇業	〃	-	80.00	(註24)
82.	ELTEK MEA DMCC	經營電源供應器等之銷售業務	〃	100.00	100.00	
83.	ELTEK KENYA LIMITED	經營電源供應器之銷售業務	ELTEK MEA DMCC、ELTEK AS	100.00	100.00	
84.	ELTEK WEST AFRICA LIMITED	經營電源供應器之銷售業務	〃	100.00	100.00	
85.	Eltek Italia S.r.l.	經營電源供應器等之銷售業務	ELTEK AS	100.00	100.00	
86.	Eltek Power Sweden AB	經營電源供應器銷售業務及投資事業	〃	100.00	100.00	(註18)
87.	Eltek Power (UK) Ltd.	經營電源供應器之銷售業務	〃	100.00	100.00	
88.	Eltek Power Oy	經營電源供應器等之銷售業務	〃	100.00	100.00	
89.	OOO Eltek	經營電源供應器等之銷售業務及系統建置業務	〃	100.00	100.00	
90.	ELTEK ENERJI SISTEMLERI LIMITED SIRKETI	經營電源供應器等之銷售業務	〃	100.00	100.00	
91.	Eltek Montage GmbH	經營電源供應器之安裝及維修服務業務	Eltek Deutschland GmbH	100.00	100.00	

編號	子公司名稱	業務性質	投資公司名稱	合併所持股權百分比 106年12月31日	合併所持股權百分比 105年12月31日	說明
92.	E.V.I Electronics Sp.z o.o.	貿易及電源供應器模組建構業務	Eltek Deutschland GmbH	100.00	100.00	
93.	ELTEK POWER INCORPORATED	經營電源供應器等之銷售業務	ELTEK POWER PTE. LTD.	100.00	100.00	
94.	ELTEK POWER CO., LTD.	〃	〃	100.00	100.00	(註5)
95.	ELTEK POWER (CAMBODIA) LTD.	〃	〃	100.00	100.00	
96.	ELTEK POWER (MALAYSIA) SDN. BHD.	〃	〃	100.00	100.00	(註6)
97.	Eltek Power Korea Co., Ltd.	〃	〃	-	100.00	(註16)
98.	ELTEK CVI LIMITED	投資事業	ELTEK LIMITED	100.00	100.00	
99.	易達電源科技(東莞)有限公司	開發、生產和銷售接入網通訊配套智能化電源設備及系統，生產和銷售再生能源配套智能化電源設備	ELTEK CVI LIMITED	100.00	100.00	
100.	Eltek, Inc.	經營電源供應器等之製造及銷售業務	Eltek Energy Holding, Inc.	100.00	100.00	
101.	Eltek Argentina S.R.L.	經營電源供應器等之銷售業務	Eltek, Inc.	100.00	100.00	
102.	Eltek Sistemas de Energia Industria e Commercio S.A.	經營電源供應器等之製造及銷售業務	〃	100.00	100.00	
103.	Eltek Peru S.R.L.	經營電源供應器等之銷售業務	〃	100.00	100.00	
104.	Eltek Colombia S.A.S.	〃	〃	100.00	100.00	

編號	子公司 名　　稱	業務性質	投資公司 名　　稱	合併所持股權百分比 106年12月 31日	合併所持股權百分比 105年12月 31日	說明
105.	Eltek Energy International I, LLC	投資事業	Eltek, Inc.	100.00	100.00	
106.	Eltek Energy International II, LLC	〃	〃	100.00	100.00	
107.	Eltekenergy Services, S.A. de C.V.	經營電源供應器等之銷售業務	Eltek Energy International II, LLC	100.00	100.00	
108.	Eltekenergy International de México, S. de R.L. de C.V.	〃	〃	100.00	100.00	
109.	Delta Electronics (Americas) Ltd.	經營電子零組件之銷售業務	DAL	100.00	100.00	(註13) (註27)
110.	Delta Solar Solutions LLC	投資事業	〃	100.00	100.00	
111.	2009 PPA LLC	經營電力供應銷售業務	Delta Electronics (Americas) Ltd.	100.00	100.00	
112.	AGEMA SYSTEMS,INC	電腦網路及週邊設備之買賣	〃	-	100.00	(註13)
113.	DSS-CI LLC	經營太陽能發電系統出租	Delta Solar Solutions LLC	100.00	100.00	
114.	DSS-USF LLC	〃	〃	100.00	100.00	
115.	力林科技股份有限公司(力林)	電子零組件製造業	乾坤	60.02	60.02	(註2) (註7)
116.	上海浦環中達能源科技有限公司	能源科技、環保科技領域技術開發與諮詢及節能設備設計及銷售	上海中達能源科技有限公司	100.00	100.00	(註2)
117.	Loy Tec electronics GmbH (Loy Tec)	提供樓宇管理與控制解決方案	DEIL-SG	85.00	85.00	(註2)

編號	子公司 名　　稱	業務性質	投資公司 名　　稱	合併所持股權百分比 106年12月 31日	合併所持股權百分比 105年12月 31日	說明
118.	羅伊特亞洲股份有限公司	提供樓宇管理與控制解決方案	Loy Tec electronics GmbH、台達電子工業股份有限公司	-	54.00	(註2) (註9) (註11)
119.	LOYTEC Americas, Inc.	〃	Loy Tec electronics GmbH	100.00	100.00	(註2)
120.	台達智能科技(北京)有限公司	機電、電信及電路設備安裝	DHK	100.00	100.00	(註2)
121.	台達電子(西安)有限公司	電腦及其週邊設備、軟體買賣	〃	100.00	100.00	(註2)
122.	北京華睿智達科技有限公司	電腦系統服務、資料處理	台達智能科技(北京)有限公司	80.00	80.00	(註2)
123.	羽冠電腦科技股份有限公司(羽冠)	電腦及週邊設備、資訊系統軟體及硬體之設計及銷售業務	台達電子工業股份有限公司	100.00	-	(註1)
124.	羽冠(南京)系統集成有限公司	〃	羽冠電腦科技股份有限公司	100.00	-	(註1)
125.	Delta Electronics (Switzerland) AG (DES)	投資事業、經營電子產品之研發及買賣	DEN	51.00	-	(註1) (註4)
126.	Delta Greentech (Brasil) S.A. (DGB)	經營電子產品之製造及買賣	〃	100.00	-	(註1)
127.	Delta Greentech Electronics Industry LLC	經營電子產品之行銷及銷售業務	〃	51.00	-	(註1)

編號	子公司 名　　稱	業務性質	投資公司 名　　稱	合併所持股權百分比 106年12月 31日	合併所持股權百分比 105年12月 31日	說明
128.	Delta Greentech (USA) Corporation (DGA)	經營電子產品之買賣	DEN	100.00	-	(註1)
129.	Delta Electronics (Czech Republic), spol. s.r.o.	〃	DES	100.00	-	(註1) (註20)
130.	Delta Electronics (Italy) S.r.l.	〃	〃	100.00	-	(註1) (註25)
131.	Delta Electronics (Poland) Sp. z o.o.	〃	〃	100.00	-	(註1) (註3)
132.	Delta Solutions (Finland) OY	經營電子產品之製造及買賣	〃	100.00	-	(註1) (註26)
133.	Delta Electronics Solutions (Spain) S.L	經營電子產品之買賣	〃	100.00	-	(註1) (註22)
134.	Delta Electronics (France) SA	〃	〃	100.00	-	(註1) (註21)
135.	Delta Energy Systems (Sweden) AB	經營電子產品之買賣	〃	100.00	-	(註1)
136.	晶睿通訊股份有限公司(晶睿)	影音壓縮軟體及編碼、網路影音伺服器、網路攝影機及相關零組件之製造及銷售	台達電子工業股份有限公司	48.80	-	(註1) (註23)

編號	子公司名稱	業務性質	投資公司名稱	合併所持股權百分比 106年12月31日	合併所持股權百分比 105年12月31日	說明
137.	睿緻科技股份有限公司(睿緻)	多媒體積體電路之設計及銷售	晶睿	49.55	-	(註1)
138.	Vivotek Holdings, Inc.	控股公司	〃	100.00	-	(註1)
139.	睿盈投資股份有限公司(睿盈)	網通產業之投資	〃	100.00	-	(註1)
140.	Vivotek Netherlands B.V.	銷售服務	〃	100.00	-	(註1)
141.	Vivotek USA, Inc.	網路攝影機及相關零組件之銷售	Vivotek Holdings, Inc.	100.00	-	(註1)
142.	Wellstates Investment, LLC	投資及商業不動產租賃等	睿盈	100.00	-	(註1)
143.	歐特斯股份有限公司(歐特斯)	網路攝影機及相關零組件之銷售	晶睿、睿盈	100.00	-	(註1)
144.	高譽科技股份有限公司(高譽)	〃	睿盈	56.21	-	(註1)
145.	Vivotek Middle East FZCO	〃	〃	89.99	-	(註1)
146.	新思代科技股份有限公司(新思代)	照明設備之銷售	〃	51.00	-	(註1)
147.	Delta Electronics Brasil Ltda	經營電子產品之製造及買賣	DEN	100.00	-	(註1)

(註 1)民國 106 年度新成立或併購取得之公司。

(註 2)民國 105 年度新成立或併購取得之公司。

(註 3) 原名 Delta Energy Systems (Poland) Sp. Z.o.o.，更名為 Delta Electronics Systems (Poland) Sp. Z.o.o.。

(註 4) 原名 Delta Energy Systems (Switzerland) AG，更名為 Delta Electronics (Switzerland) AG。

(註 5)因當地法令限制，其中 55%股份係透過他人名義持有。

(註 6)因當地法令限制，其中 71%股份係透過他人名義持有。

(註 7)子公司乾坤於民國 105 年 1 月 12 日取得力林科技 38.81%股權，併同乾坤於民國 104 年取得 21.21%股權，綜合持股比例為 60.02%，

故納入編制合併財務報表。

(註 8)該公司於民國 106 年 4 月 1 日售予關聯企業 Delta Greentech (Netherlands) B.V.。

(註 9)本公司於民國 106 年 2 月取得羅伊特亞洲股份有限公司 46%股權，併同本公司之子公司 DEIL-SG 綜合持股 45.9%之股權，綜合持股比例為 91.9%。

(註 10)該子公司於民國 105 年 8 月開始辦理清算，於民國 106 年第二季完成解散。

(註 11)該公司於民國 106 年第一季辦理解散，於民國 106 年 11 月完成清算。

(註 12)蕪湖市中達能源科技有限公司於民國 106 年 8 月完成解散清算。

(註 13)民國 106 年 9 月與 Delta Electronics (Americas) Ltd.合併，合併後 Delta Electronics (Americas) Ltd.為存續公司，AGEMA SYSTEMS,INC 為消滅公司。

(註 14)郴州台達能源於民國 106 年 3 月完成解散清算。

(註 15)子公司 DNH 於民國 105 年 10 月將達創股票分配予本公司。

(註 16)已於民國 106 年 7 月清算完畢。

(註 17) 本公司透過 DEN 之子公司 Castle Horizon Limited、Energy Dragon Global Limited 及 DEN 分別於民國 105 年 10 月 3 日及 104 年 7 月 2 日間接取得 DAL 49.79%及 39.95%股權，併同本公司持有 DAL 10.26%之股權，綜合持股比例為 100%，故納入編制合併財務報表。

(註 18)Eltek Holding AB 及 Valere Power Europe AB 於民國 105 年第四季與 Eltek Power Sweden AB 合併，合併後 Eltek Power Sweden AB 為存續公司，Eltek Holding AB 及 Valere Power Europe AB 為消滅公司。

(註 19)該子公司業已於民國 104 年第四季辦理解散清算，截至民國 106 年 12 月 31 日止尚未完成。

(註 20) 原名 Delta Energy Systems (Czech Republic), spol. s.r.o.，更名為 Delta Electronics (Czech Republic), spol. s.r.o.。

(註 21) 原名 Delta Energy Systems (France) S.A.，更名為 Delta Electronics (France) SA。

(註 22) 原名 Delta Energy Systems (Spain) S.L.，更名為 Delta Electronics Solutions (Spain) S.L.。

(註 23) 由於所持有股份為最大股東且其他持股分散，故納入編製合併財務報表。

(註 24) 已於民國 106 年 11 月清算完畢。

(註 25) 原名 Delta Energy Systems (Italy) S.r.l.，更名為 Delta

Electronics (Italy) S.r.l.。

(註 26) 原名 Delta Energy Systems (Finland) Oy，更名為 Delta Solutions (Finland) OY。

(註 27) 原名 Delta Products Corporation，更名為 Delta Electronics (Americas) Ltd.。

(註 28)該子公司業已於民國 106 年第四季辦理解散清算，截至民國 106 年 12 月 31 日止尚未完成。

3.未列入合併財務報表之子公司：不適用。

4.子公司會計期間不同之調整及處理方式：不適用。

5.重大限制：不適用。

6.對本集團具重大性之非控制權益之子公司

本集團民國 106 年及 105 年 12 月 31 日非控制權益總額分別為$9,216,505 及$4,894,440，下列為對本集團具重大性之非控制權益及所屬子公司之資訊：

		非控制權益			
		106年12月31日		105年12月31日	
子公司名稱	主要營業場所	金額	持股百分比	金額	持股百分比
Delta International Holding Ltd. (DIH)	開曼群島	$ 3,940,019	6%	$ 4,323,174	6%
晶睿通訊股份有限公司(晶睿)	台灣	4,206,236	51.20%	-	-

子公司彙總性財務資訊：

資產負債表

	DIH	
	106年12月31日	105年12月31日
流動資產	$ 82,004,197	$ 81,957,178
非流動資產	40,540,530	41,319,991
流動負債	(44,828,240)	(41,771,968)
非流動負債	(2,073,048)	(2,587,336)
淨資產總額	$ 75,643,439	$ 78,917,865

	晶睿
	106年12月31日
流動資產	$ 3,188,626
非流動資產	6,446,325
流動負債	(1,217,494)
非流動負債	(202,154)
淨資產總額	$ 8,215,303

綜合損益表

	DIH	
	106年度	105年度
收入	$ 155,108,606	$ 151,768,484
稅前淨利	7,161,357	7,577,947
所得稅費用	(1,921,637)	(2,118,254)
繼續營業單位本期淨利	5,239,720	5,459,693
非控制權益淨損	(29,463)	(42,945)
本期淨利	5,210,257	5,416,748
其他綜合損益(稅後淨額)	2,012,159	(1,616,101)
本期綜合損益總額	$ 7,222,416	$ 3,800,647
綜合損益總額歸屬於非控制權益	$ 433,345	$ 134,354
支付予非控制權益股利	$ 310,287	$ 218,881

	晶睿
	106年度
收入	$ 5,876,591
稅前淨利	401,753
所得稅費用	(105,577)
繼續營業單位本期淨利	296,176
非控制權益淨利	81,755
本期淨利	377,931
其他綜合損益(稅後淨額)	(26,898)
本期綜合損益總額	$ 351,033
綜合損益總額歸屬於非控制權益	$ 89,089
支付予非控制權益股利	$ -

現金流量表

	DIH	
	106年度	105年度
營業活動之淨現金流入	$ 7,971,941	$ 14,399,018
投資活動之淨現金流出	(5,505,694)	(5,049,586)
籌資活動之淨現金流出	(4,307,178)	(3,426,443)
匯率變動對現金及約當現金之影響	(1,384,793)	(2,345,908)
本期現金及約當現金(減少)增加數	(3,225,724)	3,577,081
期初現金及約當現金餘額	34,902,792	31,325,711
期末現金及約當現金餘額	$ 31,677,068	$ 34,902,792

	晶睿
	106年度
營業活動之淨現金流入	$ 426,903
投資活動之淨現金流出	(447,432)
籌資活動之淨現金流出	(193,296)
匯率變動對現金及約當現金之影響	(20,812)
本期現金及約當現金減少數	(234,637)
期初現金及約當現金餘額	1,420,179
期末現金及約當現金餘額	$ 1,185,542

(四)外幣換算

本集團內每一個體之財務報表所列之項目，均係以該個體營運所處主要經濟環境之貨幣(即功能性貨幣)衡量。本合併財務報告係以本公司之功能性貨幣新台幣作為表達貨幣列報。

1.外幣交易及餘額

(1)外幣交易採用交易日或衡量日之即期匯率換算為功能性貨幣，除了符合現金流量避險而遞延於其他綜合損益者外，換算此等交易產生之換算差額認列為當期損益。

(2)外幣貨幣性資產及負債餘額，按資產負債表日之即期匯率評價調整，因調整而產生之換算差額認列為當期損益。

(3)外幣非貨幣性資產及負債餘額之換算差額為公允價值損益之一部分。屬透過損益按公允價值衡量者,按資產負債表日之即期匯率評價調整,因調整而產生之兌換差額認列為當期損益；屬透過其他綜合損益按公允價值衡量者，按資產負債表日之即期匯率評價調整，因調整而產生之兌換差額認列於其他綜合損益項目；屬非按公允價值衡量者，則按初始交易日之歷史匯率衡量。

(4)所有兌換損益在損益表之其他利益及損失列報。

2.國外營運機構之換算

(1)功能性貨幣與表達貨幣不同之所有集團個體、關聯企業及聯合協議，其經營結果和財務狀況以下列方式換算為表達貨幣：

A.表達於每一資產負債表之資產及負債係以該資產負債表日之收盤匯率換算；

B.表達於每一綜合損益表之收益及費損係以當期平均匯率換算；及

C.所有因換算而產生之兌換差額認列為其他綜合損益。

(2)當部分處分或出售之國外營運機構為關聯企業或聯合協議時，將於其他綜合損益項下之兌換差額按比例重分類於當期損益作為出售利益或損失之一部分。惟當本集團即使仍保留對前關聯企業或聯合協議之部分權益，但已喪失對國外營運機構屬關聯企業之重大影響或已喪失對國外營運機構屬聯合協議之聯合控制，則係以處分對國外營運機構之全部權益處理。

(3)當部分處分或出售之國外營運機構為子公司時，係按比例將認列為其他綜合損益之累計兌換差額重新歸屬予該國外營運機構之非控制權益。惟當本集團即使仍保留對前子公司之部分權益，但已喪失對國外營運機構屬子公司之控制，則係以處分對國外營運機構之全部權益處理。

(4)收購國外個體產生之商譽及公允價值調整視為該國外個體之資產及負債，並按期末匯率換算。

(五)<u>資產負債區分流動及非流動之分類標準</u>

1.資產符合下列條件之一者，分類為流動資產：

(1)預期將於正常營業週期中實現該資產，或意圖將其出售或消耗者。

(2)主要為交易目的而持有者。

(3)預期於資產負債表日後十二個月內實現者。

(4)現金或約當現金，但於資產負債表日後至少十二個月交換或用以清償負債受到限制者除外。

本集團將所有不符合上述條件之資產分類為非流動。

2.負債符合下列條件之一者，分類為流動負債：

(1)預期將於正常營業週期中清償者。

(2)主要為交易目的而持有者。

(3)預期於資產負債表日後十二個月內到期清償者。

(4)不能無條件將清償期限遞延至資產負債表日後至少十二個月者。負債之條款，可能依交易對方之選擇，以發行權益工具而導致清償者，不影響其分類。

本集團將所有不符合上述條件之負債分類為非流動。

(六)約當現金

約當現金係指短期並具高度流動性之投資，該投資可隨時轉換成定額現金且價值變動之風險甚小。定期存款符合前述定義且其持有目的係為滿足營運上之短期現金承諾者，分類為約當現金。

(七)透過損益按公允價值衡量之金融資產

1. 透過損益按公允價值衡量之金融資產係指持有供交易之金融資產或原始認列時被指定為透過損益按公允價值衡量之金融資產。金融資產若在取得時主要係為短期內出售，則分類為持有供交易之金融資產。衍生工具除依避險會計被指定為避險項目外，均分類為持有供交易之金融資產。本集團於金融資產符合下列條件之一時，於原始認列時將其指定為透過損益按公允價值衡量：
   (1)係混合(結合)合約；或
   (2)可消除或重大減少衡量或認列不一致；或
   (3)係依書面之風險管理或投資策略，以公允價值基礎管理並評估其績效之投資。
2. 本集團對於符合交易慣例之持有供交易之金融資產係採用交易日會計，對於衍生工具及原始認列時被指定為透過損益按公允價值衡量之金融資產係採用交割日會計。
3. 透過損益按公允價值衡量之金融資產，於原始認列時按公允價值衡量，相關交易成本則認列為當期損益。續後按公允價值衡量，其公允價值之變動認列於當期損益。對於持有無活絡市場公開報價之權益工具投資，或與此種無活絡市場公開報價權益工具連結且須以交付該等權益工具交割之衍生工具，當其公允價值無法可靠衡量時，本集團將其列報為「以成本衡量之金融資產」。

(八)備供出售金融資產

1. 備供出售金融資產係指定為備供出售或未被分類為任何其他類別之非衍生金融資產。
2. 本集團對於符合交易慣例之備供出售金融資產係採用交易日會計。
3. 備供出售金融資產於原始認列時按其公允價值加計交易成本衡量，續後按公允價值衡量，其公允價值之變動認列於其他綜合損益。對於持有無活絡市場公開報價之權益工具投資，或與此種無活絡市場公開報價權益工具連結且須以交付該等權益工具交割之衍生工具，當其公允價值無法可靠衡量時，本集團將其列報為「以成本衡量之金融資產」。

(九)應收票據、應收帳款及其他應收款

應收票據及帳款係因出售商品或勞務而發生之債權，其他應收款係不屬於應收票據及帳款之其他應收款項。應收票據及帳款、其他應收款原始認列以公允價值衡量，後續採有效利息法按攤銷後成本扣除減損後之金額衡量。惟

屬未附息之短期應收帳款，因折現影響不重大，後續以原始發票金額衡量。

(十)金融資產減損

1.本集團於每一資產負債表日，評估是否已經存在減損之任何客觀證據，顯示某一或一組金融資產於原始認列後發生一項或多項事項（即「損失事項」)，且該損失事項對一金融資產或一組金融資產之估計未來現金流量具有能可靠估計之影響。

2.本集團用以決定是否存在減損損失之客觀證據之政策如下：

(1)發行人或債務人之重大財務困難；

(2)違約，諸如利息或本金支付之延滯或不償付；

(3)本集團因與債務人財務困難相關之經濟或法律理由，給予債務人原不可能考量之讓步；

(4)債務人將進入破產或其他財務重整之可能性大增；

(5)由於財務困難而使該金融資產之活絡市場消失；

(6)可觀察到之資料顯示，一組金融資產之估計未來現金流量於該等資產原始認列後發生可衡量之減少，雖然該減少尚無法認定係屬該組中之某個別金融資產，該等資料包括該組金融資產之債務人償付狀況之不利變化，或與該組金融資產中資產違約有關之全國性或區域性經濟情況；

(7)發行人所處營運之技術、市場、經濟或法令環境中所發生具不利影響之重大改變的資訊，且該證據顯示可能無法收回該權益投資之投資成本；或

(8)權益工具投資之公允價值大幅或持久性下跌至低於成本。

3.本集團經評估當已存在減損之客觀證據，且已發生減損損失時，按以下各類別處理：

(1)以攤銷後成本衡量之金融資產

係以該資產帳面金額與估計未來現金流量按該金融資產原始有效利率折現之現值間之差額，認列減損損失於當期損益。當後續期間減損損失金額減少，且該減少能客觀地與認列減損後發生之事項相連結，則先前認列之減損損失在未認列減損情況下於迴轉日應有之攤銷後成本之限額內於當期損益迴轉。認列及迴轉減損損失之金額係藉由備抵帳戶調整資產之帳面金額。

(2)以成本衡量之金融資產

係以該資產帳面金額與估計未來現金流量按類似金融資產之現時市場報酬率折現之現值間之差額，認列減損損失於當期損益。此類減損損失續後不得迴轉。認列減損損失之金額係藉由備抵帳戶調整資產之帳面金額。

(3)備供出售金融資產

係以該資產之取得成本(減除任何已償付之本金及攤銷數)與現時公允價值間之差額，再減除該金融資產先前列入損益之減損損失，自其他綜合損益重分類至當期損益。屬債務工具投資者，當其公允價值於後續期間增加，且該增加能客觀地連結至減損損失認列後發生之事項，則該減損損失於當期損益迴轉。屬權益工具投資者，其已認列於損益之減損損失不得透過當期損益迴轉。認列及迴轉減損損失之金額係藉由備抵帳戶調整資產之帳面金額。

(十一)金融資產之除列

本集團於符合下列情況之一時，將除列金融資產：

1.收取來自金融資產現金流量之合約之權利失效。

2.移轉收取金融資產現金流量之合約權利，且業已移轉金融資產所有權之幾乎所有風險及報酬。

3.移轉收取金融資產現金流量之合約權利，惟未保留對金融資產之控制。

(十二)存貨

存貨按成本與淨變現價值孰低者衡量，成本計算平時按標準成本入帳，期末將當期產生之各項差異，分攤至存貨及銷貨成本中。製成品及在製品之成本包括原料、直接人工、其他直接成本及生產相關之製造費用(按正常產能分攤)，惟不包括借款成本。比較成本與淨變現價值孰低時，採逐項比較法，淨變現價值係指在正常營業過程中之估計售價減除至完工尚須投入之估計成本及相關變動銷售費用後之餘額。

(十三)採用權益法之投資/關聯企業

1.關聯企業指所有本集團對其有重大影響而無控制之個體，一般係直接或間接持有其 20%以上表決權之股份。本集團對關聯企業之投資採用權益法處理，取得時依成本認列。

2.本集團對關聯企業取得後之損益份額認列為當期損益，對其取得後之其他綜合損益份額則認列為其他綜合損益。如本集團對任一關聯企業之損失份額等於或超過其在該關聯企業之權益(包括任何其他無擔保之應收款)，本集團不認列進一步之損失，除非本集團對該關聯企業發生法定義務、推定義務或已代其支付款項。

3.當關聯企業發生非損益及其他綜合損益之權益變動且不影響對關聯企業之持股比例時，本集團將所有權益變動按持股比例認列為「資本公積」。

4.本集團與關聯企業間交易所產生之未實現損益業已依其對關聯企業之權益比例銷除；除非證據顯示該交易所轉讓之資產已減損，否則未實現損失亦予以銷除。關聯企業之會計政策與本集團採用之政策一致。

5.關聯企業增發新股時，若本集團未按比例認購或取得，致使投資比例發生變動但仍對其有重大影響，該股權淨值變動係調整「資本公積」及「採

用權益法之投資」。若致使投資比例下降者，除上述調整外，與該所有權權益之減少有關而先前已認列於其他綜合損益之利益或損失，且該利益或損失於處分相關資產或負債時須被重分類至損益者，依減少比例重分類至損益。

6. 當集團喪失對關聯企業之重大影響，對原關聯企業之剩餘投資係按公允價值重新衡量，公允價值與帳面金額之差額認列為當期損益。

7. 當集團處分關聯企業時，如喪失對該關聯企業之重大影響，對於先前認列於其他綜合損益與該關聯企業有關之所有金額，其會計處理與本集團若直接處分相關資產或負債之基礎相同，亦即如先前認列為其他綜合損益之利益或損失，於處分相關資產或負債時將被重分類為損益，則當喪失對關聯企業之重大影響時，將該利益或損失自權益重分類為損益。如對關聯企業之所有權權益降低但仍對其有重大影響，僅按比例將先前在其他綜合損益中認列之金額依上述方式轉出。

(十四)人壽保險現金解約價值

含儲蓄性質之人壽保險，所支付之保險費如屬現金解約價值部分，列為當期保險費用之減項，並增加人壽保險現金解約價值之帳面價值。

(十五)不動產、廠房及設備

1. 不動產、廠房及設備係以取得成本為入帳基礎，並將購建期間之有關利息資本化。

2. 後續成本只有在與該項目有關之未來經濟效益很有可能流入本集團，且該項目之成本能可靠衡量時，才包括在資產之帳面金額或認列為一項單獨資產。被重置部分之帳面金額應除列。所有其他維修費用於發生時認列為當期損益。

3. 不動產、廠房及設備之後續衡量採成本模式，除土地不提折舊外，其他按估計耐用年限(租賃改良為合約期間)以直線法計提折舊。不動產、廠房及設備各項組成若屬重大，則單獨提列折舊。

4. 本集團於每一財務年度結束日對各項資產之殘值、耐用年限及折舊方法進行檢視，若殘值及耐用年限之預期值與先前之估計不同時，或資產所含之未來經濟效益之預期消耗型態已有重大變動，則自變動發生日起依國際會計準則第 8 號「會計政策、會計估計變動及錯誤」之會計估計變動規定處理。各項資產之耐用年限，除房屋及建築為 5～55 年，其餘固定資產為 1～15 年。

(十六)投資性不動產

投資性不動產以取得成本認列，後續衡量採成本模式。除土地外，按估計耐用年限以直線法提列折舊，耐用年限為 7～50 年。

(十七)無形資產

1. 商譽

商譽係因企業合併採收購法而產生。企業併購係以收購價格並加計相關收購之直接成本為收購價格，減除取得之可辨認淨資產公平價值之差額，認列為商譽。其中收購價格之分攤期間不得超過收購日後一年。

2. 商標權

(1)單獨取得有限耐用年限之商標權係以取得成本認列，按估計效益年數採直線法攤銷。

(2)部分商標權經評估將會在可預見未來持續產生淨現金流入，故視為非確定耐用年限，以取得成本認列，不予以攤銷，並每年定期進行減損測試。

3. 商譽及商標權以外無形資產主係電腦軟體、專利權、客戶關係及技術授權金等，採直線法攤銷，攤銷年限為 1～15 年。

(十八)非金融資產減損

1. 本集團於資產負債表日針對有減損跡象之資產，估計其可回收金額，當可回收金額低於其帳面價值時，則認列減損損失。可回收金額係指一項資產之公允價值減處分成本或其使用價值，兩者較高者。除商譽外，當以前年度已認列資產減損之情況不存在或減少時，則迴轉減損損失，惟迴轉減損損失而增加之資產帳面金額，不超過該資產若未認列減損損失情況下減除折舊或攤銷後之帳面金額。

2. 商譽、非確定耐用年限無形資產及尚未可供使用無形資產，應定期估計其可回收金額。當可回收金額低於其帳面價值時，則認列減損損失。商譽減損之減損損失於以後年度不予迴轉。

3. 商譽為減損測試之目的，分攤至現金產生單位。此項分攤是依據營運部門辨認，將商譽分攤至預期可從產生商譽之企業合併而受益之現金產生單位或現金產生單位群組。

(十九)借款

借款於原始認列時按公允價值扣除交易成本後之金額衡量，後續就扣除交易成本與贖回價值之任何差額採有效利息法按攤銷後成本於借款期間內衡量。

(二十)應付票據及帳款

應付票據及帳款係在正常營業過程中自供應商取得商品或勞務而應支付之義務。於原始認列時按公允價值衡量，後續採有效利息法按攤銷後成本衡量。惟屬未附息之短期應付帳款，因折現影響不重大，後續以原始發票金額衡量。

(二十一)透過損益按公允價值衡量之金融負債

透過損益按公允價值衡量之金融負債係指持有供交易之金融負債或原始認列時被指定為透過損益按公允價值衡量之金融負債。分類為持有供交易之金融負債係除依避險會計被指定為避險工具外之衍生工具，

於原始認列時按公允價值衡量，相關交易成本則認列為當期損益。續後按公允價值衡量，其公允價值之變動認列於當期損益。

(二十二)金融負債之除列

本集團於合約所載之義務履行、取消或到期時，除列金融負債。

(二十三)金融資產及負債之互抵

當有法律上可執行之權利將所認列之金融資產及負債金額抵銷，且意圖以淨額基礎交割或同時實現資產及清償負債時，始可將金融資產及金融負債互抵，並於資產負債表中以淨額表達。

(二十四)衍生金融工具及避險會計

1. 衍生工具於原始認列時按簽訂合約當日之公允價值衡量，續後按公允價值衡量，其公允價值之變動認列於當期損益。
2. 本集團指定若干衍生工具作為：
   (1)對已認列資產或負債或確定承諾之公允價值避險(公允價值避險)；
   (2)對已認列資產或負債或高度很有可能發生預期交易有關特定風險之避險（現金流量避險)；
3. 本集團於避險交易開始時，即將避險工具及被避險項目之關係、集團之風險管理目標及執行各種避險交易之策略予以書面化。本集團亦於避險開始時即按持續之基礎，記錄該等採用避險交易之衍生工具，是否高度有效抵銷被避險項目之公允價值或現金流量變動之評估。
4. 當被避險項目之剩餘期限超過 12 個月，該避險衍生工具之總公允價值將分類為非流動資產或負債，當被避險項目之剩餘期限在 12 個月以內，該避險衍生工具之總公允價值將分類為流動資產或負債。屬持有供交易之衍生工具則分類為流動資產或負債。
5. 公允價值避險
   (1)被指定且符合公允價值避險之衍生工具之公允價值變動，連同被避險資產或負債可歸因於被規避風險之公允價值之任何變動，於當期損益認列。
   (2)若避險不再符合避險會計之條件，被避險項目之帳面金額調整數，將採有效利息法於至到期日前之期間攤銷於當期損益。
6. 現金流量避險
   (1)被指定且符合現金流量避險之衍生工具之公允價值變動，屬有效部分之變動認列於其他綜合損益；屬無效部分之相關利益或損失，立即於當期損益列報為「其他利益及損失」。
   (2)當避險工具已到期、出售、解約、執行或不再符合避險會計之條件時，先前於避險有效之期間已認列於其他綜合損益之避險工具累積利益或損失，於預期交易發生前，仍列為其他綜合損益；於

預期交易發生或不再預期會發生時，於被避險之預期現金流量影響損益之同一期間內，自其他綜合損益重分類至當期損益。

(二十五)員工福利

1.退休金

(1)確定提撥計畫

對於確定提撥計畫，係依權責發生基礎將應提撥之退休基金數額認列為當期之退休金成本。預付提撥金於可退還現金或減少未來給付之範圍內認列為資產。

(2)確定福利計畫

A.確定福利計畫下之淨義務係以員工當期或過去服務所賺得之未來福利金額折現計算，並以資產負債表日之確定福利義務現值減除計畫資產之公允價值。確定福利淨義務每年由精算師採用預計單位福利法計算，折現率則參考資產負債表日與確定福利計畫之貨幣及期間一致之高品質公司債之市場殖利率決定；在此類債券無深度市場之國家，係使用政府公債(於資產負債表日)之市場殖利率。

B.確定福利計畫產生再衡量數於發生當期認列於其他綜合損益，並表達於保留盈餘。

C.前期服務成本之相關費用立即認列為損益。

2.員工酬勞及董監酬勞

員工酬勞及董監酬勞係於具法律或推定義務且金額可合理估計時，認列為費用及負債。嗣後股東會會決議實際配發金額與估列金額有差異時，則按會計估計變動處理。另以股票發放員工酬勞者，計算股數之基礎為股東會決議日前一日收盤價。

(二十六)員工股份基礎給付

1.以權益交割之股份基礎給付協議係於給與日以所給與權益商品之公允價值衡量所取得之員工勞務，於既得期間認列為酬勞成本，並相對調整權益。權益商品之公允價值應反映市價既得條件及非既得條件之影響。認列之酬勞成本係隨著預期將符合服務條件及非市價既得條件之獎酬數量予以調整，直至最終認列金額係以既得日既得數量認列。

2.限制員工權利新股：

(1)於給與日以所給與之權益商品公允價值基礎於既得期間認列酬勞成本。

(2)未限制參與股利分配之權利，員工於既得期間內離職須返還其已取得之股利，公司於收回時，貸記原股利宣告日所借記之保留盈餘、法定盈餘公積或資本公積。

(3)員工無須支付價款取得限制員工權利新股，員工於既得期間內離職，公司將支付價款買回該股票，於給與日依發行辦法之條款及條件，估計該等將支付之價款並認列為酬勞成本及負債。

(二十七)所得稅

1. 所得稅費用包含當期及遞延所得稅。除與列入其他綜合損益或直接列入權益之項目有關之所得稅分別列入其他綜合損益或直接列入權益外，所得稅係認列於損益。
2. 本集團依據營運及產生應課稅所得之所在國家在資產負債表日已立法或已實質性立法之稅率計算。管理階層就適用所得稅相關法規定期評估所得稅申報之狀況，並在適用情況下根據預期須向稅捐機關支付之稅款估列所得稅負債。未分配盈餘依所得稅法加徵 10%之所得稅，嗣盈餘產生年度之次年度於股東會通過盈餘分派案後，始就實際盈餘之分派情形，認列 10%之未分配盈餘所得稅費用。
3. 遞延所得稅採用資產負債表法，按資產及負債之課稅基礎與其於合併資產負債表之帳面金額所產生之暫時性差異認列。源自於原始認列之商譽所產生之遞延所得稅負債則不予認列，若遞延所得稅源自於交易（不包括企業合併）中對資產或負債之原始認列，且在交易當時未影響會計利潤或課稅所得(課稅損失)，則不予認列。若投資子公司產生之暫時性差異，本集團可以控制暫時性差異迴轉之時點，且暫時性差異很有可能於可預見之未來不會迴轉者則不予認列。遞延所得稅採用在資產負債表日已立法或已實質性立法，並於有關之遞延所得稅資產實現或遞延所得稅負債清償時預期適用之稅率（及稅法）為準。
4. 遞延所得稅資產於暫時性差異很有可能用以抵減未來應課稅所得之範圍內認列，並於每一資產負債表日重評估未認列及已認列之遞延所得稅資產。
5. 當有法定執行權將所認列之當期所得稅資產及負債金額互抵且有意圖以淨額基礎清償或同時實現資產及清償負債時，始將當期所得稅資產及當期所得稅負債互抵；當有法定執行權將當期所得稅資產及當期所得稅負債互抵，且遞延所得稅資產及負債由同一稅捐機關課徵所得稅之同一納稅主體、或不同納稅主體產生但各主體意圖以淨額基礎清償或同時實現資產及清償負債時，始將遞延所得稅資產及負債互抵。
6. 因購置設備或技術、研究發展支出、人才培訓支出及股權投資等而產生之未使用所得稅抵減遞轉後期部分，係在很有可能有未來課稅所得以供未使用所得稅抵減使用之範圍內，認列遞延所得稅資產。

(二十八)股本

普通股分類為權益，直接歸屬於發行新股或認股權之增額成本以扣除所得稅後之淨額於權益中列為價款減項。

(二十九)股利分配

分派予本公司股東之股利於本公司股東會決議分派股利時於財務報表認列，分派現金股利認列為負債。

(三十)收入認列

1.銷貨收入

本集團製造並銷售資訊、電機、電源供應設備、工業自動化、網路通訊設備及零組件相關產品。收入係正常營業活動中對集團外顧客銷售商品已收或應收對價之公允價值，以扣除營業稅、銷貨退回、數量折扣及折讓之淨額表達。商品銷售於商品交付予買方、銷貨金額能可靠衡量且未來經濟效益很有可能流入企業時認列收入。當與所有權相關之重大風險與報酬已移轉予顧客，本集團對商品既不持續參與管理亦未維持有效控制且顧客根據銷售合約接受商品，或有客觀證據顯示所有接受條款均已符合時，商品交付方屬發生。

2.勞務收入

本集團提供部份軟體及模組安裝及能源技術等之相關服務。於同時符合下列條件時依交易完成之程度認列收入，並將已發生之成本當期認列為成本，若交易結果預計將發生虧損時，立即認列損失：

(1)收入金額可靠衡量；
(2)與交易有關之經濟效益很有可能流向企業；
(3)與交易有關之已發生即將發生之成本能可靠衡量；
(4)交易於資產負債表日之完成程度能可靠衡量。

(三十一)政府補助

政府補助於可合理確信企業將遵循政府補助所附加之條件，且將可收到該項補助時，按公允價值認列。若政府補助之性質係補償本集團發生之費用，則在相關費用發生期間依有系統之基礎將政府補助認列為當期損益。與不動產、廠房及設備有關之政府補助，做為該資產帳面價值之減項，於資產耐用年限內透過折舊費用之減少將補助認列於損益。

(三十二)企業合併

本集團採用收購法進行企業合併。合併對價根據所移轉之資產、所產生或承擔之負債及所發行之權益工具之公允價值計算，所移轉之對價包括或有對價約定所產生之任何資產和負債之公允價值。與收購有關之成本於發生時認列為費用。企業合併中所取得可辨認之資產及所承擔之負債，按收購日之公允價值衡量。本集團以個別收購交易為基準，非

控制權益之組成部分屬現時所有權權益且其持有者有權於清算發生時按比例份額享有企業淨資產者，選擇按收購日公允價值或按非控制權益占被收購者可辨認淨資產之比例衡量；非控制權益之所有其他組成部分則按收購日公允價值衡量。

(三十三)營運部門

本集團營運部門資訊與提供給主要營運決策者之內部管理報告採一致之方式報導。主要營運決策者負責分配資源予營運部門並評估其績效。

五、重大會計判斷、假設及估計不確性之主要來源

本集團編製本合併財務報告時，管理階層已運用其判斷以決定所採用之會計政策，並依據資產負債表日當時之情況對於未來事件之合理預期以作出會計估計及假設。所作出之重大會計估計與假設可能與實際結果存有差異，將考量歷史經驗及其他因子持續評估及調整。該等估計及假設具有導致資產及負債帳面金額於下個財務年度重大調整之風險。請詳下列對重大會計判斷、估計與假設不確定性之說明：

(一)會計政策採用之重要判斷

1.金融資產－權益投資之減損

本集團依據國際會計準則第 39 號「金融工具：認列與衡量」決定個別金融資產－權益投資是否發生減損，於作此項決定時需重大判斷。本集團評估個別權益投資之公允價值低於其成本金額，以及被投資者之財務健全情況和短期業務前景，包括產業及部門績效、技術變遷以及營運及融資現金流量等因素。

當個別權益投資公允價值低於其成本之情況係屬大幅度或持久性時，本集團將於財務報告中認列減損損失，對於分類為「備供出售金融資產」者，將自其認列累計公允價值於其他綜合損益之金額轉列於當期損益。對於分類為「以成本衡量金融資產」者，將於當期損益認列減損損失。

2.投資性不動產

本集團持有之某些不動產的目的係為賺取租金或資本增值，然其部分係供自用。當各部分不可單獨出售且不可以融資租賃單獨出租時，則僅在供自用所持有之部分占個別不動產 20%以下時，始將該不動產分類為投資性不動產項下。

(二)重要會計估計及假設

本集團所作之會計估計係依據資產負債表日當時之情況對於未來事件之合理預期，惟實際結果可能與估計存有差異，對於下個財務年度之資產及負債可能會有重大調整帳面金額之風險的估計及假設，請詳以下說明：

1.有形資產及無形資產(商譽除外)減損評估

資產減損評估過程中，本集團需依賴主觀判斷並依據資產使用模式及產業特性，決定特定資產群組之獨立現金流量、資產耐用年數及未來可能產

生之收益與費損，任何由於經濟狀況之變遷或集團策略所帶來的估計改變均可能在未來造成重大減損。

2.商譽減損評估

商譽減損之評估過程依賴本集團之主觀判斷，包含辨認現金產生單位及分攤資產負債和商譽至相關現金產生單位及決定相關現金產生單位之可回收金額。有關商譽減損評估，請參閱附註六(十二)之說明。

六、重要會計項目之說明

(一)現金及約當現金

	106年12月31日	105年12月31日
庫存現金	$ 4,862	$ 5,748
支票存款及活期存款	29,671,136	35,458,887
定期存款	27,690,619	20,108,109
合計	$ 57,366,617	$ 55,572,744

1.本集團往來之金融機構信用品質良好，且本集團與多家金融機構往來以分散信用風險、預期發生違約之可能性甚低。

2.有關本集團將現金及約當現金提供作為質押擔保之情形請詳附註八。

(二)透過損益按公允價值衡量之金融資產

	106年12月31日	105年12月31日
流動項目：		
持有供交易之金融資產		
上市櫃公司股票	29,341	16,840
持有供交易之金融資產評價調整	85,407	39,412
合計	$ 114,748	$ 56,252

	106年12月31日	105年12月31日
非流動項目		
指定為透過損益按公允價值衡量之金融資產		
可轉換公司債	$ 94,512	$ 94,512
指定為透過損益按公允價值衡量之金融資產評價調整	(94,512)	(94,512)
合計	$ -	$ -

1. 本集團持有供交易之金融資產於民國 106 年及 105 年度認列之淨利益分別計$45,266 及$35,267。本集團指定為透過損益按公允價值衡量之金融資產於民國 106 年及 105 年度認列之淨損失分別計$0 及$126,995。

2. 本集團投資可轉換公司債之對象大多為台灣及海外上市櫃公司，經評估後其公允價值為$0。

3. 有關衍生性金融商品之交易性質及合約資訊說明如下：

	106 年 12 月 31 日		
金融商品	合約金額(名目本金)(仟元)		契約期間
遠期外匯買賣合約			
- 賣澳幣買挪威克朗	澳幣	3,000	106.11.28~107.02.05
- 賣澳幣買美金	澳幣	2,500	106.08.25~107.05.29
- 賣巴西雷亞爾買美金	巴西雷亞爾	5,716	106.11.28~107.02.05
- 賣歐元買挪威克朗	歐元	8,000	106.11.16~107.04.05
- 賣歐元買美金	歐元	22,800	106.08.25~107.05.29
- 賣印度盧比買美金	印度盧比	130,241	106.11.28~107.02.05
- 賣日幣買美金	日幣	834,001	106.08.25~107.04.26
- 賣泰銖買新加坡幣	泰銖	131,018	106.12.20~107.01.22
- 賣泰銖買美金	泰銖	28,500	106.12.20~107.01.22
- 賣美金買人民幣	美金	110,571	106.10.25~107.02.09
- 賣美金買日幣	美金	1,500	106.11.06~107.01.10
- 賣美金買挪威克朗	美金	3,000	106.12.04~107.03.05
- 買美金買新加坡幣	美金	25,200	106.01.25~107.11.02
- 賣美金買台幣	美金	3,000	106.10.25~107.01.03
- 賣美金買歐元	美金	5,934	106.11.15~107.02.02
- 賣美金買港幣	美金	6,200	106.11.03~107.02.02
- 賣美金買捷克克朗	美金	350	106.12.08~107.01.23
- 賣人民幣買美金	人民幣	31,000	106.11.06~107.02.09

金融商品	105年12月31日 合約金額 (名目本金)(仟元)		契約期間
遠期外匯買賣合約			
－賣澳幣買挪威克朗	澳幣	1,000	105.11.22～106.01.30
－賣歐元買挪威克朗	歐元	2,000	105.12.23～106.01.30
－賣歐元買台幣	歐元	27	105.11.02～106.04.14
－賣歐元買美金	歐元	19,900	105.08.25～106.06.20
－賣印度盧比買美金	印度盧比	243,145	105.11.28～106.01.30
－賣日幣買美金	日幣	455,464	105.10.14～106.03.23
－賣泰銖買新加坡幣	泰銖	405,000	105.11.28～106.02.28
－賣美金買捷克克朗	美金	180	105.12.15～106.01.23
－賣美金買歐元	美金	4,871	105.11.15～106.03.02
－賣美金買港幣	美金	11,450	105.10.05～106.04.05
－賣美金買日幣	美金	6,620	105.11.16～106.04.05
－賣美金買挪威克朗	美金	2,500	105.11.21～106.01.30
－賣美金買人民幣	美金	252,500	105.09.29～106.05.09
－賣美金買俄羅斯盧布	美金	1,000	105.11.04～106.02.07
－賣美金買新加坡幣	美金	16,360	105.02.03～106.10.03
－賣美金買台幣	美金	21,600	105.10.13～106.03.10
換匯交易			
－賣澳幣買挪威克朗	澳幣	2,000	105.11.28～106.01.30
－賣歐元買英鎊	歐元	500	105.12.13～106.02.28

本集團簽訂之遠期外匯合約，主係預購(售)遠期外匯合約，係為規避(進口)外銷之匯率風險，惟並不符合避險會計之所有條件，故不適用避險會計。

4.本集團未有將透過損益按公允價值衡量之金融資產提供質押之情形。

(三)備供出售金融資產

	106年12月31日	105年12月31日
流動項目：		
上市櫃公司股票	$ 1,197,724	$ 312,145
興櫃公司股票	58,943	59,286
可轉換公司債	65,000	-
備供出售金融資產評價調整	446,768	304,386
累計減損-備供出售金融資產	(626,735)	-
合計	$ 1,141,700	$ 675,817
非流動項目：		
上市櫃公司股票	$ 4,468,722	$ 5,462,496
興櫃公司股票	585,308	284,583
可轉換公司債	-	137,894
非上市櫃公司股票	1,593,527	1,826,976
小計	6,647,557	7,711,949
備供出售金融資產評價調整	(1,695,776)	(1,574,104)
累計減損-備供出售金融資產	(231,723)	(211,154)
合計	$ 4,720,058	$ 5,926,691

1. 本集團於民國 106 年及 105 年度因公允價值變動認列於其他綜合損益之利益(損失)金額分別為$258,085 及($1,301,081)，自權益重分類至當期損益之金額分別為$237,375 及$181,351。
2. 本集團所持有之權益投資因期末公允價值大幅下跌至低於原始投資成本，經評估後於民國 106 年及 105 年度認列分別為$647,304 及＄108,693 之減損損失。
3. 本集團民國 106 年及 105 年 12 月 31 日備供出售金融資產未有提供質押之情形。

(四)以成本衡量之金融資產

	106年12月31日	105年12月31日
非流動項目：		
非上市櫃公司股票	$ 1,181,036	$ 1,131,150
累計減損-以成本衡量之金融資產	(33,364)	(17,871)
合計	$ 1,147,672	$ 1,113,279

1. 本集團持有之股票投資依據投資之意圖應分類為備供出售金融資產，惟因該標的非於活絡市場公開交易，且無法取得足夠之類似公司之產業資訊及被投資公司之相關財務資訊，因此無法可靠衡量該些標的之公允價值，因此分類為「以成本衡量之金融資產」。
2. 本集團所持有之股票投資因期末淨值大幅下跌至低於原始投資成本，經評估後於民國 106 年及 105 年度認列分別為$15,161 及＄0 之減損損失。

(五)避險會計

項目	106年12月31日 資產(負債)淨額	105年12月31日 資產(負債)淨額
流動項目:		
現金流量避險遠期外匯合約	$ 7,061	$ 7,708

1. 本集團簽訂衍生工具合約之金融機構信用品質良好。
2. 現金流量避險

	被避險項目	指定為避險之衍生工具	指定之避險工具之公允價值	現金流量預期產生期間	相關利益損失預期認列於當期損益之期間
106年12月31日	外幣應付款項	遠期外匯合約	$ 7,061	106.9.30 ~107.3.31	106.9.30 ~107.3.31
105年12月31日	外幣應付款項	遠期外匯合約	$ 7,708	105.11.23 ~106.6.14	105.11.23 ~106.6.14

(1)被避險項目為以外幣計價之高度很有可能發生之預期交易，預期將於未來 12 個月內之非固定日期發生。於民國 106 年及 105 年 12 月 31 日列報於其他綜合損益之調整項目，將於被避險項目預期影響損益之一個或多個期間轉列於當期損益。

(2)現金流量避險認列於當期損益及其他綜合損益資訊

項目	106年度	105年度
當期調整其他綜合損益金額	($ 647)	$ 7,708

3.國外營運機構淨投資避險

被避險項目	指定之避險工具 指定為避險之衍生工具	公允價值 106年12月31日	公允價值 105年12月31日
國外營運機構淨投資	美金借款	$ 1,339,199	$ 1,612,500
"	歐元借款	426,840	542,399
		$ 1,766,039	$ 2,154,899

民國 106 年及 105 年 12 月 31 日，本集團將部分以美元及歐元計價之借款分別為$1,339,199(美金 45,000 仟元)、$426,840(歐元 12,000 仟元)及$1,612,500(美金 50,000 仟元)、$542,399(歐元 16,000 仟元)指定做為對集團國外營運機構淨投資之避險。民國 106 年及 105 年 12 月 31 日，該借款之公允價值分別為$1,766,039 及$2,154,899。於民國 106 年及 105 年度，該借款換算為新台幣之外幣兌換利益為$32,917 及$49,599，認列於其他綜合損益。

(六)應收帳款及催收款

	106年12月31日	105年12月31日
應收帳款	$ 50,549,708	$ 47,663,586
減：備抵呆帳	(1,166,495)	(907,072)
	49,383,213	46,756,514
催收款(表列其他非流動資產)	238,283	256,516
減：備抵呆帳	(238,283)	(256,516)
合計	$ 49,383,213	$ 46,756,514

1.本集團針對部分主要客戶之應收帳款業已投保信用保險，若實際發生呆帳時將獲得 90%之理賠金。

2.已逾期但未減損之金融資產之帳齡分析如下：

	106年12月31日	105年12月31日
1~90天內	$ 3,443,039	$ 2,501,653
91-180天	214,089	314,154
181-365天	243,603	232,110
365天以上	166,400	175,519
合計	$ 4,067,131	$ 3,223,436

以上係以逾期天數為基準進行之帳齡分析。

3.已減損金融資產其備抵呆帳之變動分析：

	106年		
	個別評估之減損損失	群組評估之減損損失	合計
1月1日	$ 256,516	$ 907,072	$ 1,163,588
企業合併取得	50,626	63,288	113,914
提列減損損失（減損損失迴轉）	(13,227)	388,392	375,165
因無法收回而沖銷之款項	(21,948)	(162,675)	(184,623)
匯率影響數	(33,684)	(29,582)	(63,266)
12月31日	$ 238,283	$ 1,166,495	$ 1,404,778

	105年		
	個別評估之減損損失	群組評估之減損損失	合計
1月1日	$ 168,850	$ 1,088,718	$ 1,257,568
企業合併取得	-	1,833	1,833
提列減損損失	117,125	5,961	123,086
因無法收回而沖銷之款項	(17,532)	(122,376)	(139,908)
匯率影響數	(11,927)	(67,064)	(78,991)
12月31日	$ 256,516	$ 907,072	$ 1,163,588

4.本集團之應收帳款為未逾期且未減損者依據本集團之授信標準的信用品質資訊如下：

	106年12月31日	105年12月31日
群組1	$ 22,112,811	$ 23,999,392
群組2	23,203,271	19,533,686
	$ 45,316,082	$ 43,533,078

群組1：中低風險客戶：營運良好，財務透明度高，並經總部信用控管主管核准之大型企業集團，以及政府機關與公立學校及學術機關。

群組2：一般風險客戶：中低風險客戶以外之客戶。

(七)金融資產移轉

本集團與金融機構簽訂應收帳款讓售合約，依合約規定本集團不須承擔應收帳款無法收回之風險，且預支價金成數為零，惟因商業糾紛所造成之損失須自行負擔，截至民國 106 年及 105 年 12 月 31 日止尚未結清之已讓售應收帳款相關資訊如下：

106 年 12 月 31 日					
讓售對象	讓售應收帳款金額	除列金額	額度	已預支金額	已預支金額之利率區間
台新國際商業銀行	$ 150,152	$ -	$ 297,600	$ -	-

105 年 12 月 31 日					
讓售對象	讓售應收帳款金額	除列金額	額度	已預支金額	已預支金額之利率區間
台新國際商業銀行	$ 283,393	$ -	$ 322,500	$ -	-

(八)存貨

	106年12月31日		
	成本	備抵跌價損失	帳面金額
原料	$ 9,430,769	($ 1,342,968)	$ 8,087,801
在製品	2,436,778	-	2,436,778
製成品	22,034,497	(2,168,107)	19,866,390
在途存貨	434,433	-	434,433
	$ 34,336,477	($ 3,511,075)	$ 30,825,402

	105年12月31日		
	成本	備抵跌價損失	帳面金額
原料	$ 8,715,481	($ 1,219,489)	$ 7,495,992
在製品	2,206,661	-	2,206,661
製成品	17,860,446	(1,737,711)	16,122,735
在途存貨	127,794	-	127,794
	$ 28,910,382	($ 2,957,200)	$ 25,953,182

本集團當期認列為費損之存貨成本：

	106年度	105年度
已出售存貨成本	$ 158,350,323	$ 150,641,062
存貨跌價及呆滯損失	707,883	575,604
其他	(433,353)	(408,245)
	$ 158,624,853	$ 150,808,421

(九)採用權益法之投資

1.明細如下：

關聯企業名稱	106年12月31日 持股%(註)	106年12月31日 帳面金額	105年12月31日 持股%(註)	105年12月31日 帳面金額
Delta Electronics (Thailand) Public Co.,Ltd.(DET)	20.93	$ 7,418,365	20.93	$ 7,084,482
Optovue, Inc.	23.21	777,126	24.07	894,560
Digital Projection International Ltd. (DPI)	41.00	190,787	41.00	294,265
其他		48,241		46,255
		$ 8,434,519		$ 8,319,562

(註)持股百分比係本集團各公司對該關聯企業持股比例合計。

2.採用權益法之關聯企業損益之份額如下：

被投資公司	106年度	105年度
DET	$ 817,150	$ 1,012,792
其他	(102,331)	(86,117)
	$ 714,819	$ 926,675

3.本集團採用部分權益法之投資，民國 106 年及 105 年度認列之投資損益係依各公司所委任其他會計師查核之財務報表評價而得，於民國 106 年及 105 年度所認列關聯企業損益及其他綜合損益之份額分別為$923,720及$909,301，民國 106 年及 105 年 12 月 31 日採用權益法之投資分別為$7,418,365 及$7,084,482。

4.本集團重大關聯企業之彙總性財務資訊如下：

公司名稱	主要營業場所	持股比率(註) 106年12月31日	持股比率(註) 105年12月31日	關係之性質	衡量方法
DET	泰國	20.93%	20.93%	持有20%以上表決權	權益法

(註)持股百分比係本集團各公司對該關聯企業持股比例合計。

資產負債表

	DET 106年12月31日	DET 105年12月31日
流動資產	$ 33,541,968	$ 35,230,192
非流動資產	8,809,093	6,688,743
流動負債	(10,860,891)	(11,223,876)
非流動負債	(1,692,283)	(1,833,622)
淨資產總額	$ 29,797,887	$ 28,861,437
占關聯企業淨資產之份額	$ 6,236,698	$ 6,040,699
逆側流交易未實現	(110,193)	(44,555)
其他	1,291,860	1,088,338
關聯企業帳面價值	$ 7,418,365	$ 7,084,482

綜合損益表

	DET 106年度	DET 105年度
收入	$ 44,900,209	$ 43,343,677
繼續營業單位本期淨(損)益	$ 4,398,990	$ 5,017,576
非控制權益淨利	(1,912)	-
其他綜合損益(稅後淨額)	341,519	(287,505)
本期綜合損益總額	$ 4,738,597	$ 4,730,071
自關聯企業收取之股利	$ 684,591	$ 739,303

5.本集團個別不重大關聯企業之帳面金額及其經營結果之份額彙總如下：

民國 106 年及 105 年 12 月 31 日，本集團個別不重大關聯企業之帳面金額合計分別為$1,016,154 及$1,235,080。

	106年度	105年度
繼續營業單位本期淨(損)益	($ 101,420)	($ 86,117)
其他綜合損益(稅後淨額)	(18,307)	(16,197)
本期綜合損益總額	($ 119,727)	($ 102,314)

6.本集團投資 DET 係有公開報價，其公允價值於民國 106 年及 105 年 12 月 31 日分別為$17,550,474 及$19,259,012。

（十）不動產、廠房及設備

106年1月1日	土地	房屋及建築	機器設備	試驗設備	其他	未完工程及待驗設備	合計
成本	$ 5,636,920	$ 35,138,305	$ 28,050,052	$ 13,001,329	$ 10,909,238	$ 804,104	$ 93,539,948
累計折舊及減損	(12,076)	(11,864,436)	(21,716,694)	(10,680,588)	(8,708,017)	-	(52,981,811)
	$ 5,624,844	$ 23,273,869	$ 6,333,358	$ 2,320,741	$ 2,201,221	$ 804,104	$ 40,558,137
106年							
期初餘額	$ 5,624,844	$ 23,273,869	$ 6,333,358	$ 2,320,741	$ 2,201,221	$ 804,104	$ 40,558,137
增添	178,990	532,797	6,019,728	2,131,405	1,902,183	2,113,567	12,878,670
企業合併取得	411,854	160,076	3,434	2,766	131,006	436	709,572
合併個體減少影響數	(3,011)	(441,348)	(9,289)	-	(14,800)	-	(468,448)
處分	(121)	(28,006)	(77,946)	(43,662)	(23,703)	-	(173,438)
移轉	38,750	211,236	574,192	227,379	372,574	(1,424,131)	-
折舊費用	-	(1,759,794)	(3,168,147)	(1,602,138)	(1,600,045)	-	(8,130,124)
匯率影響數	(62,593)	(476,241)	(156,957)	(29,951)	(82,643)	(227,356)	(1,035,741)
期末餘額	$ 6,188,713	$ 21,472,589	$ 9,518,373	$ 3,006,540	$ 2,885,793	$ 1,266,620	$ 44,338,628
106年12月31日							
成本	$ 6,200,330	$ 34,716,148	$ 32,147,803	$ 14,124,840	$ 12,529,075	$ 1,266,620	$ 100,984,816
累計折舊及減損	(11,617)	(13,243,559)	(22,629,430)	(11,118,300)	(9,643,282)	-	(56,646,188)
	$ 6,188,713	$ 21,472,589	$ 9,518,373	$ 3,006,540	$ 2,885,793	$ 1,266,620	$ 44,338,628

105年1月1日	土地	房屋及建築	機器設備	試驗設備	其他	未完工程及待驗設備	合計
成本	$ 5,723,429	$ 35,443,305	$ 29,988,713	$ 13,134,317	$ 10,872,794	$ 984,749	$ 96,147,307
累計折舊及減損	(11,954)	(10,955,161)	(23,609,029)	(10,870,064)	(8,809,682)	-	(54,255,890)
	$ 5,711,475	$ 24,488,144	$ 6,379,684	$ 2,264,253	$ 2,063,112	$ 984,749	$ 41,891,417
105年							
期初餘額	$ 5,711,475	$ 24,488,144	$ 6,379,684	$ 2,264,253	$ 2,063,112	$ 984,749	$ 41,891,417
增添	71	906,822	2,872,139	1,303,046	1,308,147	1,688,012	8,078,237
企業合併取得	58,868	171,905	965	69,304	22,610	-	323,652
處分	(83,078)	(107,962)	(432,435)	(5,462)	(23,670)	-	(652,607)
移轉	(832)	840,667	524,758	146,955	314,281	(1,825,829)	-
折舊費用	-	(1,798,030)	(2,646,163)	(1,295,550)	(1,403,953)	-	(7,143,696)
減損損失	-	(9,973)	-	-	-	-	(9,973)
匯率影響數	(61,660)	(1,217,704)	(365,590)	(161,805)	(79,306)	(42,828)	(1,928,893)
期末餘額	$ 5,624,844	$ 23,273,869	$ 6,333,358	$ 2,320,741	$ 2,201,221	$ 804,104	$ 40,558,137
105年12月31日							
成本	$ 5,636,920	$ 35,138,305	$ 28,050,052	$ 13,001,329	$ 10,909,238	$ 804,104	$ 93,539,948
累計折舊及減損	(12,076)	(11,864,436)	(21,716,694)	(10,680,588)	(8,708,017)	-	(52,981,811)
	$ 5,624,844	$ 23,273,869	$ 6,333,358	$ 2,320,741	$ 2,201,221	$ 804,104	$ 40,558,137

1、不動產、廠房及設備無利息資本化之情形。

2、以不動產、廠房及設備提供擔保之資訊，請詳附註八之說明。

(十一)投資性不動產

	土地	房屋及建築	合計
106年1月1日			
成本	$ 465,724	$ 4,298,176	$ 4,763,900
累計折舊及減損	-	(2,839,803)	(2,839,803)
	$ 465,724	$ 1,458,373	$ 1,924,097
106年			
期初餘額	$ 465,724	$ 1,458,373	$ 1,924,097
折舊費用	-	(147,686)	(147,686)
期末餘額	$ 465,724	$ 1,310,687	$ 1,776,411
106年12月31日			
成本	$ 465,724	$ 4,298,176	$ 4,763,900
累計折舊及減損	-	(2,987,489)	(2,987,489)
	$ 465,724	$ 1,310,687	$ 1,776,411

	土地	房屋及建築	合計
105年1月1日			
成本	$ 465,724	$ 4,321,469	$ 4,787,193
累計折舊及減損	-	(2,713,545)	(2,713,545)
	$ 465,724	$ 1,607,924	$ 2,073,648
105年			
期初餘額	$ 465,724	$ 1,607,924	$ 2,073,648
折舊費用	-	(149,551)	(149,551)
期末餘額	$ 465,724	$ 1,458,373	$ 1,924,097
105年12月31日			
成本	$ 465,724	$ 4,298,176	$ 4,763,900
累計折舊及減損		(2,839,803)	(2,839,803)
	$ 465,724	$ 1,458,373	$ 1,924,097

1.投資性不動產之租金收入及直接營運費用：

	106年度	105年度
投資性不動產之租金收入	$ 34,090	$ 105,567
當期產生租金收入之投資性不動產所發生之直接營運費用	$ 38,160	$ 63,906
當期未產生租金收入之投資性不動產所發生之直接營運費用	$ 134,352	$ 108,477

2.本集團持有之投資性不動產於民國106年及105年12月31日公允價值分別為$3,253,316及$2,498,692，係自行估價。

(十二)無形資產

106年1月1日	商標權	專利權	商譽	客戶關係	專門技術	其他	合計
成本	$ 3,089,441	$ 1,127,285	$ 16,851,610	$ 10,070,984	$ 3,985,745	$ 2,620,949	$ 37,746,014
累計攤銷及減損	(407,175)	(1,021,597)	(7,291)	(3,570,182)	(478,762)	(1,342,151)	(6,827,158)
	$ 2,682,266	$ 105,688	$ 16,844,319	$ 6,500,802	$ 3,506,983	$ 1,278,798	$ 30,918,856
106年							
期初餘額	$ 2,682,266	$ 105,688	$ 16,844,319	$ 6,500,802	$ 3,506,983	$ 1,278,798	$ 30,918,856
增添－源自單獨取得	-	11,187	-	-	-	347,392	358,579
增添－企業合併取得	-	-	3,791,065	76,551	-	2,430,116	6,297,732
合併個體減少影響數	-	-	(224,856)	-	-	(1,770)	(226,626)
攤銷費用	(215,058)	(15,725)	-	(978,698)	(297,794)	(372,231)	(1,879,506)
減損損失	-	-	(718)	-	-	-	(718)
匯率影響數	(161,321)	-	(732,855)	(376,644)	(271,891)	(91,958)	(1,634,669)
期末餘額	$ 2,305,887	$ 101,150	$ 19,676,955	$ 5,222,011	$ 2,937,298	$ 3,590,347	$ 33,833,648
106年12月31日							
成本	$ 2,928,120	$ 1,138,472	$ 19,684,246	$ 9,770,892	$ 3,713,854	$ 5,304,729	$ 42,540,313
累計攤銷及減損	(622,233)	(1,037,322)	(7,291)	(4,548,881)	(776,556)	(1,714,382)	(8,706,665)
	$ 2,305,887	$ 101,150	$ 19,676,955	$ 5,222,011	$ 2,937,298	$ 3,590,347	$ 33,833,648

105年1月1日	商標權	專利權	商譽	客戶關係	專門技術	其他	合計
成本	$ 2,828,043	$ 1,032,543	$ 13,043,233	$ 8,357,364	$ 3,228,348	$ 2,331,624	$ 30,821,155
累計攤銷及減損	(144,312)	(1,007,531)	(7,291)	(2,609,211)	(179,353)	(1,448,531)	(5,396,229)
	$ 2,683,731	$ 25,012	$ 13,035,942	$ 5,748,153	$ 3,048,995	$ 883,093	$ 25,424,926
105年							
期初餘額	$ 2,683,731	$ 25,012	$ 13,035,942	$ 5,748,153	$ 3,048,995	$ 883,093	$ 25,424,926
增添-源自單獨取得	-	10,434	-	-	-	210,151	220,585
增添-企業合併取得	261,398	84,308	4,070,131	1,398,583	816,809	1,024,417	7,655,646
重分類	-	-	(21,855)	448,476	-	(426,621)	-
攤銷費用	(222,982)	(14,066)	-	(1,011,786)	(299,409)	(291,011)	(1,839,254)
匯率影響數	(39,881)	-	(239,899)	(82,624)	(59,412)	(121,231)	(543,047)
期末餘額	$ 2,682,266	$ 105,688	$ 16,844,319	$ 6,500,802	$ 3,506,983	$ 1,278,798	$ 30,918,856
105年12月31日							
成本	$ 3,089,441	$ 1,127,285	$ 16,851,610	$ 10,070,984	$ 3,985,745	$ 2,620,949	$ 37,746,014
累計攤銷及減損	(407,175)	(1,021,597)	(7,291)	(3,570,182)	(478,762)	(1,342,151)	(6,827,158)
	$ 2,682,266	$ 105,688	$ 16,844,319	$ 6,500,802	$ 3,506,983	$ 1,278,798	$ 30,918,856

1. 無形資產攤銷明細如下：

	106年度	105年度
營業成本	$ 9,253	$ 8,137
推銷費用	1,226,062	1,161,243
管理費用	125,848	112,633
研究發展費用	518,343	557,241
	$ 1,879,506	$ 1,839,254

2. 本集團所購買 QUMI、vivitek、VIVITEK、麗訊、丽讯、ELTEK 及 Delta 等已註冊及申請中之商標權，其中部分國家所註冊之商標權為有限耐用年限之商標權；餘為非確定耐用年限商標權，不予以攤銷且每年定期進行減損測試。

3. 商譽及非確定耐用年限商標權分攤至本集團現金產生單位：

	106年12月31日	105年12月31日
商譽：		
乾坤及其子公司	$ 5,146,053	$ 5,146,053
Eltek	5,127,578	5,795,224
晶睿	3,258,375	-
DCI	2,487,777	2,451,714
中達電通	1,725,415	1,869,771
Loy Tec	1,376,514	1,491,679
其他	555,243	89,878
	$ 19,676,955	$ 16,844,319
商標權：		
電源及零組件事業群(於106年度第一季前原為智能綠生活事業群)	$ 386,823	$ 386,823

企業併購係以收購價格並加計相關收購之直接成本為收購價格，減除取得之可辨認淨資產公平價值之差額，認列為商譽。其中收購價格之分攤期間不得超過收購日後一年。本集團於民國 106 年 10 月收購晶睿，相關收購價格分攤將於一年內完成。

4. 截至民國 106 年 12 月 31 日止，本集團因併購公司產生商譽為 $19,676,955，主要係預期被併購公司所在地區營業收入成長及潛在客戶關係帶來之效益，依國際會計準則第三十六號規定，企業合併取得之商譽，至少每年應進行減損測試，商譽之減損測試係將商譽分攤至預期因合併綜效而受益之現金產生單位，各公司本身為可產生獨立現金流量之現金產生單位，故商譽之減損係透過計算各公司之使用價值與淨資產帳面價值評估是否須提列減損。

另依合併公司於併購時委請專家出具之股權計算價值分析報告及依各公司評估使用價值之分析資訊，係以各公司之財務預測為分析基礎，根據產品別預估財務預測期間之營業收入，故合併財務報告主係針對民國106年及105年12月31日比較期間之預期營業收入達成情形進行評估說明。

本集團依據使用價值計算之可收回金額超過帳面金額，故商譽並未發生減損，用於計算使用價值主要考慮營業淨利率、成長率及折現率。

管理階層根據以前的績效及其對市場發展之預期決定預算營業淨利率。所採用之加權平均成長率與產業報告之預測一致。所採用之折現率為稅前比率並反映相關營運部門之特定風險。

5. 子公司羅伊特亞洲股份有限公司已於民國 106 年第四季辦理解散，經評估後於民國106年度認列商譽減損損失$718。

(十三)待出售非流動資產

本集團於民國105年10月11日與東莞市星城際投資有限公司簽訂出售土地及建物合同，出售價款計約$473,606(人民幣 1 億元)，業已於民國106年9月變更所有權完竣，處分待出售非流動資產利益為$373,138。

(十四)其他非流動資產

	106年12月31日	105年12月31日
預付長期投資款	$ 131,193	$ 72,323
長期預付租金	1,085,468	1,155,734
預付設備款	759,459	533,339
存出保證金	262,902	275,617
人壽保險現金解約價值	69,195	74,281
其他	438,933	507,018
	$ 2,747,150	$ 2,618,312

(十五)短期借款

	106年12月31日	105年12月31日
無擔保綜合性貸款	$ 17,463,509	$ 12,539,294
借款及票券共用之融資額度	$ 95,092,313	$ 87,147,362
利率區間	0.40%~10.00%	0.40%~17.40%

截至民國106年12月31日止，本集團短期借款中$1,766,039係作為國外營運機構淨投資避險工具，說明請詳附註六(五)3.。

(十六)透過損益按公允價值衡量之金融負債

	106年12月31日	105年12月31日
流動項目：		
非避險之衍生金融工具評價調整	$ 9,746	$ 219,490

1. 本集團於民國 106 年及 105 年度認列之淨利益(損失)分別為$210,474及($85,246)。
2. 有關非避險之衍生金融負債之交易及合約資訊說明請詳附註六(二)3.說明。

(十七)長期借款

借款性質	106年12月31日	105年12月31日
信用借款	$ 11,081,754	$ 8,561,030
抵押借款	185,934	
減：一年內到期部分（表列其他流動負債）	(48,752)	(47,072)
	$ 11,218,936	$ 8,513,958
融資額度	$ 46,106,721	$ 51,396,216
利率區間	0.35%~6.23%	0.33%~6.00%

1. 截至民國 106 年 12 月 31 日止，本集團借款中$10,576,000 可依合約相關規定於民國 106 年 6 月 30 日至 108 年 8 月 10 日間繼續循環動用，至遲於授信期限內清償。
2. 以資產設定抵押供銀行借款之擔保情形請詳附註八。

(十八)退休金

1. 確定福利計畫

(1)本集團訂有以下確認退休(職)計劃：

本公司及國內子公司依據「勞動基準法」之規定，訂有確定福利之退休辦法，適用於民國 94 年 7 月 1 日實施「勞工退休金條例」前所有正式員工之服務年資，以及於實施「勞工退休金條例」後選擇繼續適用勞動基準法員工之後續服務年資。員工符合退休條件者，退休金之支付係根據服務年資及退休前 6 個月之平均薪資計算，15 年以內(含)的服務年資每滿一年給予兩個基數，超過 15 年之服務年資每滿一年給予一個基數，惟累積最高以 45 個基數為限。按月就薪資總額 2%提撥退休基金，以勞工退休準備金監督委員會之名義專戶儲存於台灣銀行。另本公司及部分國內子公司於每年年度終了前，估算前項勞工退休準備金專戶餘額，若該餘額不足給付次一年度內預估符合退休條件之勞工依前述計算之退休金數額，本公司及子公司將於次年度三月底前一次提撥其差額。部分大陸子公司之確定福

利退休(職)辦法，係採相對提撥制，依員工每月薪資提存職級相對應金額，公司相對提撥於個人名下。離職/退休時，自提部分以歷年實際累積自提金額(不計利息)扣除在職期間預先提領公積金，於員工離職/退休時一次發還;公司提撥部分以歷年實際累積的公司提撥公積金(不計利息)乘於按年資核定給付百分比，扣除在職期間預先提領公積金給付之。前述部分大陸子公司之辦法已自民國 93 年 8 月 1 日起停止提撥，並將公司及個人已提撥部份進行封存，惟原辦法下之給付時機及標準未有變更。

(2)資產負債表認列之金額如下：

	106年12月31日	105年12月31日
確定福利義務現值	($ 4,213,525)	($ 4,162,664)
計畫資產公允價值	1,360,130	1,260,045
淨確定福利負債	($ 2,853,395)	($ 2,902,619)

(3)淨確定福利負債之變動如下：

	確定福利義務現值	計畫資產公允價值	淨確定福利負債
106年度			
1月1日餘額	($ 4,162,664)	$ 1,260,045	($ 2,902,619)
當期服務成本	(38,942)	-	(38,942)
利息(費用)收入	(67,609)	18,939	(48,670)
計畫縮減影響數	16,949	-	16,949
	(4,252,266)	1,278,984	(2,973,282)
再衡量數：			
計畫資產報酬(不包括包含於利息收入或費用之金額)	-	(8,625)	(8,625)
人口統計假設變動影響數	(4,754)	-	(4,754)
財務假設變動影響數	(93,355)	-	(93,355)
經驗調整	(61,142)	-	(61,142)
	(159,251)	(8,625)	(167,876)
提撥退休基金	-	219,368	219,368
支付退休金	212,522	(154,017)	58,505
兌換差額	40,888	-	40,888
企業合併之影響	(55,418)	24,420	(30,998)
12月31日餘額	($ 4,213,525)	$ 1,360,130	($ 2,853,395)

	確定福利義務現值	計畫資產公允價值	淨確定福利負債
105年度			
1月1日餘額	($ 4,268,432)	$ 634,444	($ 3,633,988)
當期服務成本	(44,622)	-	(44,622)
利息(費用)收入	(69,202)	9,349	(59,853)
計畫縮減影響數	2,620	-	2,620
清償縮減損益	2,792	-	2,792
	(4,376,844)	643,793	(3,733,051)
再衡量數：			
計畫資產報酬(不包括包含於利息收入或費用之金額)	-	993	993
人口統計假設變動影響數	(15,592)	-	(15,592)
財務假設變動影響數	(1,296)	-	(1,296)
經驗調整	25,270	-	25,270
	8,382	993	9,375
提撥退休基金	-	739,640	739,640
支付退休金	188,277	(124,381)	63,896
兌換差額	17,521	-	17,521
12月31日餘額	($ 4,162,664)	$ 1,260,045	($ 2,902,619)

(4)本公司之確定福利退休計畫基金資產，係由臺灣銀行按該基金年度投資運用計畫所定委託經營項目之比例及金額範圍內，依勞工退休基金收支保管及運用辦法第六條之項目（即存放國內外之金融機構，投資國內外上市、上櫃或私募之權益證券及投資國內外不動產之證券化商品等）辦理委託經營，相關運用情形係由勞工退休基金監理會進行監督。該基金之運用，其每年決算分配之最低收益，不得低於依當地銀行二年定期存款利率計算之收益，若有不足，則經主管機關核准後由國庫補足。因本公司無權參與該基金之運作及管理，故無法依國際會計準則第 19 號第 142 段規定揭露計劃資產公允價值之分類。106 年及 105 年 12 月 31 日構成該基金總資產之公允價值，請詳政府公告之各年度之勞工退休基金運用報告。

(5)有關退休金之精算假設彙總如下：

	106年度	105年度
折現率	1.25%~4.25%	1.5%~3.5%
未來薪資增加率	3%~3.5%	3%~3.5%

對於未來死亡率之假設係按照各國已公布的統計數字及經驗估計。

因採用之主要精算假設變動而影響之確定福利義務現值分析如下：

	折現率		未來薪資增加率	
	增加0.25%	減少0.25%	增加0.25%	減少0.25%
106年12月31日				
對確定福利義務現值之影響	($124,600)	$129,898	$119,042	($114,864)
105年12月31日				
對確定福利義務現值之影響	($127,832)	$133,438	$131,524	($125,196)

上述之敏感度分析係基於其他假設不變的情況下分析單一假設變動之影響。實務上許多假設的變動則可能是連動的。敏感度分析係與計算資產負債表之淨退休金負債所採用的方法一致。

(6)本集團於民國 106 年 12 月 31 日後一年內預計支付予退休計畫之提撥金為$54,866。

(7)截至 106 年 12 月 31 日，該退休計畫之加權平均存續期間為 11~20 年。

退休金支付之到期分析如下：

短於1年	$	139,919
1-2年		155,755
2-5年		600,540
5年以上		4,690,463
	$	5,586,677

2.確定提撥計畫

(1)自民國 94 年 7 月 1 日起，本公司及國內子公司依據「勞工退休金條例」，訂有確定提撥之退休辦法，適用於本國籍之員工。本公司及國內子公司就員工選擇適用「勞工退休金條例」所訂之勞工退休金制度部分，每月按不低於薪資總額之 6%提撥勞工退休金至勞保局員工個人帳戶，員工退休金之支付依員工個人之退休金專戶及累積收益之金額採月退休金或一次退休金方式領取。民國 106 年及 105 年度，本公司及國內子公司依上開退休金辦法認列之退休金成本分別為$351,193 及$313,021。

(2)其他海外公司依據當地政府規定之退休辦法，依當地雇員工資提撥養老保險金或退職金準備。該等公司除年度提撥外，無進一步義務。

(十九)普通股股本

1.依本公司章程規定，本公司額定股本總額為 4,000,000 仟股(含 100,000 仟股供員工認股權憑證認購使用)，截至民國 106 年 12 月 31 日止，發行流通在外股數為普通股 2,597,543 仟股，每股面額新台幣 10 元。

2.本公司於民國 93 年 12 月 20 日經董事會決議，通過本公司股東以其持有本公司之普通股股份 80,000 仟股，發行海外存託憑證 16,000 仟單位，並經行政院金融監督管理委員會證券期貨局核准在案。每單位海外存託憑證表彰五股本公司已發行流通在外普通股，並於民國 94 年 3 月 29 日於盧森堡證券交易所掛牌買賣，發行金額共計美金 134,666 仟元。本次海外存託憑證發行相關之普通股股份係以本公司既有之股份發行，故對於本公司之普通股股權未有稀釋之影響。海外存託憑證之主要約定事項如下：

(1)表決權之行使

海外存託憑證持有人得依據存託契約及中華民國法令之相關規定行使其海外存託憑證所表彰本公司普通股之表決權。

(2)海外存託憑證兌回方式

海外存託憑證發行後，海外存託憑證持有人依中華民國相關法令及存託契約規定請求兌回所持有之海外存託憑證時，得由海外存託機關將海外存託憑證所表彰之原有價證券過戶予請求兌回人，或由存託機構將海外存託憑證所表彰之有價證券在中華民國境內股票市場出售，其所得價金之給付應依中華民國相關法令及存託契約規定辦理。

(3)股利分派、新股優先認購權及其他權益

海外存託憑證持有人與普通股股東享有同等之股利分配、其他配股權利及新股優先認購權。

(4)經歷年盈餘轉增資，截至民國 106 年 12 月 31 日止，該海外存託憑證尚有 2,343 仟單位流通在外，其表彰本公司普通股數計 11,715 仟股。

(二十)資本公積

依公司法規定，超過票面金額發行股票所得之溢額及受領贈與之所得之資本公積，除得用於彌補虧損外，按股東原有股份之比例發給新股或現金。另依證券交易法之相關規定，以上開資本公積撥充資本時，每年以其合計數不超過實收資本額百分之十為限。公司非於盈餘公積填補資本虧損仍有不足時，不得以資本公積補充之。

(二十一)保留盈餘

1.依本公司經民國 105 年 6 月 8 日股東常會通過之公司章程規定，每年決算後盈餘，依下列順序辦理之：

(1)提繳稅捐。

(2)彌補虧損。

(3)提存百分之十為法定盈餘公積，但法定盈餘公積已達公司資本總額時，不在此限。

(4)必要時依相關法令之規定提列或迴轉特別盈餘公積。

(5)餘數額併同期初未分配盈餘為股東紅利，由董事會擬定盈餘分配議案，提請股東會決議分派之；緣本公司正值穩定成長階段，考量股東利益、財務健全並兼顧業務發展，股東紅利提撥之數額，應不低於當年度可分配盈餘百分之六十，且現金之比例應占股東紅利總額百分之十五以上。

2.法定盈餘公積除彌補公司虧損及按股東原有股份之比例發給新股或現金外，不得使用之，惟發給新股或現金者，以該項公積超過實收資本額百分之二十五之部分為限。

3.(1)本公司分派盈餘時，依法令規定須就當年度資產負債表日之其他權益項目借方餘額提列特別盈餘公積始得分派，嗣後其他權益項目借方餘額迴轉時，迴轉金額得列入可供分派盈餘中。

(2)首次採用 IFRSs 時，依 101 年 4 月 6 日金管證發字第 1010012865 號函提列之特別盈餘公積，本公司於嗣後使用、處分或重分類相關資產時，就原提列特別盈餘公積之比例予以迴轉，前述相關資產若為投資性不動產時，屬土地部分於處分或重分類時迴轉，屬土地以外之部分，則於使用期間逐期迴轉。

4.本公司於民國 106 年 6 月 13 日及民國 105 年 6 月 8 日經股東會決議通過民國 105 年度及 104 年度盈餘指撥分派案如下：

	105年度		104年度	
	金額	每股股利(元)	金額	每股股利(元)
提列法定盈餘公積	$ 1,879,780		$ 1,871,462	
提列特別盈餘公積	2,240,193		527,556	
分配股東現金股利	12,987,717	$ 5.0	12,987,717	$ 5.0

5.本公司於民國 107 年 3 月 8 日經董事會提議民國 106 年度盈餘指撥分派案：

	106年度	
	金額	每股股利(元)
提列法定盈餘公積	$ 1,838,056	
提列特別盈餘公積	4,320,394	
分配股東現金股利	12,987,717	$ 5.0

前述民國 106 年度盈餘指撥分派案，截至民國 107 年 3 月 8 日止，尚未經股東會決議。

6.有關員工酬勞及董事酬勞資訊，請詳附註六（二十九）。

(二十二)非控制權益

	106年度	105年度
期初餘額	$ 4,894,440	$ 5,182,622
歸屬於非控制權益之份額：		
本期淨利	376,400	462,183
國外營運機構財務報表換算之兌換差額	(205,798)	(243,358)
發放現金股利予少數股權	(315,485)	(225,604)
非控制權益增加(註1)	4,466,948	498,901
非控制權益減少(註2)	-	(780,304)
期末餘額	$ 9,216,505	$ 4,894,440

(註 1)非控制權益增加主係 106 年取得 DES、Delta Greentech Electronics Industry LLC 及晶睿股權，以及 105 年取得力林及 Loy Tec 股權所產生。

(註 2)民國 105 年取得 DAL 剩餘 49.79%之非控制權益所致。

(二十三)營業收入

	106年度	105年度
銷貨收入	$ 217,443,508	$ 209,591,547
勞務收入	3,018,173	2,439,269
其他營業收入	3,115,833	2,324,755
	$ 223,577,514	$ 214,355,571

(二十四)營業成本

	106年度	105年度
銷貨成本	$ 158,624,853	$ 150,808,421
勞務成本	2,350,396	2,311,322
其他營業成本	1,833,991	1,742,097
	$ 162,809,240	$ 154,861,840

(二十五)其他收入

	106年度	105年度
利息收入	$ 632,353	$ 623,297
租金收入	92,768	196,015
股利收入	152,687	136,534
其他收入-其他	3,006,694	3,076,659
	$ 3,884,502	$ 4,032,505

(二十六)其他利益及損失

	106年度	105年度
淨外幣兌換(損失)利益	($ 21,904)	$ 229,912
透過損益按公允價值衡量之金融資產/負債利益(損失)	255,740	(176,974)
處分不動產、廠房及設備利益	100,584	145,171
處分待出售非流動資產利益	373,138	-
處分投資利益	338,087	212,799
什項支出	(578,430)	(839,001)
減損損失	(663,183)	(183,150)
	($ 195,968)	($ 611,243)

(二十七)財務成本

	106年度	105年度
利息費用	$ 378,861	$ 383,647

(二十八)費用性質之額外資訊

	106年度	105年度
員工福利費用	$ 41,085,372	$ 37,467,630
不動產、廠房及設備折舊費用	8,130,124	7,143,696
無形資產攤銷費用	1,879,506	1,839,254
	$ 51,095,002	$ 46,450,580

(二十九)員工福利費用

	106年度	105年度
退職後福利		
確定提撥計畫	$ 593,874	$ 402,037
確定福利計畫	70,663	99,063
	664,537	501,100
其他員工福利	40,420,835	36,966,530
	$ 41,085,372	$ 37,467,630

1. 依本公司章程規定，本公司依當年度獲利狀況扣除累積虧損後，如尚有餘額，應提撥員工酬勞不低於3%，董事酬勞不高於1%。

2. 本集團民國106年及105年度員工酬勞估列金額分別為$2,277,777及$3,454,571；董事酬勞估列金額分別為$35,400及$32,904，前述金額帳列薪資費用科目。

   民國106年度係以截至當期止之獲利情況，依公司章程規定估列。

   依民國107年3月8日經董事會決議之民國106年度員工酬勞及董事酬勞金額分別為$1,746,152及$35,400。

   依民國106年3月9日經董事會決議之民國105年度員工酬勞及董事酬勞金額分別為$2,631,691及$35,400，較當年度財務報告認列之金額差異$0及$2,496，該差異數已於民國106年調整入帳。

   本公司董事會通過及股東會決議之員工酬勞及董事酬勞相關資訊可至公開資訊觀測站查詢。

(三十)所得稅

1. 所得稅費用

(1)所得稅費用組成部分:

	106年度	105年度
當期所得稅：		
當期所得產生之所得稅	$ 5,170,284	$ 3,730,502
以前年度所得稅高估	(336,403)	(116,288)
未分配盈餘加徵10%所得稅	178,342	381,377
當期所得稅總額	5,012,223	3,995,591
遞延所得稅：		
暫時性差異之原始產生及迴轉	788	1,505,944
稅率改變之影響	28,317	28,444
遞延所得稅總額：	29,105	1,534,388
	$ 5,041,328	$ 5,529,979

(2)與其他綜合損益相關之所得稅金額:

	106年度	105年度
確定福利計畫之再衡量數	$ 25,631	($ 910)
現金流量避險	(5,486)	(9,742)
國外營運機構換算差額	528,003	734,950
	$ 548,148	$ 724,298

2.所得稅費用與會計利潤關係

	106年度	105年度
稅前淨利按法定稅率計算之所得稅	$ 6,934,002	$ 7,135,502
按稅法規定剔除項目之所得稅影響數	(1,277,281)	(1,490,337)
按稅法規定免課稅之所得	-	(3,095)
投資抵減之所得稅影響數	(499,411)	(406,645)
課稅損失之所得稅影響數	32,577	10,444
以前年度所得稅高低估數	(336,403)	(116,288)
最低稅負制之所得稅影響數	9,502	19,021
未分配盈餘加徵	178,342	381,377
所得稅費用	$ 5,041,328	$ 5,529,979

3.因暫時性差異、課稅損失及投資抵減而產生之各遞延所得稅資產或負債金額如下：

	106年度					
	1月1日	認列於損益	認列於其他綜合淨利	認列於權益	企業合併	12月31日
遞延所得稅資產：						
-暫時性差異:						
備抵存貨呆滯損失	$ 484,560	$ 60,583	$ -	$ -	$ 14,543	$ 559,686
應付退休金	448,589	(64,704)	25,631	-	5,479	414,995
資產減損	214,612	92,718	-	-	-	307,330
課稅損失	574,196	(244,075)	-	-	156,159	486,280
折舊費用財稅差	1,703,525	(55,328)	-	-	-	1,648,197
其他	1,908,556	443,866	-	-	67,685	2,420,107
小計	$ 5,334,038	$ 233,060	$ 25,631	$ -	$ 243,866	$ 5,836,595
-遞延所得稅負債:						
長期股權投資	($ 10,053,509)	($ 484,429)	$ 528,003	($ 666)	($ 350)	($ 10,010,951)
土地增值稅	(119,862)	-	-	-	-	(119,862)
其他	(2,213,288)	250,581	(5,486)	-	(4,393)	(1,972,586)
小計	($ 12,386,659)	($ 233,848)	$ 522,517	($ 666)	($ 4,743)	($ 12,103,399)
合計	($ 7,052,621)	($ 788)	$ 548,148	($ 666)	$ 239,123	($ 6,266,804)

	105年度					
	1月1日	認列於損益	認列於其他綜合淨利	認列於權益	企業合併	12月31日
遞延所得稅資產：						
-暫時性差異:						
備抵存貨呆滯損失	$ 445,168	$ 39,269	$ -	$ -	$ 123	$ 484,560
投資抵減	8,436	(8,436)	-	-	-	-
應付退休金	598,907	(149,408)	(910)	-	-	448,589
資產減損	246,931	(32,319)	-	-	-	214,612
課稅損失	704,364	(132,295)	-	-	2,127	574,196
折舊費用財稅差	1,772,599	(69,074)	-	-	-	1,703,525
其他	1,886,822	21,734	-	-	-	1,908,556
小計	$ 5,663,227	($ 330,529)	($ 910)	$ -	$ 2,250	$ 5,334,038
-遞延所得稅負債:						
長期股權投資	($ 9,882,100)	($ 881,706)	$ 734,950	($ 24,653)	$ -	($ 10,053,509)
土地增值稅	(119,862)	-	-	-	-	(119,862)
其他	(1,713,070)	(293,709)	(9,742)	-	(196,767)	(2,213,288)
小計	($ 11,715,032)	($ 1,175,415)	$ 725,208	($ 24,653)	($ 196,767)	($ 12,386,659)
合計	($ 6,051,805)	($ 1,505,944)	$ 724,298	($ 24,653)	($ 194,517)	($ 7,052,621)

4. 本集團尚未使用之課稅損失損失金額之有效期限及未認列遞延所得稅資產相關金額如下：

106年12月31日				
發生年度	申報數/核定數	尚未抵減損失金額	未認列遞延所得稅資產金額	最後扣抵年度
92-106	$ 9,045,715	$ 8,988,329	$ 8,222,272	124

105年12月31日				
發生年度	申報數/核定數	尚未抵減損失金額	未認列遞延所得稅資產金額	最後扣抵年度
96-105	$ 11,958,542	$ 11,870,620	$ 9,237,077	117

5. 未認列為遞延所得稅資產之可減除暫時性差異：

	106年12月31日	105年12月31日
可減除暫時性差異	$ 443,831	$ 352,717

6. 本集團並未就若干子公司投資相關之應課稅暫時性差異認列遞延所得稅負債，民國 106 年及 105 年 12 月 31 日之未認列之遞延所得稅負債之暫時性差異金額分別為$6,969,342 及$6,907,483。

7. 本公司及國內子公司營利事業所得稅核定情形如下：

	核 定 情 形
乾坤、達創及羽冠	核定至103年度
本公司、新能微、展茂、台達資本、台達綠生活、力林、晶睿、睿緻、睿盈、歐特斯、高譽及達爾	核定至104年度
新思代	106年新成立尚未核定

8. 因民國 107 年 2 月公布生效之台灣所得稅法修正內容業已廢除兩稅合一制度相關規定，故不予揭露民國 106 年 12 月 31 日之未分配盈餘、股東可扣抵帳戶餘額及預計民國 106 年度盈餘分配之股東可扣抵稅額相關資訊。

民國 105 年 12 月 31 日之未分配盈餘相關資訊如下：

	105年12月31日
86年度以前	$ -
87年度以後	31,915,572
	$ 31,915,572

9. 民國 105 年 12 月 31 日，本公司股東可扣抵稅額帳戶餘額為$1,005,087，民國 105 年度盈餘分配之稅額扣抵比率為 1.56%。

(三十一)每股盈餘

	106年度		
	稅後金額	加權平均流通在外股數(仟股)	每股盈餘(元)
基本每股盈餘			
歸屬於母公司普通股股東之本期淨利	$18,380,552	2,597,543	$ 7.08
稀釋每股盈餘			
歸屬於母公司普通股股東之本期淨利	$18,380,552	2,597,543	
具稀釋作用之潛在普通股之影響：			
員工酬勞	-	20,412	
歸屬於母公司普通股股東之本期淨利加潛在普通股之影響	$18,380,552	2,617,955	$ 7.02

	105年度		
	稅後金額	加權平均流通在外股數(仟股)	每股盈餘(元)
基本每股盈餘			
歸屬於母公司普通股股東之本期淨利	$18,797,799	2,597,543	$ 7.24
稀釋每股盈餘			
歸屬於母公司普通股股東之本期淨利	$18,797,799	2,597,543	
具稀釋作用之潛在普通股之影響:			
員工酬勞	-	25,335	
歸屬於母公司普通股股東之本期淨利加潛在普通股之影響	$18,797,799	2,622,878	$ 7.17

(三十二)與非控制權益之交易

本集團於民國105年10月3日以現金$873,505透過子公司DEN間接取得其持有子公司DAL 49.79%已發行股份。交易對歸屬於母公司業主權益之影響如下：

	105年度
購入非控制權益之帳面金額	$ 993,871
支付予非控制權益之對價	(873,505)
實際取得子公司非控制權益股權價格與帳列之差異	$ 120,366
資本公積增加歸屬於：	
母公司業主權益	$ 120,366

(三十三)企業合併

1. 本集團於民國 106 年及 105 年度進行下列購併事項：

(1)於民國 106 年 1 月原以現金$351,014 購入羽冠電腦科技股份有限公司 100%股權，並於第三季按合約價格調整機制，減付價款$9,320。

(2)於民國 106 年 4 月以現金$755,090（約美金 24,850 仟元）購入 DES 51%股權、DGB 100%股權、Delta Greentech Electronics Industry LLC 51%股權及 DGA 100%股權。

(3)於民國 106 年 10 月 2 日以現金$3,945,583 公開收購晶睿 49.22%股權，相關收購價格分攤將於一年內完成。

(4)於民國 105 年 1 月 12 日以現金$123,793 購入力林科技 38.81%股權，併同於民國 104 年以現金$55,368 購入力林科技 21.21%股權，共計以現金$179,161 購入力林科技 60.02%股權。

(5)於民國 105 年 4 月 28 日以現金$2,229,415(約歐元 61,200 仟元)購入 Loy Tec 及 INNOCONTROL 85%股權。

(6)本集團民國 105 年 7 月 11 日由子公司 0172043 B.C. Ltd.(目前已更名為 Detla Controls Inc.)向 Detla Controls Inc. 以現金$5,480,200(約加幣 2.2 億元)購買該公司樓宇自動化事業營運資產。

(7)民國 105 年 12 月 15 日以現金$20,972(美金 658 仟元)購入 AGEMA SYSTEMS. INC 100％股權。

2. 收購上述子公司所支付之對價、所取得之資產和承擔之負債在收購日之公允價值資訊如下：

	106年12月31日	105年12月31日
收購對價		
現金	$ 5,042,367	$ 7,909,748
先前本公司及子公司已持有被併購公司之權益於收購日之公允價值	-	1,095
非控制權益占被收購者可辨認淨資產份額	4,466,948	498,901
	9,509,315	8,409,744
取得可辨認資產及承擔負債之公允價值		
現金	1,984,105	122,310
其他流動資產	3,916,309	795,058
採用權益法之投資	1,196	2,368
不動產、廠房及設備	709,572	323,652
無形資產	2,506,667	3,585,515
遞延所得稅資產	243,866	2,250
其他非流動資產	97,720	1,440
流動負債	(3,187,761)	(264,443)
非流動負債	(443,243)	(31,770)
遞延所得稅負債	(4,743)	(196,767)
少數股權	(105,438)	-
可辨認淨資產總額	5,718,250	4,339,613
商譽	$ 3,791,065	$ 4,070,131

3. 自收購上述子公司股權起，該等公司貢獻民國 106 年度之營業收入及稅前淨利益分別為$6,657,581 及$305,832。若假設該等公司自民國 105 年 1 月 1 日即已納入合併，則本集團之營業收入及稅前淨利將分別為：

	106年度	105年度
營業收入	$ 229,220,959	$ 225,784,507
稅前淨利	24,132,567	25,431,081

(三十四)現金流量補充資訊

本集團於民國106年4月1日出售子公司Eltek s.r.o 100%股權，致本集團喪失對該子公司之控制(請詳附註四(三)2.註8)，該交易收取之對價(包括屬現金及約當現金之部分)及該子公司相關資產及負債之資訊如下：

	106年4月1日
收取對價	
現金	$ 668,490
對價總額	668,490
Eltek s.r.o.資產及負債帳面金額	
現金	35,480
應收帳款	22,882
應收帳款-關係人	98,412
存貨	195,628
預付款項	161,308
其他流動資產	114
遞延所得稅資產	76,806
不動產、廠房及設備	468,448
無形資產	226,626
其他非流動資產	2,523
應付帳款	(143,383)
應付帳款-關係人	(69,612)
其他應付款	(431,753)
本期所得稅負債	(244)
其他流動負債	(3,992)
遞延所得稅負債	(86,267)
淨資產總額	$ 552,976

出售子公司Eltek s.r.o遞延處分利益20.01%，請詳附註六(九)4.。

(三十五)股份基礎給付

1.民國106年度，本集團之股份基礎給付協議如下：

協議之類型	給與日	給與數量	合約期間	既得條件
力林-員工認股權計畫	106.3.3	1,000,000	6年	屆滿一年:40% 屆滿二年:70% 屆滿三年:100%
睿緻-員工認股權計畫	105.11.8	2,116,000	3年	一~三年之服務
晶睿-限制員工權利新股計畫	106.11.20	700,000	2年	一~二年績效條件

2.上述股份基礎給付協議之詳細資訊如下：

(1)員工認股權

	106年度	
	認股權數量	加權平均履約價格(元)
1月1日期初流通在外認股權	-	$ -
企業合併取得	1,838,000	16.50
本期給與認股權	1,000,000	15.00
本期放棄認股權	(96,000)	14.51
權	2,742,000	$ 15.95
12月31日期末可執行認股權	871,000	16.50

(2)限制員工權利新股

	106年度	105年度
	數量	數量
1月1日	-	-
本期發行	700,000	-
12月31日	700,000	-

3.資產負債表日流通在外之認股權到期日及履約價格如下:

		106年12月31日	
核准發行日	到期日	股數	履約價格(元)
106年3月3日	112年3月2日	1,000,000	$ 15.00
105年11月8日	108年11月8日	1,742,000	16.50

4.本集團給與之股份基礎給付交易使用 Black-Scholes 選擇權評價模式估計認股選擇權之公允價值，相關資訊如下：

協議之類型	給與日	股價(元)	履約價格(元)	預期波動率	預期存續期間	預期股利	無風險利率	每單位公允價值(元)
力林-員工認股權計畫	106.3.3	18.38	15.00	32.08%~33.22%(註)	3.5~4.5	5%	0.79%~0.88%	4.0053~4.0960
睿緻-員工認股權計畫	105.11.8	14.60	16.50	36.37%~37.25%(註)	2.5~3.5	0%	0.57%~0.67%	2.7995~3.3727
晶睿-限制員工權利新股計畫	106.11.20	97.20	-	不適用	1~2	不適用	不適用	97.2000

註:預期波動率係採用最近期與該認股權預期存續期間約當之期間作為樣本區間之股價，並以該期間內股票報酬率之標準差估計而得。

5.股份基礎給付交易產生之費用如下：

	106年度	105年度
權益交割	$ 32,599	$ -

七、關係人交易

(一)關係人之名稱及關係

關係人名稱	與本集團之關係
Delta Electronics (Thailand) Public Company Limited	關聯企業
Delta Power Solutions (India) Pvt Ltd.	"
Delta Electronics (Slovakia) s.r.o.	"
Delta Electronics India Pvt Ltd.	"
Delta Energy Systems (Singapore) PTE. LTD.	"
Delta Energy Systems (Australia) PTY.LTD.	"
Delta Greentech (Netherlands) B.V.	"
Digital Projection Ltd.	"
Digital Projection Inc.	"
穎家科技股份有限公司(穎家)	民國106年10月2日起為關聯企業
Delta Electronics (Switzerland) AG (註1)	民國106年4月1日前為關聯企業；民國106年4月1日起為子公司
Delta Electronics (Italy) S.r.l.(註2)	"
Delta Greentech (Brasil) S.A.	"
Delta Greentech (USA) Corporation	"
Eltek s.r.o.	民國106年4月1日前為子公司；民國106年4月1日起為關聯企業

(註 1)原名 Delta Energy Systems (Switzerland) AG，更名為 Delta Electronics (Switzerland) AG。

(註 2)原名 Delta Energy Systems (Italy) S.r.l.，更名為 Delta Electronics (Italy) S.r.l.。

(二)與關係人間重大交易事項

1.商品之銷售

	106年度	105年度
商品銷售		
-關聯企業	$ 5,748,053	$ 5,553,935

本集團對關係人之銷貨，無其他同類型交易可茲比較，係按約定銷售價格及條件辦理。

2.商品之購買

	106年度	105年度
商品購買		
-關聯企業	$ 4,894,669	$ 1,422,296

本集團對關係人之進貨，無其他同類型交易可茲比較，係按約定進貨價格及條件辦理。

3.銷售商品之期末餘額

	106年12月31日	105年12月31日
應收關係人款項		
-關聯企業	$ 1,319,469	$ 1,431,921

應收關係人款項主要來自銷售商品之款項於銷售日後 75 天到期。該應收款項並無抵押及附息。

4.購買商品之期末餘額

	106年12月31日	105年12月31日
應付關係人款項		
-關聯企業	$ 1,206,197	$ 468,980

應付關係人款項主要來自進貨交易，並在購貨日後 70 天到期。該應付款項並無附息。

5.其他期末餘額

	106年12月31日	105年12月31日
其他應收關係人款項		
-關聯企業	$ 70,181	$ 104,580

主係代墊款項。

6.財產交易

(1)取得金融資產

	帳列項目	交易股數	交易標的	106年度 取得價款
Delta Greentech (Netherlands) B.V.	採用權益法之投資	10,200	Delta Electronics (Switzerland) AG	$ 388,940
"	"	4,315,657	Delta Greentech (Brasil) S.A.	216,044
"	"	15,708	Delta Greentech Electronics Industry LLC	24,309
"	"	1,500,000	Delta Greentech (USA) Corporation	125,797
合計				$ 755,090

民國105年度本集團無向關係人取得金融資產之情形。

(2)處分金融資產

	帳列項目	交易股數	交易標的	106年度 處分價款	106年度 處分(損)益
Delta Greentech (Netherlands) B.V.	採用權益法之投資	不適用	Eltek s.r.o.	$ 668,490	$ 115,514

A. 民國106年12月31日止處分價款已全數收回，處分利益業已按持股比例予以遞延。

B. 民國105年度本集團無向關係人處分金融資產之情形。

(3)取得設備

	106年度	105年度
關聯企業	$ 2,300	$ -

(三)主要管理階層薪酬資訊

	106年度	105年度
薪資及其他短期員工福利	$ 434,245	$ 561,149

八、質押之資產

本集團之資產提供擔保明細如下：

資產名稱	帳面價值 106年12月31日	帳面價值 105年12月31日	擔保用途
銀行存款(表列其他流動資產及其他非流動資產)	$ 96,349	$ 146,174	履約保證
定期存款(表列其他流動資產)	183,623	145,819	履約保證、關稅保證及其他保證金
不動產、廠房及設備	399,957	-	長期借款及額度
	$ 679,929	$ 291,993	

九、重大或有負債及未認列之合約承諾

(一)或有事項

無此情形。

(二)承諾事項

1.已簽約但尚未發生之資本支出

	106年12月31日	105年12月31日
不動產、廠房及設備	$ 352,348	$ 148,991
電腦軟體成本	$ -	$ 175,350

2.營業租賃協議

不可取消營業租賃之未來最低應付租賃給付總額如下：

	106年12月31日	105年12月31日
不超過1年	$ 342,577	$ 318,111
超過1年但不超過5年	600,593	594,015
超過5年	115,309	171,317
總計	$ 1,058,479	$ 1,083,443

十、重大之災害損失

無此情形。

十一、重大之期後事項

本公司因應未來業務發展所需擴充廠房，於民國 107 年 3 月 8 日經董事會決議通過，擬以約$1,285,000 於桃園市中壢區購置土地。

十二、其他

(一)資本管理

本集團(包括待出售處分群組)資本管理之最主要目標，係確認維持健全之信用評等及良好之資本比例，以支持企業營運及股東權益之極大化。

(二)金融工具

1.金融工具公允價值資訊

本集團以攤銷後成本衡量之金融工具(包括應收票據、應收帳款(含關係人)、其他應收款(含關係人)、短期借款、應付票據、應付帳款(含關係人)及其他應付款)的帳面金額係公允價值之合理近似值，長期借款(包含一年或一營業週期內到期部分)之利率因與市場利率接近，故其帳面金額應屬估計公允價值之合理基礎，另以公允價值衡量之金融工具的公允價值資訊請詳附註十二(三)。

2.財務風險管理政策

本集團日常營運受多項財務風險之影響，包含市場風險(包括匯率風險、利率風險、及價格風險)、信用風險及流動性風險。本集團整體風險管理政策著重於金融市場的不可預測事項，並尋求可降低對本集團財務狀況及財務績效之潛在不利影響。本集團使用多項衍生金融工具以規避特定暴險，請詳附註六(二)及(十六)。

3.重大財務風險之性質及程度

(1)市場風險

匯率風險

A.本集團係跨國營運，因此受多種不同貨幣所產生之匯率風險，主要為美元、人民幣及歐元。相關匯率風險來自未來之商業交易、已認列之資產與負債，及對國外營運機構之淨投資。

B.本集團管理階層已訂定政策，規定集團內各公司管理相對其功能性貨幣之匯率風險。為管理來自未來商業交易及已認列資產與負債之匯率風險，集團內各公司透過集團財務部採用遠期外匯、換匯合約及選擇權進行避險。

C.本集團運用遠期外匯合約/遠匯買賣交易等衍生性金融商品，規避已認列之外幣資產或負債或高度很有可能發生之預期交易，以降低匯率波動所產生之公平價值風險及現金流量風險。並隨時監測匯率波動，設置停損點，以降低匯率風險。

D.本集團從事之業務涉及若干非功能性貨幣(本公司及部分子公司之功能性貨幣為台幣、部分子公司之功能性貨幣為美元、人民幣)，故受匯率波動之影響，具重大匯率波動影響之外幣資產及負債資訊如下：

	106年12月31日		
	外幣(仟元)	匯率	帳面金額 (新台幣)
(外幣:功能性貨幣)			
金融資產			
貨幣性項目			
人民幣:美金(註)	$ 1,306,689	0.1536	$ 5,972,706
美金:人民幣(註)	374,463	6.5108	11,144,019
美金:新台幣	366,890	29.7600	10,918,646
美金:挪威克朗(註)	55,435	8.2224	1,649,746
歐元:挪威克朗(註)	52,568	9.8276	1,869,844
歐元:美金(註)	39,844	1.1952	1,417,251
非貨幣性項目			
美金:新台幣	$ 3,639,718	29.7600	$108,318,012
泰銖:新台幣	9,486,456	0.9170	8,704,772
人民幣:美金(註)	6,575,994	0.1536	30,058,012
泰銖:美金(註)	(1,401,926)	0.0308	(1,286,407)
歐元:美金(註)	58,244	1.1952	2,071,730
挪威克朗:美金(註)	4,146,750	0.1216	15,008,748
加拿大幣:美金(註)	104,037	0.7967	2,446,714
金融負債			
貨幣性項目			
人民幣:美金(註)	$ 1,866,439	0.1536	$ 8,531,250
美金:人民幣(註)	313,273	6.5108	9,323,004
美金:新台幣	286,275	29.7600	8,519,544
美金:加幣(註)	98,108	1.2552	2,919,694
美金:挪威克朗(註)	91,127	8.2224	2,711,940
歐元:挪威克朗(註)	41,218	9.8276	1,466,124

註：由於合併個體中部份個體之功能性貨幣非為新台幣，因此於揭露時亦須予以考量。

	105年12月31日		
	外幣(仟元)	匯率	帳面金額 (新台幣)
(外幣:功能性貨幣)			
金融資產			
貨幣性項目			
人民幣:美金(註)	$ 1,136,518	0.1438	$ 5,269,000
美金:人民幣(註)	443,983	6.9563	14,318,452
美金:新台幣	290,284	32.2500	9,361,659
歐元:美金(註)	33,349	1.0512	1,130,531
美金:挪威克朗(註)	55,693	8.6335	1,796,099
歐元:挪威克朗(註)	47,857	9.0753	1,622,352
非貨幣性項目			
人民幣：美金（註）	$ 9,353,911	0.1438	$ 43,365,946
歐元：美金（註）	65,423	1.0512	2,217,841
美金：新台幣	3,425,504	32.2500	110,472,488
泰銖：新台幣	8,776,613	0.9050	7,942,835
泰銖：美金（註）	(948,456)	0.0281	(858,353)
挪威克朗：美金（註）	4,251,777	0.1158	15,882,217
金融負債			
貨幣性項目			
人民幣:美金(註)	$ 1,805,188	0.1438	$ 8,369,014
美金:人民幣(註)	267,041	6.9563	8,612,072
美金:新台幣	262,441	32.2500	8,463,722
美金:加幣(註)	98,345	1.3488	3,171,626
美金:挪威克朗(註)	78,245	8.6335	2,523,401
歐元:挪威克朗(註)	35,298	9.0753	1,196,602

註：由於合併個體中部份個體之功能性貨幣非為新台幣，因此於揭露時亦須予以考量。

E.本公司貨幣性項目因匯率波動具重大影響於民國 106 年及 105 年度認列之全部兌換(損失)利益（含已實現及未實現）彙總金額分別為($21,904)及$229,912。

	106年度		
	敏感度分析		
	變動幅度	影響損益	影響其他綜合損益
(外幣:功能性貨幣)			
金融資產			
貨幣性項目			
人民幣:美金(註)	1%	$ 59,727	$ -
美金:人民幣(註)	1%	111,440	-
美金:新台幣	1%	109,186	-
美金:挪威克朗(註)	1%	16,497	-
歐元:挪威克朗(註)	1%	18,698	-
歐元:美金(註)	1%	14,173	
金融負債			
貨幣性項目			
人民幣:美金(註)	1%	$ 85,313	$ -
美金:人民幣(註)	1%	93,230	-
美金:新台幣	1%	85,195	-
美金:加幣(註)	1%	29,197	-
美金:挪威克朗(註)	1%	27,119	-
歐元:挪威克朗(註)	1%	14,661	-

註：由於合併個體中部份個體之功能性貨幣非為新台幣，因此於揭露時亦須予以考量。

	105年度		
	敏感度分析		
	變動幅度	影響損益	影響其他綜合損益
(外幣:功能性貨幣)			
金融資產			
貨幣性項目			
人民幣:美金(註)	1%	$ 52,690	$ -
美金:人民幣(註)	1%	143,185	-
美金:新台幣	1%	93,617	-
歐元:美金(註)	1%	11,305	-
美金:挪威克朗(註)	1%	17,961	-
歐元:挪威克朗(註)	1%	16,224	-
金融負債			
貨幣性項目			
人民幣:美金(註)	1%	$ 83,690	$ -
美金:人民幣(註)	1%	86,121	-
美金:新台幣	1%	84,637	-
美金:加幣(註)	1%	31,716	-
美金:挪威克朗(註)	1%	25,234	-
歐元:挪威克朗(註)	1%	11,966	-

註：由於合併個體中部份個體之功能性貨幣非為新台幣，因此於揭露時亦須予以考量。

價格風險

由於本集團持有之投資於合併資產負債表中係分類為備供出售金融資產，或透過損益按公允價值衡量之金融資產，因此本集團暴露於權益工具之價格風險。為管理權益工具投資之價格風險，本集團將以分散投資組合來進行該項風險之控管。

本集團主要投資於上市櫃及未上市櫃公司之權益工具，此等權益工具之價格會因該投資標的未來價值之不確定性而受影響。若該等權益工具價格上升或下跌 1%，而其他所有因素維持不變之情況下，對民國 106 年及 105 年度之稅後淨利因來自透過損益按公允價值衡量之權益工具之利益或損失將分別增加或減少$309 及$151；對於股東權益之影響因分類為備供出售之權益工具之利益或損失分別增加或減少$57,902 及$64,624。

利率風險

A. 本集團之利率風險來自長期借款。按浮動利率發行之借款使本集團承受現金流量利率風險，部分風險被按浮動利率持有之現金及約當現金抵銷。按固定利率發行之借款則使本集團承受公允價值利率風險。本集團之借款主係為固定及浮動利率，於民國 106 年及 105 年度，本集團按浮動利率計算之借款係以新台幣、美元、日幣及歐元計價。

B. 於民國 106 年及 105 年 12 月 31 日，若借款利率增加 0.25%，在所有其他因素維持不變之情況下，民國 106 年及 105 年度之稅後淨利將分別減少$1,435 及$1,093，主要係因浮動利率借款導致利息費用增加。

(2)信用風險

A. 信用風險係本集團因客戶或金融工具之交易對手無法履行合約義務而產生財務損失之風險。分述如下：

a. 本集團依授信政策，集團內各營運個體於訂定付款及提出交貨之條款與條件前，須就其每一新客戶進行管理及信用風險分析。內部風險控管係透過考慮其財務狀況、過往經驗及其他因素，以評估客戶之信用品質。

b. 個別風險之限額係由信用控管主管依照內部或外部之因素而制訂，並定期監控信用額度之使用。

c. 對銀行及金融機構而言，僅有信用評等良好之機構，才會被接納為交易對象。

d. 主要信用風險來自現金及約當現金、衍生金融工具，及存放於銀行與金融機構之存款，亦有來自顧客之信用風險，並包括尚未收現之應收帳款及已承諾之交易。

B. 於民國 106 年及 105 年度，不預期會受交易對手之不履約而產生任何重大損失。

C. 本集團重大未逾期且未減損金融資產之信用品質，請詳附註六(六)說明。

(3)流動性風險

A. 現金流量預測是由集團內各營運個體執行，並由集團財務部予以彙總。集團財務部監控集團流動資金需求之預測，確保其有足夠資金得以支應營運需要。

B.下表係本集團(包含待出售處分群組)之非衍生金融負債及以淨額或總額交割之衍生金融負債，按相關到期日予以分組，非衍生金融負債係依據資產負債表日至合約到期日之剩餘期間進行分析；衍生金融負債係依據資產負債表日至預期到期日之剩餘期間進行分析如下：

非衍生金融負債:

106年12月31日	1年內	1至2年內	2至5年內	5年以上
短期借款	$17,463,509	$ -	$ -	$ -
應付票據及帳款(含關係人)	37,924,813	-	-	-
其他應付款	25,209,483	-	-	-
長期借款(包含一年或一營業週期內到期)	48,752	10,730,741	102,195	386,000

非衍生金融負債:

105年12月31日	1年內	1至2年內	2至5年內	5年以上
短期借款	$12,539,294	$ -	$ -	$ -
應付票據及帳款(含關係人)	37,514,151	-	-	-
其他應付款	23,275,430	-	-	-
長期借款(包含一年或一營業週期內到期)	47,072	8,059,405	228,166	226,387

衍生金融負債

民國106年及105年12月31日本集團操作之衍生金融負債皆為一年內到期。

C.本集團並不預期到期日分析之現金流量發生時點會顯著提早，或實際金額會有顯著不同。

(三)公允價值資訊

1.本集團非以公允價值衡量之金融資產及金融負債之公允價值資訊請詳附註十二、(二)1.說明。本集團以成本衡量之投資性不動產的公允價值資訊請詳附註六、(十一)說明。

2.為衡量金融及非金融工具之公允價值所採用評價技術的各等級定義如下：

第一等級：企業於衡量日可取得之相同資產或負債於活絡市場之報價(未經調整)。活絡市場係指有充分頻率及數量之資產或負債交易發生，以在持續基礎上提供定價資訊之市場。

第二等級：資產或負債直接或間接之可觀察輸入值，但包括於第一等級之報價者除外。

第三等級：資產或負債之不可觀察輸入值。

3. 民國106年及105年12月31日以公允價值衡量之金融及非金融工具，本集團依資產及負債之性質、特性及風險及公允價值等級之基礎分類，相關資訊如下：

106年12月31日	第一等級	第二等級	第三等級	合計
資產				
重複性公允價值				
透過損益按公允價值衡量之金融資產				
權益證券	$ 30,911	$ -	$ -	$ 30,911
遠期外匯合約	-	83,837	-	83,837
備供出售金融資產				
權益證券	4,209,730	-	1,580,428	5,790,158
可轉換公司債	71,600	-	-	71,600
避險之衍生性金融資產	-	7,061	-	7,061
	$4,312,241	$ 90,898	$1,580,428	$5,983,567
負債				
重複性公允價值				
透過損益按公允價值衡量之金融負債				
遠期外匯合約	$ -	$ 9,746	$ -	$ 9,746

105年12月31日	第一等級	第二等級	第三等級	合計
資產				
重複性公允價值				
透過損益按公允價值衡量之金融資產				
權益證券	$ 15,075	$ -	$ -	$ 15,075
遠期外匯合約	-	41,177	-	41,177
避險之衍生性金融資產	-	7,708	-	7,708
備供出售金融資產				
權益證券	4,880,265	-	1,582,140	6,462,405
可轉換公司債	140,103	-	-	140,103
	$5,035,443	$ 48,885	$1,582,140	$6,666,468
負債				
重複性公允價值				
透過損益按公允價值衡量之金融負債				
遠期外匯合約	$ -	$ 219,490	$ -	$ 219,490

4.本集團用以衡量公允價值所使用之方法及假設說明如下：

(1)本集團採用市場報價作為公允價輸入值(即第一等級)者，依工具之特性分列如下：

	上市(櫃)公司股票	轉(交)換公司債
市場報價	收盤價	收市價

(2)除上述有活絡市場之金融工具外，其餘金融工具之公允價值係採用財務管理上公認評價技術取得。

(3)當評估非標準化且複雜性較低之金融工具時，本集團採用廣為市場參與者使用之評價技術。此類金融工具之評價模型所使用之參數通常為市場可觀察資訊。

(4)衍生金融工具之評價係根據廣為市場使用者所接受之評價模型，例如折現法及選擇權定價模型。遠期外匯合約通常係根據目前之遠期匯率評價。

(5)評價模型之產出係預估之概算值，而評價技術可能無法反映本集團持有金融工具及非金融工具之所有攸關因素。因此評價模型之預估值會適當地根據額外之參數予以調整。根據本集團之公允價值評價管理政策及相關之控制程序，管理階層相信為允當表達合併資產負債表中金融工具及非金融工具之公允價值，評價調整係屬適當且必要。在評價過程中所使用之價格資訊及參數係經審慎評估，且適當地根據目前市場狀況調整。

(6)本集團將信用風險評價調整納入金融工具及非金融工具公允價值計算考量，以分別反映交易對手信用風險。

5.民國 106 年及 105 年度無第一等級與第二等級間之任何移轉。

6.下表列示民國 106 年及 105 年度第三等級之變動：

	106年	105年
	權益證券	權益證券
1月1日	$ 1,582,140	$ 1,322,317
本期取得	502,639	422,835
認列於當期損益之利益或損失	(20,569)	(108,693)
認列於其他綜合損益之利益或損失	-	(14,150)
減資退回股款	(95,733)	(34,679)
本期處分	(49,500)	-
轉出第三等級	(314,776)	-
匯率影響數	(23,773)	(5,490)
12月31日	$ 1,580,428	$ 1,582,140

7.因部分第三等級權益證券於民國 106 年度間上市或興櫃，導致可取得足夠之可觀察市場資訊，因此本集團於該事件發生當月底將所採用之

公允價值自第三等級轉入至第一等級。

8. 本集團對於公允價值歸類於第三等級之評價流程係由投資部門負責進行金融工具之獨立公允價值驗證，藉獨立來源資料使評價結果貼近市場狀態，並定期覆核，以確保評價結果係屬合理。投資性不動產則由本集團財務部門依金管會公告之評價方法及參數假設定期評價。

另資金部門訂定金融工具公允價值評價政策、評價程序及確認符合相關國際財務報導準則之規定。相關評價結果每月呈報至管理當局，由管理當局負責評價過程之管理及覆核。

9. 有關屬第三等級公允價值衡量項目所使用評價模型之重大不可觀察輸入值之量化資訊及重大不可觀察輸入值變動之敏感度分析說明如下：

	106年12月31日 公允價值	評價技術	重大不可觀察 輸入值	區間 (加權平均)	輸入值與 公允價值關係
非衍生權益工具：					
非上市上櫃公司股票	$ 1,580,428	淨資產價值法	不適用	-	不適用

	105年12月31日 公允價值	評價技術	重大不可觀察 輸入值	區間 (加權平均)	輸入值與 公允價值關係
非衍生權益工具：					
非上市上櫃公司股票	$ 1,582,140	淨資產價值法	不適用	-	不適用

10. 本集團經審慎評估選擇採用之評價模型及評價參數，惟當使用不同之評價模型或評價參數可能導致評價之結果不同。針對分類為第三等級之金融資產及金融負債，若評價參數變動，則對損益或其他綜合損益之影響如下：

			106年12月31日			
			認列於損益		認列於其他綜合損益	
	輸入值	變動	有利變動	不利變動	有利變動	不利變動
金融資產						
權益工具淨資產價值	± 1%		$ -	$ -	$ 15,804	($ 15,804)

			105年12月31日			
			認列於損益		認列於其他綜合損益	
	輸入值	變動	有利變動	不利變動	有利變動	不利變動
金融資產						
權益工具淨資產價值	± 1%		$ -	$ -	$ 15,821	($ 15,821)

十三、附註揭露事項

(一)重大交易事項相關資訊

1.資金貸與他人：請詳附表一。

2.為他人背書保證：請詳附表二。

3.期末持有有價證券情形（不包含投資子公司、關聯企業及合資控制部分）：請詳附表三。

4.累積買進或賣出同一有價證券之金額達新台幣三億元或實收資本額百分之二十以上：請詳附表四。

5.取得不動產之金額達新台幣三億元或實收資本額百分之二十以上：無此情形。

6.處分不動產之金額達新台幣三億元或實收資本額百分之二十以上：請詳附表五。

7.與關係人進、銷貨之金額達新台幣一億元或實收資本額百分之二十以上：請詳附表六。

8.應收關係人款項達新台幣一億元或實收資本額百分之二十以上：請詳附表七。

9.從事衍生工具交易：請詳附註六、(二)、(五)、(十六)及十二、(二)。

10.母公司與子公司間之業務關係及重要交易往來情形及金額：請詳附表八。

(二)轉投資事業相關資訊

被投資公司名稱、所在地區等相關資訊(不包含大陸被投資公司)：請詳附表九。

(三)大陸投資資訊

1.基本資料：請詳附表十。

2.直接或間接經由第三地區事業與轉投資大陸之被投資公司所發生之重大交易事項：本公司於民國 106 年度大陸被投資公司直接發生之重大交易事項及間接經由第三地區事業之轉投資公司－Delta Electronics Int'l (Singapore) Pte. Ltd.(DEIL-SG)及 Cyntec International Ltd.(CIL-Labuan)與大陸被投資公司所發生之進、銷貨及應收、付款項之重大交易事項，請參閱附表六、七及八。

十四、營運部門資訊

(一)一般性資訊

本集團管理階層已依據董事會於制訂決策所使用之報導資訊辨認應報導部門，以產品別之角度經營業務，並區分為電源及零組件事業群、自動化事業群及基礎設施事業群，其收入來源之產品類型分述如下：

1. 電源及零組件：零組件、嵌入式電源、風扇與散熱管理、汽車電子、商用產品及移動電源與 Vivitek 投影機。
2. 自動化：工業自動化及樓宇自動化。
3. 基礎設施：資通訊基礎設施及能源基礎設施。

本集團因改變部分產品別分類導致應報導部門之組成方式改變，業依規定重編前期相對應資訊俾便比較。

(二)部門資訊之衡量

本集團營運部門損益係以稅前營業損益衡量，並作為績效評估之基礎。且營運部門之會計政策皆與附註四所述之重要會計政策彙總相同。

(三)部門資訊

提供予主要營運決策者之應報導部門部門資訊如下：

	106年度			
	電源及零組件事業群	自動化事業群	基礎設施事業群	總計
來自外部客戶之收入	$117,951,431	$33,025,178	$ 70,728,482	$221,705,091
部門損益(註)	$ 13,917,261	$ 5,474,338	$ 5,550,517	$ 24,942,116

	105年度			
	電源及零組件事業群	自動化事業群	基礎建設事業群	總計
來自外部客戶之收入	$118,741,155	$26,961,883	$ 67,084,844	$212,787,882
部門損益(註)	$ 16,133,906	$ 4,621,967	$ 5,051,938	$ 25,807,811

註：係沖銷部門間交易後損益。

(四)部門損益之調節資訊

1. 向主要營運決策者呈報之外部收入，與損益表內之收入採用一致之衡量方式。
2. 本期應報導營運部門損益與繼續營業部門稅前損益調節如下：

	106年度	105年度
應報導營運部門部門損益	$ 24,942,116	$ 25,807,811
未分類之相關損益	(5,168,328)	(4,982,140)
營業外收入及支出合計	4,024,492	3,964,290
繼續營業部門稅前損益	$ 23,798,280	$ 24,789,961

(五)產品別及勞務別之資訊

由於本集團以產品別角度經營業務，應報導部門係以不同產品及勞務為基礎，故來自外部客戶之收入與附註十四(三)相同。

(六)地區別資訊

本集團民國 106 年及 105 年度地區別資訊如下:

	106年度		105年度	
	收入	非流動資產	收入	非流動資產
中國	$ 123,318,752	$ 29,197,097	$ 117,653,470	$ 26,255,162
美國	34,617,660	2,721,513	39,626,956	2,916,163
台灣	7,029,237	28,919,089	10,668,246	21,749,131
其他	58,611,865	21,858,138	46,406,899	25,098,946
	$ 223,577,514	$ 82,695,837	$ 214,355,571	$ 76,019,402

(七)重要客戶資訊

本集團民國 106 年及 105 年度對單一外部客戶之銷售額均未達合併營業收入之 10%。

附表一

台達電子工業股份有限公司
資金貸與他人
民國106年1月1日至12月31日

單位：新台幣仟元
(除特別註明者外)

編號（註1）	貸出資金之公司	貸與對象	往來項目	是否為關係人	累計至本月止最高餘額（註2）	期末餘額	實際動支金額	利率區間	資金貸與性質（註7）	業務往來金額	有短期融通資金必要之原因	提列備抵呆帳金額	擔保品		對個別對象資金貸與限額	資金貸與總限額	備註
													名稱	價值			
1	Fairview Assets Ltd.	Delta Electronics (Netherlands) B.V.	其他應收款-關係人	是	$ 7,440,000	$ 7,440,000	$ 7,440,000	0.50%	2	$ -	營運週轉	$ -	無	$ -	$ 27,181,071	$ 27,181,071	註5
1	Fairview Assets Ltd.	Delta Controls Inc.	其他應收款-關係人	是	3,868,800	3,868,800	2,886,720	0.50%	2	-	營運週轉	-	無	-	27,181,071	27,181,071	註5
2	Delta Networks Holding Limited	Delta Electronics (Netherlands) B.V.	其他應收款-關係人	是	6,547,200	6,547,200	6,547,200	0.50%	2	-	營運週轉	-	無	-	10,991,810	10,991,810	註5
3	Delta Electronics (H.K.) Ltd.	Delta Electronics (Netherlands) B.V.	其他應收款-關係人	是	833,280	833,280	833,280	0.50%	2	-	營運週轉	-	無	-	14,643,249	14,643,249	註4
4	Delta International Holding Limited	Delta Electronics (Netherlands) B.V.	其他應收款-關係人	是	892,800	892,800	892,800	0.50%	2	-	營運週轉	-	無	-	30,055,980	30,055,980	註4
5	Eltek AS	Eltek Italia S.r.l.	其他應收款-關係人	是	21,342	21,342	21,341	1.90%	2	-	營運週轉	-	無	-	3,958,907	3,958,907	註5
5	Eltek AS	Eltek MEA DMCC	其他應收款-關係人	是	202,368	202,368	-	2.70%	2	-	營運週轉	-	無	-	3,958,907	3,958,907	註5
5	Eltek AS	Eltek s.r.o.	其他應收款-關係人	是	256,104	-	-	1.90%	2	-	營運週轉	-	無	-	3,958,907	3,958,907	註5 註8
6	Eltek Deutschland GmbH	E.V.I Electronics Sp. z o. o.	其他應收款-關係人	是	321,100	321,100	-	3.25%	2	-	營運週轉	-	無	-	329,084	329,084	註5
7	中達電子(蕪湖)有限公司	吳江華豐電子科技有限公司	其他應收款-關係人	是	1,599,805	1,403,257	1,403,257	4.35%	2	-	營運週轉	-	無	-	1,853,398	1,853,398	註4
8	中達電子零組件（吳江）有限公司	吳江華豐電子科技有限公司	其他應收款-關係人	是	594,213	594,213	-	0.00%	2	-	營運週轉	-	無	-	2,878,616	2,878,616	註4
9	晶睿通訊股份有限公司	睿緻科技股份有限公司	其他應收款-關係人	是	200,000	200,000	117,170	1.00%	2	-	營運週轉	-	無	-	280,822	561,644	註6
9	晶睿通訊股份有限公司	高譽科技股份有限公司	其他應收款-關係人	是	30,000	30,000	-	1.00%	2	-	營運週轉	-	無	-	60,000	561,644	註6

註1：編號欄之說明如下：
(1).發行人填0。
(2).被投資公司按公司別由阿拉伯數字1開始依序編號。
註2：本期最高餘額，係依民國106年12月31日止本公司向證期局公告申報之匯率換算。
註3：本公司對單一企業資金貸與金額不得超過本公司最近期財務報表淨值百分二十，資金貸與總額不得超過本公司最近期財務報表淨值百分四十。
註4：子公司對單一企業資金貸與金額不得超過子公司最近期財務報表淨值百分四十，資金貸與總額不得超過子公司最近期財務報表淨值百分四十。
註5：最終母公司直接及間接持有表決權股份百分之百之國外公司間，因融通資金之必要從事資金貸與時，其個別融資金額不得超過貸與公司最近期財務報表淨值，總融資金額不得超過貸與公司最近期財務報表淨值。
註6：晶睿通訊股份有限公司資金貸與限額說明如下：
(1).晶睿公司資金貸與他人之總額度，以晶睿公司最近期經會計師查核簽證或核閱財務報表淨值之百分之二十為限。
(2).對有短期融通資金必要者，單一企業資金貸放之金額不得超過貸與公司之實收資本額及晶睿公司最近期經會計師查核簽證或核閱之財務報表淨值百分之十。
註7：資金貸與性質之說明如下：
(1).有業務往來者：1
(2).有短期融通資金之必要者：2
註8：資金貸與事實發生時，Eltek s.r.o.仍為本公司間接持有100%表決權之國外子公司，故限額計算適用註5之規定。

台達電子工業股份有限公司
為他人背書保證
民國106年1月1日至12月31日

附表二

單位：新台幣仟元
(除特別註明者外)

編號（註1）	背書保證者公司名稱	被背書保證對象		對單一企業背書保證限額	本期最高背書保證餘額	期末背書保證餘額	實際動支金額	以財產擔保之背書保證金額	累計背書保證金額佔最近期財務報表淨值之比率	背書保證最高限額	屬母公司對子公司背書保證	屬子公司對母公司背書保證	屬對大陸地區背書保證	備註
		公司名稱	關係（註6）											
1	ELTEK AS	ELTEK POWER PTE. LTD.	3	$ 2,491,139	$ 297,600	$ 297,600	$ -	$ -	0.24%	$ 6,227,848	Y	N	N	註3
1	ELTEK AS	Eltek Power Sweden AB	3	2,491,139	18,050	18,050	18,050	-	0.01%	6,227,848	Y	N	N	註3
1	ELTEK AS	ELTEK MEA DMCC	3	2,491,139	69,423	69,423	69,423	-	0.06%	6,227,848	Y	N	N	註3
1	ELTEK AS	ELTEK AUSTRALIA PTY LIMITED	3	2,491,139	133,920	133,920	133,920	-	0.11%	6,227,848	Y	N	N	註3
2	晶睿通訊股份有限公司	睿緻科技股份有限公司	1	192,900	120,000	120,000	-	-	4.27%	1,123,288	Y	N	N	註5

註1：編號欄之說明如下：
(1).發行人填0。
(2).被投資公司按公司別由阿拉伯數字1開始依序編號。
註2：本公司背書保證作業程序之規定本公司對外背書保證之總額不得超過最近期財務報告淨值40%，對單一企業不得超過本公司最近財務報表淨值20%，本公司及子公司整體得為背書保證之總額度不得超過本公司最近期財務報表淨值50%，對單一企業背書保證之限額，不得超過本公司最近財務報表淨值30%。
註3：Eltek背書保證作業程序之規定對外背書保證之總額不得超過本公司最近期財務報告淨值5%，對單一企業不得超過本公司最近期財務報表淨值2%。
註4：本公司最近期財務報表淨值$124,556,969(106/12/31)
註5：晶睿通訊股份有限公司背書保證總額以公司最近期經會計師查核簽證或核閱財務報表淨值之百分之四十為限；對單一企業背書保證額度不得超過公司最近期經會計師查核簽證或財務報表淨值之百分之二十。且不超過最近一年度或當年度截至背書保證時公司與其進貨或銷貨金額孰高者。
註6：背書保證者與被背書保證對象之關係有下列六種，標示種類即可：
(1).有業務關係之公司。
(2).直接持有普通股股權超過百分之五十之子公司。
(3).母公司及子公司持有普通股股權合併計算超過百分之五十之被投資公司。
(4).對於直接或經由子公司間接持有普通股股權超過百分之五十之母公司。
(5).基於承攬工程需要之同業間依合約規定互保之公司。
(6).因共同投資關係由各出資股東依其持股比例對其背書保證之公司。

台達電子工業股份有限公司
期末持有有價證券情形（不包含投資子公司、關聯企業及合資控制部分）
民國106年12月31日

附表三

單位：新台幣仟元
(除特別註明者外)

持有之公司	有價證券種類及名稱	與有價證券發行人之關係	帳列科目	期末 股數	期末 帳面金額	期末 持股比例	期末 公允價值	備註
台達電子工業股份有限公司	環瑞醫投資控股股份有限公司普通股	無	備供出售金融資產	26,852,000	$ 254,825	18.94	$ 254,825	
台達電子工業股份有限公司	新日光能源科技股份有限公司普通股	無	備供出售金融資產	167,145,851	2,298,255	16.40	2,298,255	
台達電子工業股份有限公司	同欣電子工業股份有限公司普通股	無	備供出售金融資產	608,000	82,080	0.37	82,080	
台達電子工業股份有限公司	普訊創業投資股份有限公司普通股等	無	-	-	232,087	-	232,087	
Delta International Holding	Solarflare Communications, Inc.特別股	無	備供出售金融資產	9,547,235	284,126	3.68	284,126	
Delta International Holding	Mentis Technology, Inc.等	無	-	-	89,282	-	89,282	
Delta Electronics (Japan) Inc.	Macy Inc.普通股	無	以成本衡量之金融資產-非流動	74,000,000	32,808	19.79	32,808	
台達電子(平潭)有限公司	平潭高新投資發展股份有限公司	無	以成本衡量之金融資產-非流動	-	34,282	15.00	34,282	
台達資本股份有限公司	復盛應用科技股份有限公司普通股	無	備供出售金融資產	1,800,000	265,122	1.52	265,122	
台達資本股份有限公司	同欣電子工業股份有限公司普通股	無	備供出售金融資產	1,809,000	244,215	1.09	244,215	
台達資本股份有限公司	億豐綜合工業股份有限公司普通股	無	備供出售金融資產	822,043	261,410	0.28	261,410	
台達資本股份有限公司	環球晶圓股份有限公司普通股	無	備供出售金融資產	573,650	228,026	0.13	228,026	
台達資本股份有限公司	商之器科技股份有限公司普通股等	無	-	-	1,801,879	-	1,801,879	
Delta America Ltd.	VPT, Inc.普通股等	無	以成本衡量之金融資產-非流動	-	5,208	-	5,208	
乾坤科技股份有限公司	日商進工業株式會社(股票)	無	以成本衡量之金融資產-非流動	200,000	104,081	11.53	104,081	
乾坤科技股份有限公司	LUXTERA. INC.(股票)	無	以成本衡量之金融資產-非流動	55,029,284	336,195	3.46	336,195	
乾坤科技股份有限公司	GaN Systems Inc.(股票)	無	以成本衡量之金融資產-非流動	1,454,193	89,874	3.31	89,874	
Delta Electronics Int'l (Singapore) Pte. Ltd.	PBA International Pte. Ltd. 普通股	無	以成本衡量之金融資產-非流動	1,900	341,203	19.00	341,203	
Delta Electronics Int'l (Singapore) Pte. Ltd.	Ascent Solution Pte Ltd. 特別股	無	以成本衡量之金融資產-非流動	33,795	44,281	4.65	44,281	
羽冠電腦科技股份有限公司	艾碼科技股份有限公司普通股等	無	以成本衡量之金融資產-非流動	-	3,885	-	3,885	
Delta Electronics (Netherlands) B.V.	Wynd Technologies Inc. 認股權證	無	以成本衡量之金融資產-非流動	-	11,904	-	11,904	

台達電子工業股份有限公司
累積買進或賣出同一有價證券之金額達新台幣三億元或實收資本額百分之二十以上
民國106年1月1日至12月31日

附表四

單位：新台幣仟元
(除特別註明者外)

買、賣之公司	有價證券種類及名稱	帳列科目	交易對象	關係	期初		買入		賣出				期末		備註
					股數	金額	股數	金額	股數	售價	帳面成本	處分損益	股數	金額	
台達電子工業股份有限公司	羽冠電腦科技股份有限公司	採用權益法之投資	自然人	無	-	$ -	570,000	$ 378,504 (註1)	-	$ -	$ -	$ -	570,000	$ 378,504	
台達電子工業股份有限公司	台達資本股份有限公司	採用權益法之投資	台達資本股份有限公司	子公司	266,254,470	2,948,807	40,000,000	708,762 (註2)	-	-	-	-	306,254,470	3,657,569	
台達電子工業股份有限公司	晶睿通訊股份有限公司	採用權益法之投資	自然人	無	-	-	40,261,047	3,983,116 (註8)	-	-	-	-	40,261,047	3,983,116	
ELTEK AS	Eltek s.r.o.	採用權益法之投資	Delta Electronics (Netherlands) B.V.	母公司	-	348,059	-	204,917 (註5)	-	668,490	552,976	(註4)	-	-	
Delta Electronics (Netherlands) B.V.	Delta Electronics (Switzerland) AG	採用權益法之投資	Delta Greentech (Netherlands) B.V.	關聯企業	-	-	10,200	497,894 (註3)	-	-	-	-	10,200	497,894	
Delta Electronics (Netherlands) B.V.	Eltek s.r.o.	採用權益法之投資	Delta Greentech (Netherlands) B.V.	關聯企業	-	-	-	552,976 (註6)	-	668,490	552,976	115,514 (註7)	-	-	

註1：台達電子工業股份有限公司於民國106年對羽冠電腦科技股份有限公司新增投資金額計$341,694，並包括本期認列之投資損益及淨值變動調整數。
註2：台達電子工業股份有限公司於民國106年3月對台達資本股份有限公司新增投資金額計$400,000，並包括本期認列之投資損益及淨值變動調整數。
註3：Delta Electronics (Netherlands) B.V.於民國106年4月對Delta Electronics (Switzerland) AG新增投資金額計$388,940，並包括本期認列之投資損益及淨值變動調整數。
註4：係為集團內投資架構調整交易，依相關函釋規定並無處分損益。
註5：係調整本期認列之投資損益及淨值變動調整數。
註6：Delta Electronics (Netherlands) B.V.於民國106年4月對Eltek s.r.o.新增投資。
註7：出售子公司Eltek s.r.o遞延處分利益20.01%，請詳附註六(九)4.。
註8：台達電子工業股份有限公司於民國106年10月對晶睿通訊股份有限公司新增投資金額計$3,945,583，並包括本期列之投資損益及淨值變動調整數。

台達電子工業股份有限公司

處分不動產之金額達新台幣三億元或實收資本額百分之二十以上

民國106年1月1日至12月31日

附表五

單位：新台幣仟元

(除特別註明者外)

處分不動產之公司	財產名稱	事實發生日	原取得日期	帳面金額	交易金額（註1）	價款收取情形	處分損益	交易對象	關係	處分目的	價格決定之參考依據	其他約定事項
台達電子(東莞)有限公司	東莞市石碣鎮同富路、一棟廠房、九棟宿舍	民國106年9月28日	民國83年8月10日	-	$ 323,592	依買賣雙方所簽訂之契約約定付款	$ 323,592	東莞市星城際投資有限公司	無	避免資產閒置	專業估價機構之估價金額及市場行情等	依買賣雙方所簽訂之買賣契約履行

註1:本表係以人民幣兌新台幣4.5389換算之。

台達電子工業股份有限公司
與關係人進、銷貨之金額達新台幣一億元或實收資本額百分之二十以上
民國106年1月1日至12月31日

附表六

單位：新台幣仟元
(除特別註明者外)

進（銷）貨之公司	交易對象名稱	關係	交易情形				交易條件與一般交易不同之情		應收（付）票據、帳款		備註
			進（銷）貨	金額	佔總進（銷）貨之比率	授信期間	單價	授信期間	餘額	佔總應收（付）票據、帳款之比率	
台達電子工業股份有限公司	Delta Electronics Int'l (Singapore) Pte. Ltd.	子公司	銷貨及其他營業收入	$ 12,126,635	31.43	月結70天			$ 1,796,651	23.14	
台達電子工業股份有限公司	吳江華豐電子科技有限公司	聯屬公司	銷貨	330,290	0.86	月結70天			-	-	
台達電子工業股份有限公司	DEI Logistics (USA) Corp.	聯屬公司	銷貨	308,279	0.80	月結70天			58,837	0.76	
台達電子工業股份有限公司	Delta Electronics (Thailand) Public Company Limited	關聯企業	銷貨	378,870	0.98	月結70天			21,833	0.28	
台達電子工業股份有限公司	Delta Energy Systems (Singapore) PTE. LTD	關聯企業	銷貨	259,965	0.67	月結70天			78,532	1.01	
Delta Electronics Int'l (Singapore) Pte. Ltd.	台達電子工業股份有限公司	最終母公司	銷貨	17,791,963	7.96	月結70天			6,256,498	12.58	
Delta Electronics Int'l (Singapore) Pte. Ltd.	台達電子(東莞)有限公司	聯屬公司	銷貨	7,299,027	3.26	月結70天			1,411,348	2.84	
Delta Electronics Int'l (Singapore) Pte. Ltd.	台達電子電源(東莞)有限公司	聯屬公司	銷貨	14,736,696	6.59	月結70天			2,530,486	5.09	
Delta Electronics Int'l (Singapore) Pte. Ltd.	中達電子(江蘇)有限公司	聯屬公司	銷貨	17,698,067	7.91	月結70天			1,152,152	2.32	
Delta Electronics Int'l (Singapore) Pte. Ltd.	中達電子零組件(吳江)有限公司	聯屬公司	銷貨	11,605,748	5.19	月結70天			1,165,966	2.34	
Delta Electronics Int'l (Singapore) Pte. Ltd.	中達視訊(吳江)有限公司	聯屬公司	銷貨	4,356,622	1.95	月結70天			490,336	0.99	
Delta Electronics Int'l (Singapore) Pte. Ltd.	進準光學(江蘇)有限公司	聯屬公司	銷貨	117,690	0.05	月結70天			33,584	0.07	
Delta Electronics Int'l (Singapore) Pte. Ltd.	中達電子(蕪湖)有限公司	聯屬公司	銷貨	5,394,342	2.41	月結70天			903,943	1.82	
Delta Electronics Int'l (Singapore) Pte. Ltd.	台達電子(郴州)有限公司	聯屬公司	銷貨	2,493,982	1.12	月結70天			734,630	1.48	
Delta Electronics Int'l (Singapore) Pte. Ltd.	郴州台達科技有限公司	聯屬公司	銷貨	185,384	0.08	月結70天			30,642	0.06	
Delta Electronics Int'l (Singapore) Pte. Ltd.	Delta Electronics (Japan), Inc.	聯屬公司	銷貨	3,582,984	1.60	月結70天			810,306	1.63	
Delta Electronics Int'l (Singapore) Pte. Ltd.	Delta Electronics (Korea), Inc.	聯屬公司	銷貨	244,508	0.11	月結70天			70,046	0.14	
Delta Electronics Int'l (Singapore) Pte. Ltd.	Delta Electronics International Mexico SA de CV	聯屬公司	銷貨	247,510	0.11	月結70天			51,011	0.10	
Delta Electronics Int'l (Singapore) Pte. Ltd.	DEI Logistics (USA) Corp.	聯屬公司	銷貨	19,098,785	8.54	月結70天			6,156,833	12.38	
Delta Electronics Int'l (Singapore) Pte. Ltd.	Vivitek Corporation	聯屬公司	銷貨	491,452	0.22	月結70天			123,867	0.25	

進（銷）貨之公司	交易對象名稱	關係	交易情形				交易條件與一般交易不同之情		應收（付）票據、帳款		備註
			進（銷）貨	金額	佔總進（銷）貨之比率	授信期間	單價	授信期間	餘額	佔總應收（付）票據、帳款之比率	
Delta Electronics Int'l (Singapore) Pte. Ltd.	達創科技(東莞)有限公司	聯屬公司	銷貨	$ 16,658,229	7.45	月結70天			$ 3,733,155	7.50	
Delta Electronics Int'l (Singapore) Pte. Ltd.	達創科技股份有限公司	聯屬公司	銷貨	647,368	0.29	月結70天			240,126	0.48	
Delta Electronics Int'l (Singapore) Pte. Ltd.	DNI Logistics (USA) Co.	聯屬公司	銷貨	9,486,220	4.24	月結70天			2,434,393	4.89	
Delta Electronics Int'l (Singapore) Pte. Ltd.	ELTEK AUSTRALIA PTY LIMITED	聯屬公司	銷貨	492,081	0.22	月結70天			33,537	0.07	
Delta Electronics Int'l (Singapore) Pte. Ltd.	Delta Greentech (Brasil) S.A.	聯屬公司	銷貨	193,344	0.09	月結70天			147,958	0.30	
Delta Electronics Int'l (Singapore) Pte. Ltd.	Delta Electronics (Netherlands) B.V.	聯屬公司	銷貨	2,404,094	1.07	月結70天			608,097	1.22	
Delta Electronics Int'l (Singapore) Pte. Ltd.	ELTEK AS	聯屬公司	銷貨	1,212,452	0.54	月結70天			243,564	0.49	
Delta Electronics Int'l (Singapore) Pte. Ltd.	ELTEK POWER PTE. LTD.	聯屬公司	銷貨	207,090	0.09	月結70天			133,180	0.27	
Delta Electronics Int'l (Singapore) Pte. Ltd.	Delta Electronics (Americas) Ltd.	聯屬公司	銷貨	2,497,662	1.12	月結70天			502,287	1.01	
Delta Electronics Int'l (Singapore) Pte. Ltd.	Delta Greentech (USA) Corporation	聯屬公司	銷貨	1,031,823	0.46	月結70天			331,138	0.67	
Delta Electronics Int'l (Singapore) Pte. Ltd.	Delta Energy Systems (Australia) PTY.LTD.	聯屬公司	銷貨	137,566	0.06	月結70天			43,931	0.09	
Delta Electronics Int'l (Singapore) Pte. Ltd.	Digital Projection Ltd	關聯企業	銷貨	222,943	0.10	月結70天			77,807	0.16	
Delta Electronics Int'l (Singapore) Pte. Ltd.	Delta Power Solutions (India) Pvt Ltd.	關聯企業	銷貨	975,937	0.44	月結70天			244,453	0.49	
Delta Electronics Int'l (Singapore) Pte. Ltd.	Delta Electronics India Pvt Ltd	關聯企業	銷貨	884,183	0.40	月結70天			308,643	0.62	
Delta Electronics Int'l (Singapore) Pte. Ltd.	Delta Electronics (Slovakia) s.r.o.	關聯企業	銷貨	341,815	0.15	月結70天			40,362	0.08	
Delta Electronics Int'l (Singapore) Pte. Ltd.	Delta Electronics (Thailand) Public Company Limited	關聯企業	銷貨	298,668	0.13	月結70天			71,041	0.14	
Delta Electronics Int'l (Singapore) Pte. Ltd.	Digital Projection Inc	關聯企業	銷貨	415,269	0.19	月結70天			179,250	0.36	
進準光學(江蘇)有限公司	Delta Electronics Int'l (Singapore) Pte. Ltd.	聯屬公司	銷貨	511,626	98.31	月結70天			40,105	98.74	
達創科技(東莞)有限公司	Delta Electronics Int'l (Singapore) Pte. Ltd.	聯屬公司	銷貨	18,582,061	84.83	月結70天			3,138,276	91.38	
達創科技股份有限公司	台達電子工業股份有限公司	聯屬公司	銷貨及其他營業收入	1,025,289	11.32	月結70天			63,616	4.00	
達創科技股份有限公司	DNI Logistics (USA) Co.	聯屬公司	銷貨	3,977,859	49.09	月結70天			1,167,416	73.49	
達創科技股份有限公司	Delta Electronics Int'l (Singapore) Pte. Ltd.	聯屬公司	銷貨	789,295	9.74	月結70天			252,333	15.88	

進（銷）貨之公司	交易對象名稱	關係	交易情形				交易條件與一般交易不同之情		應收（付）票據、帳款		備註
			進（銷）貨	金額	佔總進（銷）貨之比率	授信期間	單價	授信期間	餘額	佔總應收（付）票據、帳款之比率	
台達電子(東莞)有限公司	Delta Electronics Int'l (Singapore) Pte. Ltd.	聯屬公司	銷貨	$ 9,580,873	80.63	月結70天			$ 2,246,575	74.99	
台達電子(東莞)有限公司	台達電子企業管理(上海)有限公司	聯屬公司	銷貨	1,153,967	9.71	月結70天			409,784	13.68	
台達電子電源(東莞)有限公司	Delta Electronics Int'l (Singapore) Pte. Ltd.	聯屬公司	銷貨	20,325,911	91.53	月結70天			2,770,647	78.11	
台達電子電源(東莞)有限公司	台達電子企業管理(上海)有限公司	聯屬公司	銷貨	1,368,173	6.16	月結70天			536,523	15.12	
台達電子電源(東莞)有限公司	台達電子(東莞)有限公司	聯屬公司	銷貨	121,344	0.55	月結70天			104,381	2.94	
中達電子(江蘇)有限公司	台達電子企業管理(上海)有限公司	聯屬公司	銷貨	4,142,552	6.81	月結70天			855,837	14.51	
中達電子(江蘇)有限公司	Delta Electronics Int'l (Singapore) Pte. Ltd.	聯屬公司	銷貨	35,598,708	58.55	月結70天			3,093,816	52.46	
中達電子(江蘇)有限公司	中達電子(蕪湖)有限公司	聯屬公司	銷貨	462,437	0.76	月結70天			122,534	2.08	
中達電子(江蘇)有限公司	中達電子零組件(吳江)有限公司	聯屬公司	銷貨	159,214	0.26	月結70天			50,918	0.86	
中達電子(江蘇)有限公司	Eltek Energy Technology (Dongguan) Ltd.	聯屬公司	銷貨	106,150	0.17	月結70天			918	0.02	
中達電子零組件(吳江)有限公司	台達電子企業管理(上海)有限公司	聯屬公司	銷貨	10,245,818	28.00	月結70天			3,275,717	49.18	
中達電子零組件(吳江)有限公司	Delta Electronics Int'l (Singapore) Pte. Ltd.	聯屬公司	銷貨	13,877,976	37.93	月結70天			1,282,138	19.25	
中達視訊(吳江)有限公司	台達電子企業管理(上海)有限公司	聯屬公司	銷貨	2,005,388	20.12	月結70天			843,522	45.83	
中達視訊(吳江)有限公司	Delta Electronics Int'l (Singapore) Pte. Ltd.	聯屬公司	銷貨	4,449,488	44.63	月結70天			395,387	21.48	
中達電子(蕪湖)有限公司	Delta Electronics Int'l (Singapore) Pte. Ltd.	聯屬公司	銷貨	9,555,049	99.12	月結70天			1,946,010	98.00	
台達電子(郴州)有限公司	Delta Electronics Int'l (Singapore) Pte. Ltd.	聯屬公司	銷貨	4,079,511	94.32	月結70天			618,288	89.79	
台達電子(郴州)有限公司	台達電子企業管理(上海)有限公司	聯屬公司	銷貨	245,505	5.68	月結70天			70,288	10.21	
郴州台達科技有限公司	台達電子電源(東莞)有限公司	聯屬公司	銷貨	1,574,728	73.96	月結70天			389,984	74.18	
郴州台達科技有限公司	台達電子(郴州)有限公司	聯屬公司	銷貨	125,478	5.89	月結70天			31,967	6.08	
郴州台達科技有限公司	Delta Electronics Int'l (Singapore) Pte. Ltd.	聯屬公司	銷貨	421,329	19.79	月結70天			100,115	19.04	
台達電子企業管理(上海)有限公司	中達電通股份有限公司	聯屬公司	銷貨	13,161,817	54.13	月結70天			3,838,701	53.84	
台達電子企業管理(上海)有限公司	達創科技(東莞)股份有限公司	聯屬公司	銷貨	121,081	0.50	月結70天			39,962	0.56	

進（銷）貨之公司	交易對象名稱	關係	交易情形				交易條件與一般交易不同之情		應收（付）票據、帳款		備註
			進（銷）貨	金額	佔總進（銷）貨之比率	授信期間	單價	授信期間	餘額	佔總應收（付）票據、帳款之比率	
台達電子企業管理(上海)有限公司	中達電子零組件(吳江)有限公司	聯屬公司	銷貨	$ 185,728	0.76	月結70天			$ 11,314	0.16	
台達電子企業管理(上海)有限公司	Delta Electronics (Thailand) Public Company Limited	關聯企業	銷貨	454,176	1.87	月結70天			34,088	0.48	
台達電子企業管理(上海)有限公司	台達電子(平潭)有限公司	聯屬公司	銷貨	1,506,628	6.20	月結70天			523,001	7.33	
Delta Electronics (Japan), Inc.	Delta Electronics Int'l (Singapore) Pte. Ltd.	聯屬公司	銷貨	951,186	17.54	月結70天			199,911	19.01	
晶睿通訊股份有限公司	Vivotek USA, Inc.	聯屬公司	銷貨	575,275	10.53	月結90天			138,809	13.49	
晶睿通訊股份有限公司	睿緻科技股份有限公司	聯屬公司	進貨	192,900	5.19	月結30天			(12,574)	-	
乾坤科技股份有限公司	Cyntec International Ltd.-LABUAN	聯屬公司	銷貨	1,235,407	28.61	註一			125,739	15.61	
乾坤科技股份有限公司	DEI Logistics (USA) Corp.	聯屬公司	銷貨	415,184	9.62	註二			88,385	10.97	
乾坤科技股份有限公司	台達電子工業股份有限公司	最終母公司	銷貨及其他營業收入	660,167	15.29	註二			244,134	30.31	
乾坤科技股份有限公司	Delta Electronics Int'l (Singapore) Pte. Ltd.	聯屬公司	銷貨	747,419	17.31	註二			84,393	10.48	
吳江華豐電子科技有限公司	Cyntec International Ltd.-LABUAN	聯屬公司	銷貨	4,566,861	44.89	註一			495,321	40.58	
吳江華豐電子科技有限公司	Delta Electronics Int'l (Singapore) Pte. Ltd.	聯屬公司	銷貨	5,605,320	55.10	註二			724,966	59.39	
Cyntec International Ltd.-LABUAN	乾坤科技股份有限公司	聯屬公司	銷貨	858,606	10.54	註一			181,054	5.93	
Cyntec International Ltd.-LABUAN	Delta Electronics Int'l (Singapore) Pte. Ltd.	聯屬公司	銷貨	402,247	4.92	註二			32,617	1.07	
ELTEK AS	Eltek s.r.o.	關聯企業	銷貨	581,503	3.40	月結70天			63,912	3.61	
ELTEK AS	Eltek s.r.o.	關聯企業	進貨	2,480,223	19.90	月結70天			(104,803)	(14.33)	
Delta Electronics (Netherlands) B.V.	Delta Electronics (Italy) S.r.l.	聯屬公司	銷貨	198,873	5.88	月結70天			54,024	6.75	
Delta Electronics (Netherlands) B.V.	Delta Greentech Electronics Industry LLC	聯屬公司	銷貨	146,541	4.33	月結70天			-	-	
Delta Electronics (Switzerland) AG	Delta Electronics (Slovakia) s.r.o.	關聯企業	進貨	1,160,199	81.60	月結70天			(322,270)	(67.03)	
Delta Electronics (Americas) Ltd.	Delta Electronics (Thailand) Public Company Limited	關聯企業	進貨	643,943	19.00	月結70天			(126,763)	(19.78)	

註一：銷貨之售價與一般客戶同，對關係人授信條件為月結60-90天收款，對一般客戶之授信條件為月結30-120天收款。
註二：銷貨係以成本加計手續費及必要加工成本外，對關係人授信條件為月結60-90天收款，對一般客戶之授信條件為月結30-120天收款。

台達電子工業股份有限公司

應收關係人款項達新台幣一億元或實收資本額百分之二十以上

民國106年12月31日

附表七

單位：新台幣仟元

(除特別註明者外)

帳列應收款項之公司	交易對象名稱	關係	應收關係人款項餘額（註1）	週轉率	逾期應收關係人款項		應收關係人款項期後收回金額(註2)	提列備抵呆帳金額
					金額	處理方式		
台達電子工業股份有限公司	Delta Electronics Int'l (Singapore) Pte. Ltd.	子公司	$ 1,796,651	6.81	$ -		$ 1,796,651	
Delta Electronics Int'l (Singapore) Pte. Ltd.	台達電子工業股份有限公司	最終母公司	6,256,498	5.36	-		2,795,883	
Delta Electronics Int'l (Singapore) Pte. Ltd.	台達電子(東莞)有限公司	聯屬公司	1,411,348	10.36	-		1,296,180	
Delta Electronics Int'l (Singapore) Pte. Ltd.	台達電子電源(東莞)有限公司	聯屬公司	2,530,486	10.24	-		2,455,463	
Delta Electronics Int'l (Singapore) Pte. Ltd.	中達電子(江蘇)有限公司	聯屬公司	1,152,152	27.40	-		1,152,152	
Delta Electronics Int'l (Singapore) Pte. Ltd.	中達電子零組件(吳江)有限公司	聯屬公司	1,165,966	21.66	-		1,165,966	
Delta Electronics Int'l (Singapore) Pte. Ltd.	中達視訊(吳江)有限公司	聯屬公司	490,336	17.07	-		490,336	
Delta Electronics Int'l (Singapore) Pte. Ltd.	中達電子(蕪湖)有限公司	聯屬公司	903,943	13.20	159		903,943	
Delta Electronics Int'l (Singapore) Pte. Ltd.	台達電子(郴州)有限公司	聯屬公司	734,630	7.73	-		357,120	
Delta Electronics Int'l (Singapore) Pte. Ltd.	Delta Electronics (Japan), Inc.	聯屬公司	810,306	9.74	28		492,790	
Delta Electronics Int'l (Singapore) Pte. Ltd.	DEI Logistics (USA) Corp.	聯屬公司	6,156,833	6.33	1,226,556		2,899,423	
Delta Electronics Int'l (Singapore) Pte. Ltd.	Vivitek Corporation	聯屬公司	123,867	8.42	29,908		87,632	
Delta Electronics Int'l (Singapore) Pte. Ltd.	達創科技(東莞)有限公司	聯屬公司	3,733,155	8.60	-		2,913,073	
Delta Electronics Int'l (Singapore) Pte. Ltd.	達創科技股份有限公司	聯屬公司	240,126	7.11	71		90,121	
Delta Electronics Int'l (Singapore) Pte. Ltd.	DNI Logistics (USA) Co.	聯屬公司	2,434,393	5.83	-		1,363,930	
Delta Electronics Int'l (Singapore) Pte. Ltd.	Delta Greentech (Brasil) S.A.	聯屬公司	147,958	3.48	55,477		13,412	
Delta Electronics Int'l (Singapore) Pte. Ltd.	Delta Electronics (Netherlands) B.V.	聯屬公司	608,097	9.87	-		72,043	
Delta Electronics Int'l (Singapore) Pte. Ltd.	ELTEK AS	聯屬公司	243,564	10.62	-		206,381	
Delta Electronics Int'l (Singapore) Pte. Ltd.	ELTEK POWER PTE. LTD.	聯屬公司	133,180	6.22	112		93,163	
Delta Electronics Int'l (Singapore) Pte. Ltd.	Delta Electronics (Americas) Ltd.	聯屬公司	502,287	8.33	54,538		210,326	

帳列應收款項之公司	交易對象名稱	關係	應收關係人款項餘額（註1）	週轉率	逾期應收關係人款項		應收關係人款項期後收回金額(註2)	提列備抵呆帳金額
					金額	處理方式		
Delta Electronics Int'l (Singapore) Pte. Ltd.	Delta Greentech (USA) Corporation	聯屬公司	$ 331,138	7.34	$ 893		$ 232,790	
Delta Electronics Int'l (Singapore) Pte. Ltd.	Delta Power Solutions (India) Pvt Ltd.	關聯企業	244,453	9.25	47,920		131,055	
Delta Electronics Int'l (Singapore) Pte. Ltd.	Delta Electronics India Pvt Ltd	關聯企業	308,643	6.57	85,585		148,607	
Delta Electronics Int'l (Singapore) Pte. Ltd.	Digital Projection Inc	關聯企業	179,250	9.18	42,713		95,242	
達創科技(東莞)有限公司	Delta Electronics Int'l (Singapore) Pte. Ltd.	聯屬公司	3,138,276	4.83	-		3,065,280	
達創科技股份有限公司	DNI Logistics (USA) Co.	聯屬公司	1,167,416	6.71	-		824,382	
達創科技股份有限公司	Delta Electronics Int'l (Singapore) Pte. Ltd.	聯屬公司	252,333	10.40	-		252,333	
台達電子(東莞)有限公司	Delta Electronics Int'l (Singapore) Pte. Ltd.	聯屬公司	2,246,575	4.83	-		1,755,840	
台達電子(東莞)有限公司	台達電子企業管理(上海)有限公司	聯屬公司	409,784	3.25	-		251,575	
台達電子電源(東莞)有限公司	Delta Electronics Int'l (Singapore) Pte. Ltd.	聯屬公司	2,770,647	5.28	-		2,770,647	
台達電子電源(東莞)有限公司	台達電子企業管理(上海)有限公司	聯屬公司	536,523	3.15	-		343,528	
台達電子電源(東莞)有限公司	台達電子(東莞)有限公司	聯屬公司	104,381	0.56	-		90,785	
中達電子(江蘇)有限公司	台達電子企業管理(上海)有限公司	聯屬公司	855,837	4.92	-		855,837	
中達電子(江蘇)有限公司	Delta Electronics Int'l (Singapore) Pte. Ltd.	聯屬公司	3,093,816	15.51	-		3,093,816	
中達電子(江蘇)有限公司	中達電子(蕪湖)有限公司	聯屬公司	122,534	8.77	-		79,273	
中達電子零組件(吳江)有限公司	台達電子企業管理(上海)有限公司	聯屬公司	3,275,717	4.77	-		2,160,757	
中達電子零組件(吳江)有限公司	Delta Electronics Int'l (Singapore) Pte. Ltd.	聯屬公司	1,282,138	14.89	-		1,282,138	
中達視訊(吳江)有限公司	台達電子企業管理(上海)有限公司	聯屬公司	843,522	3.42	-		527,760	
中達視訊(吳江)有限公司	Delta Electronics Int'l (Singapore) Pte. Ltd.	聯屬公司	395,387	16.40	-		395,387	
中達電子(蕪湖)有限公司	Delta Electronics Int'l (Singapore) Pte. Ltd.	聯屬公司	1,946,010	5.98	-		1,827,067	
台達電子(郴州)有限公司	Delta Electronics Int'l (Singapore) Pte. Ltd.	聯屬公司	618,288	5.64	-		-	
郴州台達科技有限公司	台達電子電源(東莞)有限公司	聯屬公司	389,984	5.00	-		389,948	
郴州台達科技有限公司	Delta Electronics Int'l (Singapore) Pte. Ltd.	聯屬公司	100,115	0.19	-		-	
台達電子企業管理(上海)有限公司	中達電通股份有限公司	聯屬公司	3,838,701	3.36	-		2,681,580	

帳列應收款項之公司	交易對象名稱	關係	應收關係人款項餘額（註1）	週轉率	逾期應收關係人款項		應收關係人款項期後收回金額(註2)	提列備抵呆帳金額
					金額	處理方式		
台達電子企業管理(上海)有限公司	台達電子(平潭)有限公司	聯屬公司	$ 523,001	4.19	$ -		$ 305,988	
Delta Electronics (Japan) Inc.	Delta Electronics Int'l (Singapore) Pte. Ltd.	聯屬公司	199,911	2.60	-		93,249	
乾坤科技股份有限公司	Cyntec International Ltd.-LABUAN	聯屬公司	125,739	5.84	-		125,739	
乾坤科技股份有限公司	台達電子工業股份有限公司	最終母公司	244,245	3.85	-		151,707	
吳江華豐電子科技有限公司	Cyntec International Ltd.-LABUAN	聯屬公司	495,321	5.41	-		495,321	
吳江華豐電子科技有限公司	Delta Electronics Int'l (Singapore) Pte. Ltd.	聯屬公司	724,966	6.24	-		724,966	
Cyntec International Ltd.-LABUAN	乾坤科技股份有限公司	聯屬公司	181,054	5.17	-		181,054	
晶睿通訊股份有限公司	Vivotek USA, Inc.	聯屬公司	138,809	4.48	-		52,118	
Fairview Assets Ltd.	Delta Electronics (Netherlands) B.V.	聯屬公司	7,440,000	-			-	
Fairview Assets Ltd.	Delta Controls Inc.	聯屬公司	2,886,720	-			-	
Delta Networks Holding Limited	Delta Electronics (Netherlands) B.V.	聯屬公司	6,547,200	-			-	
Delta Electronics (H.K.) Ltd.	Delta Electronics (Netherlands) B.V.	聯屬公司	833,280	-			-	
Delta International Holding Limited	Delta Electronics (Netherlands) B.V.	聯屬公司	892,800	-			-	
中達電子(蕪湖)有限公司	吳江華豐電子科技有限公司	聯屬公司	1,403,257	-			-	
晶睿通訊股份有限公司	睿緻科技股份有限公司	聯屬公司	117,170	-			-	

註1：包含金額大於$ 100,000之其他應收款。
註2：係期後截止至民國107年3月8日止收回之款項。

台達電子工業股份有限公司

母公司與子公司及各子公司間之業務關係及重要交易往來情形及金額

民國106年1月1日至12月31日

附表八

單位：新台幣仟元

(除特別註明者外)

編號 (註1)	交易人名稱	交易往來對象	與交易人之關係 (註2)	交易往來情形			
				科目	金額	交易條件	佔合併總營收或總資產之比率 (註3)
0	台達電子工業股份有限公司	Delta Electronics Int'l (Singapore) Pte. Ltd.	1	銷貨及其他營業收入	$ 12,126,635	(註4)	5.42
1	Delta Electronics Int'l (Singapore) Pte. Ltd.	台達電子工業股份有限公司	2	銷貨	17,791,963	(註4)	7.96
1	Delta Electronics Int'l (Singapore) Pte. Ltd.	台達電子(東莞)有限公司	3	銷貨	7,299,027	(註4)	3.26
1	Delta Electronics Int'l (Singapore) Pte. Ltd.	台達電子電源(東莞)有限公司	3	銷貨	14,736,696	(註4)	6.59
1	Delta Electronics Int'l (Singapore) Pte. Ltd.	中達電子(江蘇)有限公司	3	銷貨	17,698,067	(註4)	7.92
1	Delta Electronics Int'l (Singapore) Pte. Ltd.	中達電子零組件(吳江)有限公司	3	銷貨	11,605,748	(註4)	5.19
1	Delta Electronics Int'l (Singapore) Pte. Ltd.	中達視訊(吳江)有限公司	3	銷貨	4,356,622	(註4)	1.95
1	Delta Electronics Int'l (Singapore) Pte. Ltd.	中達電子(蕪湖)有限公司	3	銷貨	5,394,342	(註4)	2.41
1	Delta Electronics Int'l (Singapore) Pte. Ltd.	台達電子(郴州)有限公司	3	銷貨	2,493,982	(註4)	1.12
1	Delta Electronics Int'l (Singapore) Pte. Ltd.	Delta Electronics (Japan), Inc.	3	銷貨	3,582,984	(註4)	1.60
1	Delta Electronics Int'l (Singapore) Pte. Ltd.	DEI Logistics (USA) Corp.	3	銷貨	19,098,785	(註4)	8.54
1	Delta Electronics Int'l (Singapore) Pte. Ltd.	達創科技(東莞)有限公司	3	銷貨	16,658,229	(註4)	7.45
1	Delta Electronics Int'l (Singapore) Pte. Ltd.	DNI Logistics (USA) Co.	3	銷貨	9,486,220	(註4)	4.24
1	Delta Electronics Int'l (Singapore) Pte. Ltd.	Delta Electronics (Netherlands) B.V.	3	銷貨	2,404,094	(註4)	1.08
1	Delta Electronics Int'l (Singapore) Pte. Ltd.	Delta Electronics (Americas) Ltd.	3	銷貨	2,497,662	(註4)	1.12
2	達創科技(東莞)有限公司	Delta Electronics Int'l (Singapore) Pte. Ltd.	3	銷貨	18,582,061	(註4)	8.31

編號 (註1)	交易人名稱	交易往來對象	與交易人之關係 (註2)	交易往來情形			
				科目	金額	交易條件	佔合併總營收或總資產之比率 (註3)
3	達創科技股份有限公司	DNI Logistics (USA) Co.	3	銷貨	$ 3,977,859	(註4)	1.78
4	台達電子(東莞)有限公司	Delta Electronics Int'l (Singapore) Pte. Ltd.	3	銷貨	9,580,873	(註4)	4.29
5	台達電子電源(東莞)有限公司	Delta Electronics Int'l (Singapore) Pte. Ltd.	3	銷貨	20,325,911	(註4)	9.09
6	中達電子(江蘇)有限公司	台達電子企業管理(上海)有限公司	3	銷貨	4,142,552	(註4)	1.85
6	中達電子(江蘇)有限公司	Delta Electronics Int'l (Singapore) Pte. Ltd.	3	銷貨	35,598,708	(註4)	15.92
7	中達電子零組件(吳江)有限公司	台達電子企業管理(上海)有限公司	3	銷貨	10,245,818	(註4)	4.58
7	中達電子零組件(吳江)有限公司	Delta Electronics Int'l (Singapore) Pte. Ltd.	3	銷貨	13,877,976	(註4)	6.21
8	中達視訊(吳江)有限公司	Delta Electronics Int'l (Singapore) Pte. Ltd.	3	銷貨	4,449,488	(註4)	1.99
9	中達電子(蕪湖)有限公司	Delta Electronics Int'l (Singapore) Pte. Ltd.	3	銷貨	9,555,049	(註4)	4.27
10	台達電子(郴州)有限公司	Delta Electronics Int'l (Singapore) Pte. Ltd.	3	銷貨	4,079,511	(註4)	1.82
11	台達電子企業管理(上海)有限公司	中達電通股份有限公司	3	銷貨	13,161,817	(註4)	5.89
12	吳江華豐電子科技有限公司	Cyntec International Ltd.-LABUAN	3	銷貨	4,566,861	(註6)	2.04
12	吳江華豐電子科技有限公司	Delta Electronics Int'l (Singapore) Pte. Ltd.	3	銷貨	5,605,320	(註7)	2.51
13	ELTEK AS	Eltek s.r.o.	3	進貨	2,480,223	(註4)	1.11
1	Delta Electronics Int'l (Singapore) Pte. Ltd.	台達電子工業股份有限公司	2	應收帳款	6,256,498	(註4)	2.50
1	Delta Electronics Int'l (Singapore) Pte. Ltd.	台達電子電源(東莞)有限公司	3	應收帳款	2,530,486	(註4)	1.01
1	Delta Electronics Int'l (Singapore) Pte. Ltd.	DEI Logistics (USA) Corp.	3	應收帳款	6,156,833	(註4)	2.46
1	Delta Electronics Int'l (Singapore) Pte. Ltd.	達創科技(東莞)有限公司	3	應收帳款	3,733,155	(註4)	1.49

編號 (註1)	交易人名稱	交易往來對象	與交易人之關係 (註2)	交易往來情形			
				科目	金額	交易條件	佔合併總營收或總資產之比率 (註3)
2	達創科技(東莞)有限公司	Delta Electronics Int'l (Singapore) Pte. Ltd.	3	應收帳款	$ 3,138,276	(註4)	1.25
5	台達電子電源(東莞)有限公司	Delta Electronics Int'l (Singapore) Pte. Ltd.	3	應收帳款	2,770,647	(註4)	1.11
6	中達電子(江蘇)有限公司	Delta Electronics Int'l (Singapore) Pte. Ltd.	3	應收帳款	3,093,816	(註4)	1.23
7	中達電子零組件(吳江)有限公司	台達電子企業管理(上海)有限公司	3	應收帳款	3,275,717	(註4)	1.31
11	台達電子企業管理(上海)有限公司	中達電通股份有限公司	3	應收帳款	3,838,701	(註4)	1.53
14	Fairview Assets Ltd.	Delta Electronics (Netherlands) B.V.	3	其他應收款	7,440,000	(註5)	2.97
14	Fairview Assets Ltd.	Delta Controls Inc.	3	其他應收款	2,886,720	(註5)	1.15
15	Delta Networks Holding Limited	Delta Electronics (Netherlands) B.V.	3	其他應收款	6,547,200	(註5)	2.61

註1：母公司及子公司相互間之業務往來資訊應分別於編號欄註明，編號之填寫方法如下：
(1).母公司填0。
(2).子公司依公司別由阿拉伯數字1開始依序編號。
註2：與交易人之關係有以下三種，標示種類即可(若係母子公司間或各子公司間之同一筆交易，則無須重複揭露。如：母公司對子公司之交易，若母公司已揭露，則子公司部分無須重複揭露；子公司對子公司之交易，若其一子公司已揭露，則另一子公司無須重複揭露)：
(1).母公司對子公司。
(2).子公司對母公司。
(3).子公司對子公司。
註3：交易往來金額佔合併總營收或總資產比率之計算，若屬資產負債項目者，以期末餘額佔合併總資產之方式計算；若屬損益項目者，以期中累積金額佔合併總營收之方式計算。
註4：無同類型交易可茲比較， 係按約定交易價格及條件辦理， 授信期間皆為月結70天。
註5：資金貸與。
註6：銷貨之售價與一般客戶同，對關係人授信條件為月結60-90天收款，對一般客戶之授信條件為月結30-120天收款。
註7：銷貨係以成本加計手續費及必要加工成本外，對關係人授信條件為月結60-90天收款，對一般客戶之授信條件為月結30-120天收款。
註8：上開揭露標準金額，若屬資產負債科目者，係以合併總資產1%為揭露標準；若屬損益科目者，係以合併總營收1%為揭露標準。

台達電子工業股份有限公司

被投資公司名稱、所在地區等相關資訊（不包含大陸被投資公司）

民國106年1月1日至12月31日

附表九

單位：新台幣仟元

(除特別註明者外)

投資公司名稱	被投資公司名稱	所在地區	主要營業項目	原始投資金額		期末持有			被投資公司本期損益	本期認列之投資損益	備註
				本期期末	去年年底	股數	比率	帳面金額			
台達電子工業股份有限公司	Delta International Holding Ltd.	開曼群島	投資事業	$ 8,922,118	$ 8,922,118	67,680,000	94.00	$ 57,087,661	$ 5,204,079	$ 4,676,624	(註6)
台達電子工業股份有限公司	Delta Networks Holding Ltd.	開曼群島	投資事業	29,581	29,581	83,800,000	100.00	11,017,200	666,718	706,300	(註6)
台達電子工業股份有限公司	進準光學(香港)股份有限公司	香港	投資事業	162,376	162,376	5,250,000	39.62	216,922	10,440	4,136	
台達電子工業股份有限公司	乾坤科技股份有限公司	台灣	薄膜光電元件等之研究、開發、生產、製造與銷售	12,067,931	12,067,931	2,062,257,714	100.00	32,297,074	2,195,664	1,949,899	(註6)
台達電子工業股份有限公司	台達資本股份有限公司	台灣	投資事業	2,900,000	2,500,000	306,254,470	100.00	3,657,569	128,185	128,185	
台達電子工業股份有限公司	Delta Electronics Int'l (Singapore) Pte. Ltd.	新加坡	經營及銷售電子產品	7,270	7,270	300,000	100.00	7,305,059	8,608,714	8,655,833	(註6)
台達電子工業股份有限公司	達爾生技股份有限公司	台灣	醫療器材製造、批發與銷售	900,000	900,000	90,000,000	100.00	195,124	26,635	26,607	(註6)
台達電子工業股份有限公司	展茂光電股份有限公司	台灣	彩色濾光片製造、銷售及租賃業務等。	2,113,978	2,113,978	211,400,909	99.97	1,985,384	(134,470)	(134,430)	
台達電子工業股份有限公司	羽冠電腦科技股份有限公司	台灣	電腦及其週邊設備、軟硬體買賣	341,695	-	570,000	100.00	378,504	39,246	37,213	
台達電子工業股份有限公司	新能微電子股份有限公司	台灣	積體電路設計、測試及資訊軟體服務	462,442	462,442	14,313,530	98.17	45,744	(648)	(637)	
台達電子工業股份有限公司	Delta Electronics (Thailand) Public Co., Ltd.	泰國	電源供應器、監視器及零組件等電子產品之製造與銷售	114,615	114,615	69,128,140	5.54	8,704,772	3,228,791	817,150	(註6及註7)
台達電子工業股份有限公司	Delta Electronics (Netherlands) B.V.	荷蘭	經營及銷售電子產品	4,247,073	4,247,073	120,219,545	100.00	4,670,180	205,380	198,602	(註6)
台達電子工業股份有限公司	羅伊特亞洲股份有限公司	台灣	提供樓宇管理與控制解決方案	-	-	-	-	-	(666)	(1,026)	(註11)
台達電子工業股份有限公司	台達綠生活股份有限公司	台灣	電子零組件製造等	135,083	135,083	23,817,300	100.00	(18,436)	(60,602)	(60,593)	(註6)
台達電子工業股份有限公司	達創科技股份有限公司	台灣	電腦網路及週邊設備之研發、設計、製造及銷售	2,490,390	2,490,390	50,040,838	99.98	1,597,444	648,648	603,679	(註6)
台達電子工業股份有限公司	Delta America Ltd.	美國	投資事業	103,065	103,065	2,100,000	10.26	273,393	108,159	25,644	(註9)
台達電子工業股份有限公司	晶睿通訊股份有限公司	台灣	通信機械、電子零組件及電信器材製造及銷售	3,945,583	-	40,261,047	48.80	3,983,116	348,701	45,994	

投資公司名稱	被投資公司名稱	所在地區	主要營業項目	原始投資金額		期末持有			被投資公司本期損益	本期認列之投資損益	備註
				本期期末	去年年底	股數	比率	帳面金額			
Delta International Holding Ltd.	Delta Electronics International Ltd.	馬來西亞	經營及銷售電子產品	$ 59,520	$ 59,520	2,000,000	100.00	$ 0	$ 73,664	$ 73,664	(註1)
Delta International Holding Ltd.	Delta Electronics (H.K.) Ltd.	香港	投資事業	9,773,097	9,773,097	2,549,297,600	100.00	36,596,542	3,882,040	3,882,040	(註1)
Delta International Holding Ltd.	DAC Holding (Cayman) Ltd.	開曼群島	投資事業	480,334	480,334	22,200,000	100.00	296,161	(10,199)	(10,199)	(註1)
Delta International Holding Ltd.	Delta Electronics (Japan) Inc.	日本	經營電源、視訊、零組件、機電等產品及材料之買賣	85,083	85,083	5,600	100.00	411,311	78,071	78,071	(註1)
Delta International Holding Ltd.	Digital Projection International Ltd.	英國	投資事業	340,465	340,465	19,249,667	41.00	190,787	(126,314)	(51,789)	(註1)
Delta International Holding Ltd.	PreOptix (HongKong) Co., Ltd.	香港	投資事業	238,080	238,080	8,000,000	60.38	314,035	10,796	6,519	(註1)
Delta International Holding Ltd.	Delta Power Sharp Ltd.	香港	提供作業管理服務	-	38,487	-	-	-	-	-	(註1及註12)
Delta International Holding Ltd.	DEI Logistics (USA) Corp.	美國	提供海外發貨倉儲作業服務	14,880	14,880	500,000	100.00	169,272	23,510	23,510	(註1)
Delta International Holding Ltd.	Ace Pillar Holding Ltd.	薩摩亞	投資事業	406,387	406,387	2,858,718	100.00	396,977	24,987	12,345	(註1)
Delta International Holding Ltd.	Drake Investment (H.K.) Ltd.	香港	投資事業	5,122,182	5,122,182	304,504,306	100.00	4,722,375	318,893	157,921	(註1)
Delta International Holding Ltd.	Delta Electronics International Mexico SA DE C.V.	墨西哥	工業自動化產品及通訊設備用電源管理系統之銷售	-	-	1	-	0	(16,235)	-	(註1)
Delta International Holding Ltd.	Vivitek Corporation	美國	投影機銷售	44,640	44,640	9,000,000	100.00	67,533	56,494	56,494	(註1)
Delta International Holding Ltd.	Delta Greentech SGP Pte Ltd.	新加坡	投資事業	831,216	831,216	12,175,470	100.00	706,166	53,102	15,199	(註1)
Delta International Holding Ltd.	Delta Electronics Europe Limited	英國	維修中心及提供支援服務	108,922	108,922	500,000	100.00	46,517	7,219	7,219	(註1)
Delta International Holding Ltd.	Boom Treasure Limited	香港	投資事業	2,592,718	2,592,718	1	100.00	2,158,580	166,444	41,177	(註1)
Delta International Holding Ltd.	Apex Investment (HK) Limited	香港	投資事業	3,760,004	3,760,004	2,000,001	100.00	1,657,627	218,800	220,763	(註1)
Delta International Holding Ltd.	Galaxy Star Investment (HK) Limited.	香港	投資事業	3,760,004	3,760,004	2,000,001	100.00	1,657,627	218,800	220,763	(註1)
Delta International Holding Ltd.	Jade Investment (HK) Limited	香港	投資事業	3,760,004	3,760,004	2,000,001	100.00	1,657,627	218,800	220,763	(註1)
Delta Electronics (H.K.) Ltd.	Delta Electronics International Mexico SA DE C.V.	墨西哥	工業自動化產品及通訊設備用電源管理系統之銷售	31,248	31,248	252,002	100.00	589	(16,235)	(16,235)	(註2)
Delta International Holding Ltd.	Delta Electronics (Netherlands) B.V.	荷蘭	經營及銷售電子產品	1	1	260,416,667	-	17,730	205,380	-	(註1)

投資公司名稱	被投資公司名稱	所在地區	主要營業項目	原始投資金額		期末持有			被投資公司本期損益	本期認列之投資損益	備註
				本期期末	去年年底	股數	比率	帳面金額			
Delta America Ltd.	Delta Electronics (Americas) Ltd.	美國	電腦網路及周邊設備之研發、設計、製造及銷售	$ 224,815	$ 224,815	250,000	100.00	$ 906,150	$ 51,484	$ 51,484	
Delta America Ltd.	Delta Solar Solutions LLC	美國	投資事業	67,555	67,555	-	100.00	61,510	(2,886)	(2,886)	
Delta Electronics Int'l (Singapore) Pte. Ltd.	Loy Tec electronics GmbH	奧地利	提供樓宇管理與控制解決方案	2,056,646	2,056,646	-	85.00	2,071,730	103,556	26,814	(註10)
Loy Tec electronics GmbH	LOYTEC Americas,Inc	美國	提供樓宇管理與控制解決方案	297	297	9,978	100.00	12,706	5,737	5,737	
Loy Tec electronics GmbH	羅伊特亞洲股份有限公司	台灣	提供樓宇管理與控制解決方案	-	2,160	-	-	-	(666)	(360)	(註11)
Delta Networks Holding Ltd.	Delta Networks Inc.	開曼群島	投資事業	5,293,083	5,293,083	1,196,886,000	100.00	3,860,189	637,720	637,720	(註3)
Delta Networks Inc.	Delta Networks (H.K.) Limited	香港	投資事業	1,041,600	1,041,600	35,000,000	100.00	3,561,279	471,633	471,633	(註4)
Delta Networks Inc.	Delta Networks International Ltd.(Labuan)	馬來西亞	電腦網路及周邊設備之研發、設計、製造及銷售	29,760	29,760	1,000,000	100.00	-	34,110	34,110	(註4)
Delta Networks Inc.	DNI Logistic(USA) Corp.	美國	電腦網路及周邊設備之研發、設計、製造及銷售	16,548	16,548	500,000	100.00	72,716	6,561	6,561	(註4)
乾坤科技(股)公司	Fairview Assets Ltd.	開曼群島	投資	1,116,521	1,116,521	32,740,042	100.00	27,181,071	2,006,846	2,006,846	(註5)
乾坤科技(股)公司	力林科技股份有限公司	台灣	電源管理IC設計	179,161	179,161	8,702,934	60.02	186,359	33,554	10,464	(註5)
Delta Electronics (Netherlands) B.V.	ELTEK AS	挪威	經營電源供應器等之研發及銷售業務	14,795,704	14,795,704	93,531,101	100.00	14,896,121	1,402,051	(22,779)	(註8)
Delta Electronics (Netherlands) B.V.	Delta America Ltd.	美國	投資事業	683,989	683,989	8,179,182	39.95	814,531	108,159	21,861	(註8及註9)
Delta Electronics (Netherlands) B.V.	Optovue, Inc.	美國	醫療設備之研發、設計、製造及銷售	892,800	892,800	3,750,000	23.21	777,126	(224,795)	(49,483)	(註8)
Delta Electronics (Netherlands) B.V.	Delta Controls Inc.	加拿大	提供樓宇管理與控制解決方案	2,232,000	2,232,000	75,000,000	100.00	2,448,203	241,471	29,374	(註8)
Delta Electronics (Netherlands) B.V.	Energy Dragon Global Limited	英屬維京群島	投資事業	144,671	144,671	10,001	100.00	181,442	9,611	9,611	(註8及註9)
Delta Electronics (Netherlands) B.V.	Castle Horizon Limited	塞席爾	投資事業	674,730	674,730	471,800	100.00	846,318	44,829	44,829	(註8及註9)
Delta Electronics (Netherlands) B.V.	Delta Electronics (Switzerland) AG	瑞士	投資事業、經營電子產品之研發及買賣	380,928	-	10,200	51.00	497,894	110,304	54,883	(註8)
Delta Electronics (Netherlands) B.V.	Delta Greentech Electronics Industry LLC	土耳其	經營電子產品之行銷及銷售	23,808	-	15,708	51.00	14,798	3,120	(8,359)	(註8)
Delta Electronics (Netherlands) B.V.	Delta Greentech (Brasil) S.A.	巴西	經營電子產品之製造及買賣	211,594	-	4,315,657	100.00	177,902	(56,487)	(23,311)	(註8)

投資公司名稱	被投資公司名稱	所在地區	主要營業項目	原始投資金額		期末持有			被投資公司本期損益	本期認列之投資損益	備註
				本期期末	去年年底	股數	比率	帳面金額			
Delta Electronics (Netherlands) B.V.	Delta Greentech (USA) Corporation	美國	經營電子產品之買賣	$ 123,206	$ -	1,500,000	100.00	$ 128,814	$ 48,677	$ 5,737	(註8)
Delta Electronics (Netherlands) B.V.	DELTA ELECTRONICS BRASIL LTDA	巴西	經營電子產品之買賣	235,104	-	24,999,999	100.00	208,490	(15,274)	(15,274)	(註8)
晶睿通訊股份有限公司	睿緻科技股份有限公司	台灣	多媒體積體電路之設計及銷售	216,738	216,738	15,798,000	49.55	30,947	(151,402)	(68,503)	(註13)
晶睿通訊股份有限公司	Vivotek Holdings, Inc.	美國	控股公司	31,555	31,555	1,000	100.00	187,010	5,301	5,301	(註13)
晶睿通訊股份有限公司	睿盈投資股份有限公司	台灣	創投公司	200,000	150,000	20,000,000	100.00	117,630	(22,223)	(26,227)	(註13)
晶睿通訊股份有限公司	Vivotek Netherlands B.V.	荷蘭	銷售服務	11,418	11,418	3,000	100.00	8,667	619	619	(註13)
晶睿通訊股份有限公司	歐特斯股份有限公司	台灣	網路攝影機及相關零組件之銷售	17,991	-	1,574,000	26.23	9,354	(12,817)	-	(註13)
Vivotek Holdings, Inc.	Vivotek USA, Inc.	美國	網路攝影機及相關零組件之銷售	29,760	29,760	10,000,000	100.00	252,803	5,311	5,311	(註15)
睿盈投資股份有限公司	歐特斯股份有限公司	台灣	網路攝影機及相關零組件之銷售	46,146	25,400	4,426,000	73.77	26,304	(12,817)	(9,584)	(註14)
睿盈投資股份有限公司	高譽科技股份有限公司	台灣	網路攝影機及相關零組件之銷售	34,045	34,045	3,373,000	56.21	27,549	4,693	2,638	(註14)
睿盈投資股份有限公司	新思代科技股份有限公司	台灣	照明設備之銷售	10,200	-	1,020,000	51.00	6,721	(6,744)	(3,439)	(註14)
睿盈投資股份有限公司	Wellstates Investment, LLC	美國	投資及租賃商業不動產相關業務	34,859	34,859	-	100.00	43,321	1,406	1,406	(註14)
睿盈投資股份有限公司	Vivotek Middle East FZCO	阿拉伯聯合大公國	網路攝影機及相關零組件之銷售	11,242	11,242	1,000	89.99	(11,764)	(13,096)	(11,786)	(註14)
睿盈投資股份有限公司	行品股份有限公司	台灣	電子器材及設備之批發	6,211	7,718	412,000	13.64	-	(7,763)	-	(註14)
睿盈投資股份有限公司	Aicasa Incorporated	開曼群島	創投公司	10,275	10,275	315,000	35.00	946	(9,626)	(3,369)	(註14)

註1：為本公司之孫公司或子公司採權益法評價之被投資公司，係透過Delta International Holding Ltd.認列投資損益。
註2：為本公司之曾孫公司，係透過Delta Electronics (H.K.) Ltd.認列投資損益。
註3：為本公司之孫公司，係透過Delta Networks Holding Ltd.認列投資損益。
註4：為本公司之曾孫公司，係透過Delta Networks Inc.認列投資損益。
註5：為本公司之孫公司，係透過乾坤科技股份有限公司認列投資損益。
註6：本期認列之投資損益含逆流及側流交易已、未實現損益之認列及銷除。
註7：加權平均綜合持股比例為20.01%。
註8：為本公司之孫公司，係透過Delta Electronics (Netherlands) B.V.認列投資損益。
註9：本公司透過Delta Electronics (Netherlands) B.V.及其子公司Castle Horizon Limited、Energy Dragon Global Limited間接取得DAL 39.95%及49.79%股權，併同本公司持有DAL 10.26%之股權，綜合持股比例為100%。
註10：為本公司之孫公司，係透過Delta Electronics Int'l (Singapore) Pte. Ltd. 認列之投資損益。
註11：本公司於民國106年2月取得羅伊特亞洲股份有限公司46%股權，併同本公司之子公司DEIL-SG 綜合持股45.9%之股權，綜合持股比例為91.9%，而該公司於民國106年第一季辦理解散，於民國106年11月完成解散。
註12：該公司於民國105年8月開始辦理清算，於民國106年第二季完成解散。
註13：為本公司之孫公司，係透過晶睿通訊股份有限公司認列投資損益。
註14：為本公司之曾孫公司，係透過睿盈投資股份有限公司認列投資損益。
註15：為本公司之曾孫公司，係透過Vivotek Holdings, Inc.認列投資損益。

台達電子工業股份有限公司
大陸投資資訊－基本資料
民國106年1月1日至12月31日

附表十

單位：新台幣仟元
(除特別註明者外)

大陸被投資公司名稱	主要營業項目	實收資本額	投資方式	本期期初自台灣匯出累積投資金額	本期匯出或收回投資金額		本期期末自台灣匯出累積投資金額	被投資公司本期損益	本公司直接或間接投資之持股比例	本期認列投資損益（註28）	期末投資帳面金額	截至本期止已匯回投資收益	備註
					匯出	收回							
台達電子(東莞)有限公司	經營變壓器及散熱等電子產品之製造及銷售業務	$ 2,910,826	透過第三地區投資設立公司再投資大陸公司	$ 2,000,794	$ -	$ -	$ 2,000,794	$ 593,523	94.00	$ 530,063	$ 3,893,229	$ 287,482	(註3及註19)
台達電子電源(東莞)有限公司	經營電源供應器等電子產品之製造及銷售業務	1,252,896	透過第三地區投資設立公司再投資大陸公司	503,539	-	-	503,539	498,247	94.00	467,911	2,382,883	399,855	(註6及註19)
台達電子企業管理(上海)有限公司	產品外觀設計之技術服務及管理諮詢及各類電子產品的分銷等業務	3,625,477	透過第三地區投資設立公司再投資大陸公司	-	-	-	-	1,662,065	94.00	1,560,764	5,381,104	-	(註9及註19)
中達電子(蕪湖)有限公司	經營LED燈源及電源供應器等電子產品之製造及銷售業務	3,987,840	透過第三地區投資設立公司再投資大陸公司	167,846	-	-	167,846	287,579	94.00	269,759	4,363,450	-	(註10及註19)
台達電子(郴州)有限公司	經營變壓器等電子產品之製造及銷售業務	1,874,880	透過第三地區投資設立公司再投資大陸公司	-	-	-	-	(81,759)	94.00	(45,660)	1,920,503	-	(註12及註19)
中達電子(江蘇)有限公司	經營變壓器等電子產品之製造及銷售業務	1,190,400	透過第三地區投資設立公司再投資大陸公司	3,981,484	-	-	3,981,484	495,458	94.00	465,662	2,557,269	-	(註25)
中達電子零組件(吳江)有限公司	經營新型電子元器件及變頻器等電子產品之生產及銷售業務	3,506,026	透過第三地區投資設立公司再投資大陸公司	6,304,097	-	-	6,304,097	1,250,062	94.00	1,176,668	6,631,667	52,504	(註7及註25)
中達視訊(吳江)有限公司	經營彩色影像投射器等之生產及銷售業務	863,040	透過第三地區投資設立公司再投資大陸公司	1,320,998	-	-	1,320,998	172,048	94.00	166,859	1,311,104	-	(註8及註25)
中達電子貿易(吳江)有限公司	電子產品批發及進出口業務，提供安裝及諮詢服務	59,520	透過第三地區投資設立公司再投資大陸公司	11,190	-	-	11,190	-	94.00	(10)	96,716	-	(註15及註19)
達而泰(天津)實業有限公司	經營電壓控制器等電子產品之製造及銷售業務	674,064	透過第三地區投資設立公司再投資大陸公司	924,059	-	-	924,059	(25,963)	94.00	(24,406)	616,276	-	(註14及註19)
台達電子(平潭)有限公司	電子產品、節能設備批發銷售等	137,126	透過第三地區投資設立公司再投資大陸公司	139,872	-	-	139,872	31,160	94.00	29,290	145,231	-	(註19)
進準光學(江蘇)有限公司	經營投影機之物鏡、鏡頭及光學引擎之產銷業務	394,320	透過第三地區投資設立公司再投資大陸公司	380,035	-	-	380,035	10,796	96.38	17,419	429,847	-	(註13及註22)
蕪湖中達科技有限公司	經營變壓器等電子產品之製造及銷售業務	134,841	透過轉投資大陸公司直接再投資大陸公司	-	-	-	-	(1,269)	94.00	(1,153)	141,938	-	(註17)
郴州台達科技有限公司	經營變壓器等電子產品之製造及銷售業務	116,557	透過轉投資大陸公司直接再投資大陸公司	-	-	-	-	(37,451)	94.00	(35,225)	189,041	-	(註17)
蕪湖市中達能源科技有限公司	節能技術研發、節能設備及能源管理系統開發、諮詢服務及安裝銷售等	9,142	透過轉投資大陸公司直接再投資大陸公司	-	-	-	-	13	94.00	13	-	-	(註17及註27)
東莞市台達能源科技有限公司	節能技術研發、節能設備及能源管理系統開發、諮詢服務及安裝銷售等	137,126	透過轉投資大陸公司直接再投資大陸公司	-	-	-	-	(570)	94.00	(535)	153,143	-	(註17)
上海中達能源科技有限公司	節能技術研發、節能設備及能源管理系統開發、諮詢服務及安裝銷售等	45,709	透過轉投資大陸公司直接再投資大陸公司	-	-	-	-	(2,845)	90.54	(2,576)	37,724	-	(註17)
中達電通股份有限公司	經營不斷電式電源供應器等電子產品之銷售業務	2,596,254	透過第三地區投資設立公司再投資大陸公司	8,687,656	-	-	8,687,656	740,656	90.16	667,918	4,925,723	-	(註4及註18)
上海浦環中達能源科技有限公司	從事能源科技、環保科技領域內的技術開發、技術咨詢、技術服務、技術轉讓，合同能源管理，機電設備、節能設備設計、銷售	457	透過轉投資大陸公司直接再投資大陸公司	-	-	-	-	2,145	90.54	1,942	2,476	-	(註17)

大陸被投資公司名稱	主要營業項目	實收資本額	投資方式	本期期初自台灣匯出累積投資金額	本期匯出或收回投資金額		本期期末自台灣匯出累積投資金額	被投資公司本期損益	本公司直接或間接投資之持股比例	本期認列投資損益（註28）	期末投資帳面金額	截至本期止已匯回投資收益	備註
					匯出	收回							
吳江華豐電子科技有限公司	研發、生產新型電子元器件(片式元器件、敏感元器件、混合集成電路)，銷售本公司自產產品，從事與本公司生產產品同類商品的批發及進出口業務	6,025,280	透過第三地區投資設立公司再投資大陸公司	$ 5,906,240	$ -	$ -	$ 5,906,240	$ 277,897	100.00	$ 277,897	$ 6,949,877	$ -	(註21)
達創科技(東莞)有限公司	其他無線電廣播接收機及寬頻接入網通信系統設備等產品製造及銷售業務	1,041,600	透過第三地區投資設立公司再投資大陸公司	1,330,461	-	-	1,330,461	494,465	100.00	494,465	2,110,211	654,720	(註5及註20)
德又達網絡通訊科技(上海)有限公司	電腦軟體設計業務	59,520	透過第三地區投資設立公司再投資大陸公司	84,353	-	-	84,353	2,455	100.00	2,455	89,901	-	(註11及註20)
福達新創通訊科技(廈門)有限公司	經營其他無線電傳輸器具、其他自動資料處理機單元、接收、轉換及傳輸或再生聲音、圖像或其他資料之機器，包括交換器及路由器、具有特殊程式控制計算機或具有記憶能量之文字處理機業務	67,413	透過第三地區投資設立公司再投資大陸公司	20,832	-	-	20,832	(22,853)	30.00	(6,881)	20,448	-	(註20)
易達電源科技(東莞)有限公司	開發、生產和銷售接入網通訊配套智能化電源設備及系統，生產和銷售再生能源配套智能化電源設備	220,224	透過第三地區投資設立公司再投資大陸公司	1,115,419	-	-	1,115,419	(38,758)	100.00	(38,758)	198,981	-	(註24)
蘇州爾達醫療設備有限公司	醫療器材製造、批發與銷售等	119,040	直接投資	119,040	-	-	119,040	32,426	100.00	32,426	127,323	-	(註23)
台達智能科技(北京)有限公司	機電、電信及電路設備安裝	228,544	透過第三地區投資設立公司再投資大陸公司	-	-	-	-	(14,283)	94.00	(13,494)	201,202	-	(註16及註19)
台達電子(西安)有限公司	電腦及其週邊設備、軟體買賣	251,398	透過第三地區投資設立公司再投資大陸公司	-	233,669	-	233,669	961	94.00	903	237,245	-	(註19)
北京華睿智達科技有限公司	電腦系統服務、資料處理	29,711	透過轉投資大陸公司直接再投資大陸公司	-	-	-	-	(24,184)	75.20	(18,186)	4,852	-	(註17)
羽冠(南京)系統集成有限公司	電腦及週邊設備、資訊系統軟體及硬體之設計及銷售業務	8,928	直接投資	8,928	-	-	8,928	19,195	100.00	19,195	36,041	-	(註26)

(註1) 本表之實收資本額係指驗資完成之金額，並依各被投資公司驗資報告幣別，依期末美元對人民幣之匯率6.51080及人民幣對新台幣之匯率4.57087折算之。
(註2) 本表之本期期初自台灣匯出累積投資金額、本期匯出或收回投資金額、本期期末自台灣匯出累積投資金額及截至本期止已匯回台灣之投資收益，係依期末美元對新台幣之匯率29.76折算之。
(註3) 除經投審會核准US$67,231仟元之投資額度外，另經投審會核准對「台達電子(東莞)有限公司」盈餘轉增(投)資共計US$27,081仟元不列入本公司對大陸投資額度之計算。
(註4) 除經投審會核准US$291,924仟元之投資額度外，另經投審會核准對「中達電通股份有限公司」盈餘轉增資共計US$980仟元不列入本公司對大陸投資額度之計算。
(註5) 除經投審會核准US$44,706仟元之投資額度外，另經投審會核准對「達創科技(東莞)有限公司」盈餘轉增資共計US$11,312仟元不列入本公司對大陸投資額度之計算。
(註6) 除經投審會核准US$16,920仟元之投資額度外，另經投審會核准對「台達電子電源(東莞)有限公司」盈餘轉增資共計US$22,654仟元不列入本公司對大陸投資額度之計算。
(註7) 除經投審會核准US$211,831仟元之投資額度外，另經投審會核准對「中達電子零組件(吳江)有限公司」盈餘轉增(投)資共計US$27,303仟元不列入本公司對大陸投資額度之計算。
(註8) 除經投審會核准US$44,388仟元之投資額度外，另經投審會核准對「中達視訊(吳江)有限公司」盈餘轉投資共計US$8,272仟元不列入本公司對大陸投資額度之計算。
(註9) 經投審會核准對「台達電子企業管理(上海)有限公司」盈餘轉投資共計US$110,401仟元不列入本公司對大陸投資額度之計算。
(註10) 除經投審會核准US$5,640仟元之投資額度外，另經投審會核准對「中達電子(蕪湖)有限公司」以盈餘轉投資共計US$120,320仟元不列入本公司對大陸投資額度之計算。
(註11) 除經投審會核准US$2,834仟元之投資額度外，另經投審會核准對「德又達網絡通訊科技(上海)有限公司」盈餘轉投資共計US$298仟元不列入本公司對大陸投資額度之計算。
(註12) 經投審會核准對「台達電子(郴州)有限公司」盈餘轉投資共計US$59,220仟元不列入本公司對大陸投資額度之計算。
(註13) 除經投審會核准US$7,520仟元之投資額度外，另經投審會核准合併「進準光學股份有限公司」繼而間接認列對「進準光學(江蘇)有限公司」投資US$5,250仟元。
(註14) 除經投審會核准US$31,050仟元之投資額度外，另經投審會核准對「達而泰(天津)實業有限公司」盈餘轉投資共計US$265仟元不列入本公司對大陸投資額度之計算。
(註15) 除經投審會核准US$376仟元之投資額度外，另經投審會核准對「中達電子貿易(吳江)有限公司」盈餘轉投資共計US$1,504仟元不列入本公司對大陸投資額度之計算。
(註16) 經投審會核准對「台達智能科技(北京)有限公司」盈餘轉投資共計US$7,268仟元不列入本公司對大陸投資額度之計算。
(註17) 本公司經投審會核准之大陸地區投資事業之再轉投資公司，依投審會規定，大陸地區投資事業之再轉投資行為無需向投審會申請，故該等投資金額不列入本公司對大陸投資額度之計算。
(註18) 係分別透過Delta International Holding Ltd.、Ace Pillar Holding Co.,Ltd.、Drake Investment (H.K.) Ltd.、Delta Greentech SGP Pte Ltd.及Boom Treasure Limited共同轉投資。
(註19) 係透過Delta Electronics (H.K.) Ltd.轉投資。
(註20) 係透過Delta Networks (H.K.) Ltd.轉投資。
(註21) 係透過Cyntec Holding (H.K.) Ltd.轉投資。
(註22) 係透過PreOptix (HongKong) Co., Ltd.轉投資。
(註23) 係透過達爾生技股份有限公司轉投資。
(註24) 係透過Delta Electronics (Netherlands) B.V.轉投資。
(註25) 係透過Delta Electronics (H.K.) Ltd.及Delta International Holding Ltd.轉投資。
(註26) 係透過羽冠電腦科技股份有限公司轉投資。
(註27) 蕪湖市中達能源科技有限公司於民國106年8月完成解散清算。
(註28) 本公司本期之投資損益係按本公司簽證會計師查核之財務報告認列。

公司名稱	本期期末累計自台灣匯出赴大陸地區投資金額	經濟部投審會核准投資金額	依經濟部投審會規定赴大陸地區投資限額
台達電子工業股份有限公司(註2及註3)	$ 25,895,651	$ 26,434,158	$ -
乾坤科技股份有限公司	5,906,240	5,906,240	15,845,675
達爾生技股份有限公司(註4)	119,040	119,040	117,091
羽冠電腦科技股份有限公司(註5)	8,928	8,928	80,000

(註1) 本表之本期期末累計自台灣匯出赴大陸地區投資金額及經濟部投審會核准投資金額係依期末美元對新台幣之匯率29.76折算之。
(註2) 本公司於101.08.03、101.08.28、98.07.17及95.01.06經投審會核准大陸地區投資事業之盈餘分別為US$22,000仟元、US$18,000仟元、US$10,509仟元及US$14,351仟元匯回(匯回日分別為100.03.11、101.06.27、101.08.14、98.06.24及94.12.29)，得扣減本公司赴大陸地區投資累計金額。
(註3) 依據97.8.29新修訂「在大陸地區從事投資或技術合作審查原則」規定，因本公司取得經濟部工業局核發符合營運總部營運範圍之證明文件，故無須設算投資限額。
(註4) 限額$117,091係以達爾生技股份有限公司民國106年12月31日之淨值基礎計算而得，惟申請投資時限額為$119,040。
(註5) 限額依規定係以新台幣八千萬元，或淨值或合併淨值之60%，其較高者。

與大陸被投資公司直接或間接經由第三地區所發生之重大交易事項暨其價格、付款條件、未實現損益：
本公司於民國106年1至12月大陸被投資公司直接發生之重大交易事項及間接經由第三地區事業之轉投資公司–Delta Electronics Int'l (Singapore) Pte. Ltd.(DEIL-SG)及Cyntec International Ltd.(CIL-Labuan)與大陸被投資公司所發生之進、銷貨及應收、付款項之重大交易事項，請參閱附表五及六。

pwc 資誠

會計師查核報告

(107)財審報字第 17003324 號

台達電子工業股份有限公司　公鑒：

查核意見

台達電子工業股份有限公司(以下簡稱「台達公司」)民國 106 年及 105 年 12 月 31 日之個體資產負債表，暨民國 106 年及 105 年 1 月 1 日至 12 月 31 日之個體綜合損益表、個體權益變動表及個體現金流量表，以及個體財務報表附註(包含重大會計政策彙總)，業經本會計師查核竣事。

依本會計師之意見，基於本會計師之查核結果及其他會計師之查核報告，上開個體財務報表在所有重大方面係依照「證券發行人財務報告編製準則」，足以允當表達台達公司民國 106 年及 105 年 12 月 31 日之個體財務狀況，暨民國 106 年及 105 年 1 月 1 日至 12 月 31 日之個體財務績效及個體現金流量。

查核意見之基礎

本會計師係依照「會計師查核簽證財務報表規則」及中華民國一般公認審計準則執行查核工作。本會計師於該等準則下之責任將於「會計師查核個體財務報表之責任」段進一步說明。本會計師所隸屬事務所受獨立性規範之人員已依中華民國會計師職業道德規範，與台達公司保持超然獨立，並履行該規範之其他責任。基於本會計師之查核結果及其他會計師之查核報告，本會計師相信已取得足夠及適切之查核證據，以作為表示查核意見之基礎。

關鍵查核事項

關鍵查核事項係指依本會計師之專業判斷，對台達公司民國 106 年度個體財務報表之查核最為重要之事項。該等事項已於查核個體財務報表整體及形成查核意見之過程中予以因應，本會計師並不對該等事項單獨表示意見。

台達公司民國 106 年度個體財務報表之關鍵查核事項如下：

pwc 資誠

關鍵查核事項-採用權益法之投資

事項說明

台達公司之子公司於民國 106 年 4 月購入 Delta Energy Systems (Switzerland) AG(現已更名為「Delta Electronics (Switzerland) AG」)51%股權，帳列子公司之採用權益法之投資。

因此項購買之被投資公司可辨認資產及負債之淨公允價值及商譽之分攤係以管理階層評估為基礎，涉及會計估計等假設，因此，本會計師將所購入前述公司股權價格分攤列為查核重要事項之一。

因應之查核程序

本會計師除了解管理階層評估有關購買價格分攤的基礎及程序，並委由內部評價專家複核台達公司之子公司委託專家編製之價格分攤報告所採用原始資料及所作之主要假設-各項預計成長率、毛利率、折現率計算及公平價值計算方法等重大假設之合理性，包含下列程序：

1. 驗證評價模型參數與計算公式之設定。
2. 所使用之預計成長率及毛利率與歷史結果、經濟及產業預測文獻比較。
3. 所使用之折現率，與現金產生單位資金成本假設及類似資產報酬率比較。

關鍵查核事項-採用權益法之投資減損評估

事項說明

截至民國 106 年 12 月 31 日止，台達公司轉投資之乾坤科技股份有限公司、Delta Electronics (Netherlands) B.V.之轉投資 ELTEK AS 和 Delta Controls Inc.、Delta Electronics Int’l (Singapore) Pte. Ltd.之轉投資 Loy Tec electronics GmbH，以及 Delta International Holding Limited 之轉投資中達電通股份有限公司，因該等轉投資公司金額重大且投資時產生商譽等無形資產。有關採用權益法之投資減損評估之會計估計及假設之不確定性，請詳個體財務報告附註五(一)及五(二)。

因上述採用權益法之投資金額重大且減損評估中所採用之評價模式有關預期可回收金額屬於重大會計估計事項，可回收金額中之現金流量涉及以未來年度之現金流量預

測。因此，本會計師將採用權益法之投資減損評估為查核重要事項之一。

因應之查核程序

本會計師取得台達公司所提供依各採用權益法之投資所編製之減損評估表，了解依現金產生單位編製所估計之預計未來現金流量及其制定過程，並已執行下列查核程序:

1. 評估台達公司所使用之評價模型與其所屬產業、環境及該受評價資產而言係屬合理。
2. 確認評價模型中所採用之未來現金流量與事業部門提供未來年度預算一致。
3. 依評價模型中所採用之預計成長率、營業淨利率及折現率等重大假設之合理性，包含下列程序：
   (1) 驗證評價模型參數與計算公式之設定。
   (2) 所使用之預計成長率及營業淨利率與歷史結果、經濟及產業預測文獻比較。
   (3) 所使用之折現率，與現金產生單位資金成本假設及類似資產報酬率比較。

其他事項-採用其他會計師之查核

列入台達公司個體財務報表之部分採用權益法之投資及附註十三所揭露之被投資公司相關資訊，其財務報表未經本會計師查核，而係由其他會計師查核。因此本會計師對上開個體財務報表所表示之意見中，有關該等公司財務報表所列之金額及附註十三所揭露之相關資訊，係依據其他會計師之查核報告。該等公司民國 106 年及 105 年 12 月 31 日之相關採用權益法之投資餘額分別為新台幣 13,517,165 仟元及新台幣 9,236,030 仟元，各占資產總額之 8.29%及 5.78%；民國 106 年及 105 年 1 月 1 日至 12 月 31 日之採用權益法認列之綜合損益分別為新台幣 1,036,192 仟元及新台幣 1,038,065 仟元，各占綜合利益總額之 7.72%及 8.22%。

管理階層與治理單位對個體財務報表之責任

管理階層之責任係依照「證券發行人財務報告編製準則」編製允當表達之個體財務報表，且維持與個體財務報表編製有關之必要內部控制，以確保個體財務報表未存有導因於舞弊或錯誤之重大不實表達。

於編製個體財務報表時，管理階層之責任亦包括評估台達公司繼續經營之能力、相關事項之揭露，以及繼續經營會計基礎之採用，除非管理階層意圖清算台達公司或停止營業，或除清算或停業外別無實際可行之其他方案。

pwc 資誠

台達公司之治理單位(含審計委員會)負有監督財務報導流程之責任。

會計師查核個體財務報表之責任

本會計師查核個體財務報表之目的，係對個體財務報表整體是否存有導因於舞弊或錯誤之重大不實表達取得合理確信，並出具查核報告。合理確信係高度確信，惟依照中華民國一般公認審計準則執行之查核工作無法保證必能偵出個體財務報表存有之重大不實表達。不實表達可能導因於錯誤或舞弊。如不實表達之個別金額或彙總數可合理預期將影響個體財務報表使用者所作之經濟決策，則被認為具有重大性。

本會計師依照中華民國一般公認審計準則查核時，運用專業判斷並保持專業上之懷疑。本會計師亦執行下列工作：

1. 辨認並評估個體財務報表導因於舞弊或錯誤之重大不實表達風險；對所評估之風險設計及執行適當之因應對策；並取得足夠及適切之查核證據以作為查核意見之基礎。因舞弊可能涉及共謀、偽造、故意遺漏、不實聲明或踰越內部控制，故未偵出導因於舞弊之重大不實表達之風險高於導因於錯誤者。
2. 對與查核攸關之內部控制取得必要之瞭解，以設計當時情況下適當之查核程序，惟其目的非對台達公司內部控制之有效性表示意見。
3. 評估管理階層所採用會計政策之適當性，及其所作會計估計與相關揭露之合理性。
4. 依據所取得之查核證據，對管理階層採用繼續經營會計基礎之適當性，以及使台達公司繼續經營之能力可能產生重大疑慮之事件或情況是否存在重大不確定性，作出結論。本會計師若認為該等事件或情況存在重大不確定性，則須於查核報告中提醒個體財務報表使用者注意個體財務報表之相關揭露，或於該等揭露係屬不適當時修正查核意見。本會計師之結論係以截至查核報告日所取得之查核證據為基礎。惟未來事件或情況可能導致台達公司不再具有繼續經營之能力。
5. 評估個體財務報表(包括相關附註)之整體表達、結構及內容，以及個體財務報表是否允當表達相關交易及事件。
6. 對台達公司內組成個體之財務資訊取得足夠及適切之查核證據，以對個體財務報表表示意見。本會計師負責個體查核案件之指導、監督及執行，並負責形成個體財務報告之查核意見。

本會計師與治理單位溝通之事項，包括所規劃之查核範圍及時間，以及重大查核發

pwc 資誠

現(包括於查核過程中所辨認之內部控制顯著缺失)。

本會計師亦向治理單位提供本會計師所隸屬事務所受獨立性規範之人員已遵循中華民國會計師職業道德規範中有關獨立性之聲明，並與治理單位溝通所有可能被認為會影響會計師獨立性之關係及其他事項(包括相關防護措施)。

本會計師從與治理單位溝通之事項中，決定對台達公司民國 106 年度個體財務報表查核之關鍵查核事項。本會計師於查核報告中敘明該等事項，除非法令不允許公開揭露特定事項，或在極罕見情況下，本會計師決定不於查核報告中溝通特定事項，因可合理預期此溝通所產生之負面影響大於所增進之公眾利益。

資 誠 聯 合 會 計 師 事 務 所

林玉寬

會計師

周建宏

前財政部證券管理委員會
核准簽證文號：(81)台財證(六)第 81020 號
前財政部證券暨期貨管理委員會
核准簽證文號：(88)台財證(六)第 95577 號

中 華 民 國 1 0 7 年 3 月 8 日

台達電子工業股份有限公司
個體資產負債表
民國106年及105年12月31日

單位：新台幣仟元

	資產	附註	106年12月31日 金額	%	105年12月31日 金額	%
	流動資產					
1100	現金及約當現金	六(一)	$ 2,548,015	2	$ 421,038	-
1125	備供出售金融資產－流動	六(二)	336,906	-	105,380	-
1150	應收票據淨額		221,128	-	176,745	-
1170	應收帳款淨額	六(四)	5,712,895	4	6,452,209	4
1180	應收帳款－關係人淨額	七	2,050,988	1	2,166,172	2
1200	其他應收款		55,971	-	63,397	-
1210	其他應收款－關係人	七	719,292	-	431,803	-
130X	存貨	六(五)	1,327,331	1	1,079,095	1
1410	預付款項		710,039	-	1,005,277	1
1470	其他流動資產	八	140,358	-	136,390	-
11XX	**流動資產合計**		13,822,923	8	12,037,506	8
	非流動資產					
1523	備供出售金融資產－非流動	六(二)	2,470,983	2	3,792,734	2
1543	以成本衡量之金融資產－非流動	六(三)	59,358	-	59,358	-
1550	採用權益法之投資	六(六)	133,396,710	82	131,161,267	82
1600	不動產、廠房及設備	六(七)	11,834,121	7	11,253,913	7
1780	無形資產	六(八)	801,261	1	638,607	1
1840	遞延所得稅資產	六(二十二)	498,662	-	414,251	-
1900	其他非流動資產	六(九)	245,535	-	299,987	-
15XX	**非流動資產合計**		149,306,630	92	147,620,117	92
1XXX	**資產總計**		$ 163,129,553	100	$ 159,657,623	100

（續次頁）

台達電子工業股份有限公司
個體資產負債表
民國106年及105年12月31日

單位：新台幣仟元

	負債及權益	附註	106年12月31日 金額	%	105年12月31日 金額	%
	流動負債					
2170	應付帳款		$ 889,241	1	$ 766,296	1
2180	應付帳款－關係人	七	6,556,938	4	7,035,028	4
2200	其他應付款		8,777,715	5	8,595,016	5
2220	其他應付款項－關係人	七	383,745	-	362,056	-
2230	本期所得稅負債		269,478	-	62,306	-
2300	其他流動負債		1,010,849	1	791,415	1
21XX	**流動負債合計**		17,887,966	11	17,612,117	11
	非流動負債					
2540	長期借款	六(十)	10,576,000	7	8,023,565	5
2570	遞延所得稅負債	六(二十二)	8,096,464	5	7,873,345	5
2600	其他非流動負債	六(十一)	2,012,154	1	2,034,170	1
25XX	**非流動負債合計**		20,684,618	13	17,931,080	11
2XXX	**負債總計**		38,572,584	24	35,543,197	22
	權益					
	股本					
3110	普通股股本	六(十二)	25,975,433	16	25,975,433	16
	資本公積	六(十三)				
3200	資本公積		48,446,318	30	48,442,451	31
	保留盈餘	六(十四)				
3310	法定盈餘公積		21,373,388	13	19,493,608	12
3320	特別盈餘公積		2,767,749	2	527,556	-
3350	未分配盈餘合計		33,082,224	20	31,915,572	20
	其他權益					
3400	其他權益		(7,088,143)	(5)	(2,240,194)	(1)
3XXX	**權益總計**		124,556,969	76	124,114,426	78
	重大或有負債及未認列之合約承諾	九				
	重大之期後事項	十一				
3X2X	**負債及權益總計**		$ 163,129,553	100	$ 159,657,623	100

後附個體財務報表附註為本個體財務報告之一部分，請併同參閱。

董事長：海英俊　　經理人：鄭平　　會計主管：王淑玲

台達電子工業股份有限公司
個體綜合損益表
民國106年及105年1月1日至12月31日

單位：新台幣仟元
(除每股盈餘為新台幣元外)

	項目	附註	106年度 金額	%	105年度 金額	%
4000	**營業收入**	六(十五)及七	$ 38,577,747	100	$ 38,547,696	100
5000	**營業成本**	六(十六)及七	(34,059,965)	(88)	(34,018,668)	(88)
5900	**營業毛利**		4,517,782	12	4,529,028	12
	營業費用	六(二十)(二十一)				
6100	推銷費用		(692,610)	(2)	(599,218)	(2)
6200	管理費用		(1,327,397)	(4)	(1,543,551)	(4)
6300	研究發展費用		(165,447)	-	(442,533)	(1)
6000	**營業費用合計**		(2,185,454)	(6)	(2,585,302)	(7)
6900	**營業利益**		2,332,328	6	1,943,726	5
	營業外收入及支出					
7010	其他收入	六(十七)	648,259	2	574,099	1
7020	其他利益及損失	六(十八)	(578,638)	(2)	(97,786)	-
7050	財務成本	六(十九)	(76,933)	-	(52,479)	-
7070	採用權益法認列之子公司、關聯企業及合資損益之份額	六(六)	17,679,180	46	17,968,563	47
7000	**營業外收入及支出合計**		17,671,868	46	18,392,397	48
7900	**稅前淨利**		20,004,196	52	20,336,123	53
7950	所得稅費用	六(二十二)	(1,623,644)	(4)	(1,538,324)	(4)
8200	**本期淨利**		$ 18,380,552	48	$ 18,797,799	49
	其他綜合損益(淨額)					
	不重分類至損益之項目					
8311	確定福利計畫之再衡量數	六(十一)	($ 147,085)	-	($ 3,522)	-
8330	採用權益法認列之子公司、關聯企業及合資之其他綜合損益之份額-不重分類至損益之項目		19,459	-	-	-
8349	與不重分類之項目相關之所得稅	六(二十二)	25,631	-	(910)	-
8310	**不重分類至損益之項目合計**		(101,995)	-	(4,432)	-
	後續可能重分類至損益之項目					
8361	國外營運機構財務報表換算之兌換差額		(8,118,122)	(21)	(2,916,590)	(8)
8362	備供出售金融資產未實現評價損益		(159,868)	-	(1,573,376)	(4)
8380	採用權益法認列關聯企業及合資之其他綜合損益之份額-可能重分類至損益之項目		2,907,524	7	(2,394,943)	(6)
8399	與可能重分類之項目相關之所得稅	六(二十二)	522,517	1	725,208	2
8360	**後續可能重分類至損益之項目合計**		(4,847,949)	(13)	(6,159,701)	(16)
8300	**本期其他綜合損失之稅後淨額**		($ 4,949,944)	(13)	($ 6,164,133)	(16)
8500	**本期綜合利益總額**		$ 13,430,608	35	$ 12,633,666	33
	基本每股盈餘	六(二十三)				
9750	**基本每股盈餘合計**		$ 7.08		$ 7.24	
	稀釋每股盈餘					
9850	**稀釋每股盈餘合計**		$ 7.02		$ 7.17	

後附個體財務報表附註為本個體財務報告之一部分，請併同參閱。

董事長：海英俊　　經理人：鄭平　　會計主管：王淑玲

台達電子工業股份有限公司

個體權益變動表

民國 106 年及 105 年 1 月 1 日至 12 月 31 日

單位：新台幣仟元

	附註	普通股股本	資本公積	保留盈餘 法定盈餘公積	保留盈餘 特別盈餘公積	保留盈餘 未分配盈餘	其他權益 國外營運機構財務報表換算之兩換差額	其他權益 備供出售金融資產未實現損益	其他權益 現金流量避險中屬有效避險之部分工具利益（損失）	權益總額
105 年										
105 年 1 月 1 日餘額		$ 25,975,433	$ 48,344,161	$ 17,622,146	$ -	$ 28,508,940	$ 3,708,438	$ 204,881	$ 6,188	$ 124,370,187
104 年度盈餘指撥及分配(註 1)										
提列法定盈餘公積	六(十四)	-	-	1,871,462	-	(1,871,462)	-	-	-	-
提列特別盈餘公積	六(十四)	-	-	-	527,556	(527,556)	-	-	-	-
分配股東現金股利	六(十四)	-	-	-	-	(12,987,717)	-	-	-	(12,987,717)
採用權益法認列之關聯企業及合資之變動數		-	(9,692)	-	-	-	-	-	-	(9,692)
處分採用權益法之投資		-	(12,384)	-	-	-	-	-	-	(12,384)
取得非控制權益股權之影響數		-	120,366	-	-	-	-	-	-	120,366
本期其他綜合損益		-	-	-	-	(4,432)	(4,724,834)	(1,482,432)	47,565	(6,164,133)
本期淨利		-	-	-	-	18,797,799	-	-	-	18,797,799
105 年 12 月 31 日餘額		$ 25,975,433	$ 48,442,451	$ 19,493,608	$ 527,556	$ 31,915,572	($ 1,016,396)	($ 1,277,551)	$ 53,753	$ 124,114,426
106 年										
106 年 1 月 1 日餘額		$ 25,975,433	$ 48,442,451	$ 19,493,608	$ 527,556	$ 31,915,572	($ 1,016,396)	($ 1,277,551)	$ 53,753	$ 124,114,426
105 年度盈餘指撥及分配(註 2)										
提列法定盈餘公積	六(十四)	-	-	1,879,780	-	(1,879,780)	-	-	-	-
提列特別盈餘公積	六(十四)	-	-	-	2,240,193	(2,240,193)	-	-	-	-
分配股東現金股利	六(十四)	-	-	-	-	(12,987,717)	-	-	-	(12,987,717)
認列對子公司所有權權益變動數		-	3,867	-	-	(4,215)	-	-	-	(348)
本期其他綜合損益		-	-	-	-	(101,995)	(4,895,443)	20,710	26,784	(4,949,944)
本期淨利		-	-	-	-	18,380,552	-	-	-	18,380,552
106 年 12 月 31 日餘額		$ 25,975,433	$ 48,446,318	$ 21,373,388	$ 2,767,749	$ 33,082,224	($ 5,911,839)	($ 1,256,841)	$ 80,537	$ 124,556,969

註 1：民國 104 年度之董監酬勞$35,404；員工酬勞$1,896,987 已於綜合損益表中扣除。
註 2：民國 105 年度之董監酬勞$32,904；員工酬勞$2,100,371 已於綜合損益表中扣除。

後附個體財務報表附註為本個體財務報告之一部分，請併同參閱。

董事長：海英俊　　經理人：鄭平　　會計主管：王淑玲

台 達 電 子 工 業 股 份 有 限 公 司
個 體 現 金 流 量 表
民國 106 年及 105 年 1 月 1 日至 12 月 31 日

單位：新台幣仟元

	附註	106 年 度	105 年 度
營業活動之現金流量			
本期稅前淨利		$ 20,004,196	$ 20,336,123
調整項目			
收益費損項目			
折舊費用	六(七)(二十)	790,192	685,148
攤銷費用	六(八)(二十)	152,722	152,051
呆帳(轉列收入)提列數	六(四)	(25,390)	21,430
利息費用	六(十九)	76,933	52,479
利息收入	六(十七)	(19,062)	(17,575)
股利收入	六(十七)	(48,792)	(45,328)
採用權益法認列之子公司、關聯企業及合資利益之份額	六(六)	(17,679,180)	(17,968,563)
處分不動產、廠房及設備利益	六(十八)	(605)	(754)
處分投資利益	六(十八)	(92,679)	(4)
金融資產減損損失	六(十八)	632,304	6,305
與營業活動相關之資產/負債變動數			
與營業活動相關之資產之淨變動			
應收票據		(44,383)	(104,784)
應收帳款		764,705	(905,400)
應收帳款－關係人		115,184	(314,807)
其他應收款		7,454	31,481
其他應收款－關係人		(287,489)	128,804
存貨		(248,236)	(147,577)
預付款項		295,238	(590,384)
其他流動資產		(3,968)	19,151
其他非流動資產		(29,931)	22,617
與營業活動相關之負債之淨變動			
應付帳款		122,945	145,545
應付帳款－關係人		(478,090)	501,535
其他應付款		181,877	276,004
其他應付款項－關係人		21,689	15,554
其他流動負債		219,434	47,130
其他非流動負債		(183,409)	(629,379)
營運產生之現金流入		4,243,659	1,716,802
收取之利息		19,033	17,713
收取之股利		15,001,684	10,525,509
支付之利息		(76,111)	(51,101)
支付所得稅		(730,282)	(437,829)
營業活動之淨現金流入		18,457,983	11,771,094

(續 次 頁)

台達電子工業股份有限公司
個體現金流量表
民國106年及105年1月1日至12月31日

單位：新台幣仟元

	附註	106年度	105年度
投資活動之現金流量			
取得備供出售金融資產		($ 56,501)	($ 152,853)
處份備供出售金融資產價款		351,501	-
備供出售金融資產減資退回股款		95,733	34,679
以成本衡量之金融資產減資退回股款		-	32
取得採用權益法之投資		(4,689,117)	(3,446,470)
處分採用權益法之投資價款		813	-
採權益法之投資減資退回股款		-	81,129
人壽保險現金解約價值減少		5,086	1,238
購置不動產、廠房及設備	六(七)	(1,413,573)	(770,019)
處分不動產、廠房及設備價款		43,778	9,315
購置無形資產	六(八)	(315,376)	(148,307)
存出保證金(增加)減少		(3,394)	229
預付設備款減少(增加)		82,691	(17,610)
因合併產生之現金流入	六(二十四)	-	1,380
其他非流動資產增加		-	(19,406)
投資活動之淨現金流出		(5,898,359)	(4,426,663)
籌資活動之現金流量			
舉借長期借款		2,552,435	4,421,999
存入保證金增加(減少)		2,635	(1,046)
發放現金股利	六(十四)	(12,987,717)	(12,987,717)
籌資活動之淨現金流出		(10,432,647)	(8,566,764)
本期現金及約當現金增加(減少)數		2,126,977	(1,222,333)
期初現金及約當現金餘額		421,038	1,643,371
期末現金及約當現金餘額		$ 2,548,015	$ 421,038

後附個體財務報表附註為本個體財務報告之一部分，請併同參閱。

董事長：海英俊　　經理人：鄭平　　會計主管：王淑玲

台達電子工業股份有限公司
個體財務報表附註
民國106年度及105年度

單位：新台幣仟元
(除特別註明者外)

一、公司沿革

台達電子工業股份有限公司(以下簡稱「本公司」)於中華民國設立，本公司為全球電源管理與散熱解決方案的領導廠商，主要營業項目包括:電源供應系統、無刷直流風扇、散熱系統、微型化關鍵零組件、工業自動化、視訊顯示、資訊、網路通訊、消費性電子、節能照明、可再生能源應用、電動車充電設備、能源技術服務及智慧樓宇管理與控制解決方案等之研發、設計、製造與行銷業務。面對日益嚴重的氣候變遷，本公司長期關注環境議題，秉持「環保 節能 愛地球」的經營使命，持續開發創新節能產品及解決方案、不斷提升產品的能源轉換效率，以減輕全球暖化對人類生存的衝擊。近年來，本公司已逐步從關鍵零組件製造商邁入整體節能解決方案提供者，深耕「電源及零組件」、「自動化」與「基礎設施」三大業務範疇。

二、通過財務報告之日期及程序

本個體財務報告已於民國107年3月8日經董事會通過後發布。

三、新發布及修訂準則及解釋之適用

(一)已採用金融監督管理委員會(以下簡稱「金管會」)認可之新發布、修正後國際財務報導準則之影響

下表彙列金管會認可之民國106年適用之國際財務報導準則之新發布、修正及修訂之準則及解釋：

新發布/修正/修訂準則及解釋	國際會計準則理事會發布之生效日
國際財務報導準則第10號、第12號及國際會計準則第28號之修正「投資個體：適用合併報表之例外規定」	民國105年1月1日
國際財務報導準則第11號之修正「取得聯合營運權益之會計處理」	民國105年1月1日
國際財務報導準則第14號「管制遞延帳戶」	民國105年1月1日
國際會計準則第1號之修正「揭露倡議」	民國105年1月1日
國際會計準則第16號及第38號之修正「可接受之折舊及攤銷方法之闡釋」	民國105年1月1日
國際會計準則第16號及第41號之修正「農業：生產性植物」	民國105年1月1日

新發布/修正/修訂準則及解釋	國際會計準則理事會發布之生效日
國際會計準則第19號之修正「確定福利計畫：員工提撥金」	民國103年7月1日
國際會計準則第27號之修正「單獨財務報表之權益法」	民國105年1月1日
國際會計準則第36號之修正「非金融資產可回收金額之揭露」	民國103年1月1日
國際會計準則第39號之修正「衍生工具之合約更替及避險會計之繼續」	民國103年1月1日
國際財務報導解釋第21號「公課」	民國103年1月1日
2010-2012週期之年度改善	民國103年7月1日
2011-2013週期之年度改善	民國103年7月1日
2012-2014週期之年度改善	民國105年1月1日

本公司經評估上述準則及解釋對本公司財務狀況與財務績效並無重大影響

(二)尚未採用金管會認可之新發布、修正後國際財務報導準則之影響

下表彙列金管會認可之民國 107 年適用之國際財務報導準則之新發布、修正及修訂之準則及解釋：

新發布/修正/修訂準則及解釋	國際會計準則理事會發布之生效日
國際財務報導準則第2號之修正「股份基礎給付交易之分類及衡量」	民國107年1月1日
國際財務報導準則第4號之修正「於國際財務報導準則第4號『保險合約』下國際財務報導準則第9號『金融工具』之適用」	民國107年1月1日
國際財務報導準則第9號「金融工具」	民國107年1月1日
國際財務報導準則第15號「客戶合約之收入」	民國107年1月1日
國際財務報導準則第15號之修正「國際財務報導準則第15號『客戶合約之收入』之闡釋」	民國107年1月1日
國際會計準則第7號之修正「揭露倡議」	民國106年1月1日
國際會計準則第12號之修正「未實現損失之遞延所得稅資產之認列」	民國106年1月1日
國際會計準則第40號之修正「投資性不動產之轉列」	民國107年1月1日
國際財務報導解釋第22號「外幣交易與預收(付)對價」	民國107年1月1日
2014-2016週期之年度改善-國際財務報導準則第1號「首次採用國際財務報導準則」	民國107年1月1日
2014-2016週期之年度改善-國際財務報導準則第12號「對其他個體之權益之揭露」	民國106年1月1日
2014-2016週期之年度改善-國際會計準則第28號「投資關聯企業及合資」	民國107年1月1日

除下列所述者外，本公司經評估上述準則及解釋對本公司財務狀況與財務績效並無重大影響：

國際財務報導準則第 9 號「金融工具」

金融資產債務工具按企業之經營模式及合約現金流量特性判斷，可分類為透過損益按公允價值衡量之金融資產、透過其他綜合損益按公允價值衡量之金融資產及按攤銷後成本衡量之金融資產；金融資產權益工具分類為透過損益按公允價值衡量之金融資產，除非企業作不可撤銷之選擇將非交易目的之權益工具的公允價值認列於其他綜合損益。

1. 於適用金管會認可之民國 107 年 IFRSs 版本時，本公司對於國際財務報導準則第 9 號(以下簡稱「IFRS 9」)係採用簡易追溯調整，此新準則適用對本公司之影響為將以成本衡量之金融資產$59,358、備供出售金融資產-流動$336,906、備供出售金融資產-非流動$2,470,983 分類至透過損益按公允價值衡量之金融資產$144,267、透過其他綜合損益按公允價值衡量之金融資產$2,722,980，並調增保留盈餘$492,141 及調減其他權益$492,141。
2. 本公司按 IFRS 9 提列減損損失規定，調減其他權益$626,735，並調增保留盈餘$626,735。

(三)國際會計準則理事會已發布但尚未經金管會認可之國際財務報導準則之影響

下表彙列國際會計準則理事會已發布但尚未納入金管會認可之國際財務報導準則之新發布、修正及修訂之準則及解釋：

新發布/修正/修訂準則及解釋	國際會計準則理事會發布之生效日
國際財務報導準則第9號之修正「具負補償之提前還款特性」	民國108年1月1日
國際財務報導準則第10號及國際會計準則第28號之修正「投資者與其關聯企業或合資間之資產出售或投入」	待國際會計準則理事會決定
國際財務報導準則第16號「租賃」	民國108年1月1日
國際財務報導準則第17號「保險合約」	民國110年1月1日
國際會計準則第28號之修正「關聯企業與合資之長期權益」	民國108年1月1日
國際財務報導解釋第23號「不確定性之所得稅處理」	民國108年1月1日
2015-2017週期之年度改善	民國108年1月1日

除下列所述者外，本公司經評估上述準則及解釋對本公司財務狀況與財務績效並無重大影響，相關影響金額待評估完成時予以揭露：

國際財務報導準則第 16 號「租賃」

國際財務報導準則第 16 號「租賃」取代國際會計準則第 17 號「租賃」及其相關解釋及解釋公告。此準則規定承租人應認列使用權資產及租賃負債(除租賃期間短於 12 個月或低價值標的資產之租賃外)；出租人會計處理仍相同，按營業租賃及融資租賃兩種類型處理，僅增加相關揭露。

四、重大會計政策之彙總說明

編製本個體財務報告所採用之主要會計政策說明如下。除另有說明外，此等政策在所有報導期間一致地適用。

(一)遵循聲明

本個體財務報告係依據證券發行人財務報告編製準則編製。

(二)編製基礎

1.除下列重要項目外，本個體財務報告係按歷史成本編製：

(1)按公允價值衡量之透過損益按公允價值衡量之金融資產及負債(包括衍生工具)。

(2)按公允價值衡量之備供出售金融資產。

(3)按公允價值衡量之權益交割股份基礎給付協議之負債。

(4) 按退休基金資產減除確定福利義務現值之淨額認列之確定福利負債。

2.編製符合金管會認可之國際財務報導準則、國際會計準則、解釋及解釋公告(以下簡稱 IFRSs)之財務報告需要使用一些重要會計估計，在應用本公司的會計政策過程中亦需要管理階層運用其判斷，涉及高度判斷或複雜性之項目，或涉及合併財務報告之重大假設及估計之項目，請詳附註五說明。

(三)外幣換算

本公司個體財務報表所列之項目，均係以該個體營運所處主要經濟環境之貨幣(即功能性貨幣)衡量。本個體財務報告係以本公司之功能性貨幣新台幣作為表達貨幣列報。

1.外幣交易及餘額

(1)外幣交易採用交易日或衡量日之即期匯率換算為功能性貨幣，除了符合現金流量避險而遞延於其他綜合損益者外，換算此等交易產生之換算差額認列為當期損益。

(2)外幣貨幣性資產及負債餘額，按資產負債表日之即期匯率評價調整，因調整而產生之換算差額認列為當期損益。

(3)外幣非貨幣性資產及負債餘額之換算差額為公允價值損益之一部分。屬透過損益按公允價值衡量者,按資產負債表日之即期匯率評價調整,因調整而產生之兌換差額認列為當期損益；屬透過綜合損益按公允價值衡量者，按資產負債表日之即期匯率評價調整，因調整而產生之兌換差額認列於其他綜合損益項目；屬非按公允價值衡量者，則按初始交易日之歷史匯率衡量。

(4)所有兌換損益在損益表之其他利益及損失列報。

2.國外營運機構之換算

(1)功能性貨幣與表達貨幣不同之所有集團個體、關聯企業及聯合控制個體，其經營結果和財務狀況以下列方式換算為表達貨幣：

A.表達於每一資產負債表之資產及負債係以該資產負債表日之收盤匯率換算；

B.表達於每一綜合損益表之收益及費損係以當期平均匯率換算；及

C.所有因換算而產生之兌換差額認列為其他綜合損益。

(2)當部分處分或出售之國外營運機構為關聯企業或聯合控制個體時，將於其他綜合損益項下之兌換差額按比例重分類於當期損益作為出售利益或損失之一部分。惟當本公司即使仍保留對前關聯企業或聯合控制個體之部分權益，但已喪失對國外營運機構屬關聯企業之重大影響或已喪失對國外營運機構屬聯合控制個體之聯合控制，則係以處分對國外營運機構之全部權益處理。

(3)當部分處分或出售之國外營運機構為子公司時，係按比例將認列為其他綜合損益之累計兌換差額重新歸屬予該國外營運機構之非控制權益。惟當本公司即使仍保留對前子公司之部分權益，但已喪失對國外營運機構屬子公司之控制，則係以處分對國外營運機構之全部權益處理。

(4)收購國外個體產生之商譽及公允價值調整視為該國外個體之資產及負債，並按期末匯率換算。

(四)資產負債區分流動及非流動之分類標準

1.資產符合下列條件之一者，分類為流動資產：

(1)預期將於正常營業週期中實現該資產，或意圖將其出售或消耗者。

(2)主要為交易目的而持有者。

(3)預期於資產負債表日後十二個月內實現者。

(4)現金或約當現金，但於資產負債表日後至少十二個月交換或用以清償負債受到限制者除外。

本公司將所有不符合上述條件之資產分類為非流動。

2.負債符合下列條件之一者，分類為流動負債：

(1)預期將於正常營業週期中清償者。

(2)主要為交易目的而持有者。

(3)預期於資產負債表日後十二個月內到期清償者。

(4)不能無條件將清償期限遞延至資產負債表日後至少十二個月者。負債之條款，可能依交易對方之選擇，以發行權益工具而導致清償者，不影響其分類。

本公司將所有不符合上述條件之負債分類為非流動。

(五)備供出售金融資產

1.備供出售金融資產係指定為備供出售或未被分類為任何其他類別之非衍生金融資產。

2.本公司對於符合交易慣例之備供出售金融資產係採用交易日會計。

3.備供出售金融資產於原始認列時按其公允價值加計交易成本衡量，續後按公允價值衡量，其公允價值之變動認列於其他綜合損益。對於持有無活絡市場公開報價之權益工具投資，或與此種無活絡市場公開報價權益工

具連結且須以交付該等權益工具交割之衍生工具，當其公允價值無法可靠衡量時，本公司將其列報為「以成本衡量之金融資產」。

(六)應收票據、應收帳款及其他應收款

應收票據及帳款係因出售商品或勞務而發生之債權，其他應收款係不屬於應收票據及帳款之其他應收款項。應收票據及帳款、其他應收款原始認列以公允價值衡量，後續採有效利息法按攤銷後成本扣除減損後之金額衡量。惟屬未附息之短期應收帳款，因折現影響不重大，後續以原始發票金額衡量。

(七)金融資產減損

1. 本公司於每一資產負債表日，評估是否已經存在減損之任何客觀證據，顯示某一或一組金融資產於原始認列後發生一項或多項事項（即「損失事項」)，且該損失事項對一金融資產或一組金融資產之估計未來現金流量具有能可靠估計之影響。
2. 本公司用以決定是否存在減損損失之客觀證據之政策如下：
   (1)發行人或債務人之重大財務困難；
   (2)違約，諸如利息或本金支付之延滯或不償付；
   (3)本公司因與債務人財務困難相關之經濟或法律理由，給予債務人原不可能考量之讓步；
   (4)債務人將進入破產或其他財務重整之可能性大增；
   (5)由於財務困難而使該金融資產之活絡市場消失；
   (6)可觀察到之資料顯示，一組金融資產之估計未來現金流量於該等資產原始認列後發生可衡量之減少，雖然該減少尚無法認定係屬該組中之某個別金融資產，該等資料包括該組金融資產之債務人償付狀況之不利變化，或與該組金融資產中資產違約有關之全國性或區域性經濟情況；
   (7)發行人所處營運之技術、市場、經濟或法令環境中所發生具不利影響之重大改變的資訊，且該證據顯示可能無法收回該權益投資之投資成本；或
   (8)權益工具投資之公允價值大幅或持久性下跌至低於成本。
3. 本公司經評估當已存在減損之客觀證據，且已發生減損損失時，按以下各類別處理：
   (1)以攤銷後成本衡量之金融資產
   係以該資產帳面金額與估計未來現金流量按該金融資產原始有效利率折現之現值間之差額，認列減損損失於當期損益。當後續期間減損損失金額減少，且該減少能客觀地與認列減損後發生之事項相連結，則先前認列之減損損失在未認列減損情況下於迴轉日應有之攤銷後成本之限額內於當期損益迴轉。認列及迴轉減損損失之金額係藉由備抵帳戶調整資產之帳面金額。

(2)以成本衡量之金融資產

係以該資產帳面金額與估計未來現金流量按類似金融資產之現時市場報酬率折現之現值間之差額，認列減損損失於當期損益。此類減損損失續後不得迴轉。認列減損損失之金額係藉由備抵帳戶調整資產之帳面金額。

(3)備供出售金融資產

係以該資產之取得成本(減除任何已償付之本金及攤銷數)與現時公允價值間之差額，再減除該金融資產先前列入損益之減損損失，自其他綜合損益重分類至當期損益。屬債務工具投資者，當其公允價值於後續期間增加，且該增加能客觀地連結至減損損失認列後發生之事項，則該減損損失於當期損益迴轉。屬權益工具投資者，其已認列於損益之減損損失不得透過當期損益迴轉。認列及迴轉減損損失之金額係藉由備抵帳戶調整資產之帳面金額。

(八)金融資產之除列

本公司於符合下列情況之一時，將除列金融資產：

1. 收取來自金融資產現金流量之合約之權利失效。
2. 移轉收取金融資產現金流量之合約權利，且業已移轉金融資產所有權之幾乎所有風險及報酬。
3. 移轉收取金融資產現金流量之合約權利，惟未保留對金融資產之控制。

(九)存貨

存貨按成本與淨變現價值孰低者衡量，成本計算平時按標準成本入帳，期末將當期產生之各項差異，分攤至存貨及銷貨成本中。製成品及在製品之成本包括原料、直接人工、其他直接成本及生產相關之製造費用(按正常產能分攤)，惟不包括借款成本。比較成本與淨變現價值孰低時，採逐項比較法，淨變現價值係指在正常營業過程中之估計售價減除至完工尚須投入之估計成本及相關變動銷售費用後之餘額。

(十)採用權益法之投資/子公司及關聯企業

1. 子公司指受本公司控制之個體(包括結構型個體)，當本公司曝露於來自依個體之參與之變動報酬或該等變動報酬享有權利，且透過對該個體之權力有能力影響該等報酬時，本公司即控制該個體。
2. 本公司與子公司間交易所產生之未實現損益業已銷除。子公司之會計政策已作必要之調整，與本公司採用之政策一致。
3. 本公司對子公司取得後之損益份額認列為當期損益，對其取得後之其他綜合損益份額則認列為其他綜合損益。如本公司對子公司所認列之損失份額等於或超過在該子公司之權益時，本公司繼續按持股比例認列損失。
4. 對子公司持股之變動若未導致喪失控制(與非控制權益之交易)，係作為權益交易處理，亦即視為與業主間進行之交易。非控制權益之調整金額與

所支付或收取對價之公允價值間之差額係直接認列為權益。

5. 當本公司喪失對子公司之控制，對前子公司之剩餘投資係按公允價值重新衡量，並作為原始認列金融資產之公允價值或原始認列投資關聯企業或合資之成本，公允價值與帳面金額之差額認列為當期損益。對於先前認列於其他綜合損益與該子公司有關之所有金額，其會計處理與本公司若直接處分相關資產或負債之基礎相同，亦即如先前認列為其他綜合損益之利益或損失，於處分相關資產或負債時將被重分類為損益，則當喪失對子公司之控制時，將該利益或損失自權益重分類為損益。

6. 關聯企業指所有本公司對其有重大影響而無控制之個體，一般係直接或間接持有其 20%以上表決權之股份。本公司對關聯企業之投資採用權益法處理，取得時依成本認列，包括取得時已辨認之商譽，並扣除任何續後評估產生之累計減損損失。

7. 本公司對關聯企業取得後之損益份額認列為當期損益，對其取得後之其他綜合損益份額則認列為其他綜合損益。如本公司對任一關聯企業之損失份額等於或超過其在該關聯企業之權益（包括任何其他無擔保之應收款），本公司不認列進一步之損失，除非本公司對該關聯企業發生法定義務、推定義務或已代其支付款項。

8. 當關聯企業發生非損益及其他綜合損益之權益變動且不影響對關聯企業之持股比例時，本公司將所有權益變動按持股比例認列為「資本公積」。

9. 本公司與關聯企業間交易所產生之未實現損益業已依其對關聯企業之權益比例銷除；除非證據顯示該交易所轉讓之資產已減損，否則未實現損失亦予以消除。關聯企業之會計政策已作必要之調整，與本公司採用之政策一致。

10. 關聯企業增發新股時，若本公司未按比例認購或取得，致使投資比例發生變動但仍對其有重大影響，該股權淨值變動係調整「資本公積」及「採用權益法之投資」。若致使投資比例下降者，除上述調整外，與該所有權權益之減少有關而先前已認列於其他綜合損益之利益或損失，且該利益或損失於處分相關資產或負債時須被重分類至損益者，依減少比例重分類至損益。

11. 當本公司喪失對關聯企業之重大影響，對原關聯企業之剩餘投資係按公允價值重新衡量，公允價值與帳面金額之差額認列為當期損益。

12. 當本公司處分關聯企業時，如喪失對該關聯企業之重大影響，對於先前認列於其他綜合損益與該關聯企業有關之所有金額，其會計處理與本公司若直接處分相關資產或負債之基礎相同，亦即如先前認列為其他綜合損益之利益或損失，於處分相關資產或負債時將被重分類為損益，則當喪失對關聯企業之重大影響時，將該利益或損失自權益重分類為損益。如對關聯企業之所有權權益降低但仍對其有重大影響，僅按比例將先前在其他綜合損益中認列之金額依上述方式轉出。

13. 當本公司處分關聯企業時，如喪失對該關聯企業之重大影響，將與該關聯企業有關之資本公積轉列損益；如仍對該關聯企業有重大影響，則按

處分比例轉列損益。

14. 依「證券發行人財務報告編製準則」規定，個體財務報告當期損益及其他綜合損益應與合併基礎編製之財務報告中當期損益及其他綜合損益歸屬於母公司業主之分攤數相同，個體財務報告業主權益應與合併基礎編製之財務報告中歸屬於母公司業主之權益相同。

(十一)人壽保險現金解約價值

含儲蓄性質之人壽保險，所支付之保險費如屬現金解約價值部分，列為當期保險費用之減項，並增加人壽保險現金解約價值之帳面價值。

(十二)不動產、廠房及設備

1. 不動產、廠房及設備係以取得成本為入帳基礎，並將購建期間之有關利息資本化。
2. 後續成本只有在與該項目有關之未來經濟效益很有可能流入本公司，且該項目之成本能可靠衡量時，才包括在資產之帳面金額或認列為一項單獨資產。被重置部分之帳面金額應除列。所有其他維修費用於發生時認列為當期損益。
3. 不動產、廠房及設備之後續衡量採成本模式，除土地不提折舊外，其他按估計耐用年限(租賃改良為合約期間)以直線法計提折舊。不動產、廠房及設備各項組成若屬重大，則單獨提列折舊。
4. 本公司於每一財務年度結束日對各項資產之殘值、耐用年限及折舊方法進行檢視，若殘值及耐用年限之預期值與先前之估計不同時，或資產所含之未來經濟效益之預期消耗型態已有重大變動，則自變動發生日起依國際會計準則第 8 號「會計政策、會計估計變動及錯誤」之會計估計變動規定處理。各項資產之耐用年限，除房屋及建築為 5～55 年，其餘固定資產為 2～15 年。

(十三)無形資產

1. 商標權
   (1)單獨取得有限耐用年限之商標權係以取得成本認列，按估計效益年數採直線法攤銷。
   (2)部分商標權經評估將會在可預見未來持續產生淨現金流入，故視為非確定耐用年限，以取得成本認列，不予以攤銷，並每年定期進行減損測試。
2. 商標權以外無形資產主係電腦軟體及專利權等，採直線法攤銷，攤銷年限為 2～12 年。

(十四)非金融資產減損

1. 本公司於資產負債表日針對有減損跡象之資產，估計其可回收金額，當可回收金額低於其帳面價值時，則認列減損損失。可回收金額係指一項資產之公允價值減處分成本或其使用價值，兩者較高者。除商譽外，當

以前年度已認列資產減損之情況不存在或減少時，則迴轉減損損失，惟迴轉減損損失而增加之資產帳面金額，不超過該資產若未認列減損損失情況下減除折舊或攤銷後之帳面金額。

2.非確定耐用年限無形資產及尚未可供使用無形資產，應定期估計其可回收金額。當可回收金額低於其帳面價值時，則認列減損損失。

(十五)借款

借款於原始認列時按公允價值扣除交易成本後之金額衡量，後續就扣除交易成本與贖回價值之任何差額採有效利息法按攤銷後成本於借款期間內衡量。

(十六)應付帳款

應付帳款係在正常營業過程中自供應商取得商品或勞務而應支付之義務。於原始認列時按公允價值衡量，後續採有效利息法按攤銷後成本衡量。惟屬未附息之短期應付帳款，因折現影響不重大，後續以原始發票金額衡量。

(十七)金融負債之除列

本公司於合約所載之義務履行、取消或到期時，除列金融負債。

(十八)金融資產及負債之互抵

當有法律上可執行之權利將所認列之金融資產及負債金額抵銷，且意圖以淨額基礎交割或同時實現資產及清償負債時，始可將金融資產及金融負債互抵，並於資產負債表中以淨額表達。

(十九)員工福利

1.短期員工福利

短期員工福利係以預期支付之非折現金額衡量，並於相關服務提供時認列為費用。

2.退休金

(1)確定提撥計畫

對於確定提撥計畫，係依權責發生基礎將應提撥之退休基金數額認列為當期之退休金成本。預付提撥金於可退還現金或減少未來給付之範圍內認列為資產。

(2)確定福利計畫

A.確定福利計畫下之淨義務係以員工當期或過去服務所賺得之未來福利金額折現計算，並以資產負債表日之確定福利義務現值減除計畫資產之公允價值。確定福利淨義務每年由精算師採用預計單位福利法計算，折現率則參考資產負債表日與確定福利計畫之貨幣及期間一致之高品質公司債之市場殖利率決定；在此類債券

無深度市場之國家，係使用政府公債(於資產負債表日)之市場殖利率。

B.確定福利計畫產生之再衡量數於發生當期認列於其他綜合損益，並表達於保留盈餘。

C.前期服務成本之相關費用立即認列為損益。

3.員工酬勞及董監酬勞

員工酬勞及董監事酬勞係於具法律或推定義務且金額可合理估計時，認列為費用及負債。嗣後決議實際配發金額與估列金額有差異時，則按會計估計變動處理。另以股票發放員工酬勞者，計算股數之基礎為股東會決議日前一日收盤價。

(二十)所得稅

1.所得稅費用包含當期及遞延所得稅。除與列入其他綜合損益或直接列入權益之項目有關之所得稅分別列入其他綜合損益或直接列入權益外，所得稅係認列於損益。

2.本公司依據營運及產生應課稅所得之所在國家在資產負債表日已立法或已實質性立法之稅率計算。管理階層就適用所得稅相關法規定期評估所得稅申報之狀況，並在適用情況下根據預期須向稅捐機關支付之稅款估列所得稅負債。未分配盈餘依所得稅法加徵 10%之所得稅，嗣盈餘產生年度之次年度於股東會通過盈餘分派案後，始就實際盈餘之分派情形，認列 10%之未分配盈餘所得稅費用。

3.遞延所得稅採用資產負債表法，按資產及負債之課稅基礎與其於個體資產負債表之帳面金額所產生之暫時性差異認列。源自於原始認列之商譽所產生之遞延所得稅負債則不予認列，若遞延所得稅源自於交易(不包括企業個體)中對資產或負債之原始認列，且在交易當時未影響會計利潤或課稅所得(課稅損失)，則不予認列。若投資子公司產生之暫時性差異，本公司可以控制暫時性差異迴轉之時點，且暫時性差異很有可能於可預見之未來不會迴轉者則不予認列。遞延所得稅採用在資產負債表日已立法或已實質性立法，並於有關之遞延所得稅資產實現或遞延所得稅負債清償時預期適用之稅率(及稅法)為準。

4.遞延所得稅資產於暫時性差異很有可能用以抵減未來應課稅所得之範圍內認列，並於每一資產負債表日重評估未認列及已認列之遞延所得稅資產。

5.當有法定執行權將所認列之當期所得稅資產及負債金額互抵且有意圖以淨額基礎清償或同時實現資產及清償負債時，始將當期所得稅資產及當期所得稅負債互抵；當有法定執行權將當期所得稅資產及當期所得稅負債互抵，且遞延所得稅資產及負債由同一稅捐機關課

徵所得稅之同一納稅主體、或不同納稅主體產生但各主體意圖以淨額基礎清償或同時實現資產及清償負債時，始將遞延所得稅資產及負債互抵。

6. 因購置設備或技術、研究發展支出及股權投資等而產生之未使用所得稅抵減遞轉後期部分，係在很有可能有未來課稅所得以供未使用所得稅抵減使用之範圍內，認列遞延所得稅資產。

(二十一)股本

普通股分類為權益，直接歸屬於發行新股或認股權之增額成本以扣除所得稅後之淨額於權益中列為價款減項。

(二十二)股利分配

分派予本公司股東之股利於本公司股東會決議分派股利時於財務報表認列，分派現金股利認列為負債。

(二十三)收入認列

1. 銷貨收入

本公司製造並銷售資訊、電機、電源供應設備、工業自動化、網路通訊設備及零組件相關產品。收入係正常營業活動中對集團外顧客銷售商品已收或應收對價之公允價值，以扣除營業稅、銷貨退回、數量折扣及折讓之淨額表達。商品銷售於商品交付予買方、銷貨金額能可靠衡量且未來經濟效益很有可能流入企業時認列收入。當與所有權相關之重大風險與報酬已移轉予顧客，本公司對商品既不持續參與管理亦未維持有效控制且顧客根據銷售合約接受商品，或有客觀證據顯示所有接受條款均已符合時，商品交付方屬發生。

2. 勞務收入

本公司提供部份軟體及模組安裝及能源技術等之相關服務。於同時符合下列條件時依交易完成之程度認列收入，並將已發生之成本當期認列為成本，若交易結果預計將發生虧損時，立即認列損失：

(1)收入金額可靠衡量；

(2)與交易有關之經濟效益很有可能流向企業；

(3)與交易有關之已發生即將發生之成本能可靠衡量；

(4)交易於資產負債表日之完成程度能可靠衡量。

(二十四)政府補助

政府補助於可合理確信企業將遵循政府補助所附加之條件，且將可收到該項補助時，按公允價值認列。若政府補助之性質係補償本公司發生之費用，則在相關費用發生期間依有系統之基礎將政府補助認列為當期損益。與不動產、廠房及設備有關之政府補助，做為該資產帳面價值之減項，於資產耐用年限內透過折舊費用之減少將補助認列於損益。

五、重大會計判斷、假設及估計不確性之主要來源

本公司編製本個體財務報告時，管理階層已運用其判斷以決定所採用之會計政策，並依據資產負債表日當時之情況對於未來事件之合理預期以作出會計估計及假設。所作出之重大會計估計與假設可能與實際結果存有差異，將考量歷史經驗及其他因子持續評估及調整。該等估計及假設具有導致資產及負債帳面金額於下個財務年度重大調整之風險。請詳下列對重大會計判斷、估計與假設不確定性之說明：

(一)會計政策採用之重要判斷

金融資產－權益投資之減損

本公司依據國際會計準則第 39 號「金融工具：認列與衡量」決定個別金融資產－權益投資是否發生減損，於作此項決定時需重大判斷。本公司評估個別權益投資之公允價值低於其成本金額，以及被投資者之財務健全情況和短期業務前景，包括產業及部門績效、技術變遷以及營運及融資現金流量等因素。

當個別權益投資公允價值低於其成本之情況係屬大幅度或持久性時，本公司將於財務報告中認列減損損失，對於分類為「備供出售金融資產」者，將自其認列累計公允價值於其他綜合損益之金額轉列於當期損益。對於分類為「以成本衡量金融資產」者，將於當期損益認列減損損失。

(二)重要會計估計及假設

本公司所作之會計估計係依據資產負債表日當時之情況對於未來事件之合理預期，惟實際結果可能與估計存有差異，對於下個財務年度之資產及負債可能會有重大調整帳面金額之風險的估計及假設，請詳以下說明：

1. 有形資產及無形資產(商譽除外)減損評估

資產減損評估過程中，本公司需依賴主觀判斷並依據資產使用模式及產業特性，決定特定資產群組之獨立現金流量、資產耐用年數及未來可能產生之收益與費損，任何由於經濟狀況之變遷或集團策略所帶來的估計改變均可能在未來造成重大減損。

2. 商譽減損評估

商譽減損之評估過程依賴本公司之主觀判斷，包含辨認現金產生單位及分攤資產負債和商譽至相關現金產生單位及決定相關現金產生單位之可回收金額。

六、重要會計科目之說明

(一)現金

	106年12月31日	105年12月31日
庫存現金及週轉金	$ 2,343	$ 3,225
支票存款及活期存款	2,545,672	417,813
	$ 2,548,015	$ 421,038

1. 本公司往來之金融機構信用品質良好，且本公司與多家金融機構往來以分散信用風險、預期發生違約之可能性甚低。
2. 有關本公司將現金提供作為質押擔保之情形請詳附註八。

(二)備供出售金融資產

	106年12月31日	105年12月31日
流動項目：		
上市櫃公司股票	$ 927,903	$ 73,019
備供出售金融資產評價調整	35,738	32,361
累計減損-備供出售金融資產	(626,735)	-
合計	$ 336,906	$ 105,380
非流動項目：		
上市櫃公司股票	$ 4,088,005	$ 4,981,596
興櫃公司股票	-	203,582
非上市櫃公司股票	252,306	308,070
小計	4,340,311	5,493,248
備供出售金融資產評價調整	(1,768,138)	(1,604,893)
累計減損-備供出售金融資產	(101,190)	(95,621)
合計	$ 2,470,983	$ 3,792,734

1. 本公司於民國 106 年及 105 年度因公允價值變動認列於其他綜合損益之金額分別為($159,868)及($1,573,376)，自權益重分類至當期損益之金額分別為$92,679 及$0。
2. 本公司對所持有之權益投資因期末公允價值大幅下跌至低於原始投資成本，經評估後於民國 106 年及 105 年度分別認列$632,304 及$6,305 之減損損失。
3. 本公司未有投資屬債務工具之備供出售金融資產者。
4. 本公司民國 106 年及 105 年 12 月 31 日備供出售金融資產未有提供質押之情形。

(三)以成本衡量之金融資產

	106年12月31日	105年12月31日
非流動項目：		
非上市櫃公司股票	$ 59,358	$ 59,358

本公司持有之股票投資依據投資之意圖應分類為備供出售金融資產，惟因該標的非於活絡市場公開交易，且無法取得足夠之類似公司之產業資訊及被投資公司之相關財務資訊，因此無法可靠衡量該些標的之公允價值，因此分類為「以成本衡量之金融資產」。

(四)應收帳款及催收款

	106年12月31日	105年12月31日
應收帳款	$ 5,764,041	$ 6,528,515
減：備抵呆帳	(51,146)	(76,306)
	5,712,895	6,452,209
催收款	-	230
減：備抵呆帳	-	(230)
合計	$ 5,712,895	$ 6,452,209

1. 本公司針對主要客戶之應收帳款業已投保信用保險，若實際發生呆帳時將獲得 90%之理賠金。

2. 已逾期但未減損之金融資產之帳齡分析如下：

	106年12月31日	105年12月31日
1~90天內	$ 242,220	$ 268,764
91-180天	8,999	78,024
181天以上	-	-
	$ 251,219	$ 346,788

3. 已減損金融資產其備抵呆帳之變動分析：

	106年度		
	個別評估之減損損失	群組評估之減損損失	合計
1月1日	$ 230	$ 76,306	$ 76,536
減損損失迴轉	(230)	(25,160)	(25,390)
12月31日	$ -	$ 51,146	$ 51,146

	105年度		
	個別評估之減損損失	群組評估之減損損失	合計
1月1日	$ -	$ 55,106	$ 55,106
本期提列減損損失	230	21,200	21,430
12月31日	$ 230	$ 76,306	$ 76,536

4. 本公司之應收帳款為未逾期且未減損者依據本公司之授信標準的信用品質資訊如下：

	106年12月31日	105年12月31日
群組1	$ 3,377,861	$ 4,138,873
群組2	2,083,815	1,966,548
	$ 5,461,676	$ 6,105,421

群組 1：中低風險客戶：營運良好，財務透明度高，並經總部信用控管主管核准之大型企業集團，以及政府機關與公立學校及學術機關。

群組2：一般風險客戶：中低風險客戶以外之客戶。

(五)存貨

	106年12月31日		
	成本	備抵跌價損失	帳面金額
原料	$ 546,328	($ 155,036)	$ 391,292
在製品	120,064	-	120,064
製成品	873,495	(134,940)	738,555
在途存貨	77,420	-	77,420
	$ 1,617,307	($ 289,976)	$ 1,327,331

	105年12月31日		
	成本	備抵跌價損失	帳面金額
原料	$ 376,286	($ 116,456)	$ 259,830
在製品	98,758	-	98,758
製成品	796,422	(136,887)	659,535
在途存貨	60,972	-	60,972
	$ 1,332,438	($ 253,343)	$ 1,079,095

當期認列之存貨相關費損：

	106年度	105年度
已出售存貨成本	$ 21,339,621	$ 22,698,745
存貨跌價及呆滯損失(回升利益)(註)	15,483	(6,225)
其他	(4,464)	(14,731)
	$ 21,350,640	$ 22,677,789

(註)因本公司去化部分已提列跌價之存貨，故致產生存貨回升利益。

(六)採用權益法之投資

1.明細如下：

被投資公司	106 年 12 月 31 日 持股(%)	106 年 12 月 31 日 帳面金額	105 年 12 月 31 日 持股(%)	105 年 12 月 31 日 帳面金額
子公司：				
Delta International Holding Ltd.(DIH)	94.00	$ 57,087,661	94.00	$ 59,470,704
乾坤科技(股)公司(乾坤)	100.00	32,297,074	100.00	32,496,690
Delta Networks Holding Ltd.(DNH)	100.00	11,017,200	100.00	11,176,381
Delta Electronics Int'l (Singapore) Pte. Ltd. (DEIL-SG)	100.00	7,305,059	100.00	7,527,324
展茂光電(股)公司(展茂)	99.97	1,985,384	99.97	2,119,814
台達資本(股)公司(台達資本)	100.00	3,657,569	100.00	2,948,807
Delta America Ltd.(DAL)(註1)	10.26	273,393	10.26	259,043
Delta Electronics (Netherlands) B.V. (DEN)	100.00	4,670,180	100.00	4,221,923
進準光學(香港)(股)公司(進準香港)	39.62	216,922	39.62	217,174
達爾生技(股)公司(達爾)	100.00	195,124	100.00	169,464
達創科技(股)公司(達創)	99.98	1,597,444	99.98	2,522,571
羽冠電腦科技(股)公司(羽冠)	100.00	378,504	-	-
晶睿通訊(股)公司(晶睿)	48.80	3,983,116	-	-
其他		27,308		88,537
關聯企業：				
Delta Electronics (Thailand) Public Co., Ltd. (DET)(註2)	5.54	8,704,772	5.54	7,942,835
		$133,396,710		$131,161,267

(註1)本公司透過DEN之子公司Castle Horizon Limited、Energy Dragon Global Limited及DEN分別於民國105年10月3日及104年7月2日間接取得DAL 49.79%及39.95%股權，併同本公司持有DAL 10.26%之股權，綜合持股比例為100%，故採權益法評價，並依綜合持股比例計算投資損益。

(註2)係與子公司-DIH持有DET有表決權之股份合計逾20%，而採權益法評價，並依綜合持股比例計算投資損益。

2.採用權益法認列之子公司及關聯企業損益之份額如下：

被投資公司	106年度	105年度
DEIL-SG	$ 8,655,833	$ 8,770,812
DIH	4,676,624	5,236,939
乾坤	1,949,899	2,916,261
DET	817,150	1,012,792
DNH	706,300	422,174
達創	603,679	31,968
DEN	198,602	(184,593)
台達資本	128,185	(34,613)
台達綠生活	(60,593)	(123,406)
展茂	(134,430)	(64,788)
其他	137,931	(14,983)
	$ 17,679,180	$ 17,968,563

3.本公司對部分採權益法之投資，係依各公司所委任其他會計師查核之財務報告評價而得，於民國 106 年及 105 年度所認列關聯企業損益及其他綜合損益之份額分別為$1,036,192 及$1,038,065，民國 106 年及 105 年 12 月 31 日採用權益法之投資分別為$13,517,165 及$9,236,030。

4.有關本公司之子公司資訊，請參見本公司民國 106 年度合併財務報表附註四(三)。

5.本公司主要關聯企業之彙總性財務資訊如下：

公司名稱	主要營業場所	持股比率(註) 106年12月31日	105年12月31日	關係之性質	衡量方法
Delta Electronics (Thailand) Public Co., Ltd.(DET)	泰國	20.93%	20.93%	持有20%以上表決權	權益法

(註)持股百分比係本公司及子公司對該關聯企業持股比例合計。

資產負債表

	DET 106年12月31日	105年12月31日
流動資產	$ 33,541,968	$ 35,230,192
非流動資產	8,809,093	6,688,743
流動負債	(10,860,891)	(11,223,876)
非流動負債	(1,692,283)	(1,833,622)
淨資產總額	$ 29,797,887	$ 28,861,437
占關聯企業淨資產之份額	$ 1,650,803	$ 1,599,462
逆側流交易未實現	(110,193)	(44,555)
其他	7,164,162	6,387,928
關聯企業帳面價值	$ 8,704,772	$ 7,942,835

綜合損益表

	DET	
	106年度	105年度
收入	$ 44,900,209	$ 43,343,677
繼續營業單位本期淨利	$ 4,398,990	$ 5,017,576
非控制權益淨利	(1,912)	-
其他綜合損益(稅後淨額)	341,519	(287,505)
本期綜合損益總額	$ 4,738,597	$ 4,730,071
自關聯企業收取之股利	$ 684,591	$ 739,303

6. 本公司投資 DET 及晶睿係有公開報價，其公允價值依本公司持股部分換算，於民國 106 年及 105 年 12 月 31 日金額分別如下:

	106年12月31日	105年12月31日
Delta Electronics (Thailand) Public Co., Ltd.(DET) (註1)	$ 4,646,393	$ 5,098,719
晶睿通訊股份有限公司(晶睿) (註2)	3,893,243	-
	$ 8,539,636	$ 5,098,719

註1:若以綜合持股比例計算，公允價值則分別為$17,550,474 及$19,259,012。

註2:105 年 12 月 31 日本公司並無投資晶睿。

（七）不動產、廠房及設備

106年1月1日	土地	房屋及建築	機器設備	試驗設備	其他	未完工程及待驗設備	合計
成本	$ 4,730,899	$ 7,172,836	$ 982,602	$ 2,241,576	$ 1,221,138	$ 151,508	$ 16,500,559
累計折舊及減損	-	(1,756,123)	(608,682)	(1,929,354)	(952,487)	-	(5,246,646)
	$ 4,730,899	$ 5,416,713	$ 373,920	$ 312,222	$ 268,651	$ 151,508	$ 11,253,913
106年度							
期初餘額	$ 4,730,899	$ 5,416,713	$ 373,920	$ 312,222	$ 268,651	$ 151,508	$ 11,253,913
增添	-	93,816	124,230	257,454	670,161	267,912	1,413,573
處分	-	(197)	(5,056)	(33,960)	(3,960)	-	(43,173)
移轉	-	29,689	25,878	34,009	91,172	(180,748)	-
折舊費用	-	(251,491)	(126,856)	(207,964)	(203,881)	-	(790,192)
期末餘額	$ 4,730,899	$ 5,288,530	$ 392,116	$ 361,761	$ 822,143	$ 238,672	$ 11,834,121
106年12月31日							
成本	$ 4,730,899	$ 7,296,137	$ 1,068,206	$ 2,287,056	$ 1,909,507	$ 238,672	$ 17,530,477
累計折舊及減損	-	(2,007,607)	(676,090)	(1,925,295)	(1,087,364)	-	(5,696,356)
	$ 4,730,899	$ 5,288,530	$ 392,116	$ 361,761	$ 822,143	$ 238,672	$ 11,834,121

105年1月1日	土地	房屋及建築	機器設備	試驗設備	其他	未完工程及待驗設備	合計
成本	$ 4,730,899	$ 7,043,634	$ 804,925	$ 2,104,599	$ 1,092,909	$ 123,934	$ 15,900,900
累計折舊及減損	-	(1,523,476)	(570,585)	(1,792,605)	(839,521)	-	(4,726,187)
	$ 4,730,899	$ 5,520,158	$ 234,340	$ 311,994	$ 253,388	$ 123,934	$ 11,174,713
105年度							
期初餘額	$ 4,730,899	$ 5,520,158	$ 234,340	$ 311,994	$ 253,388	$ 123,934	$ 11,174,713
增添	-	89,023	117,433	185,882	167,263	210,418	770,019
企業合併取得	-	-	158	1,511	1,221	-	2,890
處分	-	(145)	(7,560)	(91)	(765)	-	(8,561)
移轉	-	41,423	120,129	12,145	9,147	(182,844)	-
折舊費用	-	(233,746)	(90,580)	(199,219)	(161,603)	-	(685,148)
期末餘額	$ 4,730,899	$ 5,416,713	$ 373,920	$ 312,222	$ 268,651	$ 151,508	$ 11,253,913
105年12月31日							
成本	$ 4,730,899	$ 7,172,836	$ 982,602	$ 2,241,576	$ 1,221,138	$ 151,508	$ 16,500,559
累計折舊及減損	-	(1,756,123)	(608,682)	(1,929,354)	(952,487)	-	(5,246,646)
	$ 4,730,899	$ 5,416,713	$ 373,920	$ 312,222	$ 268,651	$ 151,508	$ 11,253,913

（八）無形資產

106年1月1日	商標權	專利權	其他	合計
成本	$ 413,164	$ 90,382	$ 1,108,071	$ 1,611,617
累計攤銷及減損	(13,445)	(60,570)	(898,995)	(973,010)
	$ 399,719	$ 29,812	$ 209,076	$ 638,607

106年度				
期初餘額	$ 399,719	$ 29,812	$ 209,076	$ 638,607
增添	-	11,187	304,189	315,376
攤銷費用	(3,292)	(7,294)	(142,136)	(152,722)
期末餘額	$ 396,427	$ 33,705	$ 371,129	$ 801,261

106年12月31日				
成本	$ 413,164	$ 101,569	$ 1,412,260	$ 1,926,993
累計攤銷及減損	(16,737)	(67,864)	(1,041,131)	(1,125,732)
	$ 396,427	$ 33,705	$ 371,129	$ 801,261

105年1月1日	商標權	專利權	其他	合計
成本	$ 413,164	$ 79,948	$ 842,213	$ 1,335,325
累計攤銷及減損	(10,152)	(54,935)	(718,331)	(783,418)
	$ 403,012	$ 25,013	$ 123,882	$ 551,907

105年度				
期初餘額	$ 403,012	$ 25,013	$ 123,882	$ 551,907
增添	-	10,434	137,873	148,307
企業合併取得	-	-	90,444	90,444
攤銷費用	(3,293)	(5,635)	(143,123)	(152,051)
期末餘額	$ 399,719	$ 29,812	$ 209,076	$ 638,607

105年12月31日				
成本	$ 413,164	$ 90,382	$ 1,108,071	$ 1,611,617
累計攤銷及減損	(13,445)	(60,570)	(898,995)	(973,010)
	$ 399,719	$ 29,812	$ 209,076	$ 638,607

1. 無形資產攤銷明細：

	106年度	105年度
營業成本	$ 83	$ 386
推銷費用	3,055	2,174
管理費用	102,658	89,794
研究發展費用	46,926	59,697
合計	$ 152,722	$ 152,051

2. 本公司購買 QUMI、vivitek、VIVITEK、麗訊及 麗訊 等已註冊及申請中之商標權，其中部分國家所註冊之商標權為有限耐用年限之商標權；餘為非確定耐用年限商標權，不予以攤銷且每年定期進行減損測試。

3. 非確定耐用年限商標權分攤至本公司現金產生單位：

	106年12月31日	105年12月31日
商標權：		
電源及零組件事業群(於106年第一季前原為智能綠生活事業群)	$ 386,823	$ 386,823

4. 商譽及非確定耐用年限商標權分攤至本公司所辨認之現金產生單位，可回收金額依據使用價值評估，而使用價值係依據管理階層已核准之五年度財務預算之稅前現金流量預測計算。

本公司依據使用價值計算之可收回金額超過帳面金額，故非確定耐用年限商標權並未發生減損，用於計算使用價值主要考慮營業淨利率、成長率及折現率。

管理階層根據以前的績效及其對市場發展之預期決定預算營業淨利率。所採用之加權平均成長率與產業報告之預測一致。所採用之折現率為稅前比率並反映相關營運部門之特定風險。

(九)其他非流動資產

	106年12月31日	105年12月31日
預付設備款	$ 48,081	$ 130,772
人壽保險現金解約價值	69,195	74,281
存出保證金	13,922	10,528
其他	114,337	84,406
	$ 245,535	$ 299,987

(十)長期借款

借款性質	106年12月31日	105年12月31日
信用借款	$ 10,576,000	$ 8,023,565
融資額度	$ 45,404,000	$ 50,858,750
利率區間	0.53%	0.55%

截至民國 106 年 12 月 31 日止，本公司借款可依合約相關規定於民國 106 年 7 月 7 日至 108 年 10 月 25 日間繼續循環動用，至遲於授信期限內清償。

(十一)退休金

1. 確定福利計畫

(1)本公司依據「勞動基準法」之規定，訂有確定福利之退休辦法，適用於民國 94 年 7 月 1 日實施「勞工退休金條例」前所有正式員工之服務年資，以及於實施「勞工退休金條例」後選擇繼續適用勞動

基準法員工之後續服務年資。員工符合退休條件者，退休金之支付係根據服務年資及退休前 6 個月之平均薪資計算，15 年以內（含）之服務年資每滿一年給予兩個基數，超過 15 年之服務年資每滿一年給予一個基數，惟累積最高以 45 個基數為限。本公司按月就薪資總額 2%提撥退休基金，以勞工退休準備金監督委員會之名義專戶儲存於台灣銀行。另本公司於每年年度終了前，估算前項勞工退休準備金專戶餘額，若該餘額不足給付次一年度內預估符合退休條件之勞工依前述計算之退休金數額，本公司將於次年度三月底前一次提撥其差額。

(2)資產負債表認列之金額如下：

	106年12月31日	105年12月31日
確定福利義務現值	($ 3,089,147)	($ 3,054,272)
計畫資產公允價值	1,090,620	1,028,142
淨確定福利負債	($ 1,998,527)	($ 2,026,130)

(3)淨確定福利負債之變動如下：

	確定福利義務現值	計畫資產公允價值	淨確定福利負債
106年度			
1月1日餘額	($ 3,054,272)	$ 1,028,142	($ 2,026,130)
當期服務成本	(31,812)	-	(31,812)
利息(費用)收入	(45,379)	15,237	(30,142)
計畫縮減影響數	47,483	-	47,483
	(3,083,980)	1,043,379	(2,040,601)
再衡量數：			
計畫資產報酬(不包括包含於利息收入或費用之金額)	-	(7,216)	(7,216)
財務假設變動影響數	(88,303)	-	(88,303)
人口統計假設變動影響數	(3,061)	-	(3,061)
經驗調整	(60,175)	-	(60,175)
	(151,539)	(7,216)	(158,755)
提撥退休基金	-	176,742	176,742
支付退休金	146,372	(122,285)	24,087
12月31日餘額	($ 3,089,147)	$ 1,090,620	($ 1,998,527)

	確定福利義務現值	計畫資產公允價值	淨確定福利負債
105年度			
1月1日餘額	($ 3,101,947)	$ 438,153	($ 2,663,794)
當期服務成本	(35,875)	-	(35,875)
利息(費用)收入	(46,054)	6,348	(39,706)
計畫縮減影響數	1,141	-	1,141
清償損益	2,115	-	2,115
	(3,180,620)	444,501	(2,736,119)
再衡量數：			
計畫資產報酬(不包括包含於利息收入或費用之金額)	-	2,166	2,166
人口統計假設變動影響數	(10,993)	-	(10,993)
經驗調整	14,182	-	14,182
	3,189	2,166	5,355
提撥退休基金	-	691,966	691,966
支付退休金	123,159	(110,491)	12,668
12月31日餘額	($ 3,054,272)	$ 1,028,142	($ 2,026,130)

(4)本公司之確定福利退休計畫基金資產，係由臺灣銀行按該基金年度投資運用計畫所定委託經營項目之比例及金額範圍內，依勞工退休基金收支保管及運用辦法第六條之項目（即存放國內外之金融機構，投資國內外上市、上櫃或私募之權益證券及投資國內外不動產之證券化商品等）辦理委託經營，相關運用情形係由勞工退休基金監理會進行監督。該基金之運用，其每年決算分配之最低收益，不得低於依當地銀行二年定期存款利率計算之收益，若有不足，則經主管機關核准後由國庫補足。因本公司無權參與該基金之運作及管理，故無法依國際會計準則第 19 號第 142 段規定揭露計劃資產公允價值之分類。106 年及 105 年 12 月 31 日構成該基金總資產之公允價值，請詳政府公告之各年度之勞工退休基金運用報告。

(5)有關退休金之精算假設彙總如下：

	106年度	105年度
折現率	1.25%	1.50%
未來薪資增加率	3.00%	3.00%

對於未來死亡率之假設係按照各國已公布的統計數字及經驗估計。因採用之主要精算假設變動而影響之確定福利義務現值分析如下：

	折現率		未來薪資增加率	
	增加0.25%	減少0.25%	增加0.25%	減少0.25%
106年12月31日				
對確定福利義務現值之影響	($ 87,952)	$ 91,610	$ 89,799	($ 86,694)
105年12月31日				
對確定福利義務現值之影響	($ 89,038)	$ 92,839	$ 91,233	($ 87,977)

上述之敏感度分析係基於其他假設不變的情況下分析單一假設變動之影響。實務上許多假設的變動則可能是連動的。敏感度分析係與計算資產負債表之淨退休金負債所採用的方法一致。

(6)本公司於民國 107 年度預計支付予退休計畫之提撥金為$33,807。

(7)截至 106 年 12 月 31 日，該退休計畫之加權平均存續期間為 11 年。退休金支付之到期分析如下：

短於1年	$ 78,336
1-2年	103,631
2-5年	396,462
5年以上	2,965,603
	$ 3,544,032

2.確定提撥計畫：

自民國 94 年 7 月 1 日起，本公司依據「勞工退休金條例」，訂有確定提撥之退休辦法，適用於本國籍之員工。本公司就員工選擇適用「勞工退休金條例」所訂之勞工退休金制度部分，每月按不低於薪資總額之 6%提撥勞工退休金至勞保局員工個人帳戶，員工退休金之支付依員工個人之退休金專戶及累積收益之金額採月退休金或一次退休金方式領取。民國 106 年及 105 年度，本公司依上開退休金辦法認列之退休金成本分別為$258,359 及$233,247。

(十二)普通股股本

1.依本公司章程規定，本公司額定股本總額為 4,000,000 仟股(含 100,000 仟股供員工認股權憑證認購使用)，截至民國 106 年 12 月 31 日止，發行流通在外股數為普通股 2,597,543 仟股，每股面額新台幣 10 元。

2.本公司於民國 93 年 12 月 20 日經董事會決議，通過本公司股東以其持有本公司之普通股股份 80,000 仟股，發行海外存託憑證 16,000 仟單位，並經行政院金融監督管理委員會證券期貨局核准在案。每單位海外存託憑證表彰五股本公司已發行流通在外普通股，並於民國 94 年 3 月 29 日於盧森堡證券交易所掛牌買賣，發行金額共計美金 134,666 仟元。本次海外存託憑證發行相關之普通股股份係以本公司既有之股份發行，故對於本公司之普通股股權未有稀釋之影響。海外存託憑證之主要

約定事項如下：

(1)表決權之行使

海外存託憑證持有人得依據存託契約及中華民國法令之相關規定行使其海外存託憑證所表彰本公司普通股之表決權。

(2)海外存託憑證兌回方式

海外存託憑證發行後，海外存託憑證持有人依中華民國相關法令及存託契約規定請求兌回所持有之海外存託憑證時，得由海外存託機關將海外存託憑證所表彰之原有價證券過戶予請求兌回人，或由存託機構將海外存託憑證所表彰之有價證券在中華民國境內股票市場出售，其所得價金之給付應依中華民國相關法令及存託契約規定辦理。

(3)股利分派、新股優先認購權及其他權益

海外存託憑證持有人與普通股股東享有同等之股利分配、其他配股權利及新股優先認購權。

(4)經歷年盈餘轉增資，截至民國 106 年 12 月 31 日止，該海外存託憑證尚有 2,343 仟單位流通在外，其表彰本公司普通股數計 11,715 仟股。

(十三)資本公積

依公司法規定，超過票面金額發行股票所得之溢額及受領贈與之所得之資本公積，除得用於彌補虧損外，按股東原有股份之比例發給新股或現金。另依證券交易法之相關規定，以上開資本公積撥充資本時，每年以其合計數不超過實收資本額百分之十為限。公司非於盈餘公積填補資本虧損仍有不足時，不得以資本公積補充之。

(十四)保留盈餘

1.依本公司經民國 105 年 6 月 8 日股東常會通過之公司章程規定，每年決算後盈餘，依下列順序辦理之：

(1)提繳稅捐。

(2)彌補虧損。

(3)提存百分之十為法定盈餘公積，但法定盈餘公積已達公司資本總額時，不在此限。

(4)必要時依相關法令之規定提列或迴轉特別盈餘公積。

(5)餘數額併同期初未分配盈餘為股東紅利，由董事會擬定盈餘分配議案，提請股東會決議分派之；緣本公司正值穩定成長階段，考量股東利益、財務健全並兼顧業務發展，股東紅利提撥之數額，應不低於當年度可分配盈餘百分之六十，且現金之比例應占股東紅利總額百分之十五以上。

2.法定盈餘公積除彌補公司虧損及按股東原有股份之比例發給新股或現

金外，不得使用之，惟發給新股或現金者，以該項公積超過實收資本額百分之二十五之部分為限。

3.(1)本公司分派盈餘時，依法令規定須就當年度資產負債表日之其他權益項目借方餘額提列特別盈餘公積始得分派，嗣後其他權益項目借方餘額迴轉時，迴轉金額得列入可供分派盈餘中。

(2)首次採用 IFRSs 時，依 101 年 4 月 6 日金管證發字第 1010012865 號函提列之特別盈餘公積，本公司於嗣後使用、處分或重分類相關資產時，就原提列特別盈餘公積之比例予以迴轉，前述相關資產若為投資性不動產時，屬土地部分於處分或重分類時迴轉，屬土地以外之部分，則於使用期間逐期迴轉。

4.(1)本公司民國 106 年 6 月 13 日及民國 105 年 6 月 8 日經股東會決議通過民國 105 年度及 104 年度盈餘指撥分派案如下：

	105年度		104年度	
	金額	每股股利(元)	金額	每股股利(元)
提列法定盈餘公積	$ 1,879,780		$ 1,871,462	
提列特別盈餘公積	2,240,193		527,556	
分配股東現金股利	12,987,717	$ 5.0	12,987,717	$ 5.0

(2)本公司於民國 107 年 3 月 8 日經董事會提議民國 106 年度盈餘指撥分派案如下：

	106年度	
	金額	每股股利(元)
提列法定盈餘公積	$ 1,838,056	
提列特別盈餘公積	4,320,394	
分配股東現金股利	12,987,717	$ 5.0

前述民國 106 年度盈餘指撥分派案，截至民國 107 年 3 月 8 日止，尚未經股東會決議。

5.有關員工酬勞及董監酬勞資訊，請詳附註六（二十一）。

(十五)營業收入

	106年度	105年度
銷貨收入	$ 24,739,768	$ 26,000,761
勞務收入	12,463,691	11,890,761
其他營業收入	1,374,288	656,174
合計	$ 38,577,747	$ 38,547,696

(十六)營業成本

	106年度	105年度
銷貨成本	$ 21,350,640	$ 22,677,789
勞務成本	11,739,017	10,918,133
其他成本	970,308	422,746
合計	$ 34,059,965	$ 34,018,668

(十七)其他收入

	106年度	105年度
利息收入	$ 19,062	$ 17,575
租金收入	81,146	70,365
股利收入	48,792	45,328
其他收入-其他	499,259	440,831
	$ 648,259	$ 574,099

(十八)其他利益及損失

	106年度	105年度
處分投資利益	$ 92,679	$ 4
淨外幣兌換損失	(19,583)	(15,883)
處份不動產、廠房及設備利益	605	754
減損損失	(632,304)	(6,305)
什項支出	(20,035)	(76,356)
	($ 578,638)	($ 97,786)

(十九)財務成本

	106年度	105年度
利息費用	$ 76,933	$ 52,479

(二十)費用性質之額外資訊

	106年度	105年度
員工福利費用	$ 5,920,260	$ 6,367,588
不動產、廠房及設備折舊費用	790,192	685,148
無形資產攤銷費用	152,722	152,051
	$ 6,863,174	$ 7,204,787

(二十一)員工福利費用

退職後福利	106年度	105年度
確定提撥計劃	$ 258,359	$ 233,247
確定福利計劃	14,471	72,325
	272,830	305,572
其他員工福利	5,647,430	6,062,016
	$ 5,920,260	$ 6,367,588

1. 依本公司章程規定，本公司依當年度獲利狀況扣除累積虧損後，如尚有餘額，應提撥員工酬勞不低於 3%，董事酬勞不高於 1%。

2. 本公司民國 106 年及 105 年度員工酬勞估列金額分別為$1,360,897及$2,100,371；董事酬勞估列金額分別為$35,400 及$32,904，前述金額帳列薪資費用科目。

   民國 106 年度係以截至當期止之獲利情況，依公司章程規定估列。

   依民國 107 年 3 月 8 日經董事會決議之民國 106 年度員工酬勞及董監酬勞金額分別為$1,746,152 及$35,400。

   依民國 106 年 3 月 9 日經董事會決議之民國 105 年度員工酬勞及董事酬勞金金額分別為$2,631,691 及$35,400，較當年度財務報告認列之金額差異$0 及$2,496，該差異數已於民國 106 年調整入帳。

   本公司董事會通過及股東會決議之員工酬勞及董事酬勞相關資訊可至公開資訊觀測站查詢。

(二十二)所得稅

1. 所得稅費用

(1)所得稅費用組成部分:

	106年度	105年度
當期所得稅：		
當期所得產生之所得稅	$ 988,363	$ 782,898
以前年度所得稅高低估	(50,909)	20,065
當期所得稅總額	937,454	802,963
遞延所得稅：		
暫時性差異之原始產生及迴轉	686,190	735,361
所得稅費用	$ 1,623,644	$ 1,538,324

(2)與其他綜合損益相關之所得稅金額:

	106年度	105年度
確定福利計畫之再衡量數	$ 25,631	($ 910)
現金流量避險	(5,486)	(9,742)
國外營運機構換算差額	528,003	734,950
	$ 548,148	$ 724,298

2.所得稅費用與會計利潤關係:

	106年度	105年度
稅前淨利按法定稅率計算之所得稅	$ 3,400,713	$ 3,468,146
按稅法規定剔除項目之所得稅影響數	(1,473,194)	(1,968,887)
投資抵減之所得稅影響數	(421,532)	(334,422)
以前年度所得稅(高)低估	(50,909)	20,065
未分配盈餘加徵10%所得稅	168,566	353,422
所得稅費用	$ 1,623,644	$ 1,538,324

3.因暫時性差異、課稅損失及投資抵減而產生之各遞延所得稅資產或負債金額如下:

	106年度				
	1月1日	認列於損益	認列於其他綜合淨利	認列於權益	12月31日
遞延所得稅資產：					
-暫時性差異：					
備抵存貨呆滯損失	$ 55,933	$ 350	$ -	$ -	$ 56,283
應付退休金	272,110	(31,682)	25,631	-	266,059
資產減損	17,785	97,752	-	-	115,537
其他	68,423	(7,640)	-	-	60,783
小計	414,251	58,780	25,631	-	498,662
-遞延所得稅負債：					
土地增值稅	(119,862)	-	-	-	(119,862)
長期股權投資	(7,655,652)	(281,434)	528,003	(666)	(7,409,749)
其他	(97,831)	(463,536)	(5,486)	-	(566,853)
小計	(7,873,345)	(744,970)	522,517	(666)	(8,096,464)
合計	($ 7,459,094)	($ 686,190)	$ 548,148	($ 666)	($ 7,597,802)

	105年度				
	1月1日	認列於損益	認列於其他綜合淨利	認列於權益	12月31日
遞延所得稅資產：					
-暫時性差異：					
備抵存貨呆滯損失	$ 60,714	($ 4,781)	$ -	$ -	$ 55,933
投資抵減	8,436	(8,436)	-	-	-
應付退休金	380,512	(107,492)	(910)	-	272,110
資產減損	17,582	203	-	-	17,785
其他	70,206	(1,783)	-	-	68,423
小計	537,450	(122,289)	(910)	-	414,251
-遞延所得稅負債：					
土地增值稅	(119,862)	-	-	-	(119,862)
長期股權投資	(7,807,391)	(558,558)	734,950	(24,653)	(7,655,652)
其他	(33,575)	(54,514)	(9,742)	-	(97,831)
小計	(7,960,828)	(613,072)	725,208	(24,653)	(7,873,345)
合計	($ 7,423,378)	($ 735,361)	$ 724,298	($ 24,653)	($ 7,459,094)

4. 本公司並未就若干子公司投資相關之應課稅暫時性差異認列遞延所得稅負債，民國 106 年及 105 年 12 月 31 日之未認列之遞延所得稅負債之暫時性差異金額分別為$4,896,367 及$4,896,367。

5. 本公司營利事業所得稅業經稅捐稽徵機關核定至民國 104 年度。

6. 未分配盈餘相關資訊

	105年12月31日
86年度以前	$ -
87年度以後	31,915,572
	$ 31,915,572

7. 因民國 107 年 2 月公布生效之台灣所得稅法修正案已廢除兩稅合一制度相關規定，故不予揭露民國 106 年 12 月 31 日之未分配盈餘、股東可扣抵帳戶餘額及預計民國 106 年度盈餘分配之股東可扣抵稅額相關資訊。

8. 民國 105 年 12 月 31 日，本公司股東可扣抵稅額帳戶餘額為$1,005,087，民國 105 年度盈餘分配之稅額扣抵比率為 1.56%。

(二十三)每股盈餘

	106 年 度		
	稅後金額	加權平均流通在外股數(仟股)	每股盈餘(元)
基本每股盈餘			
歸屬於母公司普通股股東之本期淨利	$18,380,552	2,597,543	$ 7.08
稀釋每股盈餘			
歸屬於母公司普通股股東繼續營業單位之本期淨利	$18,380,552	2,597,543	
具稀釋作用之潛在普通股之影響:			
員工酬勞	-	20,412	
歸屬於母公司普通股股東之本期淨利加潛在普通股之影響	$18,380,552	2,617,955	$ 7.02

	105 年 度		
	稅後金額	加權平均流通在外股數(仟股)	每股盈餘(元)
基本每股盈餘			
歸屬於母公司普通股股東之本期淨利	$18,797,799	2,597,543	$ 7.24
稀釋每股盈餘			
歸屬於母公司普通股股東繼續營業單位之本期淨利	$18,797,799	2,597,543	
具稀釋作用之潛在普通股之影響:			
員工酬勞	-	25,335	
歸屬於母公司普通股股東之本期淨利加潛在普通股之影響	$18,797,799	2,622,878	$ 7.17

(二十四)企業合併

1. 本公司於民國 105 年 3 月 10 日經董事會決議，依企業併購法第 19 條規定於合併基準日 105 年 4 月 11 日與子公司先達工控股份有限公司進行簡易合併，合併後本公司為存續公司。

2. 取得先達工控股份有限公司之資產負債表日之帳面價值如下:

	105年4月11日
應收帳款	$ 20,697
存貨	8,890
其他流動資產	4,589
不動產、廠房及設備	2,890
無形資產	90,444
其他資產	785
短期借款	(31,200)
應付帳款	(11,399)
其他應付款	(8,517)
其他流動負債	(267)
因企業合併產生之現金流入	1,380
總計	$ 78,292

七、關係人交易

(一)關係人之名稱及關係

關係人名稱	與本公司關係
Delta Electronics Int'l (Singapore) Pte.Ltd.(DEIL-SG)	子公司
DEI Logistics (USA) Corp.	"
吳江華豐電子科技有限公司	"
Delta Electronics (Thailand) Public Company Limited	關聯企業
Delta Power Solutions (India) Pvt	"
Delta Electronics (Slovakia) s.r.o.	"
Delta Electronics India Pvt Ltd.	"
Delta Energy Systems (Singapore) PTE. LTD	"
Delta Energy Systems (Australia) PTY.LTD.	"
Digital Projection Ltd.	"
Digital Projection Inc.	"
Delta Greentech (Brasil) S.A.	民國106年4月1日前為關聯企業 民國106年4月1日起為子公司
Delta Greentech (USA) Corporation	"

(二)與關係人間重大交易事項

1.銷貨

	106年度	105年度
商品銷售：		
子公司	$ 1,041,488	$ 1,118,853
關聯企業	315,849	363,913
總計	$ 1,357,337	$ 1,482,766

	106年度	105年度
勞務銷售：		
子公司		
DEIL-SG	$ 11,868,873	$ 11,254,878
其他	180,696	23,148
關聯企業	385,575	374,914
總計	$ 12,435,144	$ 11,652,940

本公司對關係人之商品及勞務銷售，無其他同類型交易可茲比較，係按約定銷售價格及條件辦理。

2.進貨

	106年度	105年度
商品購買:		
子公司		
DEIL-SG	$ 17,775,588	$ 19,680,170
其他	185,799	194,784
關聯企業	17,611	73,203
勞務購買:		
子公司	1,613,981	1,787,418
總計	$ 19,592,979	$ 21,735,575

本公司對關係人之商品及勞務購買，無其他同類型交易可茲比較，係按約定價格及條件辦理。

3.銷售商品及勞務之期末餘額

	106年12月31日	105年12月31日
應收關係人款項:		
子公司		
DEIL-SG	$ 1,796,651	$ 1,765,749
其他	147,281	235,448
關聯企業	107,056	164,975
總計	$ 2,050,988	$ 2,166,172

應收關係人款項主要來自銷售商品及勞務之款項於銷售日後 75 天到期。該應收款項並無抵押及附息。應收關係人款項並未提列負債準備。

4.購買商品之期末餘額

	106年12月31日	105年12月31日
應付關係人款項:		
子公司		
DEIL-SG	$ 6,232,192	$ 6,995,761
其他	316,460	32,538
關聯企業	8,286	6,729
	$ 6,556,938	$ 7,035,028

應付關係人款項主要來自進貨交易，並在購貨日後 70 天到期。該應付款項並無附息。

5.其他期末餘額

	106年12月31日	105年12月31日
其他應收關係人款項:		
子公司		
DEIL-SG	$ 598,568	$ 288,133
其他	78,422	82,133
關聯企業	42,302	61,537
	$ 719,292	$ 431,803

主係代收代付款項。

	106年12月31日	105年12月31日
其他應付關係人款項:		
子公司	$ 379,451	$ 346,876
關聯企業	4,294	15,180
	$ 383,745	$ 362,056

主係代收三角貿易款等。

(三)主要管理階層薪酬資訊

	106年度	105年度
薪資及其他短期員工福利	$ 281,149	$ 371,345

八、質押之資產

本公司之資產提供擔保明細如下:

資產名稱	帳面價值 106年12月31日	帳面價值 105年12月31日	擔保用途
定期存款(表列其他流動資產)	$ 137,085	$ 135,356	保固保證

九、重大或有負債及未認列之合約承諾

(一)或有事項

無此情形。

(二)承諾事項

1.已簽約但尚未發生之資本支出

	106年12月31日	105年12月31日
電腦軟體成本	$ -	$ 175,350

2.營業租賃協議

不可取消營業租賃之未來最低應付租賃給付總額如下：

	106年12月31日	105年12月31日
不超過1年	$ 9,124	$ 10,726
超過1年但不超過5年	35,175	25,921
超過5年	6,480	12,960
總計	$ 50,779	$ 49,607

十、重大之災害損失

無此情形。

十一、重大之期後事項

本公司因應未來業務發展所需擴充廠房，於民國 107 年 3 月 8 日經董事會決議通過，擬以約$1,285,000 於桃園市中壢區購置土地。

十二、其他

(一)資本管理

本公司資本管理之最主要目標，係確認維持健全之信用評等及良好之資本比例，以支持企業營運及股東權益之極大化。

(二)金融工具

1.金融工具公允價值資訊

本公司以攤銷後成本衡量之金融工具(包括應收票據、應收帳款(含關係人)、其他應收款(含關係人)、應付帳款(含關係人)及其他應付款(含關係人)的帳面金額係公允價值之合理近似值，長期借款之利率因與市場利率接近，故其帳面金額應屬估計公允價值之合理基礎，另以公允價值衡量之金融工具的公允價值資訊請詳附註十二(三)。

2.財務風險管理政策

本公司日常營運受多項財務風險之影響，包含市場風險(包括匯率風險、利率風險、及價格風險)、信用風險及流動性風險。本公司整體風險管理政策著重於金融市場的不可預測事項，並尋求可降低對本公司財務狀況及財務績效之潛在不利影響。

3.重大財務風險之性質及程度

(1)市場風險

匯率風險

A. 本公司係跨國營運，因此受多種不同貨幣所產生之匯率風險，主

要為美元、人民幣及歐元。相關匯率風險來自未來之商業交易、已認列之資產與負債，及對國外營運機構之淨投資。

B. 本公司管理階層已訂定政策，規定公司管理相對其功能性貨幣之匯率風險。為管理來自未來商業交易及已認列資產與負債之匯率風險，本公司透過財務部採用遠期外匯合約進行避險。

C. 本公司運用遠期外匯合約/遠匯買賣交易等衍生性金融商品，規避已認列之外幣資產或負債或高度很有可能發生之預期交易，以降低匯率波動所產生之公平價值風險及現金流量風險。並隨時監測匯率波動，設置停損點，以降低匯率風險。

D. 本公司從事之業務涉及若干非功能性貨幣，故受匯率波動之影響，具重大匯率波動影響之外幣資產及負債資訊如下：

	106年12月31日		
	外幣(仟元)	匯率	帳面金額 (新台幣)
(外幣:功能性貨幣)			
金融資產			
貨幣性項目			
美金：新台幣	$ 274,345	29.760	$ 8,164,507
非貨幣性項目			
美金：新台幣	2,707,339	29.760	80,570,414
泰銖：新台幣	9,487,456	0.9176	8,704,772
金融負債			
貨幣性項目			
美金：新台幣	$ 219,021	29.760	$ 6,518,065

	105年12月31日		
	外幣(仟元)	匯率	帳面金額 (新台幣)
(外幣:功能性貨幣)			
金融資產			
貨幣性項目			
美金：新台幣	$ 228,504	32.250	$ 7,369,254
非貨幣性項目			
美金：新台幣	2,569,691	32.250	82,872,549
泰銖：新台幣	8,776,613	0.9050	7,942,835
金融負債			
貨幣性項目			
美金：新台幣	$ 226,368	32.250	$ 7,300,368

E. 本公司貨幣性項目因匯率波動具重大影響於民國106年及105年度認列之全部兌換損失（含已實現及未實現）彙總金額分別為

$19,583 及$15,883。

	106年度		
	敏感度分析		
	變動幅度	影響損益	影響其他綜合損益
(外幣:功能性貨幣)			
金融資產			
貨幣性項目			
美金：新台幣	1%	$ 81,645	$ -
金融負債			
貨幣性項目			
美金：新台幣	1%	$ 65,181	$ -

	105年度		
	敏感度分析		
	變動幅度	影響損益	影響其他綜合損益
(外幣:功能性貨幣)			
金融資產			
貨幣性項目			
美金：新台幣	1%	$ 73,693	$ -
金融負債			
貨幣性項目			
美金：新台幣	1%	$ 73,004	$ -

價格風險

A. 由於本公司持有之投資於個體資產負債表中係分類為備供出售金融資產，因此本公司暴露於權益工具之價格風險。為管理權益工具投資之價格風險，本公司將以分散投資組合來進行該項風險之控管。

B. 本公司主要投資於上市櫃及未上市櫃公司之權益工具，此等權益工具之價格會因該投資標的未來價值之不確定性而受影響。若該等權益工具價格上升或下跌 1%，而其他所有因素維持不變之情況下，對民國 106 年及 105 年度之股東權益之影響因分類為備供出售之權益工具之利益或損失分別增加或減少$28,079及$38,981。

利率風險

本公司之利率風險來自長期借款。按浮動利率發行之借款使本公司承受現金流量利率風險，部分風險被按浮動利率持有之現金及約當現金抵銷。按固定利率發行之借款則使本公司承受公允價值利率風險。於民國 106 年及 105 年度，本公司按固定利率計算之借款係以新台幣及美元計價，經評估不致產生利率風險。

(2)信用風險

A.信用風險係本公司因客戶或金融工具之交易對手無法履行合約義務而產生財務損失之風險。分述如下：

a.本公司依授信政策，於訂定付款及提出交貨之條款與條件前，須就其每一新客戶進行管理及信用風險分析。內部風險控管係透過考慮其財務狀況、過往經驗及其他因素，以評估客戶之信用品質。

b.個別風險之限額係由信用控管主管依照內部或外部之因素而制訂，並定期監控信用額度之使用。

c.對銀行及金融機構而言，僅有信用評等良好之機構，才會被接納為交易對象。

d.主要信用風險來自現金及約當現金、衍生金融工具，及存放於銀行與金融機構之存款，亦有來自顧客之信用風險，並包括尚未收現之應收帳款及已承諾之交易。

B.於民國106年及105年度，不預期會受交易對手之不履約而產生任何重大損失。

C.本公司重大未逾期且未減損金融資產之信用品質，請詳附註六(四)說明。

(3)流動性風險

A.本公司財務部監控流動資金需求之預測，確保其有足夠資金得以支應營運需要。

B.下表係本公司之非衍生金融負債及以淨額或總額交割之衍生金融負債，按相關到期日予以分組，非衍生金融負債係依據資產負債表日至合約到期日之剩餘期間進行分析；衍生金融負債係依據資產負債表日至預期到期日之剩餘期間進行分析如下：

非衍生金融負債:

106年12月31日	1年內	1至2年內	2至5年內	5年以上
應付帳款(含關係人)	$ 7,446,179	$ -	$ -	$ -
其他應付款(含關係人)	9,161,460	-	-	-
長期借款	-	10,576,000	-	-

非衍生金融負債:

105年12月31日	1年內	1至2年內	2至5年內	5年以上
應付帳款（含關係人）	$ 7,801,324	$ -	$ -	$ -
其他應付款（含關係人）	8,957,072	-	-	-
長期借款	-	8,023,565	-	-

C.本公司並不預期到期日分析之現金流量發生時點會顯著提早，或實際金額會有顯著不同。

(三)公允價值資訊

1.本公司非以公允價值衡量之金融資產及金融負債之公允價值資訊請詳附註十二、(二)1.說明。

2.為衡量金融及非金融工具之公允價值所採用評價技術的各等級定義如下：

第一等級：企業於衡量日可取得之相同資產或負債於活絡市場之報價(未經調整)。活絡市場係指有充分頻率及數量之資產或負債交易發生，以在持續基礎上提供定價資訊之市場。

第二等級：資產或負債直接或間接之可觀察輸入值，但包括於第一等級之報價者除外。

第三等級：資產或負債之不可觀察輸入值。

3.民國106年及105年12月31日以公允價值衡量之金融及非金融工具，本公司依資產及負債之性質、特性及風險及公允價值等級之基礎分類，相關資訊如下：

106年12月31日	第一等級	第二等級	第三等級	合計
資產				
重複性公允價值				
備供出售金融資產				
權益證券	$2,676,305	$ -	$ 131,584	$2,807,889

105年12月31日	第一等級	第二等級	第三等級	合計
資產				
重複性公允價值				
備供出售金融資產				
權益證券	$3,705,197	$ -	$ 192,917	$3,898,114

4.本公司用以衡量公允價值所使用之方法及假設說明如下：

(1)本公司採用市場報價作為公允價輸入值(即第一等級)者，依工具之特性分列如下：

	上市(櫃)公司股票
市場報價	收盤價

(2)除上述有活絡市場之金融工具外，其餘金融工具之公允價值係以評價技術或參考交易對手報價取得。

(3)當評估非標準化且複雜性較低之金融工具時，例如無活絡市場之債務工具、利率交換合約、換匯合約及選擇權，本公司採用廣為市場參與者使用之評價技術。此類金融工具之評價模型所使用之參數通常為市場可觀察資訊。

(4)評價模型之產出係預估之概算值，而評價技術可能無法反映本公司持有金融工具及非金融工具之所有攸關因素。因此評價模型之預估值會適當地根據額外之參數予以調整，例如模型風險或流動性風險等。根據本公司之公允價值評價模型管理政策及相關之控制程序，管理階層相信為允當表達資產負債表中金融工具及非金融工具之公允價值，評價調整係屬適當且必要。在評價過程中所使用之價格資訊及參數係經審慎評估，且適當地根據目前市場狀況調整。

(5)本公司將信用風險評價調整納入金融工具及非金融工具公允價值計算考量，以分別反映交易對手信用風險及本公司信用品質。

5.民國 106 年及 105 年度無第一等級與第二等級間之任何移轉。

6.本公司對於公允價值歸類於第三等級之評價流程係由投資部門負責進行金融工具之獨立公允價值驗證，藉獨立來源資料使評價結果貼近市場狀態，並定期覆核，以確保評價結果係屬合理。

另資金部門訂定金融工具公允價值評價政策、評價程序及確認符合相關國際財務報導準則之規定。相關評價結果每月呈報至管理當局，由管理當局負責評價過程之管理及覆核。

7.有關屬第三等級公允價值衡量項目所使用評價模型之重大不可觀察輸入值之量化資訊及重大不可觀察輸入值變動之敏感度分析說明如下：

	106年12月31日 公允價值	評價 技術	重大不可 觀察輸入值	區間 (加權平均)	輸入值與 公允價值關係
非衍生權益工具：					
非上市上櫃 公司股票	$ 131,584	淨資產 價值法	不適用	-	不適用

	105年12月31日 公允價值	評價 技術	重大不可 觀察輸入值	區間 (加權平均)	輸入值與 公允價值關係
非衍生權益工具：					
非上市上櫃 公司股票	$ 192,917	淨資產 價值法	不適用	-	不適用

8. 本公司經審慎評估選擇採用之評價模型及評價參數，惟當使用不同之評價模型或評價參數可能導致評價之結果不同。針對分類為第三等級之金融資產及金融負債，若評價參數變動，則對本期損益或其他綜合損益之影響如下：

			106年12月31日			
			認列於損益		認列於其他綜合損益	
	輸入值	變動	有利變動	不利變動	有利變動	不利變動
金融資產						
權益工具	淨資產價值	±1%	$ -	$ -	$ 1,316	$ 1,316

			105年12月31日			
			認列於損益		認列於其他綜合損益	
	輸入值	變動	有利變動	不利變動	有利變動	不利變動
金融資產						
權益工具	淨資產價值	±1%	$ -	$ -	$ 1,929	$ 1,929

9. 下表列示於民國 106 年及 105 年 12 月 31 日屬於第三等級金融工具之變動：

	權益證券	
	106年度	105年度
期初餘額	$ 192,917	$ 181,048
認列於當期損益之利益或減損損失	(5,569)	(6,305)
本期購買	39,969	52,853
減資退回股款	(95,733)	(34,679)
期末餘額	$ 131,584	$ 192,917

十三、附註揭露事項

(一)重大交易事項相關資訊

1. 資金貸與他人：請詳附表一。
2. 為他人背書保證：請詳附表二。
3. 期末持有有價證券情形（不包含投資子公司、關聯企業及合資控制部分）：請詳附表三。
4. 累積買進或賣出同一有價證券之金額達新台幣三億元或實收資本額百分之二十以上：請詳附表四。
5. 取得不動產之金額達新台幣三億元或實收資本額百分之二十以上：無此情形。
6. 處分不動產之金額達新台幣三億元或實收資本額百分之二十以上：請詳見附表五。
7. 與關係人進、銷貨之金額達新台幣一億元或實收資本額百分之二十以上：請詳附表六。
8. 應收關係人款項達新台幣一億元或實收資本額百分之二十以上：請詳

附表七。

9.從事衍生工具交易：無此情形。

10.母公司與子公司及各子公司間之業務關係及重要交易往來情形及金額：請詳附表八。

(二)轉投資事業相關資訊

被投資公司名稱、所在地區等相關資訊(不包含大陸被投資公司)：請詳附表九。

(三)大陸投資資訊

1.基本資料：請詳附表十。

2.直接或間接經由第三地區事業與轉投資大陸之被投資公司所發生之重大交易事項：本公司於民國 106 年度大陸被投資公司直接發生之重大交易事項及間接經由第三地區事業之轉投資公司－Delta Electronics Int'l (Singapore) Pte. Ltd.(DEIL-SG)及 Cyntec International Ltd.(CIL-Labuan)與大陸被投資公司所發生之進、銷貨及應收、付款項之重大交易事項，請詳附表六、七及八。

十四、營運部門資訊

不適用。

台達電子工業股份有限公司

現金明細表

民國 106 年 12 月 31 日

單位：新台幣仟元

項　　目	摘　　要	金　　額	備　註
庫存現金及週轉金		$ 2,343	
活期存款(新台幣)		484,288	
活期存款(外幣)	(美金67,846仟元，匯率29.76)	2,019,084	
	(日圓116,217仟元，匯率0.2642)	30,705	
	(歐元326仟元，匯率35.57)	11,595	
		$ 2,548,015	

(以下空白)

台達電子工業股份有限公司

應收帳款明細表

民國 106 年 12 月 31 日

單位：新台幣仟元

客戶名稱	摘要	金額	備註
甲客戶		$ 503,200	
乙客戶		468,575	
其他		4,792,266	每一零星客戶金額均未超過本科目餘額 5%以上者
		5,764,041	
減：備抵呆帳		(51,146)	
		$ 5,712,895	

註：上開客戶名稱以代號為之者，係因本公司與該客戶有契約約定，不得揭露客戶名稱之故。

（以下空白）

台達電子工業股份有限公司

存貨明細表

民國 106 年 12 月 31 日

單位：新台幣仟元

項目	金額 成本	金額 市價	備註
原料	$ 546,328	$ 556,537	以淨變現價值為市價
在製品	120,064	120,064	〃
製成品	873,495	1,102,726	〃
在途存貨	77,420	77,420	〃
	$ 1,617,307	$ 1,856,747	

註：民國106年12月31日之備抵跌價及呆滯損失為$289,976。

（以下空白）

台達電子工業股份有限公司
備供出售金融資產變動明細表
民國 106 年 1 月 1 日至 12 月 31 日

單位：新台幣仟元

項目		期初餘額			本期增加(註2)		本期減少(註3)		期末餘額			提供擔保質押情形	備註
被投資公司別	投資種類	股數(註1)	股權%	公平價值	股數(註1)	金額	股數(註1)	金額	股數(註1)	股權%	公平價值		
有量科技股份有限公司	普通股	8,525	16.97	$ 277,065	-	$ -	8,525	($ 277,065)	-	0.00%	$ -	無	
新日光能源科技股份有限公司	〃	167,146	16.42	2,523,902	-	-	-	(225,647)	167,146	16.40%	2,298,255	〃	
同欣電子工業股份有限公司	〃	958	0.59	105,380	-	3,377	350	(26,677)	608	0.37%	82,080	〃	
環瑞醫投資控股股份有限公司	〃	27,722	19.55	778,988	-	131,134	870	(28,562)	26,852	18.94%	881,560	〃	
Coolstar Technology Inc.	特別股	3,329	18.68	52,853	-	-	-	-	3,329	6.78%	52,853	〃	
增你強股份有限公司等	普通股、特別股	-	-	255,547	-	61,252	-	(95,733)	-	-	221,066	〃	
小計				3,993,735		195,763		(653,684)			3,535,814		
減：累計減損				(95,621)		-		(632,304)			(727,925)		
合計				$3,898,114		$ 195,763		($ 1,285,988)			$ 2,807,889		

(註1)單位係仟股。
(註2)本期增加數係取得備供出售金融資產及以公允價值評價所增加之金融資產帳面價值。
(註3)本期減少數係指處分備供出售金融資產、被投資公司現金減資匯回股款及以公允價值評價所減少之金融資產帳面價值。

台達電子工業股份有限公司
採權益法之長期股權投資變動明細表
民國 106 年 1 月 1 日至 12 月 31 日

單位：新台幣仟元

被投資公司名稱	期初餘額 股數(註1)	期初餘額 金額	本期增加 股數(註1)	本期增加 金額	本期減少 股數(註1)	本期減少 金額	期末餘額 股數(註1)	期末餘額 股權%	期末餘額 金額	市價或淨值 單價(元)	市價或淨值 總價	提供擔保質押情形	備註
Delta International Holding Ltd.	67,680	$ 59,470,704	-	$ -	-	($ 2,383,043)	67,680	94.00	$ 57,087,661	$ 843	$ 57,087,661	無	
乾坤科技股份有限公司	1,841,302	32,496,690	220,956	-	-	(199,616)	2,062,258	100.00	32,297,074	16	32,297,074	〃	
Delta Networks Holding Ltd.	83,800	11,176,381	-	-	-	(159,181)	83,800	100.00	11,017,200	131	11,017,200	〃	
Delta Electronics Int'l (Singapore) Pte. Ltd.	300	7,527,324	-	-	-	(222,265)	300	100.00	7,305,059	24,350	7,305,059	〃	
Delta Electronics (Thailand) Public Co., Ltd.	69,128	7,942,835	-	761,937	-	-	69,128	5.54	8,704,772	67	4,646,393	〃	(註2)
展茂光電股份有限公司	211,401	2,119,814	-	-	-	(134,430)	211,401	99.97	1,985,384	9	1,985,384	〃	
台達資本股份有限公司	266,254	2,948,807	40,000	708,762	-	-	306,254	100.00	3,657,569	12	3,657,569	〃	
Delta Electronics (Netherlands) B.V.	120,220	4,221,923	-	448,257	-	-	120,220	100.00	4,670,180	39	4,670,180	〃	
進準光學(香港)股份有限公司	5,252	217,174	-	-	-	(252)	5,252	39.62	216,922	41	216,922	〃	
達爾生技股份有限公司	90,000	169,464	-	25,660	-	-	90,000	100.00	195,124	2	195,124	〃	
Delta America Ltd.	2,100	259,043	-	14,350	-	-	2,100	10.26	273,393	130	273,393	〃	
達創科技股份有限公司	50,041	2,522,571	-	-	-	(925,127)	50,041	99.98	1,597,444	32	1,597,444	〃	
羽冠電腦科技股份有限公司	-	-	570	378,504	-	-	570	100.00	378,504	664	378,504	〃	
晶睿通訊股份有限公司	-	-	40,261	3,983,116	-	-	40,261	48.80	3,983,116	97	3,893,243	〃	
其他	-	88,537	-	1,840	-	(63,069)	-	-	27,308	-	27,308	〃	
合計		$ 131,161,267		$ 6,322,426		($ 4,086,983)			$133,396,710		$129,248,458		

(註1)單位係仟股。

(註2)帳面金額係依原始投資成本加計續後依加權平均綜合持股比例20.01%評價認列之投資收益而得。市價$4,646,393係以本公司持股部份換算揭露，若以期末綜合持股比例20.01%計算，市價應為$17,550,474。

台達電子工業股份有限公司
不動產、廠房及設備成本、累計折舊及減損變動明細表
民國 106 年 1 月 1 日至 12 月 31 日

單位：新台幣仟元

請詳附註六(七)之揭露。

（以下空白）

台達電子工業股份有限公司

應付帳款明細表

民國 106 年 12 月 31 日

單位：新台幣仟元

供應商名稱	金額	備註
台灣湯淺電池股份有限公司	$ 76,617	
其他	812,624	每一零星供應商金額未超過本科目餘額5%者
	$ 889,241	

（以下空白）

台達電子工業股份有限公司
長期借款明細表
民國 106 年 12 月 31 日

單位：新台幣仟元

債　　權　　人	摘　　要	期末餘額	契約期限	利率區間	抵押或擔保	備　註
日商瑞穗實業銀行台北分行	信用貸款	$ 5,500,000	106.8.10~108.8.10	0.53%	無	-
日商三井住友銀行台北分行	〃	3,937,000	106.10.25~108.10.25	0.53%	〃	
星展銀行台北分行	〃	1,139,000	106.7.7~108.7.7	0.53%	〃	
		$ 10,576,000				

（以下空白）

台達電子工業股份有限公司

營業收入淨額明細表

民國 106 年 1 月 1 日至 12 月 31 日

單位：新台幣仟元

項目	金額	備註
電源及零組件	$ 14,556,816	
自動化	6,045,085	
基礎設施	3,813,236	
其他	130,740	
出售材料收入	193,891	
銷貨收入淨額	24,739,768	
勞務收入	12,463,691	
其他營業收入	1,374,288	
營業收入合計	$ 38,577,747	

（以下空白）

台達電子工業股份有限公司

營業成本明細表

民國 106 年 1 月 1 日至 12 月 31 日

單位：新台幣仟元

	金 額
期初原料	$ 376,953
加：本期進料	2,933,625
減：期末原料	(546,328)
在途原料	(1,650)
出售材料成本	(110,986)
原料報廢	(5,784)
轉列製造及營業費用	(103,277)
直接原料	2,542,553
直接人工	202,622
製造費用	880,855
本期投入製造成本	3,626,030
加：期初在製品	98,758
減：期末在製品	(120,064)
本期製成品成本	3,604,724
加：期初製成品	856,727
本期購入製成品	17,836,124
減：期末製成品	(873,495)
在途成品	(75,770)
製成品報廢	(7,634)
轉列製造及營業費用	(113,487)
產銷成本	21,227,189
存貨跌價及呆滯損失	15,483
出售下腳收入	(3,018)
銷貨成本	21,239,654
出售材料成本	110,986
勞務成本	11,739,017
其他營業成本	970,308
營業成本	$ 34,059,965

台達電子工業股份有限公司

勞務成本明細表

民國 106 年 1 月 1 日至 12 月 31 日

單位：新台幣仟元

項目	金額	備註
薪資費用	$ 1,817,401	
員工酬勞費用	1,367,360	
研究開發費用	672,602	
折舊費用	420,235	
其他	7,461,419	每一零星科目餘額未超過本科目餘額5%者
合計	$ 11,739,017	

（以下空白）

台達電子工業股份有限公司

製造費用明細表

民國 106 年 1 月 1 日至 12 月 31 日

單位：新台幣仟元

項目	金額	備註
薪資費用	$ 287,347	
折舊費用	235,094	
其他	358,414	每一零星科目餘額未超過本科目餘額5%者
合計	$ 880,855	

（以下空白）

台達電子工業股份有限公司

推銷費用明細表

民國 106 年 1 月 1 日至 12 月 31 日

單位：新台幣仟元

項目	金額	備註
薪資費用	$ 397,193	
業務推廣費	87,556	
員工酬勞費用	86,436	
運輸費用	55,244	
勞健保費用	38,287	
其他	27,894	每一零星科目餘額未超過本科目餘額5%者
合計	$ 692,610	

（以下空白）

台達電子工業股份有限公司

管理費用明細表

民國 106 年 1 月 1 日至 106 年 12 月 31 日

單位：新台幣仟元

項目	金額	備註
薪資費用	$ 361,991	
員工酬勞費用	322,331	
折舊費用	61,195	
其他	581,880	每一零星科目餘額未超過本科目餘額5%者
合計	$ 1,327,397	

（以下空白）

台達電子工業股份有限公司

研究費用明細表

民國 106 年 1 月 1 日至 106 年 12 月 31 日

單位：新台幣仟元

項目	金額	備註
薪資費用	$ 116,644	
折舊費用	22,727	
其他	26,076	每一零星科目餘額未超過本科目餘額5%者
合計	$ 165,447	

（以下空白）

台達電子工業股份有限公司

本期發生之員工福利、折舊、折耗及攤銷費用功能別彙總明細表

民國 106 年及 105 年 1 月 1 日至 12 月 31 日

單位：新台幣仟元

功能別 / 性質別	106年度			105年度		
	屬於營業成本者	屬於營業費用者	合計	屬於營業成本者	屬於營業費用者	合計
員工福利費用						
薪資費用	3,645,614	1,292,516	4,938,130	3,804,359	1,617,980	5,422,339
勞健保費用	367,794	99,442	467,236	329,832	96,769	426,601
退休金費用	28,405	244,425	272,830	24,177	281,395	305,572
其他員工福利費用	193,099	48,966	242,065	172,249	40,827	213,076
折舊費用	687,565	102,628	790,193	582,003	103,145	685,148
攤銷費用	83	152,639	152,722	386	151,665	152,051

註：本公司民國106年及105年員工人數分別約為5,932人及5,608人。(員工人數已扣除派遣海外人員)

台達電子工業股份有限公司
資金貸與他人
民國106年1月1日至12月31日

附表一

單位：新台幣仟元
(除特別註明者外)

編號（註1）	貸出資金之公司	貸與對象	往來項目	是否為關係人	累計至本月止最高餘額（註2）	期末餘額	實際動支金額	利率區間	資金貸與性質（註7）	業務往來金額	有短期融通資金必要之原因	提列備抵呆帳金額	擔保品		對個別對象資金貸與限額	資金貸與總限額	備註
													名稱	價值			
1	Fairview Assets Ltd.	Delta Electronics (Netherlands) B.V.	其他應收款-關係人	是	$ 7,440,000	$ 7,440,000	$ 7,440,000	0.50%	2	$ -	營運週轉	$ -	無	$ -	$ 27,181,071	$ 27,181,071	註5
1	Fairview Assets Ltd.	Delta Controls Inc.	其他應收款-關係人	是	3,868,800	3,868,800	2,886,720	0.50%	2	-	營運週轉	-	無	-	27,181,071	27,181,071	註5
2	Delta Networks Holding Limited	Delta Electronics (Netherlands) B.V.	其他應收款-關係人	是	6,547,200	6,547,200	6,547,200	0.50%	2	-	營運週轉	-	無	-	10,991,810	10,991,810	註5
3	Delta Electronics (H.K.) Ltd.	Delta Electronics (Netherlands) B.V.	其他應收款-關係人	是	833,280	833,280	833,280	0.50%	2	-	營運週轉	-	無	-	14,643,249	14,643,249	註4
4	Delta International Holding Limited	Delta Electronics (Netherlands) B.V.	其他應收款-關係人	是	892,800	892,800	892,800	0.50%	2	-	營運週轉	-	無	-	30,055,980	30,055,980	註4
5	Eltek AS	Eltek Italia S.r.l.	其他應收款-關係人	是	21,342	21,342	21,341	1.90%	2	-	營運週轉	-	無	-	3,958,907	3,958,907	註5
5	Eltek AS	Eltek MEA DMCC	其他應收款-關係人	是	202,368	202,368	-	2.70%	2	-	營運週轉	-	無	-	3,958,907	3,958,907	註5
5	Eltek AS	Eltek s.r.o.	其他應收款-關係人	是	256,104	-	-	1.90%	2	-	營運週轉	-	無	-	3,958,907	3,958,907	註5 註8
6	Eltek Deutschland GmbH	E.V.I Electronics Sp. z o. o.	其他應收款-關係人	是	321,100	321,100	-	3.25%	2	-	營運週轉	-	無	-	329,084	329,084	註5
7	中達電子(蕪湖)有限公司	吳江華豐電子科技有限公司	其他應收款-關係人	是	1,599,805	1,403,257	1,403,257	4.35%	2	-	營運週轉	-	無	-	1,853,398	1,853,398	註4
8	中達電子零組件（吳江）有限公司	吳江華豐電子科技有限公司	其他應收款-關係人	是	594,213	594,213	-	0.00%	2	-	營運週轉	-	無	-	2,878,616	2,878,616	註4
9	晶睿通訊股份有限公司	睿緻科技股份有限公司	其他應收款-關係人	是	200,000	200,000	117,170	1.00%	2	-	營運週轉	-	無	-	280,822	561,644	註6
9	晶睿通訊股份有限公司	高譽科技股份有限公司	其他應收款-關係人	是	30,000	30,000	-	1.00%	2	-	營運週轉	-	無	-	60,000	561,644	註6

註1：編號欄之說明如下：
(1).發行人填0。
(2).被投資公司按公司別由阿拉伯數字1開始依序編號。
註2：本期最高餘額，係依民國106年12月31日止本公司向證期局公告申報之匯率換算。
註3：本公司對單一企業資金貸與金額不得超過本公司最近期財務報表淨值百分二十，資金貸與總額不得超過本公司最近期財務報表淨值百分四十。
註4：子公司對單一企業資金貸與金額不得超過子公司最近期財務報表淨值百分四十，資金貸與總額不得超過子公司最近期財務報表淨值百分四十。
註5：最終母公司直接及間接持有表決權股份百分之百之國外公司間，因融通資金之必要從事資金貸與時，其個別融資金額不得超過貸與公司最近期財務報表淨值，總融資金額不得超過貸與公司最近期財務報表淨值。
註6：晶睿通訊股份有限公司資金貸與限額說明如下：
(1).晶睿公司資金貸與他人之總額度，以晶睿公司最近期經會計師查核簽證或核閱財務報表淨值之百分之二十為限。
(2).對有短期融通資金必要者，單一企業資金貸放之金額不得超過貸與公司之實收資本額及晶睿公司最近期經會計師查核簽證或核閱之財務報表淨值百分之十。
註7：資金貸與性質之說明如下：
(1).有業務往來者：1
(2).有短期融通資金之必要者：2
註8：資金貸與事實發生時，Eltek s.r.o.仍為本公司間接持有100%表決權之國外子公司，故限額計算適用註5之規定。

台達電子工業股份有限公司
為他人背書保證
民國106年1月1日至12月31日

附表二

單位：新台幣仟元
(除特別註明者外)

編號（註1）	背書保證者公司名稱	被背書保證對象		對單一企業背書保證限額	本期最高背書保證餘額	期末背書保證餘額	實際動支金額	以財產擔保之背書保證金額	累計背書保證金額佔最近期財務報表淨值之比率	背書保證最高限額	屬母公司對子公司背書保證	屬子公司對母公司背書保證	屬對大陸地區背書保證	備註
		公司名稱	關係（註6）											
1	ELTEK AS	ELTEK POWER PTE. LTD.	3	$ 2,491,139	$ 297,600	$ 297,600	$ -	$ -	0.24%	$ 6,227,848	Y	N	N	註3
1	ELTEK AS	Eltek Power Sweden AB	3	2,491,139	18,050	18,050	18,050	-	0.01%	6,227,848	Y	N	N	註3
1	ELTEK AS	ELTEK MEA DMCC	3	2,491,139	69,423	69,423	69,423	-	0.06%	6,227,848	Y	N	N	註3
1	ELTEK AS	ELTEK AUSTRALIA PTY LIMITED	3	2,491,139	133,920	133,920	133,920	-	0.11%	6,227,848	Y	N	N	註3
2	晶睿通訊股份有限公司	睿緻科技股份有限公司	1	192,900	120,000	120,000	-	-	4.27%	1,123,288	Y	N	N	註5

註1：編號欄之說明如下：
(1).發行人填0。
(2).被投資公司按公司別由阿拉伯數字1開始依序編號。
註2：本公司背書保證作業程序之規定本公司對外背書保證之總額不得超過最近期財務報告淨值40%，對單一企業不得超過本公司最近財務報表淨值20%，本公司及子公司整體得為背書保證之總額度不得超過本公司最近期財務報表淨值50%，對單一企業背書保證之限額，不得超過本公司最近財務報表淨值30%。
註3：Eltek背書保證作業程序之規定對外背書保證之總額不得超過本公司最近期財務報告淨值5%，對單一企業不得超過本公司最近期財務報表淨值2%。
註4：本公司最近期財務報表淨值$124,556,969(106/12/31)
註5：晶睿通訊股份有限公司背書保證總額以公司最近期經會計師查核簽證或核閱財務報表淨值之百分之四十為限；對單一企業背書保證額度不得超過公司最近期經會計師查核簽證或財務報表淨值之百分之二十。且不超過最近一年度或當年度截至背書保證時公司與其進貨或銷貨金額孰高者。
註6：背書保證者與被背書保證對象之關係有下列六種，標示種類即可：
(1).有業務關係之公司。
(2).直接持有普通股股權超過百分之五十之子公司。
(3).母公司及子公司持有普通股股權合併計算超過百分之五十之被投資公司。
(4).對於直接或經由子公司間接持有普通股股權超過百分之五十之母公司。
(5).基於承攬工程需要之同業間依合約規定互保之公司。
(6).因共同投資關係由各出資股東依其持股比例對其背書保證之公司。

台達電子工業股份有限公司
期末持有有價證券情形（不包含投資子公司、關聯企業及合資控制部分）
民國106年12月31日

附表三

單位：新台幣仟元
(除特別註明者外)

持有之公司	有價證券種類及名稱	與有價證券發行人之關係	帳列科目	期末				備註
				股 數	帳面金額	持股比例	公允價值	
台達電子工業股份有限公司	環瑞醫投資控股股份有限公司普通股	無	備供出售金融資產	26,852,000	$ 254,825	18.94	$ 254,825	
台達電子工業股份有限公司	新日光能源科技股份有限公司普通股	無	備供出售金融資產	167,145,851	2,298,255	16.40	2,298,255	
台達電子工業股份有限公司	同欣電子工業股份有限公司普通股	無	備供出售金融資產	608,000	82,080	0.37	82,080	
台達電子工業股份有限公司	普訊創業投資股份有限公司普通股等	無	-	-	232,087	-	232,087	
Delta International Holding	Solarflare Communications, Inc.特別股	無	備供出售金融資產	9,547,235	284,126	3.68	284,126	
Delta International Holding	Mentis Technology, Inc.等	無	-	-	89,282	-	89,282	
Delta Electronics (Japan) Inc.	Macy Inc.普通股	無	以成本衡量之金融資產-非流動	74,000,000	32,808	19.79	32,808	
台達電子(平潭)有限公司	平潭高新投資發展股份有限公司	無	以成本衡量之金融資產-非流動	-	34,282	15.00	34,282	
台達資本股份有限公司	復盛應用科技股份有限公司普通股	無	備供出售金融資產	1,800,000	265,122	1.52	265,122	
台達資本股份有限公司	同欣電子工業股份有限公司普通股	無	備供出售金融資產	1,809,000	244,215	1.09	244,215	
台達資本股份有限公司	億豐綜合工業股份有限公司普通股	無	備供出售金融資產	822,043	261,410	0.28	261,410	
台達資本股份有限公司	環球晶圓股份有限公司普通股	無	備供出售金融資產	573,650	228,026	0.13	228,026	
台達資本股份有限公司	商之器科技股份有限公司普通股等	無	-	-	1,801,879	-	1,801,879	
Delta America Ltd.	VPT, Inc.普通股等	無	以成本衡量之金融資產-非流動	-	5,208	-	5,208	
乾坤科技股份有限公司	日商進工業株式會社(股票)	無	以成本衡量之金融資產-非流動	200,000	104,081	11.53	104,081	
乾坤科技股份有限公司	LUXTERA. INC.(股票)	無	以成本衡量之金融資產-非流動	55,029,284	336,195	3.46	336,195	
乾坤科技股份有限公司	GaN Systems Inc.(股票)	無	以成本衡量之金融資產-非流動	1,454,193	89,874	3.31	89,874	
Delta Electronics Int'l (Singapore) Pte. Ltd.	PBA International Pte. Ltd. 普通股	無	以成本衡量之金融資產-非流動	1,900	341,203	19.00	341,203	
Delta Electronics Int'l (Singapore) Pte. Ltd.	Ascent Solution Pte Ltd. 特別股	無	以成本衡量之金融資產-非流動	33,795	44,281	4.65	44,281	
羽冠電腦科技股份有限公司	艾碼科技股份有限公司普通股等	無	以成本衡量之金融資產-非流動	-	3,885	-	3,885	
Delta Electronics (Netherlands) B.V.	Wynd Technologies Inc. 認股權證	無	以成本衡量之金融資產-非流動	-	11,904	-	11,904	

台達電子工業股份有限公司
累積買進或賣出同一有價證券之金額達新台幣三億元或實收資本額百分之二十以上
民國106年1月1日至12月31日

附表四

單位：新台幣仟元
(除特別註明者外)

買、賣之公司	有價證券種類及名稱	帳列科目	交易對象	關係	期初		買入		賣出				期末		備註
					股數	金額	股數	金額	股數	售價	帳面成本	處分損益	股數	金額	
台達電子工業股份有限公司	羽冠電腦科技股份有限公司	採用權益法之投資	自然人	無	–	$ –	570,000	$ 378,504 (註1)	–	$ –	$ –	$ –	570,000	$ 378,504	
台達電子工業股份有限公司	台達資本股份有限公司	採用權益法之投資	台達資本股份有限公司	子公司	266,254,470	2,948,807	40,000,000	708,762 (註2)	–	–	–	–	306,254,470	3,657,569	
台達電子工業股份有限公司	晶睿通訊股份有限公司	採用權益法之投資	自然人	無	–	–	40,261,047	3,983,116 (註8)	–	–	–	–	40,261,047	3,983,116	
ELTEK AS	Eltek s.r.o.	採用權益法之投資	Delta Electronics (Netherlands) B.V.	母公司	–	348,059	–	204,917 (註5)	–	668,490	552,976	(註4)	–	–	
Delta Electronics (Netherlands) B.V.	Delta Electronics (Switzerland) AG	採用權益法之投資	Delta Greentech (Netherlands) B.V.	關聯企業	–	–	10,200	497,894 (註3)	–	–	–	–	10,200	497,894	
Delta Electronics (Netherlands) B.V.	Eltek s.r.o.	採用權益法之投資	Delta Greentech (Netherlands) B.V.	關聯企業	–	–	–	552,976 (註6)	–	668,490	552,976	115,514 (註7)	–	–	

註1：台達電子工業股份有限公司於民國106年對羽冠電腦科技股份有限公司新增投資金額計$341,694，並包括本期認列之投資損益及淨值變動調整數。
註2：台達電子工業股份有限公司於民國106年3月對台達資本股份有限公司新增投資金額計$400,000，並包括本期認列之投資損益及淨值變動調整數。
註3：Delta Electronics (Netherlands) B.V.於民國106年4月對Delta Electronics (Switzerland) AG新增投資金額計$388,940，並包括本期認列之投資損益及淨值變動調整數。
註4：係為集團內投資架構調整交易，依相關函釋規定並無處分損益。
註5：係調整本期認列之投資損益及淨值變動調整數。
註6：Delta Electronics (Netherlands) B.V.於民國106年4月對Eltek s.r.o.新增投資。
註7：出售子公司Eltek s.r.o遞延處分利益20.01%，請詳附註六(九)4.。
註8：台達電子工業股份有限公司於民國106年10月對晶睿通訊股份有限公司新增投資金額計$3,945,583，並包括本期列之投資損益及淨值變動調整數。

台達電子工業股份有限公司

處分不動產之金額達新台幣三億元或實收資本額百分之二十以上

民國106年1月1日至12月31日

附表五

單位：新台幣仟元

(除特別註明者外)

處分不動產之公司	財產名稱	事實發生日	原取得日期	帳面金額	交易金額（註1）	價款收取情形	處分損益	交易對象	關 係	處分目的	價格決定之參考依據	其他約定事項
台達電子(東莞)有限公司	東莞市石碣鎮同富路、一棟廠房、九棟宿舍	民國106年9月28日	民國83年8月10日	-	$ 323,592	依買賣雙方所簽訂之契約約定付款	$ 323,592	東莞市星城際投資有限公司	無	避免資產閒置	專業估價機構之估價金額及市場行情等	依買賣雙方所簽訂之買賣契約履行

註1:本表係以人民幣兌新台幣4.5389換算之。

台達電子工業股份有限公司
與關係人進、銷貨之金額達新台幣一億元或實收資本額百分之二十以上
民國106年1月1日至12月31日

附表六

單位：新台幣仟元
(除特別註明者外)

進（銷）貨之公司	交易對象名稱	關係	交易情形				交易條件與一般交易不同之情		應收（付）票據、帳款		備註
			進（銷）貨	金額	佔總進（銷）貨之比率	授信期間	單價	授信期間	餘額	佔總應收（付）票據、帳款之比率	
台達電子工業股份有限公司	Delta Electronics Int'l (Singapore) Pte. Ltd.	子公司	銷貨及其他營業收入	$ 12,126,635	31.43	月結70天			$ 1,796,651	23.14	
台達電子工業股份有限公司	吳江華豐電子科技有限公司	聯屬公司	銷貨	330,290	0.86	月結70天			-	-	
台達電子工業股份有限公司	DEI Logistics (USA) Corp.	聯屬公司	銷貨	308,279	0.80	月結70天			58,837	0.76	
台達電子工業股份有限公司	Delta Electronics (Thailand) Public Company Limited	關聯企業	銷貨	378,870	0.98	月結70天			21,833	0.28	
台達電子工業股份有限公司	Delta Energy Systems (Singapore) PTE. LTD	關聯企業	銷貨	259,965	0.67	月結70天			78,532	1.01	
Delta Electronics Int'l (Singapore) Pte. Ltd.	台達電子工業股份有限公司	最終母公司	銷貨	17,791,963	7.96	月結70天			6,256,498	12.58	
Delta Electronics Int'l (Singapore) Pte. Ltd.	台達電子(東莞)有限公司	聯屬公司	銷貨	7,299,027	3.26	月結70天			1,411,348	2.84	
Delta Electronics Int'l (Singapore) Pte. Ltd.	台達電子電源(東莞)有限公司	聯屬公司	銷貨	14,736,696	6.59	月結70天			2,530,486	5.09	
Delta Electronics Int'l (Singapore) Pte. Ltd.	中達電子(江蘇)有限公司	聯屬公司	銷貨	17,698,067	7.91	月結70天			1,152,152	2.32	
Delta Electronics Int'l (Singapore) Pte. Ltd.	中達電子零組件(吳江)有限公司	聯屬公司	銷貨	11,605,748	5.19	月結70天			1,165,966	2.34	
Delta Electronics Int'l (Singapore) Pte. Ltd.	中達視訊(吳江)有限公司	聯屬公司	銷貨	4,356,622	1.95	月結70天			490,336	0.99	
Delta Electronics Int'l (Singapore) Pte. Ltd.	進準光學(江蘇)有限公司	聯屬公司	銷貨	117,690	0.05	月結70天			33,584	0.07	
Delta Electronics Int'l (Singapore) Pte. Ltd.	中達電子(蕪湖)有限公司	聯屬公司	銷貨	5,394,342	2.41	月結70天			903,943	1.82	
Delta Electronics Int'l (Singapore) Pte. Ltd.	台達電子(郴州)有限公司	聯屬公司	銷貨	2,493,982	1.12	月結70天			734,630	1.48	
Delta Electronics Int'l (Singapore) Pte. Ltd.	郴州台達科技有限公司	聯屬公司	銷貨	185,384	0.08	月結70天			30,642	0.06	
Delta Electronics Int'l (Singapore) Pte. Ltd.	Delta Electronics (Japan), Inc.	聯屬公司	銷貨	3,582,984	1.60	月結70天			810,306	1.63	
Delta Electronics Int'l (Singapore) Pte. Ltd.	Delta Electronics (Korea), Inc.	聯屬公司	銷貨	244,508	0.11	月結70天			70,046	0.14	
Delta Electronics Int'l (Singapore) Pte. Ltd.	Delta Electronics International Mexico SA de CV	聯屬公司	銷貨	247,510	0.11	月結70天			51,011	0.10	
Delta Electronics Int'l (Singapore) Pte. Ltd.	DEI Logistics (USA) Corp.	聯屬公司	銷貨	19,098,785	8.54	月結70天			6,156,833	12.38	
Delta Electronics Int'l (Singapore) Pte. Ltd.	Vivitek Corporation	聯屬公司	銷貨	491,452	0.22	月結70天			123,867	0.25	

進（銷）貨之公司	交易對象名稱	關係	交易情形				交易條件與一般交易不同之情		應收（付）票據、帳款		備註
			進（銷）貨	金額	佔總進（銷）貨之比率	授信期間	單價	授信期間	餘額	佔總應收（付）票據、帳款之比率	
Delta Electronics Int'l (Singapore) Pte. Ltd.	達創科技(東莞)有限公司	聯屬公司	銷貨	$ 16,658,229	7.45	月結70天			$ 3,733,155	7.50	
Delta Electronics Int'l (Singapore) Pte. Ltd.	達創科技股份有限公司	聯屬公司	銷貨	647,368	0.29	月結70天			240,126	0.48	
Delta Electronics Int'l (Singapore) Pte. Ltd.	DNI Logistics (USA) Co.	聯屬公司	銷貨	9,486,220	4.24	月結70天			2,434,393	4.89	
Delta Electronics Int'l (Singapore) Pte. Ltd.	ELTEK AUSTRALIA PTY LIMITED	聯屬公司	銷貨	492,081	0.22	月結70天			33,537	0.07	
Delta Electronics Int'l (Singapore) Pte. Ltd.	Delta Greentech (Brasil) S.A.	聯屬公司	銷貨	193,344	0.09	月結70天			147,958	0.30	
Delta Electronics Int'l (Singapore) Pte. Ltd.	Delta Electronics (Netherlands) B.V.	聯屬公司	銷貨	2,404,094	1.07	月結70天			608,097	1.22	
Delta Electronics Int'l (Singapore) Pte. Ltd.	ELTEK AS	聯屬公司	銷貨	1,212,452	0.54	月結70天			243,564	0.49	
Delta Electronics Int'l (Singapore) Pte. Ltd.	ELTEK POWER PTE. LTD.	聯屬公司	銷貨	207,090	0.09	月結70天			133,180	0.27	
Delta Electronics Int'l (Singapore) Pte. Ltd.	Delta Electronics (Americas) Ltd.	聯屬公司	銷貨	2,497,662	1.12	月結70天			502,287	1.01	
Delta Electronics Int'l (Singapore) Pte. Ltd.	Delta Greentech (USA) Corporation	聯屬公司	銷貨	1,031,823	0.46	月結70天			331,138	0.67	
Delta Electronics Int'l (Singapore) Pte. Ltd.	Delta Energy Systems (Australia) PTY.LTD.	聯屬公司	銷貨	137,566	0.06	月結70天			43,931	0.09	
Delta Electronics Int'l (Singapore) Pte. Ltd.	Digital Projection Ltd	關聯企業	銷貨	222,943	0.10	月結70天			77,807	0.16	
Delta Electronics Int'l (Singapore) Pte. Ltd.	Delta Power Solutions (India) Pvt Ltd.	關聯企業	銷貨	975,937	0.44	月結70天			244,453	0.49	
Delta Electronics Int'l (Singapore) Pte. Ltd.	Delta Electronics India Pvt Ltd	關聯企業	銷貨	884,183	0.40	月結70天			308,643	0.62	
Delta Electronics Int'l (Singapore) Pte. Ltd.	Delta Electronics (Slovakia) s.r.o.	關聯企業	銷貨	341,815	0.15	月結70天			40,362	0.08	
Delta Electronics Int'l (Singapore) Pte. Ltd.	Delta Electronics (Thailand) Public Company Limited	關聯企業	銷貨	298,668	0.13	月結70天			71,041	0.14	
Delta Electronics Int'l (Singapore) Pte. Ltd.	Digital Projection Inc	關聯企業	銷貨	415,269	0.19	月結70天			179,250	0.36	
進準光學(江蘇)有限公司	Delta Electronics Int'l (Singapore) Pte. Ltd.	聯屬公司	銷貨	511,626	98.31	月結70天			40,105	98.74	
達創科技(東莞)有限公司	Delta Electronics Int'l (Singapore) Pte. Ltd.	聯屬公司	銷貨	18,582,061	84.83	月結70天			3,138,276	91.38	
達創科技股份有限公司	台達電子工業股份有限公司	聯屬公司	銷貨及其他營業收入	1,025,289	11.32	月結70天			63,616	4.00	
達創科技股份有限公司	DNI Logistics (USA) Co.	聯屬公司	銷貨	3,977,859	49.09	月結70天			1,167,416	73.49	
達創科技股份有限公司	Delta Electronics Int'l (Singapore) Pte. Ltd.	聯屬公司	銷貨	789,295	9.74	月結70天			252,333	15.88	

進（銷）貨之公司	交易對象名稱	關係	交易情形				交易條件與一般交易不同之情		應收（付）票據、帳款		備註
			進（銷）貨	金額	佔總進（銷）貨之比率	授信期間	單價	授信期間	餘額	佔總應收（付）票據、帳款之比率	
台達電子(東莞)有限公司	Delta Electronics Int'l (Singapore) Pte. Ltd.	聯屬公司	銷貨	$ 9,580,873	80.63	月結70天			$ 2,246,575	74.99	
台達電子(東莞)有限公司	台達電子企業管理(上海)有限公司	聯屬公司	銷貨	1,153,967	9.71	月結70天			409,784	13.68	
台達電子電源(東莞)有限公司	Delta Electronics Int'l (Singapore) Pte. Ltd.	聯屬公司	銷貨	20,325,911	91.53	月結70天			2,770,647	78.11	
台達電子電源(東莞)有限公司	台達電子企業管理(上海)有限公司	聯屬公司	銷貨	1,368,173	6.16	月結70天			536,523	15.12	
台達電子電源(東莞)有限公司	台達電子(東莞)有限公司	聯屬公司	銷貨	121,344	0.55	月結70天			104,381	2.94	
中達電子(江蘇)有限公司	台達電子企業管理(上海)有限公司	聯屬公司	銷貨	4,142,552	6.81	月結70天			855,837	14.51	
中達電子(江蘇)有限公司	Delta Electronics Int'l (Singapore) Pte. Ltd.	聯屬公司	銷貨	35,598,708	58.55	月結70天			3,093,816	52.46	
中達電子(江蘇)有限公司	中達電子(蕪湖)有限公司	聯屬公司	銷貨	462,437	0.76	月結70天			122,534	2.08	
中達電子(江蘇)有限公司	中達電子零組件(吳江)有限公司	聯屬公司	銷貨	159,214	0.26	月結70天			50,918	0.86	
中達電子(江蘇)有限公司	Eltek Energy Technology (Dongguan) Ltd.	聯屬公司	銷貨	106,150	0.17	月結70天			918	0.02	
中達電子零組件(吳江)有限公司	台達電子企業管理(上海)有限公司	聯屬公司	銷貨	10,245,818	28.00	月結70天			3,275,717	49.18	
中達電子零組件(吳江)有限公司	Delta Electronics Int'l (Singapore) Pte. Ltd.	聯屬公司	銷貨	13,877,976	37.93	月結70天			1,282,138	19.25	
中達視訊(吳江)有限公司	台達電子企業管理(上海)有限公司	聯屬公司	銷貨	2,005,388	20.12	月結70天			843,522	45.83	
中達視訊(吳江)有限公司	Delta Electronics Int'l (Singapore) Pte. Ltd.	聯屬公司	銷貨	4,449,488	44.63	月結70天			395,387	21.48	
中達電子(蕪湖)有限公司	Delta Electronics Int'l (Singapore) Pte. Ltd.	聯屬公司	銷貨	9,555,049	99.12	月結70天			1,946,010	98.00	
台達電子(郴州)有限公司	Delta Electronics Int'l (Singapore) Pte. Ltd.	聯屬公司	銷貨	4,079,511	94.32	月結70天			618,288	89.79	
台達電子(郴州)有限公司	台達電子企業管理(上海)有限公司	聯屬公司	銷貨	245,505	5.68	月結70天			70,288	10.21	
郴州台達科技有限公司	台達電子電源(東莞)有限公司	聯屬公司	銷貨	1,574,728	73.96	月結70天			389,984	74.18	
郴州台達科技有限公司	台達電子(郴州)有限公司	聯屬公司	銷貨	125,478	5.89	月結70天			31,967	6.08	
郴州台達科技有限公司	Delta Electronics Int'l (Singapore) Pte. Ltd.	聯屬公司	銷貨	421,329	19.79	月結70天			100,115	19.04	
台達電子企業管理(上海)有限公司	中達電通股份有限公司	聯屬公司	銷貨	13,161,817	54.13	月結70天			3,838,701	53.84	
台達電子企業管理(上海)有限公司	達創科技(東莞)股份有限公司	聯屬公司	銷貨	121,081	0.50	月結70天			39,962	0.56	

進（銷）貨之公司	交易對象名稱	關係	交易情形				交易條件與一般交易不同之情		應收（付）票據、帳款		備註
			進（銷）貨	金額	佔總進（銷）貨之比率	授信期間	單價	授信期間	餘額	佔總應收（付）票據、帳款之比率	
台達電子企業管理(上海)有限公司	中達電子零組件(吳江)有限公司	聯屬公司	銷貨	$ 185,728	0.76	月結70天			$ 11,314	0.16	
台達電子企業管理(上海)有限公司	Delta Electronics (Thailand) Public Company Limited	關聯企業	銷貨	454,176	1.87	月結70天			34,088	0.48	
台達電子企業管理(上海)有限公司	台達電子(平潭)有限公司	聯屬公司	銷貨	1,506,628	6.20	月結70天			523,001	7.33	
Delta Electronics (Japan), Inc.	Delta Electronics Int'l (Singapore) Pte. Ltd.	聯屬公司	銷貨	951,186	17.54	月結70天			199,911	19.01	
晶睿通訊股份有限公司	Vivotek USA, Inc.	聯屬公司	銷貨	575,275	10.53	月結90天			138,809	13.49	
晶睿通訊股份有限公司	睿緻科技股份有限公司	聯屬公司	進貨	192,900	5.19	月結30天			(12,574)	-	
乾坤科技股份有限公司	Cyntec International Ltd.-LABUAN	聯屬公司	銷貨	1,235,407	28.61	註一			125,739	15.61	
乾坤科技股份有限公司	DEI Logistics (USA) Corp.	聯屬公司	銷貨	415,184	9.62	註二			88,385	10.97	
乾坤科技股份有限公司	台達電子工業股份有限公司	最終母公司	銷貨及其他營業收入	660,167	15.29	註二			244,134	30.31	
乾坤科技股份有限公司	Delta Electronics Int'l (Singapore) Pte. Ltd.	聯屬公司	銷貨	747,419	17.31	註二			84,393	10.48	
吳江華豐電子科技有限公司	Cyntec International Ltd.-LABUAN	聯屬公司	銷貨	4,566,861	44.89	註一			495,321	40.58	
吳江華豐電子科技有限公司	Delta Electronics Int'l (Singapore) Pte. Ltd.	聯屬公司	銷貨	5,605,320	55.10	註二			724,966	59.39	
Cyntec International Ltd.-LABUAN	乾坤科技股份有限公司	聯屬公司	銷貨	858,606	10.54	註一			181,054	5.93	
Cyntec International Ltd.-LABUAN	Delta Electronics Int'l (Singapore) Pte. Ltd.	聯屬公司	銷貨	402,247	4.92	註二			32,617	1.07	
ELTEK AS	Eltek s.r.o.	關聯企業	銷貨	581,503	3.40	月結70天			63,912	3.61	
ELTEK AS	Eltek s.r.o.	關聯企業	進貨	2,480,223	19.90	月結70天			(104,803)	(14.33)	
Delta Electronics (Netherlands) B.V.	Delta Electronics (Italy) S.r.l.	聯屬公司	銷貨	198,873	5.88	月結70天			54,024	6.75	
Delta Electronics (Netherlands) B.V.	Delta Greentech Electronics Industry LLC	聯屬公司	銷貨	146,541	4.33	月結70天			-	-	
Delta Electronics (Switzerland) AG	Delta Electronics (Slovakia) s.r.o.	關聯企業	進貨	1,160,199	81.60	月結70天			(322,270)	(67.03)	
Delta Electronics (Americas) Ltd.	Delta Electronics (Thailand) Public Company Limited	關聯企業	進貨	643,943	19.00	月結70天			(126,763)	(19.78)	

註一：銷貨之售價與一般客戶同，對關係人授信條件為月結60-90天收款，對一般客戶之授信條件為月結30-120天收款。
註二：銷貨係以成本加計手續費及必要加工成本外，對關係人授信條件為月結60-90天收款，對一般客戶之授信條件為月結30-120天收款。

台達電子工業股份有限公司

應收關係人款項達新台幣一億元或實收資本額百分之二十以上

民國106年12月31日

附表七

單位：新台幣仟元

(除特別註明者外)

帳列應收款項之公司	交易對象名稱	關係	應收關係人款項餘額（註1）	週轉率	逾期應收關係人款項		應收關係人款項期後收回金額(註2)	提列備抵呆帳金額
					金額	處理方式		
台達電子工業股份有限公司	Delta Electronics Int'l (Singapore) Pte. Ltd.	子公司	$ 1,796,651	6.81	$ -		$ 1,796,651	
Delta Electronics Int'l (Singapore) Pte. Ltd.	台達電子工業股份有限公司	最終母公司	6,256,498	5.36	-		2,795,883	
Delta Electronics Int'l (Singapore) Pte. Ltd.	台達電子(東莞)有限公司	聯屬公司	1,411,348	10.36	-		1,296,180	
Delta Electronics Int'l (Singapore) Pte. Ltd.	台達電子電源(東莞)有限公司	聯屬公司	2,530,486	10.24	-		2,455,463	
Delta Electronics Int'l (Singapore) Pte. Ltd.	中達電子(江蘇)有限公司	聯屬公司	1,152,152	27.40	-		1,152,152	
Delta Electronics Int'l (Singapore) Pte. Ltd.	中達電子零組件(吳江)有限公司	聯屬公司	1,165,966	21.66	-		1,165,966	
Delta Electronics Int'l (Singapore) Pte. Ltd.	中達視訊(吳江)有限公司	聯屬公司	490,336	17.07	-		490,336	
Delta Electronics Int'l (Singapore) Pte. Ltd.	中達電子(蕪湖)有限公司	聯屬公司	903,943	13.20	159		903,943	
Delta Electronics Int'l (Singapore) Pte. Ltd.	台達電子(郴州)有限公司	聯屬公司	734,630	7.73	-		357,120	
Delta Electronics Int'l (Singapore) Pte. Ltd.	Delta Electronics (Japan), Inc.	聯屬公司	810,306	9.74	28		492,790	
Delta Electronics Int'l (Singapore) Pte. Ltd.	DEI Logistics (USA) Corp.	聯屬公司	6,156,833	6.33	1,226,556		2,899,423	
Delta Electronics Int'l (Singapore) Pte. Ltd.	Vivitek Corporation	聯屬公司	123,867	8.42	29,908		87,632	
Delta Electronics Int'l (Singapore) Pte. Ltd.	達創科技(東莞)有限公司	聯屬公司	3,733,155	8.60	-		2,913,073	
Delta Electronics Int'l (Singapore) Pte. Ltd.	達創科技股份有限公司	聯屬公司	240,126	7.11	71		90,121	
Delta Electronics Int'l (Singapore) Pte. Ltd.	DNI Logistics (USA) Co.	聯屬公司	2,434,393	5.83	-		1,363,930	
Delta Electronics Int'l (Singapore) Pte. Ltd.	Delta Greentech (Brasil) S.A.	聯屬公司	147,958	3.48	55,477		13,412	
Delta Electronics Int'l (Singapore) Pte. Ltd.	Delta Electronics (Netherlands) B.V.	聯屬公司	608,097	9.87	-		72,043	
Delta Electronics Int'l (Singapore) Pte. Ltd.	ELTEK AS	聯屬公司	243,564	10.62	-		206,381	
Delta Electronics Int'l (Singapore) Pte. Ltd.	ELTEK POWER PTE. LTD.	聯屬公司	133,180	6.22	112		93,163	
Delta Electronics Int'l (Singapore) Pte. Ltd.	Delta Electronics (Americas) Ltd.	聯屬公司	502,287	8.33	54,538		210,326	

帳列應收款項之公司	交易對象名稱	關係	應收關係人款項餘額（註1）	週轉率	逾期應收關係人款項		應收關係人款項期後收回金額(註2)	提列備抵呆帳金額
					金額	處理方式		
Delta Electronics Int'l (Singapore) Pte. Ltd.	Delta Greentech (USA) Corporation	聯屬公司	$ 331,138	7.34	$ 893		$ 232,790	
Delta Electronics Int'l (Singapore) Pte. Ltd.	Delta Power Solutions (India) Pvt Ltd.	關聯企業	244,453	9.25	47,920		131,055	
Delta Electronics Int'l (Singapore) Pte. Ltd.	Delta Electronics India Pvt Ltd	關聯企業	308,643	6.57	85,585		148,607	
Delta Electronics Int'l (Singapore) Pte. Ltd.	Digital Projection Inc	關聯企業	179,250	9.18	42,713		95,242	
達創科技(東莞)有限公司	Delta Electronics Int'l (Singapore) Pte. Ltd.	聯屬公司	3,138,276	4.83	-		3,065,280	
達創科技股份有限公司	DNI Logistics (USA) Co.	聯屬公司	1,167,416	6.71	-		824,382	
達創科技股份有限公司	Delta Electronics Int'l (Singapore) Pte. Ltd.	聯屬公司	252,333	10.40	-		252,333	
台達電子(東莞)有限公司	Delta Electronics Int'l (Singapore) Pte. Ltd.	聯屬公司	2,246,575	4.83	-		1,755,840	
台達電子(東莞)有限公司	台達電子企業管理(上海)有限公司	聯屬公司	409,784	3.25	-		251,575	
台達電子電源(東莞)有限公司	Delta Electronics Int'l (Singapore) Pte. Ltd.	聯屬公司	2,770,647	5.28	-		2,770,647	
台達電子電源(東莞)有限公司	台達電子企業管理(上海)有限公司	聯屬公司	536,523	3.15	-		343,528	
台達電子電源(東莞)有限公司	台達電子(東莞)有限公司	聯屬公司	104,381	0.56	-		90,785	
中達電子(江蘇)有限公司	台達電子企業管理(上海)有限公司	聯屬公司	855,837	4.92	-		855,837	
中達電子(江蘇)有限公司	Delta Electronics Int'l (Singapore) Pte. Ltd.	聯屬公司	3,093,816	15.51	-		3,093,816	
中達電子(江蘇)有限公司	中達電子(蕪湖)有限公司	聯屬公司	122,534	8.77	-		79,273	
中達電子零組件(吳江)有限公司	台達電子企業管理(上海)有限公司	聯屬公司	3,275,717	4.77	-		2,160,757	
中達電子零組件(吳江)有限公司	Delta Electronics Int'l (Singapore) Pte. Ltd.	聯屬公司	1,282,138	14.89	-		1,282,138	
中達視訊(吳江)有限公司	台達電子企業管理(上海)有限公司	聯屬公司	843,522	3.42	-		527,760	
中達視訊(吳江)有限公司	Delta Electronics Int'l (Singapore) Pte. Ltd.	聯屬公司	395,387	16.40	-		395,387	
中達電子(蕪湖)有限公司	Delta Electronics Int'l (Singapore) Pte. Ltd.	聯屬公司	1,946,010	5.98	-		1,827,067	
台達電子(郴州)有限公司	Delta Electronics Int'l (Singapore) Pte. Ltd.	聯屬公司	618,288	5.64	-		-	
郴州台達科技有限公司	台達電子電源(東莞)有限公司	聯屬公司	389,984	5.00	-		389,948	
郴州台達科技有限公司	Delta Electronics Int'l (Singapore) Pte. Ltd.	聯屬公司	100,115	0.19	-		-	
台達電子企業管理(上海)有限公司	中達電通股份有限公司	聯屬公司	3,838,701	3.36	-		2,681,580	

帳列應收款項之公司	交易對象名稱	關係	應收關係人款項餘額（註1）	週轉率	逾期應收關係人款項		應收關係人款項期後收回金額(註2)	提列備抵呆帳金額
					金額	處理方式		
台達電子企業管理(上海)有限公司	台達電子(平潭)有限公司	聯屬公司	$ 523,001	4.19	$ -		$ 305,988	
Delta Electronics (Japan) Inc.	Delta Electronics Int'l (Singapore) Pte. Ltd.	聯屬公司	199,911	2.60	-		93,249	
乾坤科技股份有限公司	Cyntec International Ltd.-LABUAN	聯屬公司	125,739	5.84	-		125,739	
乾坤科技股份有限公司	台達電子工業股份有限公司	最終母公司	244,245	3.85	-		151,707	
吳江華豐電子科技有限公司	Cyntec International Ltd.-LABUAN	聯屬公司	495,321	5.41	-		495,321	
吳江華豐電子科技有限公司	Delta Electronics Int'l (Singapore) Pte. Ltd.	聯屬公司	724,966	6.24	-		724,966	
Cyntec International Ltd.-LABUAN	乾坤科技股份有限公司	聯屬公司	181,054	5.17	-		181,054	
晶睿通訊股份有限公司	Vivotek USA, Inc.	聯屬公司	138,809	4.48	-		52,118	
Fairview Assets Ltd.	Delta Electronics (Netherlands) B.V.	聯屬公司	7,440,000	-			-	
Fairview Assets Ltd.	Delta Controls Inc.	聯屬公司	2,886,720	-			-	
Delta Networks Holding Limited	Delta Electronics (Netherlands) B.V.	聯屬公司	6,547,200	-			-	
Delta Electronics (H.K.) Ltd.	Delta Electronics (Netherlands) B.V.	聯屬公司	833,280	-			-	
Delta International Holding Limited	Delta Electronics (Netherlands) B.V.	聯屬公司	892,800	-			-	
中達電子(蕪湖)有限公司	吳江華豐電子科技有限公司	聯屬公司	1,403,257	-			-	
晶睿通訊股份有限公司	睿緻科技股份有限公司	聯屬公司	117,170	-			-	

註1：包含金額大於$ 100,000之其他應收款。
註2：係期後截止至民國107年3月8日止收回之款項。

台達電子工業股份有限公司

母公司與子公司及各子公司間之業務關係及重要交易往來情形及金額

民國106年1月1日至12月31日

附表八

單位：新台幣仟元

(除特別註明者外)

編號 (註1)	交易人名稱	交易往來對象	與交易人之關係 (註2)	交易往來情形			
				科目	金額	交易條件	佔合併總營收或總資產之比率 (註3)
0	台達電子工業股份有限公司	Delta Electronics Int'l (Singapore) Pte. Ltd.	1	銷貨及其他營業收入	$ 12,126,635	(註4)	5.42
1	Delta Electronics Int'l (Singapore) Pte. Ltd.	台達電子工業股份有限公司	2	銷貨	17,791,963	(註4)	7.96
1	Delta Electronics Int'l (Singapore) Pte. Ltd.	台達電子(東莞)有限公司	3	銷貨	7,299,027	(註4)	3.26
1	Delta Electronics Int'l (Singapore) Pte. Ltd.	台達電子電源(東莞)有限公司	3	銷貨	14,736,696	(註4)	6.59
1	Delta Electronics Int'l (Singapore) Pte. Ltd.	中達電子(江蘇)有限公司	3	銷貨	17,698,067	(註4)	7.92
1	Delta Electronics Int'l (Singapore) Pte. Ltd.	中達電子零組件(吳江)有限公司	3	銷貨	11,605,748	(註4)	5.19
1	Delta Electronics Int'l (Singapore) Pte. Ltd.	中達視訊(吳江)有限公司	3	銷貨	4,356,622	(註4)	1.95
1	Delta Electronics Int'l (Singapore) Pte. Ltd.	中達電子(蕪湖)有限公司	3	銷貨	5,394,342	(註4)	2.41
1	Delta Electronics Int'l (Singapore) Pte. Ltd.	台達電子(郴州)有限公司	3	銷貨	2,493,982	(註4)	1.12
1	Delta Electronics Int'l (Singapore) Pte. Ltd.	Delta Electronics (Japan), Inc.	3	銷貨	3,582,984	(註4)	1.60
1	Delta Electronics Int'l (Singapore) Pte. Ltd.	DEI Logistics (USA) Corp.	3	銷貨	19,098,785	(註4)	8.54
1	Delta Electronics Int'l (Singapore) Pte. Ltd.	達創科技(東莞)有限公司	3	銷貨	16,658,229	(註4)	7.45
1	Delta Electronics Int'l (Singapore) Pte. Ltd.	DNI Logistics (USA) Co.	3	銷貨	9,486,220	(註4)	4.24
1	Delta Electronics Int'l (Singapore) Pte. Ltd.	Delta Electronics (Netherlands) B.V.	3	銷貨	2,404,094	(註4)	1.08
1	Delta Electronics Int'l (Singapore) Pte. Ltd.	Delta Electronics (Americas) Ltd.	3	銷貨	2,497,662	(註4)	1.12
2	達創科技(東莞)有限公司	Delta Electronics Int'l (Singapore) Pte. Ltd.	3	銷貨	18,582,061	(註4)	8.31

編號 (註1)	交易人名稱	交易往來對象	與交易人之關係 (註2)	交易往來情形			
				科目	金額	交易條件	佔合併總營收或總資產之比率 (註3)
3	達創科技股份有限公司	DNI Logistics (USA) Co.	3	銷貨	$ 3,977,859	(註4)	1.78
4	台達電子(東莞)有限公司	Delta Electronics Int'l (Singapore) Pte. Ltd.	3	銷貨	9,580,873	(註4)	4.29
5	台達電子電源(東莞)有限公司	Delta Electronics Int'l (Singapore) Pte. Ltd.	3	銷貨	20,325,911	(註4)	9.09
6	中達電子(江蘇)有限公司	台達電子企業管理(上海)有限公司	3	銷貨	4,142,552	(註4)	1.85
6	中達電子(江蘇)有限公司	Delta Electronics Int'l (Singapore) Pte. Ltd.	3	銷貨	35,598,708	(註4)	15.92
7	中達電子零組件(吳江)有限公司	台達電子企業管理(上海)有限公司	3	銷貨	10,245,818	(註4)	4.58
7	中達電子零組件(吳江)有限公司	Delta Electronics Int'l (Singapore) Pte. Ltd.	3	銷貨	13,877,976	(註4)	6.21
8	中達視訊(吳江)有限公司	Delta Electronics Int'l (Singapore) Pte. Ltd.	3	銷貨	4,449,488	(註4)	1.99
9	中達電子(蕪湖)有限公司	Delta Electronics Int'l (Singapore) Pte. Ltd.	3	銷貨	9,555,049	(註4)	4.27
10	台達電子(郴州)有限公司	Delta Electronics Int'l (Singapore) Pte. Ltd.	3	銷貨	4,079,511	(註4)	1.82
11	台達電子企業管理(上海)有限公司	中達電通股份有限公司	3	銷貨	13,161,817	(註4)	5.89
12	吳江華豐電子科技有限公司	Cyntec International Ltd.-LABUAN	3	銷貨	4,566,861	(註6)	2.04
12	吳江華豐電子科技有限公司	Delta Electronics Int'l (Singapore) Pte. Ltd.	3	銷貨	5,605,320	(註7)	2.51
13	ELTEK AS	Eltek s.r.o.	3	進貨	2,480,223	(註4)	1.11
1	Delta Electronics Int'l (Singapore) Pte. Ltd.	台達電子工業股份有限公司	2	應收帳款	6,256,498	(註4)	2.50
1	Delta Electronics Int'l (Singapore) Pte. Ltd.	台達電子電源(東莞)有限公司	3	應收帳款	2,530,486	(註4)	1.01
1	Delta Electronics Int'l (Singapore) Pte. Ltd.	DEI Logistics (USA) Corp.	3	應收帳款	6,156,833	(註4)	2.46
1	Delta Electronics Int'l (Singapore) Pte. Ltd.	達創科技(東莞)有限公司	3	應收帳款	3,733,155	(註4)	1.49

編號 (註1)	交易人名稱	交易往來對象	與交易人之關係 (註2)	交易往來情形			
				科目	金額	交易條件	佔合併總營收或總資產之比率 (註3)
2	達創科技(東莞)有限公司	Delta Electronics Int'l (Singapore) Pte. Ltd.	3	應收帳款	$ 3,138,276	(註4)	1.25
5	台達電子電源(東莞)有限公司	Delta Electronics Int'l (Singapore) Pte. Ltd.	3	應收帳款	2,770,647	(註4)	1.11
6	中達電子(江蘇)有限公司	Delta Electronics Int'l (Singapore) Pte. Ltd.	3	應收帳款	3,093,816	(註4)	1.23
7	中達電子零組件(吳江)有限公司	台達電子企業管理(上海)有限公司	3	應收帳款	3,275,717	(註4)	1.31
11	台達電子企業管理(上海)有限公司	中達電通股份有限公司	3	應收帳款	3,838,701	(註4)	1.53
14	Fairview Assets Ltd.	Delta Electronics (Netherlands) B.V.	3	其他應收款	7,440,000	(註5)	2.97
14	Fairview Assets Ltd.	Delta Controls Inc.	3	其他應收款	2,886,720	(註5)	1.15
15	Delta Networks Holding Limited	Delta Electronics (Netherlands) B.V.	3	其他應收款	6,547,200	(註5)	2.61

註1：母公司及子公司相互間之業務往來資訊應分別於編號欄註明，編號之填寫方法如下：
(1).母公司填0。
(2).子公司依公司別由阿拉伯數字1開始依序編號。
註2：與交易人之關係有以下三種，標示種類即可(若係母子公司間或各子公司間之同一筆交易，則無須重複揭露。如：母公司對子公司之交易，若母公司已揭露，則子公司部分無須重複揭露；子公司對子公司之交易，若其一子公司已揭露，則另一子公司無須重複揭露)：
(1).母公司對子公司。
(2).子公司對母公司。
(3).子公司對子公司。
註3：交易往來金額佔合併總營收或總資產比率之計算，若屬資產負債項目者，以期末餘額佔合併總資產之方式計算；若屬損益項目者，以期中累積金額佔合併總營收之方式計算。
註4：無同類型交易可茲比較， 係按約定交易價格及條件辦理， 授信期間皆為月結70天。
註5：資金貸與。
註6：銷貨之售價與一般客戶同，對關係人授信條件為月結60-90天收款，對一般客戶之授信條件為月結30-120天收款。
註7：銷貨係以成本加計手續費及必要加工成本外，對關係人授信條件為月結60-90天收款，對一般客戶之授信條件為月結30-120天收款。
註8：上開揭露標準金額，若屬資產負債科目者，係以合併總資產1%為揭露標準；若屬損益科目者，係以合併總營收1%為揭露標準。

台達電子工業股份有限公司

被投資公司名稱、所在地區等相關資訊（不包含大陸被投資公司）

民國106年1月1日至12月31日

附表九

單位：新台幣仟元

(除特別註明者外)

投資公司名稱	被投資公司名稱	所在地區	主要營業項目	原始投資金額		期末持有			被投資公司本期損益	本期認列之投資損益	備註
				本期期末	去年年底	股數	比率	帳面金額			
台達電子工業股份有限公司	Delta International Holding Ltd.	開曼群島	投資事業	$ 8,922,118	$ 8,922,118	67,680,000	94.00	$ 57,087,661	$ 5,204,079	$ 4,676,624	(註6)
台達電子工業股份有限公司	Delta Networks Holding Ltd.	開曼群島	投資事業	29,581	29,581	83,800,000	100.00	11,017,200	666,718	706,300	(註6)
台達電子工業股份有限公司	進準光學(香港)股份有限公司	香港	投資事業	162,376	162,376	5,250,000	39.62	216,922	10,440	4,136	
台達電子工業股份有限公司	乾坤科技股份有限公司	台灣	薄膜光電元件等之研究、開發、生產、製造與銷售	12,067,931	12,067,931	2,062,257,714	100.00	32,297,074	2,195,664	1,949,899	(註6)
台達電子工業股份有限公司	台達資本股份有限公司	台灣	投資事業	2,900,000	2,500,000	306,254,470	100.00	3,657,569	128,185	128,185	
台達電子工業股份有限公司	Delta Electronics Int'l (Singapore) Pte. Ltd.	新加坡	經營及銷售電子產品	7,270	7,270	300,000	100.00	7,305,059	8,608,714	8,655,833	(註6)
台達電子工業股份有限公司	達爾生技股份有限公司	台灣	醫療器材製造、批發與銷售	900,000	900,000	90,000,000	100.00	195,124	26,635	26,607	(註6)
台達電子工業股份有限公司	展茂光電股份有限公司	台灣	彩色濾光片製造、銷售及租賃業務等。	2,113,978	2,113,978	211,400,909	99.97	1,985,384	(134,470)	(134,430)	
台達電子工業股份有限公司	羽冠電腦科技股份有限公司	台灣	電腦及其週邊設備、軟硬體買賣	341,695	-	570,000	100.00	378,504	39,246	37,213	
台達電子工業股份有限公司	新能微電子股份有限公司	台灣	積體電路設計、測試及資訊軟體服務	462,442	462,442	14,313,530	98.17	45,744	(648)	(637)	
台達電子工業股份有限公司	Delta Electronics (Thailand) Public Co., Ltd.	泰國	電源供應器、監視器及零組件等電子產品之製造與銷售	114,615	114,615	69,128,140	5.54	8,704,772	3,228,791	817,150	(註6及註7)
台達電子工業股份有限公司	Delta Electronics (Netherlands) B.V.	荷蘭	經營及銷售電子產品	4,247,073	4,247,073	120,219,545	100.00	4,670,180	205,380	198,602	(註6)
台達電子工業股份有限公司	羅伊特亞洲股份有限公司	台灣	提供樓宇管理與控制解決方案	-	-	-	-	-	(666)	(1,026)	(註11)
台達電子工業股份有限公司	台達綠生活股份有限公司	台灣	電子零組件製造等	135,083	135,083	23,817,300	100.00	(18,436)	(60,602)	(60,593)	(註6)
台達電子工業股份有限公司	達創科技股份有限公司	台灣	電腦網路及週邊設備之研發、設計、製造及銷售	2,490,390	2,490,390	50,040,838	99.98	1,597,444	648,648	603,679	(註6)
台達電子工業股份有限公司	Delta America Ltd.	美國	投資事業	103,065	103,065	2,100,000	10.26	273,393	108,159	25,644	(註9)
台達電子工業股份有限公司	晶睿通訊股份有限公司	台灣	通信機械、電子零組件及電信器材製造及銷售	3,945,583	-	40,261,047	48.80	3,983,116	348,701	45,994	

投資公司名稱	被投資公司名稱	所在地區	主要營業項目	原始投資金額		期末持有			被投資公司本期損益	本期認列之投資損益	備註
				本期期末	去年年底	股數	比率	帳面金額			
Delta International Holding Ltd.	Delta Electronics International Ltd.	馬來西亞	經營及銷售電子產品	$ 59,520	$ 59,520	2,000,000	100.00	$ 0	$ 73,664	$ 73,664	(註1)
Delta International Holding Ltd.	Delta Electronics (H.K.) Ltd.	香港	投資事業	9,773,097	9,773,097	2,549,297,600	100.00	36,596,542	3,882,040	3,882,040	(註1)
Delta International Holding Ltd.	DAC Holding (Cayman) Ltd.	開曼群島	投資事業	480,334	480,334	22,200,000	100.00	296,161	(10,199)	(10,199)	(註1)
Delta International Holding Ltd.	Delta Electronics (Japan) Inc.	日本	經營電源、視訊、零組件、機電等產品及材料之買賣	85,083	85,083	5,600	100.00	411,311	78,071	78,071	(註1)
Delta International Holding Ltd.	Digital Projection International Ltd.	英國	投資事業	340,465	340,465	19,249,667	41.00	190,787	(126,314)	(51,789)	(註1)
Delta International Holding Ltd.	PreOptix (HongKong) Co., Ltd.	香港	投資事業	238,080	238,080	8,000,000	60.38	314,035	10,796	6,519	(註1)
Delta International Holding Ltd.	Delta Power Sharp Ltd.	香港	提供作業管理服務	-	38,487	-	-	-	-	-	(註1及註12)
Delta International Holding Ltd.	DEI Logistics (USA) Corp.	美國	提供海外發貨倉儲作業服務	14,880	14,880	500,000	100.00	169,272	23,510	23,510	(註1)
Delta International Holding Ltd.	Ace Pillar Holding Ltd.	薩摩亞	投資事業	406,387	406,387	2,858,718	100.00	396,977	24,987	12,345	(註1)
Delta International Holding Ltd.	Drake Investment (H.K.) Ltd.	香港	投資事業	5,122,182	5,122,182	304,504,306	100.00	4,722,375	318,893	157,921	(註1)
Delta International Holding Ltd.	Delta Electronics International Mexico SA DE C.V.	墨西哥	工業自動化產品及通訊設備用電源管理系統之銷售	-	-	1	-	0	(16,235)	-	(註1)
Delta International Holding Ltd.	Vivitek Corporation	美國	投影機銷售	44,640	44,640	9,000,000	100.00	67,533	56,494	56,494	(註1)
Delta International Holding Ltd.	Delta Greentech SGP Pte Ltd.	新加坡	投資事業	831,216	831,216	12,175,470	100.00	706,166	53,102	15,199	(註1)
Delta International Holding Ltd.	Delta Electronics Europe Limited	英國	維修中心及提供支援服務	108,922	108,922	500,000	100.00	46,517	7,219	7,219	(註1)
Delta International Holding Ltd.	Boom Treasure Limited	香港	投資事業	2,592,718	2,592,718	1	100.00	2,158,580	166,444	41,177	(註1)
Delta International Holding Ltd.	Apex Investment (HK) Limited	香港	投資事業	3,760,004	3,760,004	2,000,001	100.00	1,657,627	218,800	220,763	(註1)
Delta International Holding Ltd.	Galaxy Star Investment (HK) Limited.	香港	投資事業	3,760,004	3,760,004	2,000,001	100.00	1,657,627	218,800	220,763	(註1)
Delta International Holding Ltd.	Jade Investment (HK) Limited	香港	投資事業	3,760,004	3,760,004	2,000,001	100.00	1,657,627	218,800	220,763	(註1)
Delta Electronics (H.K.) Ltd.	Delta Electronics International Mexico SA DE C.V.	墨西哥	工業自動化產品及通訊設備用電源管理系統之銷售	31,248	31,248	252,002	100.00	589	(16,235)	(16,235)	(註2)
Delta International Holding Ltd.	Delta Electronics (Netherlands) B.V.	荷蘭	經營及銷售電子產品	1	1	260,416,667	-	17,730	205,380	-	(註1)

投資公司名稱	被投資公司名稱	所在地區	主要營業項目	原始投資金額		期末持有			被投資公司本期損益	本期認列之投資損益	備註
				本期期末	去年年底	股數	比率	帳面金額			
Delta America Ltd.	Delta Electronics (Americas) Ltd.	美國	電腦網路及周邊設備之研發、設計、製造及銷售	$ 224,815	$ 224,815	250,000	100.00	$ 906,150	$ 51,484	$ 51,484	
Delta America Ltd.	Delta Solar Solutions LLC	美國	投資事業	67,555	67,555	-	100.00	61,510	(2,886)	(2,886)	
Delta Electronics Int'l (Singapore) Pte. Ltd.	Loy Tec electronics GmbH	奧地利	提供樓宇管理與控制解決方案	2,056,646	2,056,646	-	85.00	2,071,730	103,556	26,814	(註10)
Loy Tec electronics GmbH	LOYTEC Americas,Inc	美國	提供樓宇管理與控制解決方案	297	297	9,978	100.00	12,706	5,737	5,737	
Loy Tec electronics GmbH	羅伊特亞洲股份有限公司	台灣	提供樓宇管理與控制解決方案	-	2,160	-	-	-	(666)	(360)	(註11)
Delta Networks Holding Ltd.	Delta Networks Inc.	開曼群島	投資事業	5,293,083	5,293,083	1,196,886,000	100.00	3,860,189	637,720	637,720	(註3)
Delta Networks Inc.	Delta Networks (H.K.) Limited	香港	投資事業	1,041,600	1,041,600	35,000,000	100.00	3,561,279	471,633	471,633	(註4)
Delta Networks Inc.	Delta Networks International Ltd.(Labuan)	馬來西亞	電腦網路及周邊設備之研發、設計、製造及銷售	29,760	29,760	1,000,000	100.00	-	34,110	34,110	(註4)
Delta Networks Inc.	DNI Logistic(USA) Corp.	美國	電腦網路及周邊設備之研發、設計、製造及銷售	16,548	16,548	500,000	100.00	72,716	6,561	6,561	(註4)
乾坤科技(股)公司	Fairview Assets Ltd.	開曼群島	投資	1,116,521	1,116,521	32,740,042	100.00	27,181,071	2,006,846	2,006,846	(註5)
乾坤科技(股)公司	力林科技股份有限公司	台灣	電源管理IC設計	179,161	179,161	8,702,934	60.02	186,359	33,554	10,464	(註5)
Delta Electronics (Netherlands) B.V.	ELTEK AS	挪威	經營電源供應器等之研發及銷售業務	14,795,704	14,795,704	93,531,101	100.00	14,896,121	1,402,051	(22,779)	(註8)
Delta Electronics (Netherlands) B.V.	Delta America Ltd.	美國	投資事業	683,989	683,989	8,179,182	39.95	814,531	108,159	21,861	(註8及註9)
Delta Electronics (Netherlands) B.V.	Optovue, Inc.	美國	醫療設備之研發、設計、製造及銷售	892,800	892,800	3,750,000	23.21	777,126	(224,795)	(49,483)	(註8)
Delta Electronics (Netherlands) B.V.	Delta Controls Inc.	加拿大	提供樓宇管理與控制解決方案	2,232,000	2,232,000	75,000,000	100.00	2,448,203	241,471	29,374	(註8)
Delta Electronics (Netherlands) B.V.	Energy Dragon Global Limited	英屬維京群島	投資事業	144,671	144,671	10,001	100.00	181,442	9,611	9,611	(註8及註9)
Delta Electronics (Netherlands) B.V.	Castle Horizon Limited	塞席爾	投資事業	674,730	674,730	471,800	100.00	846,318	44,829	44,829	(註8及註9)
Delta Electronics (Netherlands) B.V.	Delta Electronics (Switzerland) AG	瑞士	投資事業、經營電子產品之研發及買賣	380,928	-	10,200	51.00	497,894	110,304	54,883	(註8)
Delta Electronics (Netherlands) B.V.	Delta Greentech Electronics Industry LLC	土耳其	經營電子產品之行銷及銷售	23,808	-	15,708	51.00	14,798	3,120	(8,359)	(註8)
Delta Electronics (Netherlands) B.V.	Delta Greentech (Brasil) S.A.	巴西	經營電子產品之製造及買賣	211,594	-	4,315,657	100.00	177,902	(56,487)	(23,311)	(註8)

投資公司名稱	被投資公司名稱	所在地區	主要營業項目	原始投資金額		期末持有			被投資公司本期損益	本期認列之投資損益	備註
				本期期末	去年年底	股數	比率	帳面金額			
Delta Electronics (Netherlands) B.V.	Delta Greentech (USA) Corporation	美國	經營電子產品之買賣	$ 123,206	$ -	1,500,000	100.00	$ 128,814	$ 48,677	$ 5,737	(註8)
Delta Electronics (Netherlands) B.V.	DELTA ELECTRONICS BRASIL LTDA	巴西	經營電子產品之買賣	235,104	-	24,999,999	100.00	208,490	(15,274)	(15,274)	(註8)
晶睿通訊股份有限公司	睿緻科技股份有限公司	台灣	多媒體積體電路之設計及銷售	216,738	216,738	15,798,000	49.55	30,947	(151,402)	(68,503)	(註13)
晶睿通訊股份有限公司	Vivotek Holdings, Inc.	美國	控股公司	31,555	31,555	1,000	100.00	187,010	5,301	5,301	(註13)
晶睿通訊股份有限公司	睿盈投資股份有限公司	台灣	創投公司	200,000	150,000	20,000,000	100.00	117,630	(22,223)	(26,227)	(註13)
晶睿通訊股份有限公司	Vivotek Netherlands B.V.	荷蘭	銷售服務	11,418	11,418	3,000	100.00	8,667	619	619	(註13)
晶睿通訊股份有限公司	歐特斯股份有限公司	台灣	網路攝影機及相關零組件之銷售	17,991	-	1,574,000	26.23	9,354	(12,817)	-	(註13)
Vivotek Holdings, Inc.	Vivotek USA, Inc.	美國	網路攝影機及相關零組件之銷售	29,760	29,760	10,000,000	100.00	252,803	5,311	5,311	(註15)
睿盈投資股份有限公司	歐特斯股份有限公司	台灣	網路攝影機及相關零組件之銷售	46,146	25,400	4,426,000	73.77	26,304	(12,817)	(9,584)	(註14)
睿盈投資股份有限公司	高譽科技股份有限公司	台灣	網路攝影機及相關零組件之銷售	34,045	34,045	3,373,000	56.21	27,549	4,693	2,638	(註14)
睿盈投資股份有限公司	新思代科技股份有限公司	台灣	照明設備之銷售	10,200	-	1,020,000	51.00	6,721	(6,744)	(3,439)	(註14)
睿盈投資股份有限公司	Wellstates Investment, LLC	美國	投資及租賃商業不動產相關業務	34,859	34,859	-	100.00	43,321	1,406	1,406	(註14)
睿盈投資股份有限公司	Vivotek Middle East FZCO	阿拉伯聯合大公國	網路攝影機及相關零組件之銷售	11,242	11,242	1,000	89.99	(11,764)	(13,096)	(11,786)	(註14)
睿盈投資股份有限公司	行品股份有限公司	台灣	電子器材及設備之批發	6,211	7,718	412,000	13.64	-	(7,763)	-	(註14)
睿盈投資股份有限公司	Aicasa Incorporated	開曼群島	創投公司	10,275	10,275	315,000	35.00	946	(9,626)	(3,369)	(註14)

註1：為本公司之孫公司或子公司採權益法評價之被投資公司，係透過Delta International Holding Ltd.認列投資損益。
註2：為本公司之曾孫公司，係透過Delta Electronics (H.K.) Ltd.認列投資損益。
註3：為本公司之孫公司，係透過Delta Networks Holding Ltd.認列投資損益。
註4：為本公司之曾孫公司，係透過Delta Networks Inc.認列投資損益。
註5：為本公司之孫公司，係透過乾坤科技股份有限公司認列投資損益。
註6：本期認列之投資損益含逆流及側流交易已、未實現損益之認列及銷除。
註7：加權平均綜合持股比例為20.01%。
註8：為本公司之孫公司，係透過Delta Electronics (Netherlands) B.V.認列投資損益。
註9：本公司透過Delta Electronics (Netherlands) B.V.及其子公司Castle Horizon Limited、Energy Dragon Global Limited間接取得DAL 39.95%及49.79%股權，併同本公司持有DAL 10.26%之股權，綜合持股比例為100%。
註10：為本公司之孫公司，係透過Delta Electronics Int'l (Singapore) Pte. Ltd. 認列之投資損益。
註11：本公司於民國106年2月取得羅伊特亞洲股份有限公司46%股權，併同本公司之子公司DEIL-SG 綜合持股45.9%之股權，綜合持股比例為91.9%，而該公司於民國106年第一季辦理解散，於民國106年11月完成解散。
註12：該公司於民國105年8月開始辦理清算，於民國106年第二季完成解散。
註13：為本公司之孫公司，係透過晶睿通訊股份有限公司認列投資損益。
註14：為本公司之曾孫公司，係透過睿盈投資股份有限公司認列投資損益。
註15：為本公司之曾孫公司，係透過Vivotek Holdings, Inc.認列投資損益。

台達電子工業股份有限公司
大陸投資資訊－基本資料
民國106年1月1日至12月31日

附表十

單位：新台幣仟元
(除特別註明者外)

大陸被投資公司名稱	主要營業項目	實收資本額	投資方式	本期期初自台灣匯出累積投資金額	本期匯出或收回投資金額		本期期末自台灣匯出累積投資金額	被投資公司本期損益	本公司直接或間接投資之持股比例	本期認列投資損益（註28）	期末投資帳面金額	截至本期止已匯回投資收益	備註
					匯出	收回							
台達電子(東莞)有限公司	經營變壓器及散熱等電子產品之製造及銷售業務	$ 2,910,826	透過第三地區投資設立公司再投資大陸公司	$ 2,000,794	$ -	$ -	$ 2,000,794	$ 593,523	94.00	$ 530,063	$ 3,893,229	$ 287,482	(註3及註19)
台達電子電源(東莞)有限公司	經營電源供應器等電子產品之製造及銷售業務	1,252,896	透過第三地區投資設立公司再投資大陸公司	503,539	-	-	503,539	498,247	94.00	467,911	2,382,883	399,855	(註6及註19)
台達電子企業管理(上海)有限公司	產品外觀設計之技術服務及管理諮詢及各類電子產品的分銷等業務	3,625,477	透過第三地區投資設立公司再投資大陸公司	-	-	-	-	1,662,065	94.00	1,560,764	5,381,104	-	(註9及註19)
中達電子(蕪湖)有限公司	經營LED燈源及電源供應器等電子產品之製造及銷售業務	3,987,840	透過第三地區投資設立公司再投資大陸公司	167,846	-	-	167,846	287,579	94.00	269,759	4,363,450	-	(註10及註19)
台達電子(郴州)有限公司	經營變壓器等電子產品之製造及銷售業務	1,874,880	透過第三地區投資設立公司再投資大陸公司	-	-	-	-	(81,759)	94.00	(45,660)	1,920,503	-	(註12及註19)
中達電子(江蘇)有限公司	經營變壓器等電子產品之製造及銷售業務	1,190,400	透過第三地區投資設立公司再投資大陸公司	3,981,484	-	-	3,981,484	495,458	94.00	465,662	2,557,269	-	(註25)
中達電子零組件(吳江)有限公司	經營新型電子元器件及變頻器等電子產品之生產及銷售業務	3,506,026	透過第三地區投資設立公司再投資大陸公司	6,304,097	-	-	6,304,097	1,250,062	94.00	1,176,668	6,631,667	52,504	(註7及註25)
中達視訊(吳江)有限公司	經營彩色影像投射器等之生產及銷售業務	863,040	透過第三地區投資設立公司再投資大陸公司	1,320,998	-	-	1,320,998	172,048	94.00	166,859	1,311,104	-	(註8及註25)
中達電子貿易(吳江)有限公司	電子產品批發及進出口業務，提供安裝及諮詢服務	59,520	透過第三地區投資設立公司再投資大陸公司	11,190	-	-	11,190	-	94.00	(10)	96,716	-	(註15及註19)
達而泰(天津)實業有限公司	經營電壓控制器等電子產品之製造及銷售業務	674,064	透過第三地區投資設立公司再投資大陸公司	924,059	-	-	924,059	(25,963)	94.00	(24,406)	616,276	-	(註14及註19)
台達電子(平潭)有限公司	電子產品、節能設備批發銷售等	137,126	透過第三地區投資設立公司再投資大陸公司	139,872	-	-	139,872	31,160	94.00	29,290	145,231	-	(註19)
進準光學(江蘇)有限公司	經營投影機之物鏡、鏡頭及光學引擎之產銷業務	394,320	透過第三地區投資設立公司再投資大陸公司	380,035	-	-	380,035	10,796	96.38	17,419	429,847	-	(註13及註22)
蕪湖中達科技有限公司	經營變壓器等電子產品之製造及銷售業務	134,841	透過轉投資大陸公司直接再投資大陸公司	-	-	-	-	(1,269)	94.00	(1,153)	141,938	-	(註17)
郴州台達科技有限公司	經營變壓器等電子產品之製造及銷售業務	116,557	透過轉投資大陸公司直接再投資大陸公司	-	-	-	-	(37,451)	94.00	(35,225)	189,041	-	(註17)
蕪湖市中達能源科技有限公司	節能技術研發、節能設備及能源管理系統開發、諮詢服務及安裝銷售等	9,142	透過轉投資大陸公司直接再投資大陸公司	-	-	-	-	13	94.00	13	-	-	(註17及註27)
東莞市台達能源科技有限公司	節能技術研發、節能設備及能源管理系統開發、諮詢服務及安裝銷售等	137,126	透過轉投資大陸公司直接再投資大陸公司	-	-	-	-	(570)	94.00	(535)	153,143	-	(註17)
上海中達能源科技有限公司	節能技術研發、節能設備及能源管理系統開發、諮詢服務及安裝銷售等	45,709	透過轉投資大陸公司直接再投資大陸公司	-	-	-	-	(2,845)	90.54	(2,576)	37,724	-	(註17)
中達電通股份有限公司	經營不斷電式電源供應器等電子產品之銷售業務	2,596,254	透過第三地區投資設立公司再投資大陸公司	8,687,656	-	-	8,687,656	740,656	90.16	667,918	4,925,723	-	(註4及註18)
上海浦環中達能源科技有限公司	從事能源科技、環保科技領域內的技術開發、技術咨詢、技術服務、技術轉讓，合同能源管理，機電設備、節能設備設計、銷售	457	透過轉投資大陸公司直接再投資大陸公司	-	-	-	-	2,145	90.54	1,942	2,476	-	(註17)

大陸被投資公司名稱	主要營業項目	實收資本額	投資方式	本期期初自台灣匯出累積投資金額	本期匯出或收回投資金額		本期期末自台灣匯出累積投資金額	被投資公司本期損益	本公司直接或間接投資之持股比例	本期認列投資損益（註28）	期末投資帳面金額	截至本期止已匯回投資收益	備註
					匯出	收回							
吳江華豐電子科技有限公司	研發、生產新型電子元器件(片式元器件、敏感元器件、混合集成電路)，銷售本公司自產產品，從事與本公司生產產品同類商品的批發及進出口業務	6,025,280	透過第三地區投資設立公司再投資大陸公司	$ 5,906,240	$ -	$ -	$ 5,906,240	$ 277,897	100.00	$ 277,897	$ 6,949,877	$ -	(註21)
達創科技(東莞)有限公司	其他無線電廣播接收機及寬頻接入網通信系統設備等產品製造及銷售業務	1,041,600	透過第三地區投資設立公司再投資大陸公司	1,330,461	-	-	1,330,461	494,465	100.00	494,465	2,110,211	654,720	(註5及註20)
德又達網絡通訊科技(上海)有限公司	電腦軟體設計業務	59,520	透過第三地區投資設立公司再投資大陸公司	84,353	-	-	84,353	2,455	100.00	2,455	89,901	-	(註11及註20)
福達新創通訊科技(廈門)有限公司	經營其他無線電傳輸器具、其他自動資料處理機單元、接收、轉換及傳輸或再生聲音、圖像或其他資料之機器，包括交換器及路由器、具有特殊程式控制計算機或具有記憶能量之文字處理機業務	67,413	透過第三地區投資設立公司再投資大陸公司	20,832	-	-	20,832	(22,853)	30.00	(6,881)	20,448	-	(註20)
易達電源科技(東莞)有限公司	開發、生產和銷售接入網通訊配套智能化電源設備及系統，生產和銷售再生能源配套智能化電源設備	220,224	透過第三地區投資設立公司再投資大陸公司	1,115,419	-	-	1,115,419	(38,758)	100.00	(38,758)	198,981	-	(註24)
蘇州爾達醫療設備有限公司	醫療器材製造、批發與銷售等	119,040	直接投資	119,040	-	-	119,040	32,426	100.00	32,426	127,323	-	(註23)
台達智能科技(北京)有限公司	機電、電信及電路設備安裝	228,544	透過第三地區投資設立公司再投資大陸公司	-	-	-	-	(14,283)	94.00	(13,494)	201,202	-	(註16及註19)
台達電子(西安)有限公司	電腦及其週邊設備、軟體買賣	251,398	透過第三地區投資設立公司再投資大陸公司	-	233,669	-	233,669	961	94.00	903	237,245	-	(註19)
北京華睿智達科技有限公司	電腦系統服務、資料處理	29,711	透過轉投資大陸公司直接再投資大陸公司	-	-	-	-	(24,184)	75.20	(18,186)	4,852	-	(註17)
羽冠(南京)系統集成有限公司	電腦及週邊設備、資訊系統軟體及硬體之設計及銷售業務	8,928	直接投資	8,928	-	-	8,928	19,195	100.00	19,195	36,041	-	(註26)

(註1) 本表之實收資本額係指驗資完成之金額，並依各被投資公司驗資報告幣別，依期末美元對人民幣之匯率6.51080及人民幣對新台幣之匯率4.57087折算之。
(註2) 本表之本期期初自台灣匯出累積投資金額、本期匯出或收回投資金額、本期期末自台灣匯出累積投資金額及截至本期止已匯回台灣之投資收益，係依期末美元對新台幣之匯率29.76折算之。
(註3) 除經投審會核准US$67,231仟元之投資額度外，另經投審會核准對「台達電子(東莞)有限公司」盈餘轉增(投)資共計US$27,081仟元不列入本公司對大陸投資額度之計算。
(註4) 除經投審會核准US$291,924仟元之投資額度外，另經投審會核准對「中達電通股份有限公司」盈餘轉增資共計US$980仟元不列入本公司對大陸投資額度之計算。
(註5) 除經投審會核准US$44,706仟元之投資額度外，另經投審會核准對「達創科技(東莞)有限公司」盈餘轉增資共計US$11,312仟元不列入本公司對大陸投資額度之計算。
(註6) 除經投審會核准US$16,920仟元之投資額度外，另經投審會核准對「台達電子電源(東莞)有限公司」盈餘轉增資共計US$22,654仟元不列入本公司對大陸投資額度之計算。
(註7) 除經投審會核准US$211,831仟元之投資額度外，另經投審會核准對「中達電子零組件(吳江)有限公司」盈餘轉增(投)資共計US$27,303仟元不列入本公司對大陸投資額度之計算。
(註8) 除經投審會核准US$44,388仟元之投資額度外，另經投審會核准對「中達視訊(吳江)有限公司」盈餘轉投資共計US$8,272仟元不列入本公司對大陸投資額度之計算。
(註9) 經投審會核准對「台達電子企業管理(上海)有限公司」盈餘轉投資共計US$110,401仟元不列入本公司對大陸投資額度之計算。
(註10) 除經投審會核准US$5,640仟元之投資額度外，另經投審會核准對「中達電子(蕪湖)有限公司」以盈餘轉投資共計US$120,320仟元不列入本公司對大陸投資額度之計算。
(註11) 除經投審會核准US$2,834仟元之投資額度外，另經投審會核准對「德又達網絡通訊科技(上海)有限公司」盈餘轉投資共計US$298仟元不列入本公司對大陸投資額度之計算。
(註12) 經投審會核准對「台達電子(郴州)有限公司」盈餘轉投資共計US$59,220仟元不列入本公司對大陸投資額度之計算。
(註13) 除經投審會核准US$7,520仟元之投資額度外，另經投審會核准合併「進準光學股份有限公司」繼而間接認列對「進準光學(江蘇)有限公司」投資US$5,250仟元。
(註14) 除經投審會核准US$31,050仟元之投資額度外，另經投審會核准對「達而泰(天津)實業有限公司」盈餘轉投資共計US$265仟元不列入本公司對大陸投資額度之計算。
(註15) 除經投審會核准US$376仟元之投資額度外，另經投審會核准對「中達電子貿易(吳江)有限公司」盈餘轉投資共計US$1,504仟元不列入本公司對大陸投資額度之計算。
(註16) 經投審會核准對「台達智能科技(北京)有限公司」盈餘轉投資共計US$7,268仟元不列入本公司對大陸投資額度之計算。
(註17) 本公司經投審會核准之大陸地區投資事業之再轉投資公司，依投審會規定，大陸地區投資事業之再轉投資行為無需向投審會申請，故該等投資金額不列入本公司對大陸投資額度之計算。
(註18) 係分別透過Delta International Holding Ltd.、Ace Pillar Holding Co.,Ltd.、Drake Investment (H.K.) Ltd.、Delta Greentech SGP Pte Ltd.及Boom Treasure Limited共同轉投資。
(註19) 係透過Delta Electronics (H.K.) Ltd.轉投資。
(註20) 係透過Delta Networks (H.K.) Ltd.轉投資。
(註21) 係透過Cyntec Holding (H.K.) Ltd.轉投資。
(註22) 係透過PreOptix (HongKong) Co., Ltd.轉投資。
(註23) 係透過達爾生技股份有限公司轉投資。
(註24) 係透過Delta Electronics (Netherlands) B.V.轉投資。
(註25) 係透過Delta Electronics (H.K.) Ltd.及Delta International Holding Ltd.轉投資。
(註26) 係透過羽冠電腦科技股份有限公司轉投資。
(註27) 蕪湖市中達能源科技有限公司於民國106年8月完成解散清算。
(註28) 本公司本期之投資損益係按本公司簽證會計師查核之財務報告認列。

公司名稱	本期期末累計自台灣匯出赴大陸地區投資金額	經濟部投審會核准投資金額	依經濟部投審會規定赴大陸地區投資限額
台達電子工業股份有限公司(註2及註3)	$ 25,895,651	$ 26,434,158	$ -
乾坤科技股份有限公司	5,906,240	5,906,240	15,845,675
達爾生技股份有限公司(註4)	119,040	119,040	117,091
羽冠電腦科技股份有限公司(註5)	8,928	8,928	80,000

(註1) 本表之本期期末累計自台灣匯出赴大陸地區投資金額及經濟部投審會核准投資金額係依期末美元對新台幣之匯率29.76折算之。
(註2) 本公司於101.08.03、101.08.28、98.07.17及95.01.06經投審會核准大陸地區投資事業之盈餘分別為US$22,000仟元、US$18,000仟元、US$10,509仟元及US$14,351仟元匯回(匯回日分別為100.03.11、101.06.27、101.08.14、98.06.24及94.12.29)，得扣減本公司赴大陸地區投資累計金額。
(註3) 依據97.8.29新修訂「在大陸地區從事投資或技術合作審查原則」規定，因本公司取得經濟部工業局核發符合營運總部營運範圍之證明文件，故無須設算投資限額。
(註4) 限額$117,091係以達爾生技股份有限公司民國106年12月31日之淨值基礎計算而得，惟申請投資時限額為$119,040。
(註5) 限額依規定係以新台幣八千萬元，或淨值或合併淨值之60%，其較高者。

與大陸被投資公司直接或間接經由第三地區所發生之重大交易事項暨其價格、付款條件、未實現損益：
本公司於民國106年1至12月大陸被投資公司直接發生之重大交易事項及間接經由第三地區事業之轉投資公司–Delta Electronics Int'l (Singapore) Pte. Ltd.(DEIL-SG)及Cyntec International Ltd.(CIL-Labuan)與大陸被投資公司所發生之進、銷貨及應收、付款項之重大交易事項，請參閱附表五及六。

▶三、最近年度財務報告之審計委員會審查報告

審計委員會查核報告書

本公司一〇六年度營業報告書、財務報表、合併財務報表及盈餘分派議案等，經本審計委員會依法查核完竣，認為尚無不合，爰依證券交易法第十四條之四及公司法第二百一十九條之規定報告如上。

此致

台達電子工業股份有限公司一〇七年股東常會

台達電子工業股份有限公司審計委員會

審計委員會召集人：陳永清

中　華　民　國　一　〇　七　年　三　月　八　日

▶四、最近五年度簡明資產負債表及綜合損益表

(一) 合併簡明資產負債表-國際財務報導準則

單位：新台幣仟元

項目 \ 年度		最近五年度財務資料（註1）					當年度截至107年3月31日財務資料（註3）
		102年	103年	104年	105年	106年	
流動資產		$126,503,101	$147,832,156	$132,153,481	$138,401,698	$147,703,878	$139,163,480
不動產、廠房及設備(註2)		37,194,762	36,814,759	41,891,417	40,558,137	44,338,628	43,853,572
無形資產		10,857,876	11,706,015	25,424,926	30,918,856	33,833,648	32,864,929
其他資產(註2)		22,773,075	24,079,880	26,806,112	25,235,979	24,662,405	26,044,205
資產總額		197,328,814	220,432,810	226,275,936	235,114,670	250,538,559	241,926,186
流動負債	分配前	59,367,812	64,624,362	76,352,296	81,263,637	89,221,147	79,770,161
	分配後	73,505,563	80,955,902	89,340,013	94,251,354	(註4)	(註4)
非流動負債		30,075,372	40,140,091	20,370,831	24,842,167	27,543,938	26,074,867
負債總額	分配前	89,443,184	104,764,453	96,723,127	106,105,804	116,765,085	105,845,028
	分配後	103,580,935	121,095,993	109,710,844	119,093,521	(註4)	(註4)
歸屬於母公司業主之權益		93,647,592	102,921,397	124,370,187	124,114,426	124,556,969	126,416,769
股　本		24,375,433	24,375,433	25,975,433	25,975,433	25,975,433	25,975,433
資本公積		25,790,922	25,822,764	48,344,161	48,442,451	48,446,318	48,382,345
保留盈餘	分配前	43,061,469	49,659,115	46,131,086	51,936,736	57,223,361	61,137,451
	分配後	28,923,718	33,327,575	33,143,369	38,949,019	(註4)	(註4)
其他權益		419,768	3,064,085	3,919,507	(2,240,194)	(7,088,143)	(9,078,460)
庫藏股票(註5)		-	-	-	-	-	-
非控制權益		14,238,038	12,746,960	5,182,622	4,894,440	9,216,505	9,664,389
權益總額	分配前	107,885,630	115,668,357	129,552,809	129,008,866	133,773,474	136,081,158
	分配後	93,747,879	99,336,817	116,565,092	116,021,149	(註4)	(註4)

註1：102~106年度之財務資料均經會計師查核簽證。

註2：各年度均未曾辦理資產重估價。

註3：本公司截至年報刊印日107年4月 30 日之前一季止經會計師核閱之合併財務資料為107年3月31日之財務資料。

註4：106年度盈餘分配案尚未經股東會決議，故未列示分配後之金額。

註5：本公司無此情事。

(二) 合併簡明綜合損益表-國際財務報導準則

單位：除每股盈餘為新台幣元外，其餘項目為新台幣仟元

年度 項目	最近五年度財務資料（註1）					當年度截至107年3月31日財務資料（註2）
	102年	103年	104年	105年	106年	
營業收入	$177,053,122	$190,635,120	$203,451,661	$214,355,571	$223,577,514	$50,870,024
營業毛利	45,019,930	51,494,538	55,368,665	59,493,731	60,768,274	13,013,817
營業利益	19,508,382	22,818,567	20,498,914	20,825,671	19,773,788	2,770,671
營業外收入及支出	2,988,172	3,703,510	4,275,882	3,964,290	4,024,492	970,897
稅前淨利	22,496,554	26,522,077	24,774,796	24,789,961	23,798,280	3,741,568
繼續營業單位本期淨利	18,914,768	22,319,246	19,882,374	19,259,982	18,756,952	2,879,122
停業單位利益(損失)(註3)	119,628	-	-	-	-	-
本期淨利	19,034,396	22,319,246	19,882,374	19,259,982	18,756,952	2,879,122
本期其他綜合(損)益（稅後淨額）	5,848,924	2,616,436	566,477	(6,407,491)	(5,155,742)	(497,435)
本期綜合利益總額	24,883,320	24,935,682	20,448,851	12,852,491	13,601,210	2,381,687
淨利歸屬於母公司業主	17,776,202	20,704,476	18,714,623	18,797,799	18,380,552	2,781,058
淨利歸屬於非控制權益	1,258,194	1,614,770	1,167,751	462,183	376,400	98,064
綜合損益總額歸屬於母公司業主	23,004,286	23,458,908	19,248,822	12,633,666	13,430,608	1,924,012
綜合損益總額歸屬於非控制權益	1,879,034	1,476,774	1,200,029	218,825	170,602	457,675
每股盈餘	7.32	8.49	7.67	7.24	7.08	1.07

註1：102~106年度之財務資料均經會計師查核簽證。

註2：本公司截至年報刊印日107年4月 30 日之前一季止經會計師核閱之合併財務資料為107年3月31日之財務資料。

註3：停業單位損益係以減除所得稅後之淨額列示。

(三) 個體簡明資產負債表-國際財務報導準則

單位：新台幣仟元

項目 \ 年度		最近五年度財務資料(註1)					當年度截至107年3月31日財務資料(註2)
		102年	103年	104年	105年	106年	
流動資產		$17,179,923	$18,809,570	$11,947,543	$12,037,506	$13,822,923	不適用
不動產、廠房及設備(註3)		9,568,372	10,040,068	11,174,713	11,253,913	11,834,121	
無形資產		634,017	634,267	551,907	638,607	801,261	
其他資產(註3)		109,765,150	127,029,277	131,752,554	135,727,597	136,671,248	
資產總額		137,147,462	156,513,182	155,426,717	159,657,623	163,129,553	
流動負債	分配前	17,141,638	17,864,702	16,855,386	17,612,117	17,887,966	
	分配後	31,279,389	34,196,242	29,843,103	30,599,834	(註4)	
非流動負債		26,358,232	35,727,083	14,201,144	17,931,080	20,684,618	
負債總額	分配前	43,499,870	53,591,785	31,056,530	35,543,197	38,572,584	
	分配後	57,637,621	69,923,325	44,044,247	48,530,914	(註4)	
歸屬於母公司業主之權益		-	-	-	-	-	
股　　本		24,375,433	24,375,433	25,975,433	25,975,433	25,975,433	
資本公積		25,790,922	25,822,764	48,344,161	48,442,451	48,446,318	
保留盈餘	分配前	43,061,469	49,659,115	46,131,086	51,936,736	57,223,361	
	分配後	28,923,718	33,327,575	33,143,369	38,949,019	(註4)	
其他權益		419,768	3,064,085	3,919,507	(2,240,194)	(7,088,143)	
庫藏股票(註5)		-	-	-	-	-	
非控制權益		-	-	-	-	-	
權益總額	分配前	93,647,592	102,921,397	124,370,187	124,114,426	124,556,969	
	分配後	79,509,841	86,589,857	111,382,470	111,126,709	(註4)	

註1：102~106年度之財務資料均經會計師查核簽證。

註2：本公司截至年報刊印日107年 4月 30 日之前一季止經會計師核閱之合併財務資料，請詳(一)合併簡明資產負債表-國際財務會計準則。

註3：當年度均未曾辦理資產重估價。

註4：106年度盈餘分配案尚未經股東會決議，故未列示分配後之金額。

註5：本公司無此情形。

(四)個體簡明綜合損益表-國際財務報導準則

單位：除每股盈餘為新台幣元外，其餘項目為新台幣仟元

項目 \ 年度	最近五年度財務資料(註1)					當年度截至107年3月31日財務資料(註2)
	102年	103年	104年	105年	106年	
營業收入	$37,206,319	$38,607,643	$37,892,526	$38,547,696	$38,577,747	不適用
營業毛利	4,154,710	4,288,715	4,308,296	4,529,028	4,517,782	
營業利益	1,875,559	1,915,519	1,928,788	1,943,726	2,332,328	
營業外收入及支出	16,629,017	20,269,663	18,382,303	18,392,397	17,671,868	
稅前淨利	18,504,576	22,185,182	20,311,091	20,336,123	20,004,196	
繼續營業單位本期淨利	17,244,431	20,704,476	18,714,623	18,797,799	18,380,552	
停業單位利益(損失)(註3)	531,771	-	-	-	-	
本期淨利	17,776,202	20,704,476	18,714,623	18,797,799	18,380,552	
本期其他綜合(損)益（稅後淨額）	5,228,084	2,754,432	534,199	(6,164,133)	(4,949,944)	
本期綜合利益總額	23,004,286	23,458,908	19,248,822	12,633,666	13,430,608	
淨利歸屬於母公司業主	-	-	-	-	-	
淨利歸屬於非控制權益	-	-	-	-	-	
綜合損益總額歸屬於母公司業主	-	-	-	-	-	
綜合損益總額歸屬於非控制權益	-	-	-	-	-	
每股盈餘	7.32	8.49	7.67	7.24	7.08	

註1：102~106年度之財務資料均經會計師查核簽證。

註2：本公司截至年報刊印日107年4月30 日之前一季止經會計師核閱之合併財務資料，請詳(二)合併簡明綜合損益表-國際財務會計準則。

註3：停業單位損益係以減除所得稅後之淨額列示。

(五) 最近五年度簽證會計師姓名及其查核意見

項目 \ 年度	最近五年度簽證會計師姓名及其查核意見				
	102年	103年(註)	104年	105年	106年(註)
會計師姓名	葉冠妏	梁華玲	梁華玲	梁華玲	林玉寬
	曾惠瑾	曾惠瑾	曾惠瑾	曾惠瑾	周建宏
查核意見	修正式無保留意見	修正式無保留意見	修正式無保留意見	無保留意見	無保留意見

註：本公司民國103年度及106年度會計師異動原因主要為配合會計師事務所內部組織調整所致。

▶五、最近五年度財務分析

(一) 合併財務分析-國際財務報導準則

分析項目（註3）	年　度（註1）	最近五年度財務分析					最近二年度各項財務比率變動達20%說明	當年度截至107年3月31日（註2）
		102年	103年	104年	105年	106年		
財務結構 (%)	負債占資產比率	45.33	47.53	42.75	45.13	46.61	不適用	43.75
	長期資金占不動產、廠房及設備比率	332.64	388.60	345.51	367.27	343.04	不適用	347.73
償債能力 (%)	流動比率	213.08	228.76	173.08	170.31	165.55	不適用	174.46
	速動比率	175.65	188.14	136.57	134.95	129.06	不適用	134.32
	利息保障倍數	11,180.92	16,423.29	5,532.64	6,561.66	6,381.53	不適用	3,410.10
經營能力	應收款項週轉率（次）	4.31	4.18	4.15	4.13	4.12	不適用	3.94
	平均收現日數	84.69	87.32	87.95	88.38	88.59	不適用	92.64
	存貨週轉率（次）	7.36	6.59	5.99	5.59	5.15	不適用	4.41
	應付款項週轉率（次）	4.41	4.18	4.25	4.22	4.32	不適用	4.28
	平均銷貨日數	49.59	55.39	60.93	65.30	70.87	不適用	82.77
	不動產、廠房及設備週轉率（次）	4.89	5.15	5.17	5.20	5.27	不適用	4.61
	總資產週轉率（次）	0.93	0.91	0.91	0.93	0.92	不適用	0.83
獲利能力	資產報酬率（%）	9.44	9.98	8.55	8.29	7.70	不適用	4.66
	權益報酬率（%）	20.20	21.07	16.47	15.13	14.78	不適用	8.86
	稅前純益占實收資本額比率(%)(註7)	92.84	108.81	95.38	95.44	91.62	不適用	57.62
	純益率（%）	10.04	10.86	9.20	8.77	8.22	不適用	5.47
	每股盈餘（元）	7.32	8.49	7.67	7.24	7.08	不適用	1.07
現金流量	現金流量比率（%）	42.82	43.07	40.68	38.02	30.23	說明一	18.07
	現金流量允當比率（%）	96.40	93.34	98.90	115.40	107.66	不適用	119.61
	現金再投資比率（%）	7.68	7.53	8.61	10.62	7.92	說明二	8.03
槓桿度	營運槓桿度	2.22	2.15	2.60	2.81	3.04	不適用	4.56
	財務槓桿度	1.01	1.01	1.02	1.02	1.02	不適用	1.04

最近二年度各項財務比率變動達20%說明：

說明一：現金流量比率下降主要係因本期流動負債增加所致。

說明二：現金再投資比率下降主要係因本期固定資產毛額增加所致。

註1：102~106年度之財務分析均經會計師查核簽證。

註2：本公司截至年報刊印日107年4月30日之前一季止經會計師核閱之財務分析為107年3月31日之財務資料，併入分析。

註3：分析項目之計算公式請詳以下1-6說明。

1.財務結構

(1)負債占資產比率＝負債總額／資產總額。

(2)長期資金占不動產、廠房及設備比率＝（權益總額＋非流動負債）／不動產、廠房及設備淨額。

2.償債能力

(1)流動比率＝流動資產／流動負債。

(2)速動比率＝（流動資產－存貨－預付費用）／流動負債。

(3)利息保障倍數＝所得稅及利息費用前純益／本期利息支出。

3.經營能力

(1)應收款項(包括應收帳款與因營業而產生之應收票據)週轉率 = 銷貨淨額 / 各期平均應收款項(包括應收帳款與因營業而產生之應收票據)餘額。

(2)平均收現日數 = 365 / 應收款項週轉率。

(3)存貨週轉率 = 銷貨成本 / 平均存貨額。

(4)應付款項(包括應付帳款與因營業而產生之應付票據)週轉率 = 銷貨成本 / 各期平均應付款項(包括應付帳款與因營業而產生之應付票據)餘額。

(5)平均銷貨日數 = 365 / 存貨週轉率。

(6)不動產、廠房及設備週轉率 = 銷貨淨額 / 平均不動產、廠房及設備淨額。

(7)總資產週轉率 = 銷貨淨額 / 平均資產總額。

4.獲利能力

(1)資產報酬率 =〔稅後損益 + 利息費用×（1 - 稅率）〕/ 平均資產總額。

(2)權益報酬率 = 稅後損益 / 平均權益總額。

(3)純益率 = 稅後損益 / 銷貨淨額。

(4)每股盈餘 =（歸屬於母公司業主之損益 - 特別股股利）/ 加權平均已發行股數。（註4）

5.現金流量

(1)現金流量比率 = 營業活動淨現金流量 / 流動負債。

(2)淨現金流量允當比率 = 最近五年度營業活動淨現金流量 / 最近五年度(資本支出 + 存貨增加額 + 現金股利)。

(3)現金再投資比率 = (營業活動淨現金流量 - 現金股利) / (不動產、廠房及設備毛額 + 長期投資 + 其他非流動資產 + 營運資金)。(註5)

6.槓桿度：

(1)營運槓桿度 = (營業收入淨額 - 變動營業成本及費用) / 營業利益。(註6)

(2)財務槓桿度 = 營業利益 / (營業利益 - 利息費用)。

註4：上開每股盈餘之計算公式，在衡量時應特別注意下列事項：

1.以加權平均普通股股數為準，而非以年底已發行股數為基礎。

2.凡有現金增資或庫藏股交易者，應考慮其流通期間，計算加權平均股數。

3.凡有盈餘轉增資或資本公積轉增資者，在計算以往年度及半年度之每股盈餘時，應按增資比例追溯調整，無庸考慮該增資之發行期間。

4.若特別股為不可轉換之累積特別股，其當年度股利（不論是否發放）應自稅後淨利減除、或增加稅後淨損。特別股若為非累積性質，在有稅後淨利之情況，特別股股利應自稅後淨利減除；如為虧損，則不必調整。

註5：現金流量分析在衡量時應特別注意下列事項：

1.營業活動淨現金流量係指現金流量表中營業活動淨現金流入數。

2.資本支出係指每年資本投資之現金流出數。

3.存貨增加數僅在期末餘額大於期初餘額時方予計入，若年底存貨減少，則以零計算。

4.現金股利包括普通股及特別股之現金股利。

5.不動產、廠房及設備毛額係指扣除累計折舊前之不動產、廠房及設備總額。

註6：發行人應將各項營業成本及營業費用依性質區分為固定及變動，如有涉及估計或主觀判斷，應注意其合理性並維持一致。

註7：公司股票為無面額或每股面額非屬新臺幣十元者，前開有關占實收資本比率計算，則改以資產負債表歸屬於母公司業主之權益比率計算之。

(二)個體財務分析-國際財務報導準則

年度(註1) 分析項目(註3)		最近五年度財務分析					最近二年度各項財務比率變動達20%說明	當年度截至107年3月31日(註2)
		102年	103年	104年	105年	106年		
財務結構 (%)	負債占資產比率	31.72	34.24	19.98	22.26	23.65	不適用	不適用
	長期資金占不動產、廠房及設備比率	1,254.19	1,380.95	1,240.04	1,262.19	1,227.31	不適用	
償債能力 (%)	流動比率	100.22	105.29	70.88	68.35	77.27	不適用	
	速動比率	94.18	95.82	62.95	56.51	65.89	不適用	
	利息保障倍數	17,641.30	19,707.22	10,152.61	38,850.97	26,102.10	說明一	
經營能力	應收款項週轉率(次)	4.65	4.53	4.95	4.70	4.56	不適用	
	平均收現日數	78.49	80.57	73.74	77.66	80.04	不適用	
	存貨週轉率(次)	36.02	35.48	31.11	27.85	23.09	不適用	
	應付款項週轉率(次)	4.00	3.76	4.21	4.55	4.47	不適用	
	平均銷貨日數	10.13	10.29	11.73	13.11	15.81	說明二	
	不動產、廠房及設備週轉率(次)	3.95	3.94	3.57	3.44	3.34	不適用	
	總資產週轉率(次)	0.29	0.26	0.24	0.24	0.24	不適用	
獲利能力	資產報酬率(%)	13.92	14.16	12.11	11.96	11.43	不適用	
	權益報酬率(%)	20.20	21.07	16.47	15.13	14.78	不適用	
	稅前純益占實收資本額比率(%)(註4)	78.10	91.01	78.19	78.29	77.01	不適用	
	純益率(%)	47.78	53.63	49.39	48.77	47.65	不適用	
	每股盈餘(元)	7.32	8.49	7.67	7.24	7.08	不適用	
現金流量	現金流量比率(%)	68.65	61.01	67.78	66.84	103.19	說明三	
	現金流量允當比率(%)	76.31	78.05	72.77	72.73	72.91	不適用	
	現金再投資比率(%)	-0.87	-2.29	-3.45	-0.83	3.66	說明三	
槓桿度	營運槓桿度	2.47	2.55	2.56	2.64	2.28	不適用	
	財務槓桿度	1.06	1.06	1.12	1.03	1.03	不適用	

最近二年度各項財務比率變動達20%說明：

說明一：利息保障倍數下降主要係因本期利息費用增加所致。

說明二：平均銷貨日數上升主要係因本期存貨增加所致。

說明三：現金流量比率及現金再投資比率上升主要係因本期營業活動淨現金流量增加所致。

註1：102~106年度之財務分析均經會計師查核簽證。

註2：本公司截至年報刊印日107年4月30日之前一季止經會計師核閱之財務分析，請詳(一)合併財務分析-國際財務會計準則。

註3：分析項目之計算公式請詳(一)合併財務分析-國際財務會計準則註3說明。

註4：公司股票為無面額或每股面額非屬新臺幣十元者，前開有關占實收資本比率計算，則改以資產負債表歸屬於母公司業主之權益比率計算之。

▶六、公司及其關係企業財務周轉情形

公司及其關係企業最近年度及截至年報刊印日止，均無發生周轉困難情事。

捌．財務狀況及財務績效之檢討分析與評估風險事項

▶一、財務狀況

單位：新台幣仟元

項目 \ 年度	106年12月31日	105年12月31日	差異		說明(註)
			金額	%	
流動資產	$147,703,878	$138,401,698	$9,302,180	7	不適用
不動產、廠房及設備	44,338,628	40,558,137	3,780,491	9	不適用
無形資產	33,833,648	30,918,856	2,914,792	9	不適用
其他資產	24,662,405	25,235,979	(573,574)	(2)	不適用
資產總額	250,538,559	235,114,670	15,423,889	7	不適用
流動負債	89,221,147	81,263,637	7,957,510	10	不適用
非流動負債	27,543,938	24,842,167	2,701,771	11	不適用
負債總額	116,765,085	106,105,804	10,659,281	10	不適用
股本	25,975,433	25,975,433	-	-	不適用
資本公積	48,446,318	48,442,451	3,867	-	不適用
保留盈餘	57,223,361	51,936,736	5,286,625	10	不適用
其他權益	(7,088,143)	(2,240,194)	(4,847,949)	(216)	說明1
非控制權益	9,216,505	4,894,440	4,322,065	88	說明2
權益總額	133,773,474	129,008,866	4,764,608	4	不適用

註：若增減變動比率未達20%或金額未達新台幣1仟萬元以上者不予分析。

說明1：其他權益減少主要係國外營運機構財務報表換算之兌換差額減少所致。

說明2：非控制權益增加主要係本期非100%併購Delta Electronics (Switzerland) AG、Delta Greentech Electronics Industry LLC及晶睿通訊股份有限公司所產生之非控制權益增加所致。

►二、財務績效

單位：新台幣仟元

項目 \ 年度	106年度	105年度	增（減）金額	變動比例（%）	增減比例變動分析說明（註）
營業收入淨額	$223,577,514	$214,355,571	$9,221,943	4	不適用
營業成本	162,809,240	154,861,840	7,947,400	5	不適用
營業毛利淨額	60,768,274	59,493,731	1,274,543	2	不適用
營業費用	40,994,486	38,668,060	2,326,426	6	不適用
營業淨利	19,773,788	20,825,671	(1,051,883)	(5)	不適用
營業外收入及支出	4,024,492	3,964,290	60,202	2	不適用
繼續營業部門稅前淨利	23,798,280	24,789,961	(991,681)	(4)	不適用
所得稅費用	5,041,328	5,529,979	(488,651)	(9)	不適用
停業單位（損）益合計	-	-	-	-	不適用
本期淨利	18,756,952	19,259,982	(503,030)	(3)	不適用
本期其他綜合損益（稅後淨額）	(5,155,742)	(6,407,491)	1,251,749	(20)	說明1
本期綜合損益總額	13,601,210	12,852,491	748,719	6	不適用

註：若增減變動比率未達20%或變動未達1仟萬元以上者不予分析。

說明1：其他綜合損失(稅後淨額)減少，主要係備供出售金融資產未實現評價損失減少所致。

預期銷售數量與其依據，對公司未來財務業務之可能影響及因應計畫：

台達銷售產品從電源零組件到至整體解決方案，各項產品之銷售單價差異頗大(小至每單位一美元以下，多至每單位數百萬美元)，不適宜以銷售量作為衡量基礎。惟就台達整體銷售而言，係以提高生產力及良率，並開發新產品為目標，以因應銷售訂單增加，另台達多年來一直致力於環保節能之推動，力行保護地球之使命，預期台達將不斷地開發出更有價值、效率更好且更環保的產品來服務顧客，以滿足顧客需求。

▶三、現金流量

(一) 最近二年度現金流量變動情形分析

項目 \ 年度	106年12月31日	105年12月31日	增(減)比例(%)
現金流量比率	30.23%	38.02%	(20)
現金流量允當比率	107.66%	115.40%	(7)
現金再投資比率	7.92%	10.62%	(25)

增減比例變動分析說明：(增減比例未達20%者，不適用)

1. 現金流量比率

   現金流量比率下降主要係因本期流動負債增加所致。

2. 現金再投資比率

   現金再投資比率下降主要係因本期固定資產毛額增加所致。

(二) 現金流動性不足之改善計畫：不適用。

(三) 未來一年現金流動性分析

單位：新台幣仟元

期初現金餘額	全年來自營業活動淨現金流量	全年現金流出量	現金剩餘(不足)數額	現金不足額之補救措施	
				投資計畫	理財計畫
$57,366,617	$27,937,000	$31,142,200	$54,161,417	$ -	$ -

1. 本年度現金流量變動情形分析

   (1) 全年來自營業活動淨現金流量

   本公司除了透過流程改善以及提升自動化來降低生產成本外，同時，本公司對存貨及應收帳款餘額控制得宜，預計淨現金流量將呈穩定成長。

   (2) 全年現金流出量

   主要係投資活動及融資活動，預估現金流出，分述如下：

   a. 投資活動
   將持續尋找併購標的、智能環保相關產業之技術研發與應用，自有品牌及自動化設備之資本支出與產能擴充。

   b. 融資活動
   預計將發放現金股利，致本年度融資活動之現金有較大幅度之流出。

2. 預計現金不足額之補救措施及流量性分析：不適用。

▶四、最近年度重大資本支出對財務業務之影響

(一) 重大資本支出之運用情形及資金來源

單位：新台幣仟元

計畫項目	實際或預期之資金來源	實際或預期完工日期	所需資金總額	實際或預定資金運用情形		
				105年度	106年度	107年度
購置自用機器設備(註)	自有資金	107.12.31	$21,961,153	$ 4,977,237	$8,997,048	$7,986,868
轉投資國內事業	自有資金	107.12.31	5,991,032	558,509	4,731,464	701,059
轉投資海外事業	自有資金	107.12.31	7,464,598	6,364,680	1,099,918	-
購置(興建)廠房及辦公大樓(註)	自有資金	107.12.31	8,950,849	1,792,853	1,979,439	5,178,557

註：含未完工程及待驗設備。

(二) 預期可能產生效益

1. 資本支出中所添購之設備主要為研發及測試設備，除可不斷創新產品，亦可提升產品品質及充實業務發展能量，台達持續致力於提升環保節能新技術及產品研發，期望能在科技發展的同時，亦兼顧生態環境的平衡發展。
2. 轉投資國內外事業主要在取得高科技技術訊息及降低人工成本，並使經營多角化。長期效益在於結合同業及異業之技術合作，以提升集團核心技術能力及發展環保節能之產品，而就中期效益而言，則將增加本公司之投資收益。

▶五、最近年度轉投資政策、其獲利或虧損之主要原因、改善計畫及未來一年投資計畫

最近年度轉投資政策為積極配合事業部門尋求策略標的，適時處理非核心投資項目。近幾年投資獲利主因為轉投資事業之生產營運達到經濟規模，管理制度落實。公司將持續輔導新進子公司，以加速子公司達到獲利目標。

▶六、最近年度及截至年報刊印日止之風險事項

(一) 利率、匯率變動、通貨膨脹情形對公司損益之影響及未來因應措施

1. 利率變動對公司損益之影響及未來因應措施

   本公司截至民國107年4月30日年報刊印日止，長短期借款依合約規定皆可於合約期間內可繼續循環動用。在改善財務結構、充實中長期營運資金及降低利率變動風險的前提下，本公司將定期評估市場資金狀況與銀行利率，審慎決定籌資之方式，以取得較優惠之利率，故預估利率波動對本公司影響不大。

2. 匯率變動對公司損益之影響及未來因應措施

   本公司營收、應收帳款及應付帳款，其大宗主要報價幣別為美元，藉由外幣資產與負債相抵，將可大幅降低匯率風險，達成自然避險效果。另外，本公司所從事之各項衍生性商品交易係以避險為目的，其因匯率變動導致公允價值變動之影響，會與被避險項目相互抵銷，故市場風險並不重大。

3. 通貨膨脹對公司損益之影響及未來因應措施

   106年12月CPI總指數為101.56，CPI年增率為1.22%，通膨風險仍在可接受的範圍內，唯因產業區別，此一通貨膨脹率對本公司營運並無重大影響。

(二) 從事高風險、高槓桿投資、資金貸與他人、背書保證及衍生性商品交易之政策、獲利或虧損之主要原因及未來因應措施

1. 從事高風險、高槓桿之投資
   本公司以研發、製造及銷售之本業為主，並無從事高風險、高槓桿之投資。
2. 資金貸與他人及背書保證
   依據本公司所訂定【資金貸與他人作業程序】及【背書保證作業程序】辦理。
3. 衍生性商品交易
   依據本公司訂定之【取得或處分資產處理程序】中從事衍生性商品交易之處理程序辦理。台達所從事的衍生性商品交易以財務避險為主，106年度從事遠期外匯合約之交易，係為規避匯率變動對已持有資產負債之影響，其公允價值之計算係以銀行所提供之評價資料為依據，假設本公司若依約定在報表日終止合約，預計所能取得或必須支付之金額。一般均包括當期未結清合約之未實現損益。

(三) 未來研發計畫及預計投入之研發費用

台達在各項業務產品的研發計畫，一直以滿足客戶需求、同時符合環保節能趨勢為優先目標。近年來已成功開發多項新技術與產品，未來將持續投入研發在公司重點發展之業務領域，研發計畫所應用範圍包括電腦、伺服器、通訊、網路、新能源 / 儲能設備、資訊家電、消費性電子、車用電子、工業用產品、醫療器材與醫療儀器設備等等。所有研發計畫之進度，公司均定期追蹤並予以嚴格管控。

而影響研發成功的主要因素有研發人員的培育、核心技術的掌握、人事的穩定、經驗與技術的傳承與研發經費。台達為ISO9001與14001、ISO13485、GMP認證通過的公司，長期以來皆持續提供各式多元訓練予公司內部研發人員，並藉由制度化的管理，使研發成果得以有系統地歸檔管制。

目前台達已有數千位研發工程師，研究人力充足。以106年度為例，含員工分紅，台達及子公司共提撥研發費用約167億元，占合併營收約7.5%。台達營運總部及海外據點之研發中心將持續運作，強化前瞻核心技術的研發，並與國內外研究機構開發合作計畫。因此預料台達將可掌控影響研發成功的主要因素，不斷地成功開發出新的利基產品。

107年度之研發計畫與量產時程規劃如下：

單位：新台幣仟元

主要產業別	研發計畫名稱	量產時程	研發計畫內容	研發成功之主要因素	研發計畫目前進度	預計未來需再投入經費
電源及零組件	多區域彈性烹調之智慧數位控制電磁爐	2018 Q3	1. 9 Hubs硬體線路,散熱及結構設計 2. 人機介面及控制韌體開發 3. 降低鍋具檢測噪音技術	1. 利用電磁場 FEM 輔助分析優化感應線圈設計結構 2. 多爐功率控制演算法 3. 低噪音鍋具檢測控制演算法	完成樣品設計，進行功能驗證評估	50,000
電源及零組件	平衡車短程運輸載具	2018 Q3	1. 以鋰電池為供電搭配, 具煞車回生充電及整機組立運行 2. 可依不同應用類型作搭配設計，如不同鋰電池電壓範圍搭配及不同載具馬達結合 3. 智能化移動載具	1. 韌體架構分層設計，韌體關鍵參數模組化 2. 馬達速度回授觀測器演算法 3. 快速的速度響應時間 < 2ms	韌體架構分層設計及變頻器硬體設計	50,000
電源及零組件	無感測器, 高效能直流無刷吊扇	2018 Q3	1. 高效率低壓直流無刷馬達驅動 2. 6段風扇轉速控制 3. LED 照明及調光控制 4. RF遙控功能	1. 弦波向量控制及無感測馬達啟動技術 2. 無閃爍、無段LED調光 3. BLDC Inverter運轉效率	完成樣品設計，進行功能驗證評估及準備安規申請	30,000
電源及零組件	光學輔助量測之非侵入式連續血糖檢測	2022 Q1	1. NIR-LED核心演算法驗證及開發 2. 輔助量測進行誤差校正方式之建構	1. 採取與學校合作的方式，於基礎技術上能與時俱增 2. 已有生物訊號的干擾排除計算回饋技術及經驗	1. 新技術的優化 2. 輔助誤差校正技術評估中	視計畫執行狀況而定

單位：新台幣仟元

主要產業別	研發計畫名稱	量產時程	研發計畫內容	研發成功之主要因素	研發計畫目前進度	預計未來需再投入經費
電源及零組件	可攜式人醫用X光機	2018 Q4	1. 使用平板電腦控制X射線曝光參數，擷取X光線影像，經影像處理並顯示後處理影像 2. 應用於病患難以去醫院或診所的地區	1. 具移動性和多功能性 2. 輕巧的設計 3. 易於儲存及運輸 4. 快速設置 5. 人性化界面	2018 Q2進入EVT	視計畫執行狀況而定
電源及零組件	高解析微型電腦層掃描儀Micro CT	2019 Q4	1. 高能量X光電腦斷層，用於金屬元件檢測 2. 解析度小於1.5um	1. Micro CT之研發經驗 2. 台達機械控制	原型機建置中	200,000
電源及零組件	智能型超微粒篩孔式霧化器開發	2018 Q4	1. 智能型霧化器主機開發 2. 行動裝置APP軟體開發	1. 既有霧化器產品技術 2. IOS Andorid軟體開發應用	DK020進入量產智能型霧化器目前為EVT。行動裝置APP開發目前只有IOS系統demo版	視計畫執行狀況而定
電源及零組件	齒科專用之3D列印機	2018 Q4	搭配齒科產業數位化，3D列印機需求日益增加。開發齒科專用之3D列印機，提供精準、快速的解決方案	以既有的DLP投影技術開發高精渡的3D列印專用投影機，並建立自主的光固化樹酯開發團隊，以掌握列印機與列印材料的匹配性	Mockup stage 相關設計開發驗證中	30,000
電源及零組件	高功率智能充電設備	2018 Q2	1. 智能充電控制系統 2. 多電源模塊並聯控制系統 3. 高功率，高密度之電源模塊開發	已有電源模塊的基本技術	A sample已完成	視計畫執行狀況而定
電源及零組件	8K超高解析度投影機	2018 Q3	以240Hz驅動技術提升4倍的DMD解析度，並搭配對應的8K video processing以及光學系統來達成在螢幕上投射出真實8K影像	1. 開發240Hz驅動關鍵模組技術 2. 開發出對應的8K訊號處理Front-end 3. 開發出對應的光學系統	EVT1stage 信賴性測試驗證中	60,000
電源及零組件	商用型高亮度雷射投影機	2019 Q1	1. 超短焦雷射光機/鏡頭開發 2. 配合內藏反射鏡片，達到4K高解析度激光電視	1. 4K高解析內藏反射鏡片開發 2. 新型雷射光源與防塵光機	Mockup Stage 光學鏡頭驗證中	50,000
電源及零組件	Energy saving latching type solenoid brake design 節能之保持式電磁剎車設計	2018 Q4	1. 電磁線圈做最佳化及降低消耗功率 2. 本體結構設計差異化 3. 藉由模擬, 確保設計的參數是可以符合或超越需求的產品特性規格	1. 透過標準的產品開發流程(DOE / QFD)，縮短設計開發時間 2. 利用充足的設備及資源，支援所需的設計模擬及測試驗證 3. 研發團隊具有相關產品的設計開發實力及經驗	1. 已完成設計模擬 2. 已完成設計圖面繪製 3. 已完成測試治具設計 4. EVT : JUN, 2018	10,000
電源及零組件	低振動/低噪音之攜帶式裝置散熱風扇	2018 Q3	1. 薄型化風扇結構及低振動馬達設計 2. 最佳化模擬分析提升風扇特性 3. 具競爭力軟硬板結合技術	1. 薄型軸承結構及3相低振動馬達設計 2. 藉由模擬分析扇葉及流道達到最佳化風量及噪音 3. 軟(FPC)硬(PWB)板結合技術兼具產品特性及競爭力	2018 Q1 DVT	6,000
電源及零組件	通訊晶片模組散熱-高效能VC	2018 Q4	晶片上 1. 低熱點 2. 低熱組抗 3. 均溫性 4. 薄型	1. wick 結構，含水量滿足最大熱傳量 2. 毛細力 強化回水 3. 蒸氣空間滿足氣化量 4. 材料強度	2018 Q1 完成design concept	6,000
電源及零組件	Telecom 5G長筒型風扇	2018 Q4	需與習知風扇在相同噪音下提升兩倍特性	加大風扇厚度，善用有限空間及使用高效率馬達搭配先進高功率驅動技術	2018 Q1量產評估	5,000
電源及零組件	整合LED平板燈的換氣扇設計	2017 Q4	1. 產品性能風壓、風量、噪音，取得HVI認證 2. 換氣扇能效，取得ENERGY STAR認證 3. LED照明能效、調光、Flicker符合Title24 JA8要求，取得Lighting Fact認證	1. 風扇與照明整合的結構設計 2. 扇葉翼形與流道模擬與設計 3. 馬達效率與匹配設計 4. 平板燈LED模組設計	完成產品試作驗證與相關認證取得，持續進行長時間關鍵零件信賴性驗證，產品量產評估	6,000
電源及零組件	大型資料中心 400GbE 系列光電模組	2019 Q3	1. 應用於100米內資料傳輸的多模多蕊光電模組主動式光纜(QAOC) 2. 應用於500米內的單模多蕊光電模組(DR4) 3. 應用於2公里內的單模單蕊光電模組(FR4)	1. 高速PAM4光電轉換電路設計 2. 高精度多模多蕊主動式對準封裝技術 3. 外調試雷射封裝及高精度單模多蕊陣式光纖準光對位封裝技術	1. PAM4高速訊號設計 2. 高精度多模主動對位封裝技術	100,000

單位：新台幣仟元

主要產業別	研發計畫名稱	量產時程	研發計畫內容	研發成功之主要因素	研發計畫目前進度	預計未來需再投入經費
電源及零組件	5G Base station 工業級100GbE 系列模組	2018 Q4	應用於基站資料傳輸的單模多蕊光電模組	1. 電路功率消耗設計 2. 散熱機制設計	1. 高精度單模對位封裝技術 2. 散熱模組平台	5,000
電源及零組件	高壓盒中的整合式變壓器(整合充電及高低壓轉換)	2019 Q1	1. 整合式LLC變壓器 2. 相移全橋高壓轉低壓變壓器 3. 高電流輸出電感	1. 磁路模擬及整合設計 2. 散熱模擬及機構設計 3. 效率分析平台	1. 已完成初版結構設計，需優化及細部調整結構 2. 須建立效率分析及量測平台	100,000
電源及零組件	雙向充放電用PFC電感及變壓器	2019 Q4	1. 低損耗高切換頻率PFC電感 2. 雙向CLLC變壓器	1. 磁路模擬及高頻設計 2. 散熱模擬及機構設計 3. 電路模擬及效率分析平台	1. 須建立電路模擬平台 2. 預計2018Q4與學術單位合作完成初版設計	100,000
電源及零組件	電動車用後軸驅動馬達研發	2020	1. 研發高轉矩密度之車用驅動永磁馬達 2. 研發高佔槽率繞線技術	1. 符合客戶要求轉矩密度，同時滿足高連續輸出轉矩性能需求 2. 低運轉振動與噪音	進行中	視計畫執行狀況而定
自動化	MS300 575V高功能變頻器	2019 Q1	研發新一代小型化驅動器符合575V電壓需求	1. 產品小型化設計 2. 成本最佳化設計	詳細設計階段	32,000
自動化	背負式水泵變頻器	2019 Q3	1. 研發驅動與水泵整合的變頻器 2. 研發高效率，低耗電量 3. 小體積的小型化高效水泵	1. 高效率拓樸架構與元件開發 2. 馬達效率達到 IE4 3. 馬達驅控系統效率達到IES2	產品企劃階段	31,000
自動化	壓縮機驅動一體機	2019 Q1	1. 壓縮機和電機驅動器整合為一體（34CC和75CC） 2. 提升產品的功率密度，減小重量和體積30%以上 3. 冷媒散熱	1. 75CC業內還沒有一家有量產產品，台達可以占領先機 2. 行業應用10年的驅動技術經驗，直接沿用到壓縮機上（電壓、保護、啟動等處理）	產品概念設計階段	9,300
自動化	CH-PD風力發電機變槳驅動器	2018 Q3	1. 風電變槳電機驅動器與系統控制器整合為一體機 2. 高性能同步控制	1. 依目前市場價格推算，可以預留足夠的利潤空間； 2. 便於拆卸和維護 3. 簡化系統提升可靠度	開發試作階段	6,200
自動化	新能源車用空調系統壓縮機與風機驅控一體機(3合1)	2018 Q2	1. 壓縮機驅動器、風機DCDC、系統控制PLC整合在一起 2. 鑄鋁殼，IP54 3. EMC GB/T18566 3等級	1. 滿足行業小型、整合、輕量化的趨勢 2. EMC可滿足整車廠要求	產品開發試作階段	6,200
自動化	BH2新能源巴士空調壓縮機驅控一體機	2018 Q2	1. 壓縮機驅動器、系統控制器PLC整合在一起 2. EMC GB/T18566 3等級 3. 整合電子膨脹閥控制	1. 成本較上一代低10%~15% 2. 較上一代增加電子膨脹閥控制功能，降低系統成本 3. EMC可通過GB/T18655 3等級	產品開發試作階段	6,200
自動化	主動式前端 400V 90-250KW	2020	1. 三電平逆變器架構，實現體積小、低干擾、高性能 2. 不平衡電流補償，治理單相負載造成之不平衡電	1. 三電平變流器控制技術 2. 高度系統設計整合能力	市場調研與產品企劃	15,500
自動化	電能回饋單元 200/400V, 75~315kW, IP20	2020	1. 三電平逆變器架構，實現體積小、低干擾、高性能 2. 並聯環流控制技術	藉由通訊同步開關切換訊號，降低PWM整流器並聯時造成之不必要環流	市場調研與產品企劃	20,150
自動化	L-I雙PID輸入塑料拉絲專用變頻器	2018 Q3	研發大卷徑下塑編收卷專用功能	1. 提升產品的附件價格 2. 大卷徑下張力穩定不斷絲	量產試作階段	3,100
自動化	整合型電動執行機構一體機	2018 Q3	研發整合式閥門電動裝置	1. 電機直驅 2. 模組化設計	量產試作階段	3,100
自動化	新一代電梯專用變頻器ED-B系列	2019 Q3	符合歐洲電梯，高安全，低諧波，高效率，市場需求之變頻器	1. 全系列符合STO SIL3 2. 內建符合EN 12015 & EN 12016 之 EMI Filter 3. 全系列內建煞車晶體 4. 開發 QR SPS 5. 開發PM sensorless 控制技術	產品工程(細部)規格討論	50,000

單位：新台幣仟元

主要產業別	研發計畫名稱	量產時程	研發計畫內容	研發成功之主要因素	研發計畫目前進度	預計未來需再投入經費
自動化	經濟型電梯門機變頻器	2019 Q2	開發經濟，易用，高可靠度之電梯門SPM專用變頻器	1. 針對SPM 開發最經濟功率選型的專用變頻器 2. 一鍵完成，馬達，編碼器，門寬 and 門保持力 自學習功能 3. 開發 IPM sensorless 位置控制技術	產品企劃	8,000
自動化	新一代IED電梯一體機	2018 Q2	開發高度電梯系統整合之電梯一體機，並開放系統廠家2次開發	1. 符合大陸法規GB7588(2017) 電梯系統安全要求之電梯一體機 2. 二次開發平台	Field Test	6,000
自動化	11~75kW CAN通訊型油電射出機專用驅動器 (VJ-C)	2018 Q1	1. 提高功率密度 (降框22, 37, 55, 75kW) 2. 全系列煞車單元內建，並增加剎車過電流、過溫保護及電阻偵測 3. PG 卡及通訊卡內建於控制板，免除安裝不良風險 4. 增加USB接口，支援FAE小幫手，並提供系統監控連線及軟體更新功能 5. 支援CANopen通訊協定，強化系統整合能力 6. 優化IPM電機參數自學習 7. 油泵缺油保護功能	1. 縮框之後，元件熱流問題 2. 剎車電組短路偵測機制於MDSBU產品中首次導入，機制之建立 3. 安規認證，元件破壞測試，電容短路要解決 (因為沿用舊標準品機構架構，不利於電容短路火花遮罩)	進行中	視計畫執行狀況而定
自動化	90~132kW CAN通訊型油電射出機專用驅動器 (VJ-C)/(VJ-E)	2019 Q4	1. 擴大功率到132kW 2. 煞車單元內建	1. Soft start relay 2. 內建剎車晶體及剎車電組短路偵測機制導入 3. 電容短路測試	2018 Q4啟動	視計畫執行狀況而定
自動化	11~75kW EtherCAT通訊型油電射出機專用驅動器 (VJ-E)	2019 Q1	1. 支援EtherCAT通訊協定，強化系統整合能力 2. 支援Pulse信號卡	1. EtherCAT配件卡插拔方式整合 2. 剎車電組短路偵測機制導入	2018 Q2啟動	視計畫執行狀況而定
自動化	安全型控制器	2021	1. 研發SIL 3的控制器主機 2. 研發 SIL 3的I/O擴充模組	1. 公司內部有相關技術經驗 2. 結合顧問公司的技術支援 3. 符合工業4.0未來無人工廠的應用需求 4. 與公司自動化解決方案的結合	市場調查評估 產品規格制定	120,000
自動化	中階12″ 15″ 機電 中階15″	2018 Q3	1. 影像處理與分析 2. 軟韌體設計和使用介面 3. 多媒體功能設計	1. 整合MCU硬體解碼能力控制技術 2. 整合MCU硬體Video in 3. 24bits colors 顯示能力	進入樣品設計階段	視計畫執行狀況而定
自動化	競價機種 Ru 架機種 4.3″ , 7″ , 10.1	2018 Q4	以舊有的產品模具進行新式研發高轉矩密度之車用驅動永世代產品的替代方案	1. 滿足紅海市場的競爭力 2. 滿足客戶舊產品無痛升級	EVT進行中	視計畫執行狀況而定
自動化	人機介面 10.1″ ,12″ ,15″	2018 Q4	1. X86 Platform porting 2. SNC & Simple CAM Editor	1. 資源共用，資源移植 2. 高速處理運算能力能解決Embedded System 完成不了的功能	初步規畫中	視計畫執行狀況而定
自動化	新一代CNC 數值控制器	2019 Q2	1. 多通道運動控制 2. 進階路徑預覽技術 3. 彈性的畫面編輯	1. 整合馬達驅動形成完整系統 2. 高度自主的技術開發 3. 相關產品技術整合能力	產品初期規劃	視計畫執行狀況而定
自動化	車銑複合控制器開發	2018 Q2	1. 單通道車銑複合控制器 2. C軸插值功能 3. 車銑複合圖形編程	1. 以現有銑床控制器核心為基礎 2. 相關產品技術整合能力 3. 整合工研院的技術	基礎車床功能已完成 產品進入量產，進行外部驗證測試 正在完善C軸功能，預計2018 六月底前完成	視計畫執行狀況而定
自動化	ASDA-A3 220V 大功率驅動器	2018 Q2	機構與硬體整合	1. 電力電子技術能力 2. 熱模擬能力 3. 產品測試規範與執行	預備進入量產驗證	視計畫執行狀況而定

單位：新台幣仟元

主要產業別	研發計畫名稱	量產時程	研發計畫內容	研發成功之主要因素	研發計畫目前進度	預計未來需再投入經費
自動化	ASDA-A3 400V 伺服驅動器整系列	2019 Q3	機構與硬體整合	1. 電力電子技術能力 2. 熱模擬能力 3. 產品測試規範與執行	小馬力完成初步設計	視計畫執行狀況而定
自動化	ASDA低壓伺服驅動器	2018 Q4	1. 低壓 inverter設計 2. 控制板與低壓電源板整合	1. 電力電子技術能力 2. 熱模擬能力 3. 產品測試規範與執行	完成初步設計	視計畫執行狀況而定
自動化	ASDA-M2-R	2019 Q2	1. 功率模組 2. 多軸高速運動控制運算硬體平台 3. 馬達控制模組 4. IO模組設計 5. 高速通訊端子介面設計	1. 運動控制技術能力 2. 馬達控制技術能力 3. 電力電子技術能力 4. 熱模擬能力 5. 產品測試規範與執行	初步架構設計	視計畫執行狀況而定
自動化	ASDA-B3伺服驅動器整系列	2018 Q2	機構與硬體整合	1. 電力電子技術能力 2. 熱模擬能力 3. 產品測試規範與執行	全系列進入DVT設計階段	視計畫執行狀況而定
自動化	微型線馬模組(直線+旋轉)	2019	現在有12mm的微型線馬模組上追加旋轉結構達成為行線馬模組直線+旋轉的動作	1. 線圈與訊號模組需layout在一起 2. 運動控制技術能力	進行中	視計畫執行狀況而定
自動化	2.0~11kW全電馬達	2018 Q2	機構與硬體整合	1. 磁路模擬能力 2. 熱模擬能力 3. 產品測試規範與執行	預備進入量產驗證	視計畫執行狀況而定
自動化	ECM-A3 大功率伺服馬達	2018 Q2	機構與硬體整合	1. 磁路模擬能力 2. 熱模擬能力 3. 產品測試規範與執行	預備進入量產驗證	視計畫執行狀況而定
自動化	伺服電鎖	2019 Q1	1. 低壓 inverter設計 2. 控制板與低壓電源板整合 3. 機構與硬體整合	1. 運動控制技術能力 2. 馬達控制技術能力 3. 電力電子技術能力 4. 熱模擬能力 5. 產品測試規範與執行	工程樣品	視計畫執行狀況而定
自動化	高精高速運動控制器 DXMC系列	2018 Q3	1. 多軸數運動控制 2. 多通道軌跡操控 3. 高精高速包裝功能	1. 整合馬達驅動形成即時系統 2. 整合包裝/印刷工藝功能 3. 高即時性運動響應技術	產品驗證過程	視計畫執行狀況而定
自動化	小型協同型機器人	2019 Q4	1. 關節模組化技術 2. 人機協同技術 3. 教導技術	1. 滿足客戶容易使用及安全性之需求 2. 模組化設計增加零件的共用性	完成規格制訂，進入技術驗證確認階段	視計畫執行狀況而定
自動化	機械人自動化工作站模擬暨建置軟體開發計畫	2019 Q1	1. 機器人動態模型 2. 製程加工路徑產生 3. 虛擬與實體校正技術	1. 符合現階段產業升級之目標，虛實整合的產品 2. 掌握主要三大關鍵技術，能提供完整的模擬規劃軟體	完成產品規格規劃，功能開發計畫，已經開始提供場內測試驗證	視計畫執行狀況而定
自動化	高速多迴路模組式溫控器	2018/6	1. 模組式設計，IO可擴充 2. 每站支援8x8組溫度輸入 3. 主站資料收集	1. 模組間高速通訊技術 2. 設備間高速通訊技術 3. 均溫控制技術	工程設計驗證 初期Field test	5,000
自動化	新一代經濟型溫度控制器	2018/12	1. 整合IC應用設計 2. 高速溫度取樣 3. 符合自動化生產設計	1. 溫度取樣穩定性優化 2. 生產製程優化	樣品開發	8,000
自動化	GigE vision視覺系統	2018/9	1. 自製POE相機 2. 全新UI，符合使用者經驗	1. 相機可靠度與成本優化 2. 使用者經驗導入	工程設計驗證 UI功能持續開發	10,000
自動化	機械手臂專用機器視覺系統	2018/12	1. PC Base平台 2. 機械手臂各種應用情境	1. 演算法強健性 2. 機械手臂應用技術 3. PC周邊驅動技術	架構設計	視計畫執行狀況而定
自動化	高速基本型Vision sensor	2019/6	1. 智能相機平台 2. 演算法結合FPGA運算	1. 平台穩定性，散熱技術 2. 演算法FPGA實現技術	架構設計 FPGA功能鍵立	視計畫執行狀況而定
自動化	通訊型區域光柵	2018/12	1. 通訊方式收集各光軸狀況 2. 轉換成量測光柵	1. 光學系統 2. 內部架構可用通訊方式收集	樣品開發	10,000
自動化	經濟型區域光柵	2018/12	1. 簡化發射接收模組 2. 簡化內部資料收集	光學系統經驗	架構定義	視計畫執行狀況而定

單位：新台幣仟元

主要產業別	研發計畫名稱	量產時程	研發計畫內容	研發成功之主要因素	研發計畫目前進度	預計未來需再投入經費
自動化	雷射位移計–7節顯示版	2018/12	1. 7節輸出顯示 2. 類比輸出	1. 現在光學架構 2. 輸出方式為電壓、電流	架構設計	視計畫執行狀況而定
自動化	雷射位移計–一般型	2018/12	1. 7節輸出顯示 2. 數位輸出	量測方式優化	架構設計	視計畫執行狀況而定
自動化	光纖放大器	2018/12	1. 光電功能整合 2. 光源開發	基於光電產品經驗，增7節顯示與功能整合	樣品開發	8,000
自動化	色標傳感器(對比)	2018/12	光源、光學結構開發	PD訊號處理方式	概念設計	視計畫執行狀況而定
自動化	3D結構光檢測系統	2019/6	1. 結構光投影技術開發 2. 3D量測演算法開發 3. 鎖定成型件檢測如風扇	1. 投影與取像精準度 2. 檢測演算法重複精度	概念設計 POC	視計畫執行狀況而定
自動化	3D雙眼視覺定位系統	2019/6	1. 相機多樣校正 2. 3D定位演算法 3. 鎖定焊接與物流應用	1. 相機取像精準度 2. 定位演算法重複精度 3. 有自有產線進行驗證	概念設計 POC	視計畫執行狀況而定
自動化	1D/3D TOF sensors	2018/12	1. 友善使用介面 2. 量測時間低於100ms	1. 具有相關視覺開發能力 2. 高度系統設計整合能力 3. 完整的產品驗證能力	完成初步架構設計，進入樣品設計階段	視計畫執行狀況而定
自動化	5M Camera	2018/12	1. 具有價格競爭優勢 2. 具有可擴充IP功能	1. 具有相關視覺開發能力 2. 高度系統設計整合能力 3. 完整的產品驗證能力	初步架構設計中	視計畫執行狀況而定
自動化	超輕量化LED天井燈	2018Q2	以新的散熱及電源設計，開發重量<3.5kg但輸出>20000流明的LED天井燈	擁有自主的光學、機構、散熱、電源設計能力及量產能力	PVT	2,000
自動化	超廣角氾光燈	2018Q3	以新的非對稱光學設計，開發為一般氾光燈照亮範圍三倍的超廣角氾光燈	擁有自主的光學、機構、散熱、電源設計能力及量產能力	開模中	6,000
自動化	DALI 2照明電源	2018Q4	符合DALI 2規範的LED驅動電源	台達擁有二十年以上的照明電源經驗，同時為DALI認證協會DiiA理事成員之一	規格評估	8,000
自動化	PD靜態人員感知器產品開發	2018Q4	運用Thermopile偵測人員與環境的溫度差異，開發獨特演算法以精準判斷靜態人員的存在偵測	結合暨有人員偵測演算法，開發團隊具備專業能力可針對特殊應用開發新型感知判斷技術。	確認市場計畫與產品規格中，準備進入開模試產	2,200
自動化	MDA微移動人員感知器產品開發	2018Q4	運用Pyroelectric Sensor並針對細微手部移動訊號做更優化的邏輯判斷	人員感知器最常運用在室內中做燈光自動開關，台達在照明領域雄厚的技術經驗，可為此產品開發之後盾	確認市場計畫與產品規格中，準備進入開模試產	500
自動化	MDH高樓層動態人員感知器產品開發	2018Q4	運用Pyroelectric Sensor並針對挑高場域人員走動訊號做更優化的邏輯判斷	人員感知器最常運用在室內中做燈光自動開關，台達在照明領域雄厚的技術經驗，可為此產品開發之後盾	確認市場計畫與產品規格中，準備進入開模試產	1,200
自動化	LUX照度感知器	2018Q4	利用各式sensor的特殊特性，設計適當放大補償運算於不同機殼與各種場域以達到偵測適當範圍及解析度的照度	擁有自主的光學、機構、散熱、電源設計能力及量產能力	確認市場計畫與產品規格中，準備進入開模試產	-
自動化	新一代雲端企業能源管理平台	2018Q4	1. 自訂企業能耗管理指標 2. 數據網路通訊拓樸 3. 雲端叢集運算與數據儲存平台 4. 邏輯控制編輯器 5. 排程控制 6. TOU成本分析 7. 需量預測與控制 8. 設備維運診斷分析	1. 友善的使用者介面 2. 降低系統整合商建置成本 3. 穩定、可靠的系統運作效能 4. 高度資訊安全 5. 精準的能源分析數據 6. 提供專業、有效的能源改善建議	1. 系統設計 2. 模組開發	12,000 視計畫執行狀況微調
自動化	新一代數據採集控制器	2018Q4	1. 通用化數據採集架構 2. 支援多種建築、工業數據採集協定 3. 數據配置管理 4. 數據監視儀表 5. 邏輯與排程控制 6. 數據過濾與斷線續傳保護機制	1. 友善的配置、管理介面 2. 多元化的通訊界面 3. 穩定、可靠的系統運作效能 4. 高效率、高正確性數據採集 5. 開放式整合架構	1. 系統設計 2. 模組開發	6,000 視計畫執行狀況微調

單位：新台幣仟元

主要產業別	研發計畫名稱	量產時程	研發計畫內容	研發成功之主要因素	研發計畫目前進度	預計未來需再投入經費
基礎設施	高壓直流20KW電源模塊	2018 Q4	硬體電路的開發 軟體新架構的撰寫	使用現行的硬體架構開發與零件選用 全數位化控制	工程樣品製作	22,500
基礎設施	15/25KW高效靜音直流發電機	2018Q2	硬體新電路的開發 軟體新架構的撰寫	低噪音 DC輸出performance	工程樣品製作	50,000
基礎設施	醫療用精密溫控熱交換系統	2018Q4	管路系統架構設計 熱交換器設計 控制邏輯設計	高度系統整合能力 完整的產品性能測試能力	工程樣品測試	18,000
基礎設施	20kW高功率密度機架型UPS之研發	2019 Q2	高效電路架構開發 元件佈局和熱處理	新線路和新元件的導入	雛型機已完成，開始進行測試	20,000
基礎設施	高效率高性能超大型600~1200kVA 380/220V UPS之研發	2019 Q1	高功率密度電力模組開發 高可靠度元件失效預測功能	電力模組的散熱的技術 元件失效預測的準確度 設計最佳化以達到高效的規格	600kVA雛型機已完成，正進行測試及功能驗證中	30,000
基礎設施	高功率密度60-120kVA 380/220V 模塊式UPS之研發	2019 Q4	高功率密度熱插拔電力模組開發 高可靠度元件失效預測功能	電力模組的元件設計最佳化 元件失效預測的準確度 設計最佳化以達到高效的規格	20kVA/20kW 模塊印刷電路板佈局中	50,000
基礎設施	冷媒型下吹式精密空調系統	2018 Q4	熱交換器設計 原型機組裝與空調性能測試 控制邏輯與使用介面設計	完整的產品性能測試能力 高度系統整合能力	項目將於2018年陸續開發完畢	30,000
基礎設施	資料中心基礎設施管理系統(DCIM): 管理功能	2018 Q4	資產管理 容量管理 工單管理 3D功能 預測與分析功能	程式架構設計 元件測試完整性 系統整合能力 模擬大型資料中心環境測試能力	資產、工單已完成。其餘功能於2018年開發完畢	25,000
基礎設施	智慧型備用3KW電源模塊	2018 Q3	新電池管理軟體開發	透過軟體使用新演算邏輯以達電池管理	進入小量試產	20,000
基礎設施	98%高密度3KW電源模塊	2018 Q3	新硬體電路開發 模組化設計	新型式功率因素校正線路符合高效規格 電路整合技術以達模組化	進入小量試產	20,000
基礎設施	三相15KW電源分配器模組化	2018 Q4	通訊模塊模組化設計 輸入端子模組化設計	簡化電源分配器擴充性	雛型機	40,000
基礎設施	遠端資料監控管理系統	2018 Q4	透過網際網路監控設計	可遠端監控並記錄機台狀態	雛型機	40,000
基礎設施	350KW高功率直流快充轉換器	2018 Q3	1. 水冷式68kW AC/DC電源轉換模組 2. 具功能安全性之高壓電纜保護回路	1. 水冷式系統具高功率密度特點 2. 具功能安全性之保護回路，可保證功能失效時之系統保護行為	系統安規驗証中	1,500
基礎設施	25KW低噪聲壁掛式直流充電機	2018 Q3	1. 具溫度負回授控制之12.5KW電源轉換模組 2. 高效能雙充電槍界面之控制系統單元(CSU)	1. 12.5kW電源轉換模組能在各環境溫度下，提供最低噪音的風扇轉速控制 2. 集成式CSU，有效減少系統體積	雛型機設計中	800
基礎設施	中壓固態變壓器為基礎之快速充電站	2018 Q3	模組開發	模組設計與串聯運行	模塊建立	20,000
基礎設施	1500V組串式單級高效率100KW太陽能逆變器系統	2018 Q3	1. 利用鏟式散熱片設計，提高散熱片導熱能力並減少散熱片體積重量 2. 單級轉換器設計之控制研究。 3. 1500VDC高輸入電壓之電子線路設計與安全性評估 4. 提高效率與通過模流分析有效減少散熱零件體積以縮減整體尺寸 5. 符合UL1741認證	A. 藉由IGBT Module 設計，降低材料與維護成本 B. 符合UL1741要求 C. 1500VDC高光伏電壓設計，提高單位發電密度 D. 99%高轉換效率，減少不必要能量轉換損失 E. 全數位化控制	產品驗證評估	65,360
基礎設施	美規新一體櫃中壓變頻器	2019 Q4	可滿足3kV~11kV電壓需求	精密系統結構設計	專案啟動	評估中

(四) 國內外重要政策及法律變動對公司財務業務之影響及因應措施

106年度未有對公司財務業務有重大影響之政策或法律變動。

(五) 科技改變及產業變化對公司財務業務之影響及因應措施

在科技方面，電源供應器產業持續朝向體積縮小、效率提升、功能增強的方向變化。在產業部份，製造趨勢亦從過去的產線上人力密集，漸漸朝向高度自動化方向發展。台達在技術上本已領先同業，加上不斷投入的研發，將強化既有競爭優勢，並反應在穩定的營收與獲利率上。台達在持續強化高附加價值產品之研發的努力下，預料將擴充高階市場之占有率。

(六) 企業形象改變對企業危機管理之影響及因應措施

台達持續強化公司治理，董事會中設置獨立董事席次，並成立薪資報酬委員會與審計委員會等功能性委員會，以健全公司董事及經理人等績效目標與薪資報酬結構，有效推行內部控制與風險管控等事項，以因應各種潛在可能的企業危機。此外，台達為求對外資訊透明對稱，針對法規規範的各項重大訊息，均即時揭露，以提供利害關係人即時資訊。

身為企業公民的一份子，台達除專注業務發展之外，持續投入企業社會責任的落實，員工也認真投入，協助公司建立良好的企業形象，這些成果不但受到眾多外界的肯定，尤其外國機構法人持股持近63.84%，顯示企業社會責任的做法受到法人一致肯定。

在緊急與重大事件發生時，台達危機事件處理機制便啟動，危機事件處理小組指揮官由執行長擔任，召集法務、財務、業務、人資與企業信息等單位主管共同參與，以功能編制小組，召開緊急事件處理會議，針對事件因果、業務後續發展、財務影響等各層面依危機處理機制迅速提出各項影響之評估。並針對可能受影響之對象，如政府機關、法人機構、客戶、經銷商與員工，擬定並發布溝通訊息，以確保資訊透明性與即時性。

(七) 進行併購之預期效益、可能風險及因應措施

本公司公開收購晶睿通訊股份有限公司流通在外之普通股，自106年8月9日起至106年9月26日屆滿。截至屆滿日，實際成交數量約占晶睿目前流通在外股數之49.22%。

樓宇自動化是全球具高度發展潛力的產業，亦是台達未來業務發展的成長動能之一。安全監控是樓宇自動化的一環，其應用領域更可延伸到智慧城市。晶睿為安全監控解決方案領導品牌，高度注重技術與研發，近年朝向解決方案與品牌市場發展，結合台達的整體實力，將可從多面向為晶睿帶來助益，進而提升股東權益。如在產品面，雙方可共同開發創新解決方案，擴大產品及解決方案的行業應用領域；在市場面，透過台達遍布全球的營運據點及市場通路，可加速業務拓展；在生產面，除了可藉重台達的自動化生產能力，還可擴大採購規模，提升議價能力。

(八) 擴充廠房之預期效益、可能風險及因應措施

為爭取營收及獲利成長，台達依據需求狀況增加廠房及設備投入，以期提高產能及生產效率、增加市場占有率或進入新市場。可能風險則包含：整體景氣衰弱，終端需求放緩、資訊市場需求不如預期、研發進度不如預期。台達因應風險方案如下：藉由產品創新與成本競爭力，全力爭取市占率與客戶外包生產之比率，如此一來即使市場需求緩慢，台達亦可藉由市占率之增加而維持穩定成長；至於新產品研發之速度，台達向有系統化方式規劃、執行、與監督改進，且以台達累積已久之既有技術優勢，加上研發團隊人數與彈性調整能力提升，應可避免此項風險之衝擊。

(九) 進貨或銷貨集中所面臨之風險及因應措施

台達及合併報表子公司進貨來源與銷貨對象均相當分散，對其他單一客戶之銷售額均未達台達合併營業收入淨額之10%，故此類風險輕微。

(十) 董事或持股超過百分之十大股東，股權之大量移轉或更換對公司之影響、風險及因應措施

董事鄭崇華及其配偶於106年6月22日贈與二親等以內二位親屬總計90,000,000股，前述持股轉讓業依主管機關相關規定申報完成亦未對公司產生重大影響或風險。

(十一) 經營權之改變對公司之影響、風險及因應措施

台達106年度截至年報刊印日止未有經營權之改變。

(十二) 訴訟或非訟事件：

編號	原告	被告	案號	案由	案件內容摘要
1	SAE Power Incorporated; SAE Power Company	Delta Products Corporation	SAE Power Inc., v. Avaya, Inc., et al. Docket No. ESX-L-1136-11	侵害營業秘密	原告主張被告侵害其營業秘密，要求賠償美金約四千萬元；因本案件共同被告Avaya目前進行破產程序中，故本案訴訟程序目前暫時停止進行。
2	SAE Power Incorporated; SAE Power Company	台達電子工業股份有限公司等	SAE Power Incorporated et al. v. Delta Electronics (Thailand) Public Company Limited et al. Docket No. 5:16cv07197NC	侵害營業秘密	原告主張被告侵害其營業秘密，要求被告停止利用其營業秘密生產並販售相關產品，並賠償其損害與所失利益。目前本案訴訟尚未進行。

(十三) 其他重要風險及因應措施：無。

►七、其他重要事項

本集團估計金融商品公允價值所使用之方法及假設如下：

1. 本集團以攤銷後成本衡量之金融工具(包括應收票據、應收帳款(含關係人)、其他應收款(含關係人)、短期借款、應付票據、應付帳款(含關係人)及其他應付款)的帳面金額係公允價值之合理近似值，長期借款(包含一年或一營業週期內到期部分)之利率因與市場利率接近，故其帳面金額應屬估計公允價值之合理基礎。
2. 以公允價值衡量之金融工具，本集團依資產及負債之性質、特性及風險及公允價值等級之基礎分類，其公允價值相關資訊請詳106年度合併財務報告附註十二、(三)。
3. 衍生性金融商品之公允價值係假設本公司若在報表日終止合約，預計所能取得或是必須支付的金額，一般均包括當期未結清合約之未實現損益。衍生性金融商品合約之公允價值主要以交易對象所提供之報價資料為主，本公司另外將參考路透社報價系統所顯示或公營行庫所公告之外匯匯率予以比較。其公允價值相關資訊請詳106年度合併財務報告附註十二、(三)。
4. 長期負債之利率因與市場利率接近，其未來現金流量折現值（即公允價值）與帳面價值約略相當。

玖．特別記載事項

►一、關係企業相關資料（2017/12/31）

(一) 台達關係企業組織圖

(二) 各關係企業基本資料

截至106年12月31日止　單位：仟元

企業名稱	設立日期	地址	實收資本額		主要營業或生產項目
			幣別	金額	
台達電子工業股份有限公司	1971/4	桃園市龜山區山頂里興邦路31-1號	TWD	25,975,433	開發、設計、製造及銷售電腦、資訊、電機，及其零組件；電源供應設備；工業、醫療及工業自動化設備、零組件
達創科技股份有限公司	1998/10	桃園市龜山區山頂里山鶯路252號	TWD	500,500	電腦網路及週邊設備之研發、設計、製造及銷售
Delta International Holding Limited	1993/6	The Grand Pavilion Commercial Centre, Oleander Way, 802 West Bay Road, P.O. Box 32052, Grand Cayman KY1-1208, Cayman Islands	TWD	2,142,720	投資事業
			USD	72,000	
Delta Electronics (Japan), Inc.	1991/11	2-1-14 Shiba Daimon, Minato-ku, Tokyo, 105-0012, Japan	TWD	73,976	經營電源、視訊、零組件、機電等產品及材料之買賣
			JPY	280,000	
Delta Electronics (H.K.) Ltd.	1994/8	21/ F, Prosperity Centre, 25 Chong Yip Street, Kwun Tong, Hong Kong	TWD	9,705,176	投資事業及提供作業管理服務
			HKD	2,549,298	
台達電子(東莞)有限公司	1993/10	中國廣東省東莞市石碣鎮鶴田廈村	TWD	2,910,826	經營變壓器及散熱等電子產品之製造及銷售業務
			USD	97,810	
達創科技(東莞)有限公司	1998/10	中國廣東省東莞市石碣鎮新城區	TWD	1,041,600	其他無線電廣播接收機及寬頻接入網通信系統設備等產品製造及銷售業務
			USD	35,000	
台達電子電源(東莞)有限公司	1998/12	中國廣東省東莞市石碣鎮新城區	TWD	1,252,896	經營電源供應器等電子產品之製造及銷售業務
			USD	42,100	
Addtron Technology (Japan), Inc.	1998/3	2-1-14 Shiba Daimon, Minato-ku, Tokyo, 105-0012, Japan	TWD	9,511	電腦網路及週邊設備之買賣
			JPY	36,000	
DEI Logistics (USA) Corp.	2000/1	46101 Fremont Blvd., Fremont, CA 94538	TWD	14,880	提供海外發貨倉儲作業服務
			USD	500	
中達電子(江蘇)有限公司	1999/12	中國江蘇省吳江經濟技術開發區江興東路1688號	TWD	1,190,400	經營變壓器等電子產品之製造及銷售業務
			USD	40,000	
中達電子零組件(吳江)有限公司	2000/8	中國江蘇省吳江經濟技術開發區江興東路1688號	TWD	3,506,026	經營新型電子元器件及變頻器等電子產品之生產及銷售業務
			USD	117,810	
中達視訊(吳江)有限公司	2001/2	中國江蘇省吳江經濟技術開發區江興東路1688號	TWD	863,040	經營彩色影像投射器等之生產及銷售業務
			USD	29,000	
DNI Logistics (USA) Co.	2001/7	46101 Fremont Blvd., Fremont, CA 94538	TWD	14,880	電腦網路及周邊設備之研發、設計、製造及銷售
			USD	500	
Delta Networks Holding Limited	2002/11	The Grand Pavilion Commercial Centre, Oleander Way, 802 West Bay Road, P.O. Box 32052, Grand Cayman KY1-1208, Cayman Islands	TWD	53,569	投資事業
			USD	1,800	
Delta Networks Inc.	2002/11	The Grand Pavilion Commercial Centre, Oleander Way, 802 West Bay Road, P.O. Box 32052, Grand Cayman KY1-1208, Cayman Islands	TWD	1,780,966	投資事業
			USD	59,844	
台達電子企業管理(上海)有限公司	2003/12	中國上海市浦東新區華東路 1675 號	TWD	3,625,477	產品外觀設計之技術服務及管理諮詢及各類電子產品的分銷等業務
			RMB	793,170	

企業名稱	設立日期	地址	實收資本額		主要營業或生產項目
			幣別	金額	
Delta Electronics (Korea), Inc.	2004/3	1511, Byucksan Digital Valley 6-cha, Gasan-dong, Geumcheon-gu, Seoul, Korea 153-704	TWD	1,399	經營電源、視訊、零組件、機電等產品及材料之買賣
			KRW	50,000	
DAC Holding (Cayman) Limited	1997/9	The Grand Pavilion Commercial Centre, Oleander Way, 802 West Bay Road, P.O. Box 32052, Grand Cayman KY1-1208, Cayman Islands	TWD	660,672	投資事業
			USD	22,200	
Delta Electronics Mexico S.A. DE C.V.	1998/4	Uno Poniente 19955 Col. Cd.Industrial Nueva Tijuana, B.C. Mexico	TWD	35,995	經營製造及銷售電子產品
			MXN	23,870	
Delta Video Technology Limited	1998/6	Portcullis Chambers, P.O. Box 3444, Road Town, Tortola, British Virgin Islands	TWD	464,256	經營銷售電子產品
			USD	15,600	
Delta Electronics (Netherlands) B.V.	2000/2	Zandsteen 15, 2132 MZ Hoofddorp, The Netherlands	TWD	3,935,508	經營電源、視訊、零組件、機電等產品及材料之買賣
			USD	132,242	
Delta Electronics International Limited	2004/12	Level 15(A1), Main Office Tower, Financial Park Labuan, Jalan Merdeka, 87000 Labuan FT, Malaysia	TWD	59,520	經營及銷售電子產品
			USD	2,000	
Delta Networks International Limited	2004/12	Level 15(A1), Main Office Tower, Financial Park Labuan, Jalan Merdeka, 87000, F.T., Labuan, Malaysia	TWD	29,760	電腦網路及周邊設備之研發、設計、製造及銷售
			USD	1,000	
中達電子(蕪湖)有限公司	2006/12	中國安徽省蕪湖出口加工區	TWD	3,987,840	經營LED燈源及電源供應器等電子產品之製造及銷售業務
			USD	134,000	
台達電子(郴州)有限公司	2007/10	中國湖南省郴州蘇仙區出口加工區內	TWD	1,874,880	經營變壓器等電子產品之製造及銷售業務
			USD	63,000	
Delta Networks (H.K.) Limited	2007/10	21/ F, Prosperity Centre, 25 Chong Yip Street, Kwun Tong, Hong Kong	TWD	1,041,600	投資事業
			USD	35,000	
德又達網絡通訊科技(上海)有限公司	2007/12	中國上海市浦東新區華東路1675號第一幢6層西側	TWD	59,520	電腦軟體設計業務
			USD	2,000	
進準光學(香港)股份有限公司	2008/6	21/ F, Prosperity Centre, 25 Chong Yip Street, Kwun Tong, Hong Kong	TWD	394,320	投資事業
			USD	13,250	
進準光學(江蘇)有限公司	2008/7	中國江蘇省句容經濟開發區工業園	TWD	394,320	經營投影機之物鏡、鏡頭及光學引擎之產銷業務
			USD	13,250	
新能微電子股份有限公司	2008/7	新竹縣竹北市高鐵二路32號10樓之2	TWD	145,804	積體電路設計、測試及資訊軟體服務
乾坤科技股份有限公司	1991/10	新竹科學工業園區新竹縣寶山鄉研發二路2號	TWD	20,622,577	薄膜光電元件等之研究、開發、生產、製造與銷售
Fairview Assets Ltd.	2000/1	P. O. Box 31119 Grand Pavilion, Hibiscus Way, 802 West Bay Road, Grand Cayman, KY1 - 1205 Cayman Islands	TWD	974,344	投資事業
			USD	32,740	
Grandview Holding Ltd.	2006/7	P. O. Box 31119 Grand Pavilion, Hibiscus Way, 802 West Bay Road, Grand Cayman, KY1 - 1205 Cayman Islands	TWD	6,169,248	投資事業
			USD	207,300	

企業名稱	設立日期	地址	實收資本額		主要營業或生產項目
			幣別	金額	
Cyntec Holding (H.K.) Ltd.	2007/11	香港九龍旺角彌敦道582-592號804室	TWD	6,020,448	投資事業
			USD	202,300	
Cyntec International Ltd.	2006/10	Level 15(A2), Main Office Tower, Financial Park Labuan, Jalan Merdeka, 87000 Labuan FT, Malaysia	TWD	148,800	貿易業
			USD	5,000	
吳江華豐電子科技有限公司	2006/9	中國江蘇省吳江經濟開發區吉市東路168號	TWD	6,011,520	研發、生產新型電子元器件(片式元器件、敏感元器件、混合集成電路)，銷售本公司自產產品，從事與本公司生產產品同類商品的批發及進出口業務
			USD	202,000	
蕪湖中達科技有限公司	2010/3	中國安徽省蕪湖經濟技術開發區橋北工業園鑫鵬工貿園 1# 廠房	TWD	134,841	經營變壓器等電子產品之製造及銷售業務
			RMB	29,500	
郴州台達科技有限公司	2010/4	中國湖南省郴州市蘇仙區白露塘鎮郴州有色金屬產業園區坪田標準廠房11-12棟	TWD	116,557	經營變壓器等電子產品之製造及銷售業務
			RMB	25,500	
達爾生技股份有限公司	2010/5	桃園市龜山區山鶯路252號3樓、7樓	TWD	900,000	醫療器材製造、批發與銷售
台達資本股份有限公司	2010/9	台北市內湖區瑞湖街99號3樓	TWD	3,062,545	投資事業
Delta Electronics Int'l (Singapore) Pte. Ltd.	2010/8	4, Kaki Bukit Avenue 1, #05-04, Singapore 417939	TWD	6,678	經營及銷售電子產品
			SGD	300	
Delta Electronics International Mexico S.A. DE C.V.	1997/4	CIRCUITO DE CIRCUNVALACION OTE #10, INTERIOR 2EFGH, CIUDAD SATELITE, 53100 Naucalpan, Mexico	TWD	75	工業自動化產品及通訊設備用電源管理系統之銷售
			MXN	50	
中達電子貿易(吳江)有限公司	2011/4	中國江蘇省吳江經濟技術開發區江興東路	TWD	59,520	電子產品批發及進出口業務，提供安裝及諮詢服務
			USD	2,000	
展茂光電股份有限公司	2000/5	桃園市平鎮區中興路平鎮段458號	TWD	2,114,580	彩色濾光片製造、銷售及租賃業務
達而泰(天津)實業有限公司	1998/11	中國天津港保稅區海濱十五路168號	TWD	674,064	經營電壓控制器等電子產品之製造及銷售業務
			USD	22,650	
Ace Pillar Holding Co., Ltd.	2001/7	Offshore Chambers, P.O. Box 217, Apia, Samoa	TWD	85,075	投資事業
			USD	2,859	
Drake Investment (HK) Limited	2007/10	21/ F, Prosperity Centre, 25 Chong Yip Street, Kwun Tong, Hong Kong	TWD	1,159,248	投資事業
			HKD	304,504	
中達電通股份有限公司	1992/3	中國上海市浦東新區民夏路238號	TWD	2,596,254	經營不斷電式電源供應器等電子產品之製造及銷售業務
			RMB	568,000	
上海中達能源科技有限公司	2012/8	中國上海市浦東新區華東路1675號1幢5樓東單元	TWD	45,709	節能技術研發、節能設備及能源管理系統開發、諮詢服務及安裝銷售等
			RMB	10,000	
東莞市台達能源科技有限公司	2012/9	中國廣東省東莞市石碣鎮濱江東路	TWD	137,126	節能技術研發、節能設備及能源管理系統開發、諮詢服務及安裝銷售等
			RMB	30,000	
Vivitek Corporation	2005/3	46101 Fremont Blvd., Fremont, CA 94538	TWD	267,840	投影機銷售
			USD	9,000	

企業名稱	設立日期	地址	實收資本額		主要營業或生產項目
			幣別	金額	
蘇州爾達醫療設備有限公司	2013/1	中國江蘇省吳江經濟開發區江興東路1688號	TWD	119,040	醫療器材製造、批發與銷售等
			USD	4,000	
Delta Greentech SGP Pte. Ltd.	2007/11	4, Kaki Bukit Avenue 1, #05-04, Singapore 417939	TWD	362,342	投資事業
			USD	12,175	
台達綠生活股份有限公司	2003/3	台北市內湖區陽光街256號1樓	TWD	238,173	電子零組件製造等
Delta Electronics Europe Ltd.	1989/9	1 Redwood Court, Peel Park Campus, East Kilbride, Glasgow G74 5PF, UK	TWD	20,055	維修中心及提供支援服務
			GBP	500	
Boom Treasure Limited	2007/12	21/ F, Prosperity Centre, 25 Chong Yip Street, Kwun Tong, Hong Kong	TWD	0.00387	投資事業
			USD	0.00013	
台達電子(平潭)有限公司	2014/9	平潭綜合實驗區管委會現場指揮部辦公樓一樓	TWD	137,126	電子產品、節能設備批發銷售等
			RMB	30,000	
Eltek AS	1997/5	Gråterudveien 8, 3036 Drammen, Norway	TWD	169,263	經營電源供應器等之研發及銷售業務
			NOK	46,766	
ELTEK PAKISTAN (PRIVATE) LIMITED	2001/4	Eltek Office, Plot # 2-B, Sreet # 3, G-9/3, 44000 ISLAMABAD, Pakistan	TWD	1,075	經營電源供應器等之銷售業務
			PKR	4,000	
Eltek Egypt for Power Supply S.A.E.	2007/1	15 Salah Salem Road, 11371 Cairo, Egypt	TWD	12,989	經營電源供應器等之銷售業務
			EGP	7,766	
Eltek SGS Pvt Ltd.	1996/9	362, Pace city 2 sector 37, Gurgaon, Haryana, India	TWD	4,164	經營電源供應器等之銷售業務及系統建置業務
			INR	8,945	
Eltek SGS Mechanics Pvt Ltd.	2006/7	F-225 A, Sainik Farms, New Delhi-110062, India	TWD	149,397	經營電源供應器等之銷售業務
			INR	320,918	
Eltek MEA DMCC	2010/3	Jumeirah Lakes Towers, Saba Tower 1, Office 2504, 18119 Dubai, UAE	TWD	1,616	經營電源供應器等之銷售業務
			USD	54	
ELTEK KENYA LIMITED	2012/2	Bloom Centre, 7th floor, KMA Center, Mara Road Upper Hill, Nairobi, Kenya	TWD	3	經營電源供應器等之銷售業務
			KES	10	
ELTEK WEST AFRICA LIMITED	2012/3	Plot 25,Block 68, Durosinmi Etti Drive, Lekki Phase 1, Lagos, Nigeria	TWD	831	經營電源供應器等之銷售業務
			NGN	10,000	
Eltek Polska Sp. z o.o.	2001/7	Gorlicka 2, 71-042 Szczecin, Poland	TWD	2,038	經營電源供應器等之銷售業務及系統建置業務
			PLN	240	
Eltek Italia S.r.l.	2008/11	Via Zoe Fontana, 220, 00131 Roma, Italy	TWD	4,091	經營電源供應器等之銷售業務
			EUR	115	
ELTEK POWER FRANCE SAS	1966/5	ZONE INDUSTRIELLE BASTILLAC, 65000, Tarbes, France	TWD	18,113	經營電源供應器等之銷售業務及系統建置業務
			EUR	509	
Eltek Power (UK) Ltd.	1983/9	Eltek House, Cleveland Road, HP2 7EY, Hemel Hempstead, UK	TWD	20,947	經營電源供應器等之銷售業務
			GBP	522	

企業名稱	設立日期	地址	實收資本額		主要營業或生產項目
			幣別	金額	
Eltek Power Sweden AB	1998/6	PO BOX 404, (Office address: HAMMARBACKEN 4A), 191 24 Sollentuna, Sweden	TWD	433	經營電源供應器等之銷售業務及投資事業
			SEK	120	
Eltek Power Oy	2005/2	TEKNOBULEVARDI 3-5 D, 01530, Vantaa, Finland	TWD	7,114	經營電源供應器等之銷售業務
			EUR	200	
OOO Eltek	2001/4	2nd Sovyetskaya House 7 office 102, 193 036 St. Petersburg, Russia	TWD	75	經營電源供應器等之銷售業務及系統建置業務
			RUB	144	
ELTEK ENERJI SISTEMLERI LIMITED SIRKETI	2012/1	BUYUKDERE CAD. NO: 127, ASTORIA, KEMPINSKI B BLOK, 1703, 34394, Istanbul, Turkey	TWD	42,956	經營電源供應器等之銷售業務
			TRY	5,500	
Eltek Deutschland GmbH	2002/1	Ferdinand-Porsche-Str. 45, 60386, Frankfurt am Main, Germany	TWD	71,140	經營電源供應器等之銷售業務及系統建置業務
			EUR	2,000	
Eltek Montage GmbH	1995/8	Ferdinand-Porsche-Str. 45, 60386, Frankfurt am Main, Germany	TWD	2,728	經營電源供應器等之安裝及維修業務
			EUR	77	
E.V.I Electronics Sp. z o.o.	1995/8	ul. Gierałtowskiego 12, 41-700 Ruda Śląska, Poland	TWD	1,036	貿易及電源供應器模組建構業務
			PLN	122	
ELTEK LIMITED	1994/3	21/F, Prosperity Centre, 25 Chong Yip Street, Kwun Tong, KL, Hong Kong	TWD	3,807	投資及貿易業
			HKD	1,000	
ELTEK CVI LIMITED	2000/4	Offshore Incorporations Limited of P.O. Box 957, Offshore Incorporations Centre, Road Town, Tortola, British Virgin Islands	TWD	3,712	投資事業
			HKD	975	
ELTEK AUSTRALIA PTY LIMITED	1996/2	Unit1, Level 1, 22 Narabang Way, Belrose NSW 2085, Australia	TWD	41,733	經營電源供應器等之銷售業務及系統建置業務
			AUD	1,800	
ELTEK POWER PTE. LTD.	1997/1	3 Teban Gardens Crescent Singapore 608920	TWD	44,520	經營電源供應器等之銷售業務及系統建置業務
			SGD	2,000	
ELTEK POWER INCORPORATED	2004/5	0302 3rd Floor, Orient Square Building,Emerald Avenue,Ortigas Pasig City, Philippines	TWD	6,688	經營電源供應器等之銷售業務
			PHP	11,221	
ELTEK POWER CO., LTD.	2005/8	No. 111/3, Unit 3/2, Praya Suren Road, Sam Wa Tawan Tok Sub-district, Sam Wa District, Bangkok, Thailand	TWD	3,670	經營電源供應器等之銷售業務
			THB	4,000	
ELTEK POWER (CAMBODIA) LTD.	2009/10	22D Street 331, Sangkat Boeung KakII, Khan Tuol Kork, Phnom Penh, Cambodia	TWD	149	經營電源供應器等之銷售業務
			USD	5	
ELTEK POWER (MALAYSIA) SDN. BHD.	1997/2	Level 21, Suite 21.01, The Gardens South Tower, Mid Valley City, Lingkaran Syed Putra, 59200 Kuala Lumpur, Malaysia	TWD	2,201	經營電源供應器等之銷售業務
			MYR	300	
DELTA ELECTRONICS HOLDING (USA) INC.(Formerly: Eltek Energy Holding, Inc.)	2007/4	2925 E. Plano Parkway, 75074 Plano, USA	TWD	4,995,109	投資事業
			USD	167,846	
DELTA ELECTRONICS (USA) INC.(Formerly: Eltek, Inc.)	2001/1	2925 E. Plano Parkway, 75074 Plano, USA	TWD	2,586,488	經營電源供應器等之製造及銷售業務
			USD	86,912	
Eltek Argentina S.R.L.	2010/4	José Roque Funes 1761, P.B. Office "E", 5009 Córdoba, Argentina	TWD	38,764	經營電源供應器等之銷售業務
			ARS	24,683	

企業名稱	設立日期	地址	實收資本額		主要營業或生產項目
			幣別	金額	
Eltek Sistemas de Energia Industria e Commercio S.A.	2004/11	AV. DR. SEBASTIAO, HENRIQUE DA CUNHA PONTES, Nº 8000, PARALELA DUTRA KM 156, 12238-365 SÃO JOSÉ DOS CAMPOS, BRAZIL	TWD	686,268	經營電源供應器等之製造及銷售業務
			BRL	76,269	
Eltek Peru S.R.L.	2001/6	Calle Enrique Palacios, 335, Oficina 503, Lima 18, Peru	TWD	89,732	經營電源供應器等之銷售業務
			PEN	9,781	
Eltek Colombia S.A.S.	2011/6	Autopista Nte 118-30 Of 407, 110111 Bogotá, Colombia	TWD	7,992	經營電源供應器等之銷售業務
			COP	801,614	
Eltek Energy International I, LLC	1996/4	2925 E. Plano Parkway, 75074 Plano, USA	TWD	-	投資事業
			USD	-	
Eltek Energy International II, LLC	1996/4	2925 E. Plano Parkway, 75074 Plano, USA	TWD	-	投資事業
			USD	-	
Eltekenergy Services, S.A. de C.V.	1997/4	CIRCUITO DE CIRCUNVALACION OTE #10, INTERIOR 2EFGH, CIUDAD SATELITE, 53100 Naucalpan, Mexico	TWD	75	經營電源供應器等之銷售業務
			MXN	50	
Eltekenergy International de Mexico, S. de R.L. de C.V.	1997/4	CIRCUITO DE CIRCUNVALACION OTE #10, INTERIOR 2EFGH, CIUDAD SATELITE, 53100 Naucalpan, Mexico	TWD	75	經營電源供應器等之銷售業務
			MXN	50	
易達電源科技(東莞)有限公司	2000/10	東莞市莞城區莞龍路段獅龍路莞城科技園	TWD	245,460	開發、生產和銷售接入網通訊配套智能化電源設備及系統，生產和銷售再生能源配套智能化電源設備
			RMB	53,701	
2009 PPA LLC	2009/11	46101 Fremont Blvd., Fremont, CA 94538	TWD	8,928	經營電力供應銷售業務
			USD	300	
DSS-CI LLC	2010/4	46101 Fremont Blvd., Fremont, CA94538	TWD	11,904	經營太陽能發電系統出租
			USD	400	
DSS-USF LLC	2010/4	46101 Fremont Blvd., Fremont, CA 94538	TWD	55,502	經營太陽能發電系統出租
			USD	1,865	
Delta Solar Solutions LLC	2010/4	2711 Centerville Rd Ste 400 Wilmington, New Castle DE 19808	TWD	67,555	投資事業
			USD	2,270	
Delta Electronics (Americas) Ltd. (Formerly : Delta Products Corporation)	1995/3	46101 Fremont Blvd., Fremont, CA 94538	TWD	1,153	電腦網路及周邊設備之研發、設計、製造及銷售
			USD	39	
Delta America Ltd.	1988/9	Corporation Trust Center 1209 Orange Street Wilmington, Delaware 19801	TWD	393,689	投資事業
			USD	13,229	
Apex Investment (HK) Limited	2007/10	21/ F, Prosperity Centre, 25 Chong Yip Street, Kwun Tong, Hong Kong	TWD	833,920	投資事業
			USD	28,022	
Galaxy Star Investment (HK) Limited	2007/10	21/ F, Prosperity Centre, 25 Chong Yip Street, Kwun Tong, Hong Kong	TWD	833,920	投資事業
			USD	28,022	
Jade Investment (HK) Limited	2007/10	21/ F, Prosperity Centre, 25 Chong Yip Street, Kwun Tong, Hong Kong	TWD	833,920	投資事業
			USD	28,022	

企業名稱	設立日期	地址	實收資本額		主要營業或生產項目
			幣別	金額	
力林科技股份有限公司	2009/11	新竹縣竹北市竹北里台元街30號2樓之3	TWD	145,000	電源管理IC設計
上海浦環中達能源科技有限公司	2015/12	上海市浦東新區華東路1675號1幢4樓401室	TWD	457	從事能源科技、環保科技領域內的技術開發、技術咨詢、技術服務、技術轉讓、合同能源管理、機電設備、節能設備設計、銷售
			RMB	100	
Delta Controls Inc.	2016/4	17850 - 56th Avenue, Surrey, British Columbia, Canada V3S 1C7	TWD	2,298,388	經營樓宇管理與控制解決方案
			CAD	96,938	
Loy Tec electronics GmbH	1995/5	Blumengasse 35,1170 Vienna, Austria	TWD	1,245	提供樓宇管理與控制解決方案
			EUR	35	
LOYTEC Americas, Inc.	2003/10	N27W23957 Paul Road, Suite 103, Pewaukee, WI 53072 USA	TWD	297	提供樓宇管理與控制解決方案
			USD	10	
Castle Horizon Limited	2014/12	Vistra Corporate Services Centre, Suite 23, 1st Floor, Eden Plaza, Eden Island, Mahé, Republic of Seychelles.	TWD	702,038	投資事業
			USD	23,590	
Energy Dragon Global Limited	2014/9	P.O. Box 957, Offshore Incorporations Centre, Road Town, Tortola, British Virgin Islands	TWD	150,526	投資事業
			USD	5,058	
台達電子(西安)有限公司	2016/10	西安市高新區丈八四路20號3幢1-7層	TWD	251,398	電腦及其週邊設備、軟體買賣
			RMB	55,000	
台達智能科技(北京)有限公司	2016/7	北京市朝陽區光華路8號17幢A316B	TWD	228,544	機電、電信、及電路設備安裝
			RMB	50,000	
北京華睿智達科技有限公司	2016/11	北京市海澱區成府路45號中關村智造大街A棟四層401室	TWD	29,711	電腦系統服務、資料處理
			RMB	6,500	
羽冠電腦科技股份有限公司	1989/4	桃園市桃園區大林里興隆路18號	TWD	5,700	電腦及週邊設備、軟硬體買賣
羽冠(南京)系統集成有限公司	2011/9	南京高新開發區029幢384室	TWD	11,255	電腦及週邊設備、資訊系統軟體及硬體之設計及銷售業務
			RMB	2,462	
Delta Electronics (Switzerland) AG	1992/12	Freiburgstrasse 251, CH-3018 , Bern-Bümpliz, Switzerland	TWD	609,100	投資事業、經營電子產品之研發及買賣
			CHF	20,000	
Delta Electronics (Czech Republic), spol. s.r.o..	1991/8	Perucka 2482/7, 120 00 Praha 2, Czech Republic	TWD	11,079	經營電子產品之買賣
			CZK	8,000	
Delta Solutions (Finland) Oy	1991/5	Juvan Teollisuuskatu 15, PL63, FI-02921 Espoo, Finland	TWD	4,786	經營電子產品之製造及買賣
			EUR	135	
Delta Electronics (France) SA	1997/7	ZI du Bois Chaland2 - 15 rue des Pyrénées, LISSES, France	TWD	35,570	經營電子產品之買賣
			EUR	1,000	
Delta Electronics (Italy) S.r.l.	1994/11	Piazza Grazioli 18 , 00186 Roma, Italy	TWD	3,557	經營電子產品之買賣
			EUR	100	
Delta Electronics Solutions (Spain) S.L	2003/7	Calle Luis I n° 60, Nave 1a, P.I. de Vallecas, Spain	TWD	7,114	經營電子產品之買賣
			EUR	200	
Delta Energy Systems (Sweden) AB	1991/6	Annavägen 3, P.O.Box 3096, S-350 33, Sweden	TWD	7,256	經營電子產品之買賣
			SEK	2,010	

企業名稱	設立日期	地址	實收資本額		主要營業或生產項目
			幣別	金額	
Delta Electronics (Poland) Sp. z o.o. (Formerly: Delta Energy Systems (Poland) Sp. z o.o.)	2004/8	Poleczki 23, Street 02-822 Warsaw, Poland	TWD	21,229	經營電子產品之買賣
			PLN	2,500	
Delta Greentech (Brasil) S.A.	2000/6	Rua Almirante Alexandrino, 3100 Bairro Afonso, Brasil	TWD	344,681	經營電子產品之製造及買賣
			BRL	38,306	
Delta Greentech Electronics Industry LLC	2008/4	Serifali Mevkii Barbaros Bulvari Soylesi Sokak No:19 K:1, 34775, Yukaridudullu/ Umraniye/ Istanbul,Turkey	TWD	6,014	經營電子產品之行銷及銷售
			TRY	770	
Delta Greentech (USA) Corporation	2009/1	701 Brazos Street, Suite 1050 Austin TX 78701, USA	TWD	44,640	經營電子產品之買賣
			USD	1,500	
DELTA ELECTRONICS BRASIL LTDA	2017/9	Avenida Dr. Sebastião Henrique da Cunha Pontes, nº 8.000, room 2, Chácara Reunidas, CEP 12238-365, São José dos Campos, State of São Paulo, Brazil	TWD	223,240	經營電子產品之製造及買賣
			BRL	24,810	
晶睿通訊股份有限公司	2000/2	新北市中和區連城路192號6樓	TWD	825,051	通信機械、電子零組件及電信器材製造及銷售
睿緻科技股份有限公司	2007/8	新北市中和區連城路192之2號6樓	TWD	319,826	多媒體積體電路之設計及銷售
Vivotek Holding, Inc.	2008/6	801 S Garfield Ave. Ste. 328, Alhambra CA 91801 United States	TWD	31,248	控股公司
			USD	1,050	
Vivotek USA, Inc.	2008/6	470 Lakeside Drive, Ste. Csunnyvale, CA 94085 United States	TWD	29,760	網路影機及相關零組件之銷售
			USD	1,000	
睿盈投資股份有限公司	2012/1	新北市中和區連城路192之1號6樓	TWD	200,000	創投公司
Wellstates Investment, LLC	2012/12	2050 Ringwood Avenue, San Jose, California 95131 United States	TWD	35,712	投資及租賃商業不動產相關業務
			USD	1,200	
Vivotek Netherlands B.V.	2012/9	Busplein 36, 1315KV Almere, The Netherlands	TWD	10,671	銷售服務
			EUR	300	
歐特斯股份有限公司	2014/1	新北市中和區連城路192之1號6樓	TWD	60,000	網路攝影機及相關零組件之銷售
高譽科技股份有限公司	2015/3	新北市中和區連城路192號3樓	TWD	60,000	網路攝影機及相關零組件之銷售
Vivotek Middle East FZCO	2015/5	Jebel Ali Dubai United Arab Emirates	TWD	11,904	網路攝影機及相關零組件之銷售
			AED	1,469	
新思代科技股份有限公司	2017/2	新北市中和區連城路192號3樓	TWD	20,000	照明設備之銷售

(三) 推定為有控制與從屬關係者其相同股東資料

推定原因	名稱或姓名（註1）	持有股份（註2）		設立日期	地址	實收資本額	主要營業項目
		股數	持股比例				
無	無	無	無	無	無	無	無

註1：屬法人股東相同者，填法人名稱；自然人股東相同者，填自然人姓名。自然人股東僅填寫推定原因、姓名及持有股份。

註2：持有股份係填入股東對控制公司之持股資料。

(四) 整體關係企業涵蓋之行業及分工情形

整體關係企業經營業務所涵蓋之行業主要包括投資控股、電子產品之研發、設計、製造、銷售、貿易、發貨倉儲、作業管理服務及樓宇管理與控制解決方案等。

各關係企業間分工情形說明如下：

1. 台達電子工業股份有限公司、乾坤科技股份有限公司、達創科技股份有限公司、Eltek AS及晶睿通訊股份有限公司透過以下關係企業生產製造電子產品：

(1) 台達電子(東莞)有限公司
(2) 台達電子電源(東莞)有限公司
(3) 中達電子(江蘇)有限公司
(4) 中達電子零組件(吳江)有限公司
(5) 中達視訊(吳江)有限公司
(6) 中達電子(蕪湖)有限公司
(7) 台達電子(郴州)有限公司
(8) Delta Electronics Mexico, S.A. DE C.V.
(9) 達創科技(東莞)有限公司
(10) 吳江華豐電子科技有限公司
(11) DELTA ELECTRONICS (USA) INC.
(12) Eltek Sistemas de Energia Industria. e Commercio S.A.
(13) Delta Greentech (Brasil) S.A.
(14) 睿緻科技股份有限公司

2. 以下關係企業為上述 (1) - (16) 公司經營銷售電子產品：

- Delta Electronics International Limited
- Delta Electronics (Japan), Inc.
- Delta Electronics (Korea), Inc.
- Delta Video Technology Limited
- Delta Electronics (Netherlands) B.V.
- Delta Electronics Int'l (Singapore) Pte. Ltd.
- Delta Electronics International Mexico S.A. DE C.V.
- Delta Electronics (Americas) Ltd.
- Vivitek Corporation
- Delta Electronics Europe Limited
- Cyntec International Ltd.
- 中達電子貿易(吳江)有限公司
- 中達電通股份有限公司
- 台達電子企業管理(上海)有限公司
- 台達電子(平潭)有限公司
- Eltek AS 及其子公司
- Delta Electronics (Switzerland) AG及其子公司
- Delta Greentech (USA) Corporation
- Delta Greentech Electronics Industry LLC

3. 以下關係企業提供海外發貨倉儲作業服務：

DEI Logistics (USA) Corp.及DNI Logistics (USA) Corp.

4. 羽冠電腦股份有限公司及羽冠(南京)系統集成有限公司提供智慧製造解決方案，Loy Tec electronics GmbH、LOYTEC Americas, Inc. 及Delta Controls Inc.則提供樓宇管理與控制解決方案。

(五) 各關係企業董監及總經理資料

截至106年12月31日止

企業名稱	職稱	姓名或代表人	持有股份	
			股數	持股比率
台達電子工業股份有限公司	董事長	海英俊	984,067	0.0379%
	副董事長	柯子興	837,630	0.0322%
	董事/執行長	鄭平	55,090,093	2.1209%
	董事	李忠傑	71,000	0.0027%
	董事	鄭崇華	81,878,039	3.1521%
	董事	張明忠	1,104,917	0.0425%
	董事/總經理	張訓海	903,811	0.0348%
	董事	李澤元	0	0.0000%
	董事	黃崇興	0	0.0000%
	獨立董事	彭宗平	0	0.00%
	獨立董事	陳永清	0	0.00%
	獨立董事	趙台生	0	0.00%
	獨立董事	李吉仁	0	0.00%
達創科技股份有限公司	董事長	鄭安	0	0.00%
	董事	陳寬仁	0	0.00%
	董事	陳昭智	0	0.00%
	監察人	李素琴	0	0.00%
Delta International Holding Limited	董事	鄭崇華	0	0.00%
	董事	海英俊	0	0.00%
	董事	柯子興	0	0.00%
	董事	鄭平	0	0.00%
	董事	李忠傑	0	0.00%
Delta Electronics (Japan), Inc.	代表取締役	鄭崇華	0	0.00%
	代表取締役	柯進興	0	0.00%
	代表取締役	蔡榮騰	0	0.00%
	取締役	柯子興	0	0.00%
	監察役	王淑玲	0	0.00%
Delta Electronics (H.K.) Ltd.	董事	鄭崇華	0	0.00%
	董事	鄭平	0	0.00%
	董事	陳嘉婉	0	0.00%
	董事	尹鏇博	0	0.00%
	董事	羅惠冰	0	0.00%

企業名稱	職稱	姓名或代表人	持有股份	
			股數	持股比率
台達電子(東莞)有限公司	董事長	柯子興	NA	NA
	董事/總經理	鄭平	NA	NA
	董事	鄭安	NA	NA
	監事	陳佳賢	NA	NA
達創科技(東莞)有限公司	董事長/總經理	鄭安	NA	NA
	董事	陳昭智	NA	NA
	董事	黃陸坤	NA	NA
	監事	陳佳賢	NA	NA
台達電子電源(東莞)有限公司	董事長	柯子興	NA	NA
	董事/總經理	鄭平	NA	NA
	董事	海英俊	NA	NA
	監事	陳佳賢	NA	NA
Addtron Technology (Japan), Inc.	代表取締役	柯進興	0	0.00%
	監察役	王淑玲	0	0.00%
DEI Logistics (USA) Corp.	董事/總經理	姚鍾秀	0	0.00%
	董事	李朱文莉	0	0.00%
	董事	王淑玲	0	0.00%
中達電子(江蘇)有限公司	董事長	鄭崇華	NA	NA
	董事	柯子興	NA	NA
	董事	鄭平	NA	NA
	監事	陳佳賢	NA	NA
	總經理	鄭平	NA	NA
中達電子零組件(吳江)有限公司	董事長	鄭平	NA	NA
	董事	張訓海	NA	NA
	董事	李忠傑	NA	NA
	監事	陳佳賢	NA	NA
	總經理	李忠傑	NA	NA
中達視訊(吳江)有限公司	董事長	鄭崇華	NA	NA
	董事/總經理	鄭平	NA	NA
	董事	傅潔	NA	NA
	監事	陳佳賢	NA	NA
DNI Logistics (USA) Co.	董事	鄭安	0	0.00%
	董事/總經理	姚鍾秀	0	0.00%
	董事	李朱文莉	0	0.00%

企業名稱	職稱	姓名或代表人	持有股份	
			股數	持股比率
Delta Networks Holding Limited	董事	鄭崇華	0	0.00%
	董事	鄭平	0	0.00%
	董事	鄭安	0	0.00%
Delta Networks Inc.	董事	鄭安	0	0.00%
	董事	鄭崇華	0	0.00%
	董事	海英俊	0	0.00%
台達電子企業管理(上海)有限公司	董事長	鄭崇華	NA	NA
	董事	李澤元	NA	NA
	董事	海英俊	NA	NA
	監事	陳佳賢	NA	NA
Delta Electronics (Korea), Inc.	代表理事	張熙	0	0.00%
	代表理事	柯進興	0	0.00%
	理事	平松重義	0	0.00%
	理事	孔祥松	0	0.00%
	監察理事	朱珮華	0	0.00%
DAC Holding (Cayman) Limited	董事	鄭崇華	0	0.00%
	董事	海英俊	0	0.00%
	董事	柯進興	0	0.00%
Delta Electronics Mexico S.A. DE C.V.	董事	于德安	1	0.00%
Delta Video Technology Limited	董事	黃銘孝	0	0.00%
	董事	柯進興	0	0.00%
	董事	朱佩華	0	0.00%
Delta Electronics (Netherlands) B.V.	董事	鄭平	0	0.00%
	董事	張財星	0	0.00%
	董事	張訓海	0	0.00%
Delta Electronics International Limited	董事	海英俊	0	0.00%
	董事	鄭平	0	0.00%
	董事	柯子興	0	0.00%
	董事	李忠傑	0	0.00%
	董事	王淑玲	0	0.00%
Delta Networks International Limited	董事	鄭安	0	0.00%
	董事	陳昭智	0	0.00%

企業名稱	職稱	姓名或代表人	持有股份	
			股數	持股比率
中達電子(蕪湖)有限公司	董事長	柯子興	NA	NA
	董事	鄭平	NA	NA
	董事	李忠傑	NA	NA
	監事	陳佳賢	NA	NA
	總經理	王治平	NA	NA
台達電子(郴州)有限公司	董事長	柯子興	NA	NA
	董事/總經理	鄭平	NA	NA
	董事	李忠傑	NA	NA
	監事	陳佳賢	NA	NA
Delta Networks (H.K.) Limited	董事	鄭安	0	0.00%
	董事	陳昭智	0	0.00%
	董事	陳嘉婉	0	0.00%
	董事	任小媛	0	0.00%
	董事	羅惠冰	0	0.00%
德又達網絡通訊科技(上海)有限公司	董事長/總經理	鄭安	NA	NA
	董事	陳昭智	NA	NA
	董事	李強	NA	NA
	監事	池玫萱	NA	NA
進準光學(香港)股份有限公司	董事	傅潔	0	0.00%
	董事	王淑玲	0	0.00%
進準光學(江蘇)有限公司	董事長	傅潔	NA	NA
	董事	鍾仁能	NA	NA
	董事	劉濱海	NA	NA
	監事	陳佳賢	NA	NA
新能微電子股份有限公司	清算人	陳凱君	0	0.00%
	監察人	陳巧玲	0	0.00%
乾坤科技股份有限公司	董事長	台達電子工業股份有限公司代表人劉春條	2,062,257,714	100%
	董事/執行長	台達電子工業股份有限公司代表人史文景		
	董事	台達電子工業股份有限公司代表人鄭崇華		
	監察人	台達電子工業股份有限公司代表人陳巧玲		
Fairview Assets Ltd.	董事	鄭崇華	0	0%
	董事	劉春條	0	0%
	董事	史文景	0	0%

企業名稱	職稱	姓名或代表人	持有股份	
			股數	持股比率
Grandview Holding Ltd.	董事	劉春條	0	0%
	董事	史文景	0	0%
Cyntec Holding (H.K.) Ltd.	董事	劉春條	0	0%
	董事	史文景	0	0%
Cyntec International Ltd.	董事	史文景	0	0%
	董事	蕭智文	0	0%
	董事	廖瑞成	0	0%
吳江華豐電子科技有限公司	執行董事	陳昭成	NA	NA
	監事	陳佳賢	NA	NA
	總經理	王欽樞	NA	NA
蕪湖中達科技有限公司	董事長	柯子興	NA	NA
	董事	鄭平	NA	NA
	董事	李忠傑	NA	NA
	監事	陳佳賢	NA	NA
	總經理	王治平	NA	NA
郴州台達科技有限公司	董事長	柯子興	NA	NA
	董事/總經理	鄭平	NA	NA
	董事	李忠傑	NA	NA
	監事	陳佳賢	NA	NA
達爾生技股份有限公司	董事長	台達電子工業股份有限公司代表人何蘊初	90,000,000	100.00%
	董事	台達電子工業股份有限公司代表人孟世平		
	董事	台達電子工業股份有限公司代表人劉家尚		
	監察人	台達電子工業股份有限公司代表人謝思蘋		
台達資本股份有限公司	董事長	台達電子工業股份有限公司代表人劉亮甫	306,254,470	100%
	董事	台達電子工業股份有限公司代表人鄭崇華		
	董事	台達電子工業股份有限公司代表人海英俊		
	董事	台達電子工業股份有限公司代表人柯子興		
	董事	台達電子工業股份有限公司代表人王潤台		
	監察人	台達電子工業股份有限公司代表人王淑玲		
Delta Electronics Int'l (Singapore) Pte. Ltd.	董事	曾令奕	0	0.00%
	董事	鄭平	0	0.00%
	董事	李實恭	0	0.00%
	董事	劉春條	0	0.00%
	董事	王淑玲	0	0.00%

企 業 名 稱	職 稱	姓名或代表人	持有股份	
			股 數	持股比率
Delta Electronics International Mexico S.A. DE C.V.	董事長/總經理	劉佳容	0	0.00%
	董事	黃銘孝	0	0.00%
中達電子貿易(吳江)有限公司	董事長	鄭崇華	NA	NA
	董事/總經理	鄭平	NA	NA
	董事	柯子興	NA	NA
	董事	廖慶龍	NA	NA
	監事	王文琦	NA	NA
展茂光電股份有限公司	董事長	台達電子工業股份有限公司代表人王瑞珍	211,400,909	99.97%
	董事	台達電子工業股份有限公司代表人楊文達		
	董事	台達電子工業股份有限公司代表人張晏銓		
	監察人	陳巧玲	0	0.00%
達而泰(天津)實業有限公司	董事長	柯子興	NA	NA
	董事/總經理	鄭平	NA	NA
	董事	張訓海	NA	NA
	董事	何蘊初	NA	NA
	監事	王淑玲	NA	NA
Ace Pillar Holding Co., Ltd.	董事	鄭平	0	0.00%
	董事	王淑玲	0	0.00%
Drake Investment (HK) Limited	董事	王淑玲	0	0.00%
	董事	陳嘉婉	0	0.00%
	董事	羅惠冰	0	0.00%
中達電通股份有限公司	董事長	鄭平	0	0.00%
	副董事長	衛永平	0	0.00%
	副董事長	尹鏇博	0	0.00%
	董事/總經理	游文人	0	0.00%
	董事	李忠傑	0	0.00%
	董事	張訓海	0	0.00%
	董事	柯子興	0	0.00%
	監事	王淑玲	0	0.00%
	監事	林正彬	0	0.00%
	監事	陳佳賢	0	0.00%
上海中達能源科技有限公司	董事長	鄭平	NA	NA
	董事/總經理	游文人	NA	NA
	董事	尹鏇博	NA	NA
	監事	陳佳賢	NA	NA

企業名稱	職稱	姓名或代表人	持有股份	
			股數	持股比率
東莞市台達能源科技有限公司	董事長	鄭平	NA	NA
	董事/總經理	黃陸坤	NA	NA
	董事	李忠傑	NA	NA
	監事	陳佳賢	NA	NA
Vivitek Corporation	董事/總經理	JJ Chang	0	0.00%
	董事	Jeff Fu	0	0.00%
蘇州爾達醫療設備有限公司	董事長	何蘊初	NA	NA
	董事/總經理	鍾仁能	NA	NA
	董事	張建中	NA	NA
	監事	陳佳賢	NA	NA
Delta Greentech SGP Pte. Ltd.	董事	曾令奕	0	0.00%
	董事	黃光明	0	0.00%
台達綠生活股份有限公司	董事長/總經理	台達電子工業股份有限公司代表人鄭平	0	0.00%
	董事	台達電子工業股份有限公司代表人羅天賜	0	0.00%
	董事	台達電子工業股份有限公司代表人李美玉	0	0.00%
	監察人	台達電子工業股份有限公司代表人曾惠芬	0	0.00%
Delta Electronics Europe Ltd.	董事	張財星	0	0.00%
	董事	Tim Lee	0	0.00%
Boom Treasure Limited	董事	王淑玲	0	0.00%
	董事	陳嘉婉	0	0.00%
台達電子(平潭)有限公司	董事長	台達電子(香港)有限公司法定代表人鄭平	NA	NA
	董事	李忠傑	NA	NA
	董事	尹鏇博	NA	NA
	董事/總經理	游文人	NA	NA
	監事	陳佳賢	NA	NA
Eltek AS	董事	黃彥文	0	0.00%
	董事	鄭安	0	0.00%
	董事	張財星	0	0.00%
	董事	Solfrid Harbu	0	0.00%
	董事	Willy Høydal	0	0.00%
ELTEK PAKISTAN (PRIVATE) LIMITED	董事	Naveed Ahmed Farooqi	0	0.00%
	董事	Miloud Abdelilah	0	0.00%

企業名稱	職稱	姓名或代表人	持有股份	
			股數	持股比率
Eltek Egypt for Power Supply S.A.E.	董事	Mahmoud Morsy	0	0.00%
	董事	Marwa Farid	0	0.00%
	董事	Miloud Abdelilah	0	0.00%
Eltek SGS Pvt Ltd.	董事	黃彥文	0	0.00%
	董事	鄭安	0	0.00%
	董事	Akshay Sahebrao Barbuddhe	0	0.00%
Eltek SGS Mechanics Pvt Ltd.	董事	Bengt Johannes Lundberg	0	0.00%
	董事	Ranjit Singh Lonial	5,000	0.03%
	董事	Jasbir Singh Gujral	5,000	0.03%
Eltek MEA DMCC	董事	Miloud Abdelilah	0	0.00%
ELTEK KENYA LIMITED	董事	Ryan Zoilo Ibardolaza	0	0.00%
	董事	Miloud Abdelilah	0	0.00%
ELTEK WEST AFRICA LIMITED	董事	Ryan Zoilo Ibardolaza	0	0.00%
	董事	Miloud Abdelilah	0	0.00%
Eltek Polska Sp. z o.o.	董事	Volker Rossmann	0	0.00%
	董事	Zbigniew Wawrzyniak	235	48.96%
	董事	Mark Baker	0	0.00%
Eltek Italia S.r.l.	董事	Alessandro Cassici	0	0.00%
ELTEK POWER FRANCE SAS	總經理	黃彥文	0	0.00%
Eltek Power (UK) Ltd.	董事	Mark Baker	0	0.00%
	董事	Jason Butcher	0	0.00%
	董事	Ian Fenwick	0	0.00%
Eltek Power Sweden AB	董事	黃彥文	0	0.00%
	董事	Allan Christiansen	0	0.00%
	董事	Therese Gibbs Lofgren	0	0.00%
	董事	Lars Dousa	0	0.00%
Eltek Power Oy	董事	Colin Howe	0	0.00%
	董事	Allan Christiansen	0	0.00%
	董事	Mark Baker	0	0.00%
OOO Eltek	法定代表人	Allan Christiansen	0	0.00%
ELTEK ENERJI SISTEMLERI LIMITED SIRKETI	法定代表人	Allan Christiansen	0	0.00%
Eltek Deutschland GmbH	法定代表人	Volker Rossmann	0	0.00%
Eltek Montage GmbH	法定代表人	Volker Rossmann	0	0.00%
E.V.I Electronics Sp. z o.o.	法定代表人	Andrzej Słomczyński	0	0.00%

企業名稱	職稱	姓名或代表人	持有股份	
			股數	持股比率
ELTEK LIMITED	董事	黃彥文	0	0.00%
	董事	David Robert Leal	0	0.00%
	董事	陳嘉婉	0	0.00%
ELTEK CVI LIMITED	董事	黃彥文	0	0.00%
	董事	Bengt Lundberg	0	0.00%
	董事	David Robert Leal	0	0.00%
ELTEK AUSTRALIA PTY LIMITED	董事	黃彥文	0	0.00%
	董事	Neil Ewen	0	0.00%
	董事	David Robert Leal	0	0.00%
ELTEK POWER PTE. LTD.	董事	黃彥文	0	0.00%
	董事	曾令奕	0	0.00%
	董事	David Robert Leal	0	0.00%
ELTEK POWER INCORPORATED	董事	黃彥文	1	0.00%
	董事	鄭安	1	0.00%
	董事	Thadeo A. Pulian	1	0.00%
	董事	Leo Homer Fandino	1	0.00%
	董事	Learni Mae Espiritu	1	0.00%
ELTEK POWER CO., LTD.	董事	黃彥文	0	0.00%
	董事	曾若涵	0	0.00%
	董事	Wiboon Rasmeepaisarn	22,000	55.00%
	董事	Samkun Choosri	0	0.00%
	董事	David Robert Leal	0	0.00%
ELTEK POWER (CAMBODIA) LTD.	董事	黃彥文	0	0.00%
	董事	David Robert Leal	0	0.00%
	董事	Wong Chee Boon	0	0.00%
ELTEK POWER (MALAYSIA) SDN. BHD.	董事	黃彥文	0	0.00%
	董事	Datuk Feroz Moidunny	0	0.00%
	董事	Ang Soon Lee	0	0.00%
Eltek Energy Holding, Inc.	董事/總經理	Allen Pitts	0	0.00%
	董事	Colin Howe	0	0.00%
	董事	Charles Bailey	0	0.00%
Eltek, Inc.	董事/總經理	Allen Pitts	0	0.00%
	董事	Colin Howe	0	0.00%
	董事	Charles Bailey	0	0.00%
Eltek Argentina S.R.L.	董事/法定代表人	Alvaro Oliveira	0	0.00%
	董事/法定代表人	Luis Garino (limited)	0	0.00%
Eltek Sistemas de Energia Industria e Commercio S.A.	法定代表人	Alvaro Oliveira (limited)	1	0.00%

企業名稱	職稱	姓名或代表人	持有股份	
			股數	持股比率
Eltek Peru S.R.L.	董事/法定代表人	Allen Pitts	0	0.00%
	董事/法定代表人	Charles Bailey	0	0.00%
	董事/法定代表人	Alvaro Oliveira	0	0.00%
	董事/法定代表人	Gina Gonzales (limited)	0	0.00%
Eltek Colombia S.A.S.	董事/法定代表人	Allen Pitts	0	0.00%
	董事/法定代表人	Charles Bailey	0	0.00%
	董事/法定代表人	Alvaro Oliveira (limited)	0	0.00%
	董事/法定代表人	Fermin Luna (limited)	0	0.00%
Eltek Energy International I, LLC	董事/總經理	Allen Pitts	0	0.00%
	董事	Colin Howe	0	0.00%
	董事	Charles Bailey	0	0.00%
Eltek Energy International II, LLC	董事/總經理	Allen Pitts	0	0.00%
	董事	Colin Howe	0	0.00%
	董事	Charles Bailey	0	0.00%
Eltekenergy Services, S.A. de C.V.	董事/總經理	Allen Pitts	0	0.00%
	董事	Steve Jolly	0	0.00%
	董事	Robert Nelson	0	0.00%
Eltekenergy International de Mexico, S. de R.L. de C.V.	董事/總經理	Allen Pitts	0	0.00%
	董事	Steve Jolly	0	0.00%
	董事	Robert Nelson	0	0.00%
易達電源科技(東莞)有限公司	董事	黃彥文	NA	NA
	董事	David Robert Leal	NA	NA
	董事	Bengt Lundberg	NA	NA
2009 PPA LLC	董事	Mike Lin	0	0.00%
DSS-CI LLC	總經理	Mike Lin	0	0.00%
DSS-USF LLC	總經理	Mike Lin	0	0.00%
Delta Solar Solutions LLC	總經理	Rebert Luor	0	0.00%
Delta Electronics (Americas) Ltd.	董事	黃銘孝	0	0.00%
	董事	James Tang	0	0.00%
	董事	Wilson Huang	0	0.00%
Delta America Ltd.	董事	黃銘孝	0	0.00%
	董事	鄭平	0	0.00%
	董事	王淑玲	0	0.00%
Apex Investment (HK) Limited	董事	陳嘉婉	0	0.00%
	董事	羅惠冰	0	0.00%
Galaxy Star Investment (HK) Limited	董事	陳嘉婉	0	0.00%
	董事	羅惠冰	0	0.00%
Jade Investment (HK) Limited	董事	陳嘉婉	0	0.00%
	董事	羅惠冰	0	0.00%

企業名稱	職稱	姓名或代表人	持有股份	
			股數	持股比率
力林科技股份有限公司	董事長	乾坤科技股份有限公司代表人史文景	8,702,934	60.02%
	董事	乾坤科技股份有限公司代表人劉春條	8,702,934	60.02%
	董事	史富元	200,000	1.38%
	董事	乾坤科技股份有限公司代表人張建中	8,702,934	60.02%
	董事	乾坤科技股份有限公司代表人王淑玲	8,702,934	60.02%
	董事	乾坤科技股份有限公司代表人朱冠任	8,702,934	60.02%
	董事	乾坤科技股份有限公司代表人江雲祺	8,702,934	60.02%
	監事	李素琴	0	0.00%
上海浦環中達能源科技有限公司	執行董事	鄭平	NA	NA
	總經理	游文人	NA	NA
	監事	羅惠冰	NA	NA
Delta Controls Inc.	董事	柯子興	0	0.00%
	董事	黃銘孝	0	0.00%
	董事	John Nicholls	0	0.00%
	董事	羅天賜	0	0.00%
Loy Tec electronics GmbH	管理董事	Dietmar Loy	1,295.70	3.70%
	管理董事	Hans-Jörg Schweinzer	1,035.82	2.96%
	管理董事	羅天賜	0	0.00%
LOYTEC Americas, Inc.	總經理	Hans-Jörg Schweinzer	0	0.00%
Castle Horizon Limited	董事	鄭平	0	0.00%
	董事	王淑玲	0	0.00%
Energy Dragon Global Limited	董事	鄭平	0	0.00%
	董事	王淑玲	0	0.00%
台達電子(西安)有限公司	董事長	鄭平	NA	NA
	董事	李忠傑	NA	NA
	董事/總經理	尹鏇博	NA	NA
	監事	陳佳賢	NA	NA
台達智能科技(北京)有限公司	董事長	鄭平	NA	NA
	董事	尹鏇博	NA	NA
	董事/總經理	李實恭	NA	NA
	監事	陳佳賢	NA	NA

企業名稱	職稱	姓名或代表人	持有股份	
			股數	持股比率
北京華睿智達科技有限公司	執行董事	李實恭	NA	NA
	董事	鄭平	NA	NA
	董事	尹鏇博	NA	NA
	董事	陸薇	NA	NA
	總經理	劉鈞	NA	NA
	監事	陳佳賢	NA	NA
羽冠電腦科技股份有限公司	董事長	台達電子工業股份有限公司代表人 鄭平	570,000	100.00%
	董事	台達電子工業股份有限公司代表人連監棠	570,000	100.00%
	董事	台達電子工業股份有限公司代表人劉佳容	570,000	100.00%
	監察人	台達電子工業股份有限公司代表人黃卉芊	570,000	100.00%
羽冠(南京)系統集成有限公司	董事長	鄭平	NA	NA
	董事	尹鏇博	NA	NA
	董事	劉鈞	NA	NA
	監察人	陳佳賢	NA	NA
Delta Electronics (Switzerland) AG	董事長/總經理	黃彥文	0	0.00%
	董事	張財星	0	0.00%
	董事	Peter Hofstetter	0	0.00%
Delta Electronics (Czech Republic), spol. s.r.o.	法定代表人	Jiri Koutensky	0	0.00%
Delta Solutions (Finland) Oy	董事長	黃彥文	0	0.00%
	董事	張財星	0	0.00%
	董事	Jorme Autio	0	0.00%
Delta Electronics (France) SA	董事長	黃彥文	0	0.00%
	董事	張財星	0	0.00%
	董事	Andreas Hoischen	0	0.00%
Delta Electronics (Italy) S.r.l.	董事長	黃彥文	0	0.00%
	董事	張財星	0	0.00%
Delta Electronics Solutions (Spain) S.L	董事長	黃彥文	0	0.00%
	董事	張財星	0	0.00%
	董事	Peter Bigler Ernst	0	0.00%
Delta Energy Systems (Sweden) AB	董事長	黃彥文	0	0.00%
	董事	張財星	0	0.00%
	董事	Andreas Grewing	0	0.00%
Delta Electronics (Poland) Sp. z o.o. (Formerly: Delta Energy Systems (Poland) Sp. z o.o.)	董事長	黃彥文	0	0.00%
	董事	張財星	0	0.00%

企業名稱	職稱	姓名或代表人	持有股份	
			股數	持股比率
Delta Greentech (Brasil) S.A.	董事	黃彥文	0	0.00%
	董事	黃銘孝	0	0.00%
	董事	鄭安	0	0.00%
	董事	于德安	0	0.00%
Delta Greentech Electronics Industry LLC	董事	黃彥文	0	0.00%
	董事	Peter Biger Ernst	1	0.00%
Delta Greentech (USA) Corporation	董事	黃彥文	0	0.00%
	董事	黃銘孝	0	0.00%
	董事	鄭安	0	0.00%
DELTA ELECTRONICS BRASIL LTDA	董事	黃彥文	0	0
	董事	黃銘孝	0	0
晶睿通訊股份有限公司	董事長	陳文昌	1,161,703	1.41%
	副董事長	藍志忠	702,688	0.85%
	董事	金群投資股份有限公司代表人林輝龍	6,273,777	7.60%
	董事	顧中威	580,621	0.70%
	董事	廖禎祺	174,411	0.21%
	獨立董事	顏信輝	0	0.00%
	獨立董事	黃鐘揚	0	0.00%
	監察人	楊國樑	225,732	0.27%
	監察人	三安投資有限公司代表人石逸為	262,759	0.32%
睿緻科技股份有限公司	董事長	晶睿通訊股份有限公司代表人藍志忠	15,798,228	49.40%
	董事	晶睿通訊股份有限公司代表人陳文昌	15,798,228	49.40%
	董事	晶睿通訊股份有限公司代表人馬仕毅	15,798,228	49.40%
	董事	沈俊甫	806,000	2.52%
	董事	荷蘭商NXP B.V.	5,530,000	17.29%
	監察人	金群投資股份有限公司	2,036,732	6.37%
	監察人	車俊英	65,044	0.20%
Vivotek Holding, Inc.	董事	藍志忠	0	0.00%
Vivotek USA, Inc.	董事	陳文昌	0	0.00%
	董事	藍志忠	0	0.00%
睿盈投資股份有限公司	董事長	晶睿通訊股份有限公司代表人陳文昌	20,000,000	100%
	董事	晶睿通訊股份有限公司代表人藍志忠	20,000,000	100%
	董事	晶睿通訊股份有限公司代表人左偉莉	20,000,000	100%
	監察人	晶睿通訊股份有限公司代表人廖禎祺	20,000,000	100%

企業名稱	職稱	姓名或代表人	持有股份	
			股數	持股比率
Wellstates Investment, LLC	董事	陳文昌	0	0.00%
	董事	藍志忠	0	0.00%
Vivotek Netherlands B.V.	董事	陳文昌	0	0.00%
	董事	顧中威	0	0.00%
歐特斯股份有限公司	董事長	睿盈投資股份有限公司代表人藍志忠	4,426,000	73.77%
	董事	睿盈投資股份有限公司代表人陳文昌	4,426,000	73.77%
	董事/總經理	邱立誠	0	0.00%
	監察人	張皓傑	0	0.00%
高譽科技股份有限公司	董事長	睿盈投資股份有限公司代表人藍志忠	3,372,500	56.21%
	董事	睿盈投資股份有限公司代表人蘇建群	3,372,500	56.21%
	董事	黎惇弢	250,000	4.17%
	監察人	許志回	95,000	1.58%
	總經理	蘇建群	222,500	3.71%
Vivotek Middle East FZCO	董事	馬仕毅	0	0.00%
	董事	顧中威	0	0.00%
新思代科技股份有限公司	董事長	藍志忠	50,000	2.50%
	董事/總經理	史立山	280,000	14.00%
	董事	張智鴻	150,000	7.50%
	監察人	睿盈投資股份有限公司	1,020,000	51.00%

(六) 各關係企業營運概況

截至106年12月31日止 單位：新台幣仟元（除每股盈餘為新台幣元外）

企業名稱	資本額	資產總值	負債總額	淨值	營業收入	營業損益	本期損益(稅後)	每股盈損(元)(稅後)
台達電子工業股份有限公司	25,975,433	163,129,553	38,572,584	124,556,969	38,577,747	2,332,328	18,380,552	7.08
Delta Networks Holding Limited及其子公司	53,569	20,941,685	9,949,890	10,991,795	27,019,050	805,740	670,301	372.38
達創科技股份有限公司	500,500	5,094,359	3,451,722	1,642,637	8,102,937	479,087	648,648	12.96
Delta International Holding Limited	2,142,720	75,173,448	33,497	75,139,951	-	(17,835)	5,732,453	79.62
DEI Logistics (USA) Corp.	14,880	6,829,196	6,659,924	169,272	19,633,253	14,190	23,510	47.02
Delta Greentech SGP Pte Ltd.等	1,606,665	4,794,282	213,897	4,580,383	12,027	(3,851)	563,426	-
Delta Electronics (Japan), Inc.	73,976	2,855,885	2,444,574	411,311	5,422,997	102,692	78,373	13,995.23
Addtron Technology (Japan), Inc.	9,511	31,766	7,968	23,799	56,578	(206)	1,661	2,306.60
Delta Electronics (Korea), Inc.	1,399	210,887	102,262	108,625	435,018	25,788	22,683	2,268.28
DAC Holding (Cayman) Limited	660,672	296,161	-	296,161	-	(146)	(10,199)	(0.46)
Delta Video Technology Limited	464,256	167,288	74,482	92,805	27,842	(24,721)	(11,598)	(1,486.94)
Delta Electronics Mexico S.A. DE C.V.	35,995	112,972	140	112,832	51,344	6,957	546	0.63
Delta Electronics International Limited	59,520	-	-	-	-	(8,002)	73,664	36.83
Vivitek Corporation	267,840	424,193	356,660	67,533	829,323	52,357	56,494	6.28
Delta Electronics Europe Ltd.	20,055	65,468	22,156	43,312	142,625	9,099	8,571	17.14
中達電通股份有限公司等	2,642,420	11,639,179	6,002,759	5,636,420	17,164,136	871,703	739,955	-
進準光學(香港)股份有限公司等	788,640	1,114,135	148,032	966,103	520,432	19,021	28,698	-
Delta Electronics (H.K.) Ltd.等	12,206,936	39,619,501	485,915	39,133,586	70,486	(5,517)	5,994,680	-
台達電子(東莞)有限公司等	3,047,952	7,779,611	3,418,953	4,360,658	11,950,605	289,561	591,476	-
台達電子電源(東莞)有限公司	1,252,896	7,335,229	4,799,758	2,535,471	22,206,454	654,721	498,247	NA (註2)
台達電子企業管理(上海)有限公司	3,625,477	13,458,320	7,747,851	5,710,469	24,314,177	1,588,614	1,658,042	NA (註2)
中達電子(蕪湖)有限公司等	4,122,681	7,004,404	2,219,911	4,784,493	9,727,400	289,120	283,321	-
台達電子(郴州)有限公司等	1,991,437	4,645,028	2,608,339	2,036,688	6,454,142	(108,997)	(122,369)	-
中達電子(江蘇)有限公司	1,190,400	13,464,455	10,647,987	2,816,468	40,481,967	459,339	495,570	NA (註2)
中達電子零組件(吳江)有限公司	3,506,026	13,507,839	6,311,300	7,196,540	24,363,091	1,718,147	1,245,331	NA (註2)
中達視訊(吳江)有限公司	863,040	3,274,929	1,871,186	1,403,743	6,638,035	140,844	170,658	NA (註2)
中達電子貿易(吳江)有限公司	59,520	103,013	129	102,883	-	-	-	NA (註2)
Delta Electronics International Mexico S.A. DE C.V.	75	160,248	159,659	589	338,303	(15,554)	(16,859)	(66.90)
台達電子(平潭)有限公司等	1,320,843	2,122,914	643,098	1,479,816	1,724,171	(25,302)	(32,238)	-
乾坤科技股份有限公司及其子公司	20,622,577	35,139,004	8,617,800	26,521,204	16,463,668	2,290,986	2,195,664	1.06
展茂光電股份有限公司	2,114,580	1,939,881	13,438	1,926,443	36,718	(131,082)	(129,758)	(0.61)
達爾生技股份有限公司	900,000	216,226	21,074	195,152	31,348	(6,805)	26,635	0.30
蘇州爾達醫療設備有限公司	119,040	208,367	81,044	127,323	242,334	36,546	32,381	NA (註2)
台達資本股份有限公司	3,062,545	3,758,622	101,054	3,657,568	208,050	129,592	128,184	0.43
Delta Electronics Int'l (Singapore) Pte. Ltd.	6,678	58,251,084	49,838,681	8,412,404	223,676,383	8,143,936	8,599,850	28,666.17
台達綠生活股份有限公司	238,173	59,932	78,377	(18,445)	78,879	(60,723)	(60,602)	(2.54)
Delta Eletronics (Netherlands) B.V.等	4,788,072	23,595,764	18,079,949	5,515,814	3,908,586	120,604	222,016	-
Delta Solar Solutions LLC等	134,961	123,031	93	122,938	4,128	(1,658)	(5,772)	-
Delta America Ltd.	393,689	3,356,446	1,327,646	2,028,800	-	(85,585)	110,334	5.39
Delta Electronics (Americas) Ltd.等	10,081	2,132,201	1,223,333	908,868	4,191,012	(1,770,383)	48,705	-
Eltek AS	169,263	8,848,742	4,888,512	3,960,229	7,827,732	228,219	987,961	10.56
ELTEK PAKISTAN (PRIVATE) LIMITED	1,075	37,355	77,918	(40,563)	(2,075)	(9,810)	(12,698)	(317.45)
Eltek Egypt for Power Supply S.A.E.	12,989	65,506	72,491	(6,985)	41,834	4,525	795	238.20
Eltek SGS Pvt Ltd.	4,164	432,333	218,790	213,543	499,955	12,236	1,991	2.58

企 業 名 稱	資本額	資產總值	負債總額	淨值	營業收入	營業損益	本期損益(稅後)	每股盈損(元)(稅後)
Eltek SGS Mechanics Pvt Ltd.	149,397	25,041	-	25,041	-	-	-	-
Eltek MEA DMCC	1,616	365,643	240,879	124,764	556,255	31,467	(35,965)	(179,823.24)
ELTEK KENYA LIMITED	3	5,273	329	4,943	-	5,061	5,030	50,297.53
ELTEK WEST AFRICA LIMITED	831	20,121	1,005	19,116	-	(226)	(2,651)	(0.27)
Eltek Polska Sp. z o.o.	2,038	155,900	63,792	92,107	185,008	9,523	7,003	14,589.07
Eltek Italia S.r.l.	4,091	115,278	113,012	2,265	110,790	4,978	(321)	NA (註2)
ELTEK POWER FRANCE SAS	18,113	556,940	410,140	146,799	1,030,308	38,265	27,024	4,854.24
Eltek Power (UK) Ltd.	20,947	290,534	127,969	162,565	643,386	(23,287)	(16,523)	(31.37)
Eltek Power Sweden AB	433	313,062	258,831	54,231	280,217	3,141	1,996	1,996.18
Eltek Power Oy	7,114	66,037	26,385	39,651	118,943	6,929	6,331	253.22
OOO Eltek	75	376,513	30,850	345,663	503,468	46,094	43,032	NA (註2)
ELTEK ENERJI SISTEMLERI LIMITED SIRKETI	42,956	49,667	27,027	22,640	115,251	3,216	4,677	21.26
Eltek Deutschland GmbH等	74,904	833,428	459,325	374,103	1,822,030	76,885	55,320	-
ELTEK LIMITED等	227,743	669,555	248,815	420,740	235,637	(29,523)	(42,926)	-
ELTEK AUSTRALIA PTY LIMITED	41,733	289,659	197,213	92,446	1,337,931	2,898	3,260	730.86
ELTEK POWER PTE. LTD.等	57,228	2,174,340	890,005	1,284,335	1,820,061	79,770	22,495	-
Eltek Energy Holding, Inc.等	8,404,503	6,347,777	1,966,877	4,380,901	4,707,581	134,111	89,515	-
新能微電子股份有限公司	145,804	47,222	431	46,791	-	(775)	(648)	(0.04)
Delta Controls Inc.	2,298,388	5,742,078	3,293,875	2,448,203	1,646,205	143,561	245,617	3.27
Loy Tec electronics GmbH	1,245	513,290	178,224	335,066	471,488	95,777	94,940	NA (註2)
LOYTEC Americas, Inc.	297	28,553	15,848	12,706	81,558	9,196	5,737	574.92
Delta Electronics (Switzerland) AG	609,100	1,494,889	638,946	855,943	1,827,433	107,176	29,323	1,466.16
Delta Greentech (Brasil) S.A.	344,681	856,756	695,204	161,552	1,154,468	(20,997)	(57,072)	(13.22)
Delta Greentech Electronics Industry LLC	6,014	211,716	177,534	34,182	92,752	(7,974)	3,248	105.46
Delta Greentech (USA) Corporation	44,640	614,284	499,935	114,349	1,644,875	67,408	48,677	32.45
DELTA ELECTRONICS BRASIL LTDA	223,240	208,491	-	208,491	-	(15,642)	(15,642)	(0.63)
Delta Electronics (Czech Republic), spol. s.r.o.	11,079	28,554	2,242	26,312	17,407	1,477	607	NA (註2)
Delta Solutions (Finland) Oy	4,786	160,991	89,588	71,403	257,703	12,445	12,245	1,530.67
Delta Electronics (France) SA	35,570	144,538	50,309	94,228	225,750	6,613	3,623	2.48
Delta Electronics (Italy) S.r.l.	3,557	239,679	144,492	95,186	464,327	8,456	3,858	38.58
Delta Electronics Solutions (Spain) S.L	7,114	208,888	119,235	89,653	314,890	3,527	6,712	33.56
Delta Energy Systems (Sweden) AB	7,256	121,907	69,122	52,785	196,388	6,745	4,452	221.50
Delta Electronics (Poland) Sp. z o.o.	21,229	78,674	39,859	38,816	70,261	6,148	3,539	70.77
羽冠電腦科技股份有限公司	5,700	142,672	193,207	(50,535)	230,388	29,292	39,246	68.85
羽冠(南京)系統集成有限公司	11,255	117,806	81,765	36,041	83,801	17,589	18,954	NA (註2)
晶睿通訊股份有限公司	825,051	4,060,576	1,252,357	2,808,220	5,462,126	625,346	430,456	5.27
睿緻科技股份有限公司	319,826	485,675	196,222	289,453	370,336	(128,553)	(151,402)	(4.75)
Vivotek Holdings, Inc.	31,248	253,842	21	253,821	-	(9)	5,304	5,051.63
Vivotek USA, Inc.	29,760	428,505	175,678	252,827	828,851	20,655	5,314	0.53
歐特斯股份有限公司	60,000	41,203	5,546	35,658	18,139	(12,821)	(12,817)	(2.44)
睿盈投資股份有限公司	200,000	151,769	11,772	139,998	-	(210)	(22,223)	(1.11)
高譽科技股份有限公司	60,000	73,233	24,221	49,012	110,376	4,495	4,693	0.78
新思代科技股份有限公司	20,000	18,680	5,424	13,256	12,757	(6,788)	(6,744)	(3.37)
Wellstates Investment, LLC	35,712	104,272	60,950	43,321	10,959	2,177	1,407	NA (註2)
Vivotek Middle East FZCO	11,904	39,518	52,551	(13,033)	65,182	(12,925)	(12,945)	(8,812.29)
Vivotek Netherlands B.V.	10,671	10,670	2,003	8,667	28,190	837	618	206.04

註1：關係企業如為外國公司，相關數字應以報告日之兌換匯率換算為新台幣列示。
註2：因公司型態為有限公司，故無股數。

(七) 台達電子工業股份有限公司及子公司關係企業合併財務報表聲明書

台達電子工業股份有限公司及子公司
關係企業合併財務報表聲明書

本公司106 年度（自106 年1 月1 日至106 年12 月31 日止）依「關係企業合併營業報告書、關係企業合併財務報表及關係報告書編製準則」應納入編製關係企業合併財務報表之公司與依國際財務報導準則第十號應納入編製母子公司合併財務報告之公司均相同，且關係企業合併財務報表所應揭露相關資訊於前揭母子公司合併財務報告中均已揭露，爰不再另行編製關係企業合併財務報表。

特此聲明

公司名稱：台達電子工業股份有限公司

負 責 人：海英俊

中華民國107年3月8日

關係報告書：無。

▶二、最近年度及截至年報刊印日止，私募有價證券辦理情形：無此情形。

▶三、最近年度及截至年報刊印日止，子公司持有或處分本公司股票情形：無此情形。

▶四、其他必要補充說明事項

本公司及子公司財務會計人員及稽核人員取得證照之情形：

(一) 財務會計人員取得證照情形

1. 中華民國高考會計師：10人。
2. 台灣會審高等三級考試及格：1人。
3. 美國會計師測驗及格：6人。
4. 中華人民共和國註冊會計師：2人。
5. 中華人民共和國中級會計師：40人。
6. 中華人民共和國初級會計師：103人。
7. 蘇格蘭特許會計師協會註冊會計師：1人。
8. 香港會計師公會會計師：1人。
9. 澳洲會計師：1人。
10. 美國特許財務分析師：1人。
11. 國際內部稽核師：1人。
12. 證券商高級業務員：8人。
13. 期貨商業務員：3人。
14. 投信投顧業務員：3人。
15. 信託業業務人員：5人。
16. 理財規劃人員：2人。
17. 企業內部控制人員：1人。
18. 中華民國會計乙級證照：3人。
19. 中華民國會計丙級證照：6人。
20. 日本經理實務士：1人。
21. 韓國財經管理師：1人。
22. 韓國IFRS管理師：1人。
23. 中華人民共和國中級經濟師：1人。

(二) 稽核人員取得證照情形

1. 中華民國內部稽核師：2人。
2. 國際內部稽核師：3人。
3. 中華民國內部稽核協會優秀稽核人員(第19屆)：1人。
4. 科建管理顧問公司核發之六標準差黑帶合格證書：1人。
5. 科建管理顧問公司核發之六標準差綠帶合格證書：1人。
6. 科建管理顧問公司5S管理機制合格證書：1人。
7. 科建管理顧問公司內部品質稽核合格證書：1人。
8. 科建管理顧問公司量規儀器校正合格證書：1人。
9. ISO稽核師：1人。
10. 國際風險管理確認師：1人。
11. Qualicert 服務驗證(神秘客)主導稽核員訓練課程：1人。
12. ACL電腦稽核軟體應用師(JCCP)/經濟部企業電子化應用類人才能力鑑定證書：1人。

►五、發生證券交易法第三十六條第三項第二款所定對股東權益或證券價格有重大影響之事項：

最近年度及截至年報刊印日止，發生證券交易法第36條第3項第2款所定對股東權益或證券價格有重大影響之事項：無此情形。

台達電子工業股份有限公司

董事長　海英俊

11491臺北市內湖區瑞光路186號
電話:(02)8797-2088　傳真:(02)8797-2120

本文件採用Fuji Xerox彩色數位印刷設備印製，符合歐盟RoHS環保規範