720 W 车载充电器

MOOV^on

体积轻巧、坚固耐用的设计，可轻松整合至各式工业电动车，
于恶劣的工业环境中提供稳定、可靠的车载充电方案

- 支持各类电池充电
- 充电效率达 94%
- 体积轻巧
- 对流冷却

工业应用　物流　多功能电动车

DELTA

特色

- 轻巧机身设计，适合受限空间的安装应用
- 720 W 全效充电，满足各式运作需求
- CAN 总线控制，轻松整合至智能电动车系统
- 针对各类型铅酸和锂电池开发不同的充电曲线，并通过测试和验证
- 电池温度感测功能，可微调充电
- 高耐受设计，可承受工业用车辆的冲击和振动
- 密封式外壳，适合工业环境应用

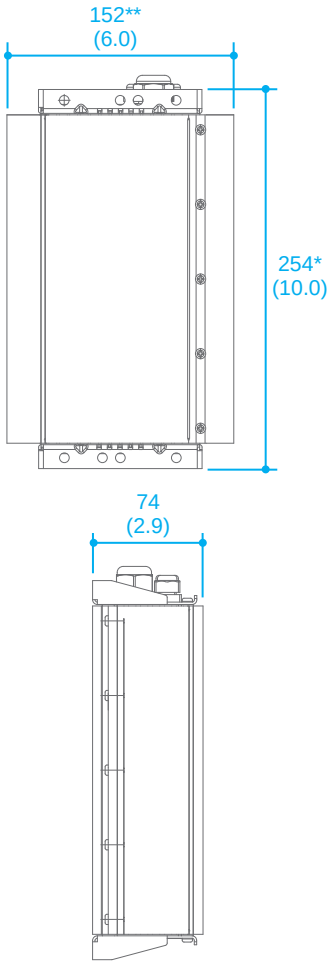

尺寸单位：mm (英吋)
* 48 V 机种为 274 mm (10.8 英吋)
** 短散热鳍片机种为 126 mm (5.0 英吋)

产品规格

产品型号	720 W	
交流输入		
交流输入额定电流	110 ~ 240 V_{AC} 单相电	
交流输入电压范围	85 ~ 265 V_{AC}	
交流输入频率	50 / 60 Hz (45 ~ 65 Hz)	
最大交流输入电流	8.0 A	
功率因数 (满载情况下)	0.99	
峰值效率 (满载情况下)	≥ 90%	
直流输出	24 V 型号	36 V / 48 V 型号
直流输出电压范围	5 ~ 35 V_{DC}	8 ~ 70 V_{DC}
直流输出电压精度	± 1%	
最大充电电流	30 A	15 A
负载电流精度	± 2%	
最大输出功率	720 W	
电池类型	铅酸电池 (Wet / AGM / GEL)、锂电池	
工作环境		
工作温度	-10 °C ~ +55 °C (+14 °F ~ 131 °F) [1]	
储存温度	-40 °C ~ +85 °C (-40 °F ~ +185 °F)	
相对湿度	15% ~ 95%，无凝露	
最大工作海拔高度	2,000 m (6,651 英尺)	
防护等级	IP65	
机构设计	24 V 型号	36 V / 48 V 型号
尺寸 (长 x 宽 x 高)	254 x 152 [2] x 74 mm (10.0 x 6.0 x 2.9 英寸)	274 x 152 [2] x 74 mm (10.8 x 6.0 x 2.9 英寸)
重量	3.4 kg (7.5 磅)	3.5 kg (7.7 磅)
散热	自然对流，无风扇	
LED 指示灯	有 [3]	
通讯连接器	Molex MX150 连接 CAN 总线	
交流输入连接器	IEC 60320 / C16	
直流输出连接器	1.3 m 12 AWG 线，M10 环形端子	
远端温度感测器	有	
直流输出保护		
过压保护	有	
过电流保护	有	
短路保护	有	
过温保护	有	
电池反接保护	有	
输出保险丝	有	
互锁装置	5 A 连续，受保护	
认证		
安规	UL1564 / CSA C22.2 107.2-01, IEC 60950-1, IEC 62368-1	
安规标识	UL / $_{c}CSA_{us}$ / CE / RCM	
保护等级	1	
EMC 放射	FCC Part 15 Subpart B, EN 61000-6-4 (EN 55011 / 32)	
EMC 抗干扰	EN 61000-6-2	
谐波电流	EN 61000-3-2	
RoHS	有	
CEC	有	

1) 温度高于 40 °C (104 °F) 时降额 / 短散热鳍片机种高于 30 °C (86 °F) 时降额
2) 短散热鳍片机种为 126 mm (5.0 英寸)
3) 选配

版权属台达所有。台达保留修改的权利，无需提前通知。

Delta Energy Systems (Germany) GmbH
Tscheulinstrasse 21, 79331 Teningen
E-mail: IEV.sales@deltaww.com

相关资讯 www.deltaww.com