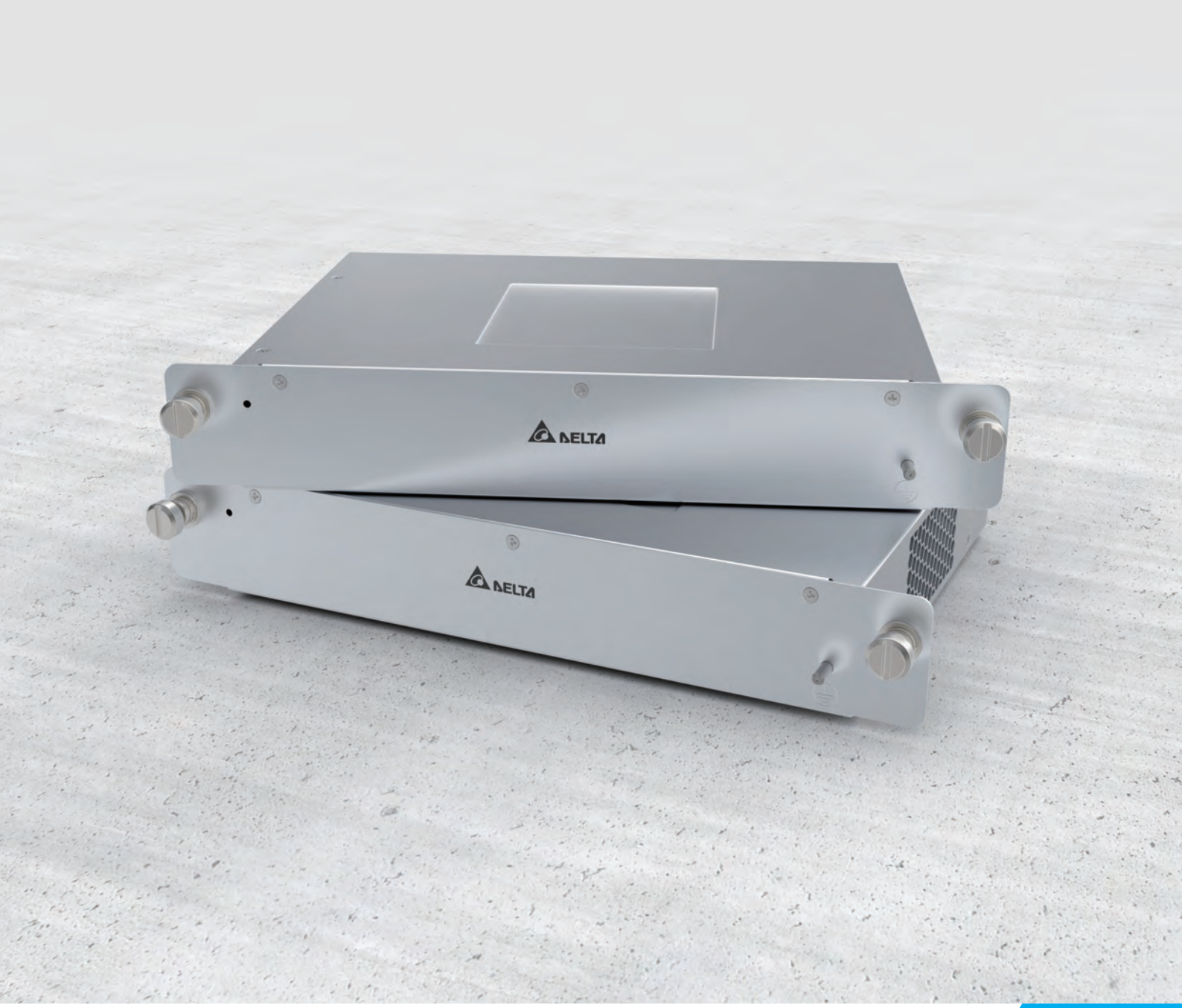

PM1350 充电模组

MOOV^base

工业用高效充电模组

专为充电柜安装设计，每个模组可提供
高达 1,350 W 电力

支持 CAN 总线，轻松连接系统控制器进行
充电控制，为各类型电池完成充电

电池充电　工业应用

特色

安全、坚固

- 先进的安全设计和错误检测功能，可保护使用者、电池和充电器
- 镀锌钢制外壳和可维修风扇设计，适合应用于恶劣的工业环境

模组化设计，可轻松扩充

- 模组可并联，提供所需的充电电流
- 冗余操作
- 可关闭个别电源模组，提高系统效率

方便、简易系统整合

- 支持 CAN 总线通讯，可连接系统控制器轻松控制充电作业
- 可传送系统错误讯息和警报
- 背板连接设计，可实现快速安装

相容性高，符合全球主流电力系统需求

- 宽范围交流输入，可连接全球电网
- 符合北美、欧洲和澳洲的安规和 EMC 认证
- 效率超过 CEC 标准

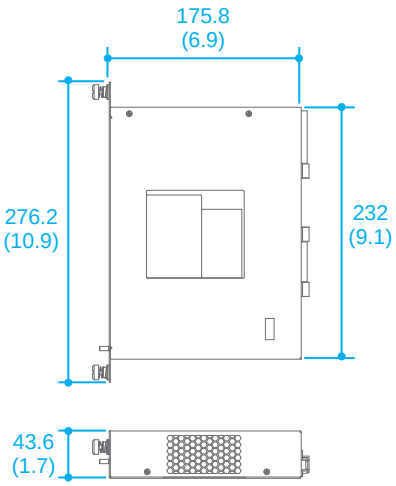

尺寸单位：mm (英吋)

版权属台达所有。台达保留修改的权利，无需提前通知。

产品规格

产品型号	PM1350	
交流输入		
交流输入额定电源	100 ~ 240 V_{AC} 单相	
交流输入电压范围	85 ~ 265 V_{AC}	
交流输入频率	50 / 60 Hz (47 ~ 63 Hz)	
最大交流输入电流	13.5 A	
功率因数	0.98 ~ 0.999	
峰值效率	≥ 91%	
直流输出	24 V 型号	36 V / 48 V 型号
直流输出电压范围	9 ~ 35 V_{DC}	12 ~ 70 V_{DC}
直流电压输出精度	± 0.5%	
交流输出电压 < 160 V_{AC} / ≥ 180 V_{AC} 时的最大充电电流	40 A / 45 A	27 A / 27 A
负载电流精度	± 2%	
交流输出电压 < 160 V_{AC} / ≥ 180 V_{AC} 时的最大输出功率	1,200 W / 1,350 W	
工作环境		
工作温度	-10 °C ~ +70 °C (+14 °F ~ 158 °F)[1]	
储存温度	-40 °C ~ +85 °C (-40 °F ~ +185 °F)	
相对湿度	15% ~ 95%，无凝露	
最大工作海拔高度	2,000 m (6,651 英尺)	
机构设计		
尺寸 (长 x 宽 x 高)	232 x 175.8 x 43.6 mm (9.1 x 6.9 x 1.7 英寸) 276.2 mm (10.9 英寸) 含前面板	
重量	2.0 kg (4.4 磅)	
散热	强制风冷，内置直流风扇及风扇转速控制	
交流输入连接器	FCI PwrBlade 3P 背板连接器	
直流输出连接器	FCI PwrBlade 2P + 12S pin 背板连接器	
直流输出保护		
过压保护	有	
过电流保护	有	
短路保护	有	
过温保护	有	
电池反接保护	有	
输出保险丝	有	
认证		
安规	UL1564 / CSA C22.2 107.2-01, IEC 60950-1, IEC 62368-1	
安规标识	$_{C}CSA_{US}$ / CE / RCM	
保护等级	1	
EMC 发射	FCC Part 15 Subpart B, EN 61000-6-4 (EN 55011/32), Class B	
EMC 抗干扰	EN 61000-4-2 / 3 / 4 / 5 / 6	
谐波电流	EN 61000-3-2	
RoHS	有	

注意：为电源系统元件提供隔离电源 (12.0 V_{DC} ± 10%: 0 ~ 700 mA)。并联模组时，请将输出电流相乘。
为电源系统 CAN 总线零组件提供隔离式 CAN 总线电源 (7.5 V_{DC} ± 10%: 0 ~ 100 mA)。

1) 超过 45 °C (113 °F) 时输出功率可能会降额

相关资讯

Delta Energy Systems (Germany) GmbH
Tscheulinstrasse 21, 79331 Teningen
E-mail: IEV.sales@deltaww.com

www.deltaww.com