股票代碼：2308

台達美洲區新總部大樓採用地源熱泵系統，相較於傳統空調系統可節省約60%能耗，並運用台達太陽能解決方案產生電力，以實現淨零能耗的目標

台達電子工業股份有限公司
2015年報

本公司網站：www.deltaww.com
公開資訊觀測站網址：http://mops.twse.com.tw
刊印日期：民國105年4月28日

台達 DELTA
Smarter. Greener. Together.

一、本公司發言人	姓　　名：周志宏 職　　稱：企業信息部資深協理 聯 絡 電 話：(02) 8797-2088 電子郵件信箱：2308@deltaww.com **代理發言人** 姓　　名：吳美慧 職　　稱：企業信息部資深經理 聯 絡 電 話：(02) 8797-2088 電子郵件信箱：2308@deltaww.com
二、公司及工廠所在地	總　公　司：33370 桃園市龜山工業區興邦路31-1號 電　　話：(03) 362-6301 台北辦公室：11491 臺北市內湖區瑞光路186號 電　　話：(02) 8797-2088 桃 園 一 廠：33370 桃園市龜山工業區興邦路31-1號 電　　話：(03) 362-6301 桃 園 二 廠：33341 桃園市龜山工業區山鶯路252號 電　　話：(03) 359-1968 桃 園 三 廠：33068 桃園市桃園區興隆路18號 電　　話：(03) 362-6301 平　鎮　廠：32460 桃園市平鎮區中興路平鎮段458號 電　　話：(03) 469-4861 中 壢 一 廠：32063 桃園市中壢區東園路3號 電　　話：(03) 452-6107 中 壢 二 廠：32063 桃園市中壢區南園路4號 電　　話：(03) 452-6107 台南分公司：74144 臺南市善化區環東路二段39號 電　　話：(06) 505-6565 台中分公司：42881 臺中市大雅區科雅路46號5樓 電　　話：(04) 2567-7670
三、股票過戶機構	名　　稱：元富證券股份有限公司 地　　址：10560 臺北市松山區光復北路11巷35號地下一樓 網　　址：www.masterlink.com.tw 電　　話：(02) 2768-6668
四、最近年度財務報告簽證會計師	簽證會計師：曾惠瑾、梁華玲 事務所名稱：資誠聯合會計師事務所 地　　址：11012 臺北市信義區基隆路一段333號27樓 網　　址：www.pwc.tw 電　　話：(02) 2729-6666
五、海外有價證券掛牌買賣之交易場所名稱及查詢該海外有價證券資訊之方式	海外有價證券掛牌買賣之交易場所名稱：盧森堡證券交易所 查詢該海外有價證券資訊之方式：www.bourse.lu/home
六、公司網址	**www.deltaww.com**

台達連續四年榮獲《遠見雜誌》企業社會責任獎雙料首獎

關注氣候暖化 率先承諾自主減碳

COP21巴黎峰會期間，台達於法國巴黎大皇宮舉辦Delta21@ COP21綠建築展，於國際舞台分享綠建築及節能經驗

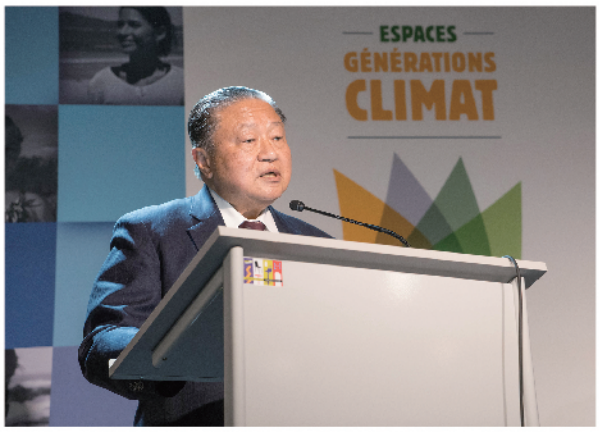

創辦人鄭崇華先生於COP21官方周邊會議與國內外專家共同呼籲，應將更多減碳資源投入提升能源效率上

2016年台達再度榮獲由遠見雜誌主辦的第十二屆《遠見雜誌》「企業社會責任獎」兩項大獎：以優異的整體績效獲得年度大調查電子科技組首獎；在巴黎氣候峰會（COP21）中展現綠建築推動經驗的「Delta21@COP21」倡議活動，則獲得傑出方案環境友善組首獎。此為台達連續四年榮獲「遠見企業社會責任獎」雙料首獎。

為減緩氣候暖化，在企業自主減碳上，台達主要廠區用電密集度達成2014年相較2009年下降50%的目標，並再度承諾設定用電密集度2020年較2014年再減少30%的新目標，擴大管理範圍並全員參與。

2015 年台達遠赴巴黎氣候峰會 COP21 現場，將過去十年打造21棟綠建築的經驗，帶到法國巴黎，舉辦「Delta21@COP21」綠建築展，呈現台達在節能與綠建築的具體成果，讓國際社會看見企業在降低建築能耗與環境教育的努力。同時，在國際氣候論壇上，呼籲各國重視提升能源使用效率，發揮企業影響力。

台達電子董事長海英俊參與COP 21永續創新論壇，分享永續城市與台達節能之道

台達受德國館邀約共同主辦官方周邊會議，執行長鄭平於會中演講，分享台達如何以科技提供具體高效節能方案

台達連續四年榮獲《遠見雜誌》企業社會責任獎雙料首獎，創辦人鄭崇華及台達電子文教基金會執行長郭珊珊代表領獎

目錄

壹· 致股東報告書 003

貳· 公司簡介 006

參· 公司治理報告 011

一、組織系統 011

二、董事、總經理、副總經理、協理、各部門及分支機構主管資料 013

三、公司治理運作情形 019

四、會計師公費資訊 035

五、更換會計師資訊 036

六、公司之董事長、總經理、負責財務或會計事務之經理人，最近一年內曾任職於簽證會計師所屬事務所或其關係企業者，其姓名、職稱及任職期間 036

七、最近年度及截至年報刊印日止，董事、經理人及持股比例超過百分之十之股東股權移轉及股權質押變動情形 037

八、持股比例占前十名之股東，其相互間為關係人或為配偶、二親等以內之親屬關係之資訊 038

九、公司、公司之董事、經理人及公司直接或間接控制之事業對同一轉投資事業之持股數及綜合持股比例 039

肆· 企業社會責任 040

一、追求利害相關者間的均衡利益 040

二、致力環保節能 044

三、擴大社會參與 047

伍· 募資情形 051

一、資本及股份 051

二、公司債辦理情形 056

三、特別股辦理情形 056

四、海外存託憑證辦理情形 056

五、員工認股權憑證辦理情形 057

六、限制員工權利新股辦理情形 057

七、併購或受讓他公司股份發行新股辦理情形 057

八、資金運用計畫執行情形 057

陸· 營運概況 058

一、業務內容 058
二、市場及產銷概況 062
三、最近二年度及截至年報刊印日止從業員工資料 068
四、環保支出資訊 068
五、勞資關係 069
六、重要契約 072

柒· 財務概況 074

一、最近年度財務報告 074
二、最近年度經會計師查核簽證之公司個體財務報告 188
三、最近年度財務報告之審計委員會審查報告 269
四、最近五年度簡明資產負債表及綜合損益表 270
五、最近五年度財務分析 278
六、公司及其關係企業財務周轉情形 283

捌· 財務狀況及財務績效之檢討分析與評估風險事項 284

一、財務狀況 284
二、財務績效 285
三、現金流量 286
四、最近年度重大資本支出對財務業務之影響 287
五、最近年度轉投資政策、其獲利或虧損之主要原因、改善計畫及未來一年投資計畫 287
六、最近年度及截至年報刊印日止之風險事項 287
七、其他重要事項 292

玖· 特別記載事項 293

一、關係企業相關資料 293
二、最近年度及截至年報刊印日止，私募有價證券辦理情形 318
三、最近年度及截至年報刊印日止，子公司持有或處分本公司股票情形 318
四、其他必要補充說明事項 318
五、發生證券交易法第三十六條第二項第二款所定對股東權益或證券價格有重大影響之事項 319

壹．致股東報告書

董事長 海英俊

各位親愛的股東：

在全球景氣瞬息萬變的高度不確定中，台達經營團隊秉持實質捷合的一貫精神，帶領全體員工順應環境的變化，履行環保節能愛地球的企業使命，順利為2015年劃下句點。2015年台達合併營業額為新台幣2,035億元，較上年度增加7%；營業毛利為554億元，毛利率27.2%，金額較前一年度成長8%；營業淨利為新台幣205億元，占營收10.1%，金額較上年度負成長10%；而稅後淨利為新台幣187億元，淨利率9.2%，金額也較上年度負成長10%。2015年台達每股稅後盈餘(EPS)為新台幣7.67元，股東權益報酬率(ROE)為16.5%。由於台達持續投資於研發及發展新創事業，雖然2015年之整體財務績效表現未若前一年度亮眼，我們對新事業的努力已見初步成果，相信成效會日益顯著。以下謹就過去一年台達三大事業領域之經營實績與對未來之展望作簡要說明：

電源及零組件

長期以來台達深耕資通訊工業及消費性電子產業，持續精進電源及零組件事業的技術與成本效益，並與業界龍頭形成緊密的合作關係，不僅是台達營收及利潤的主要來源，同時也為台達奠定堅實的營運基礎與技術發展平台。

台達在電源供應器、無刷直流風扇及散熱系統的全球市占率穩居龍頭，微型化關鍵零組件發展亦日趨多元。我們除繼續攻堅原有應用市場外，同時積極轉進汽車及電動車、雲端應用、醫療照護、LED節能照明及智慧節能家庭等新應用領域，不論來自資通訊產業的大量需求或醫療及工業應用的少量多樣高規格產品，台達都能透過靈活運用既有的技術基礎，配合模組化設計概念與彈性調整營運組織，快速發展出符合客戶需求及世界趨勢的新產品，開拓更多商機，並創造更高的附加價值。我們相信隨著全球對環保節能的要求規範日趨嚴謹，與雲端應用普及物聯網技術發展日益成熟的兩大趨勢下，即使個人電腦與筆電的整體規模逐漸下滑，市場對高效率節能電源及散熱產品與多元化的微型零組件之需求定會持續成長，電源及零組件事業依舊是台達重要且穩定的事業支柱。

能源管理

台達能源管理領域之業務涵蓋範圍廣泛，是近來年台達投資及發展的重點，也陸續達成許多具指標性的里程碑，充分體現台達「共創智能綠生活」的品牌承諾。

台達深耕工業自動化技術超過二十年，近年來除SCARA工業機器人、五軸直角座標機械臂、機器視覺系統、CNC控制器、和SCADA監控系統等高度智能製造自動化所需之新創產品與服務陸續上市外，更透過全球銷售通路平台不斷強化對我們所鎖定的深耕目標行業在各區域之使用情境與客戶需求之探索，結合先進技術與市場回饋，持續優化台達所提供的解決方案，滿足客戶對高精度、高彈性、低能耗、少人工且更高品質的價值期待。美國內華達州的新月丘太陽能計畫(Crescent Dunes Solar Energy Project)是全球第一個以公用事業規模建設的聚光型太陽熱能發電廠，每年能產生5億度以上的零排放潔淨電能，日前才正式啟用，台達為此量身訂做，整合自有可程式控制器、驅動器、伺服馬達、電力轉換器、網路通訊和系統管理軟體等產品所建構而成的追日自動化系統，正是確保電廠內一萬多片巨型定日鏡能精準指向定位的幕後功臣，深獲客戶讚賞。

而台達通信電源的電源轉換效率一直獨步全球，在去年成功整合所購併的通訊電源大廠挪威Eltek後更是如虎添翼，全球版圖布局與產品線更加完整，不僅一舉成為全球通訊電源的領導廠商，更能透過雙方互補的核心能力與資源配置的調整，提供電信網路運營商超高效率的多樣性組合能源方案。Eltek甫推出的革命性雙向電源轉換解決方案Rectiverter，於單一模組內整合交流／直流、直流／交流轉換器及靜態轉換開關，大幅簡化現有電源系統的複雜性，可應用於電信、資料中心和工

業等領域，提昇台達在市場的競爭力。此外我們針對眾多關鍵基礎建設所推出之不斷電系統及全方位資料中心解決方案在2015年亦大有斬獲，得到德國頂級車廠、俄國聯邦儲蓄銀行、中國航太工業、聖彼得堡體育場等標竿客戶採用，不僅協助客戶確保關鍵服務順利運作不中斷，更能節省可觀的能源與營運成本，讓台達的業務發展向前推進一大步。

經過多年的努力，台達在電動車電源與電能管理及再生能源發電等方面亦取得重大進展。台達繼推出全台第一座全規格電動車充電站、香港國際機場電動車充電站、泰國第一個快速充電站及協助挪威政府在Ishavsveien電動車環島公路建置一千座以上快速充電設備外，去年我們在澳洲墨爾本推出當地規模最大且速度最快的直流充電站，攜手福特汽車在中國推出壁掛式高效充電器，與德國主要車廠進行軟硬綑綁的合作模式在中國銷售台達品牌的產品，更獲得美國能源部三百萬美元補助開發插電式電動車(PEV)之雙向式高密度車載充電器，將能源效率一舉提升至95%以上。台達透過逐步整合電力公司、電動車廠及車主的需求，不停朝開發智慧能源管理系統的目標邁進。而在再生能源方面，台達首座自營太陽能電廠於日本兵庫縣赤穗市完工啟用，電廠佔地九萬六千平方公尺，由中型太陽能逆變器架構分散式發電系統以因應不規則地形並提升整體發電效率，為日本最大等級採用分散式系統的特高壓太陽能電廠，預計年發電將近五百萬度，可滿足當地近一千戶家庭一年用電所需，充分展現台達以自有產品及系統整合技術建造高效率太陽能發電廠的實力。台達赤穗節能園區所發的電將全數回售電力公司，不僅為電力公司提供最佳成本效益的綠電來源,更開拓台達穩定獲利的嶄新營運模式。

智能綠生活

科技的發展與文化的涵養密不可分，終極目的則在創造人類更美好的生活。台達在智能綠生活的佈局以視訊及網通為代表。台達視訊整合了更具智慧的控制系統與多元的顯示單元，聚焦行業應用方案，在圖像顯示控制、互動決策、智慧監控、視覺化營運管理等面向傲視群倫，不僅能處理多樣化的信號源及海量資料，同時能整合物聯網科技與分佈式圖像顯示系統，提供即時可視化的決策資訊，迄今已在電網、交通、安防、科學等方面的智慧監控管理應用累積了眾多實例。除政府部門與工業應用外，台達的視訊事業亦走入日常生活，從宜蘭傳藝中心及台灣燈會永續之環，到英國Stamford Bridge足球場圍欄屏、巴塞隆納燈節再現古城風華、及近期台中國家歌劇院外牆無縫融接的3D光雕投影，台達以視訊科技結合文化藝術體育賽事，展現多元的創意，更透過令人驚豔的視覺饗宴，進一步提升台達的品牌地位。

達創專注於網路通訊業務，主要客戶涵蓋世界一級通信運營商、高流量網路業者、各型企業用戶、以及資料中心建置業者，精湛的技術與可靠的品質一直深獲客戶倚重。達創是資料中心交換機主要的供應商，去年不僅在市場數量最大的10G高速交換機出貨量持續倍增，更率先推出100G高速交換機，協助資料中心客戶滿足對資料傳輸速度的嚴格要求。除外部客戶外，達創同時兼具台達內部網通專家之角色，提供發展系統與解決方案時所需之通訊與資料傳輸設備，是台達整體業務發展關鍵能力極為重要的一環。去年達創業績表現亮眼，在網路流量持續快速增加的趨勢下，未來前景更為看好。台達發展智能綠生活事業已累積許多寶貴經驗與能力，在業界建立鮮明的領導地位。相信在未來對網路通訊及各種雲端智能應用有增無減的大趨勢下，智能綠生活事業對台達整體業績的重要性與貢獻將益發顯著。

要能成功發展解決方案業務，跨事業部門間的協同合作與相關產品技術的整合應用以發揮綜效至關重要，這也是經營團隊主推的要務之一。此外，新事業的快速發展需要融合新技術與新的組織能力，台達除透過外部併購取得技術與人才外，內部培養也是主要來源之一。我們除為新事業團隊量身打造的在職訓練計畫外，2013年設立的台達研究院(DRC, Delta Research Center)扮演關鍵性的角色，從商業模式研究和技術創新兩大層面，發展以解決方案為主的新事業藍圖，目前研究重心包括IoT、生命科學、巨量資料分析等相關技術及應用，不僅強化台達許多新事業商業驗證及技術開發之觀念、能力、評估工具與流程，同時也透過與國內外一流企業及學術機構合作，持續探索新的領域。DRC團隊雖成軍不久，至今已與事業部門合作成功推動完成數個重要專案，我們相信DRC對台達的貢獻將與日俱增，成為新事業發展的重要基石。

台達長期關注環境與氣候變遷議題，並以實際行動實踐環保節能愛地球的企業使命。有鑑於建築對生活的

廣泛影響及節能的潛力，台達早自十年前開始所有新建廠房一律採用綠建築理念與工法，既有建築也逐步改造以強化節能效益。繼2006年第一座綠建築在台南落成啟用，獲得台灣第一座「黃金級」廠辦標章後，過去十年間台達所興建與捐建的節能綠建築已達21棟，去年十月最新完工啟用位於美國Fremont的台達美洲總部，佔地18萬平方英尺，透過符合環保理念的建築設計、大量運用台達整合性創新的節能產品外，更配合當地環境採用先進的地源熱泵系統(ground source heat pump system)，達成整體建築淨零耗能(Net Zero)的境界，大幅提升台達的企業形象及智慧樓宇應用的實績。無獨有偶，去年年底台達受邀赴巴黎大皇宮在COP21聯合國氣候高峰會期間舉辦綠建築展，以21棟綠建築向國際社會展現台達在全球關注的永續議題上，透過建築建設、能源管理和樓宇節能等具體做法所獲致的效益，並與德國聯邦環保局、英國利茲大學等機構合作舉辦官方周邊會議，倡導能源效率所能產生的減碳實績，獲得國際間高度肯定，更確立台達在全球綠能產業的領導地位。

台達在善盡企業社會責任，追求業績穩定成長的同時，亦致力於完善公司治理及投資人服務，成果非凡。2015年台達連續三年榮獲「遠見企業社會責任獎」雙料冠軍，連續五年入選道瓊永續指數(DJSI, Dow Jones Sustainability Indices)之「世界指數」(DJSI World)；去年台達不僅連續四年榮獲上市公司資訊揭露評鑑最高等級A++，並獲證台灣證券交易所第一屆公司治理評鑑名列前5%的上市公司。另外值得一提的是台達連續5年入選台灣20大國際品牌，2015年品牌價值經評鑑後更增加17%，直逼二億美元，是品牌價值唯一連續三年二位數成長的企業，充分顯示海內外社會大眾對台達全方位努力成效的肯定。

台達持續掌握全球趨勢，將業務發展與社會責任緊密結合，達成穩健優異的營運績效。去年台達首次辦理現金增資，成功募集240億資金強化公司財務結構，讓台達能隨時因應市場變化掌握商機，成為新事業發展的堅強後盾。在此我們由衷感謝股東們對台達的支持及全體員工長期以來對公司營運的全心投入，使得台達躋身國際成為令人矚目的企業，相信在我們持續不懈的努力精進下，台達未來定將更加茁壯，對人類產生正面且深遠的影響。

最後敬祝大家
身體健康，萬事如意

董事長 陳英俊

貳．公司簡介

▶一、設立日期：民國六十四年八月二十日（改組為股份有限公司）

▶二、公司沿革

民國60年	04月	成立台達電子工業有限公司於新莊民安路，生產電視線圈及電子零組件
民國64年	08月	變更登記為台達電子工業股份有限公司
民國69年	04月	開始生產交換式電源供應器之變壓器及電感元件
民國70年	07月	國內首家開發成功雜訊濾波器，開始進入量產
民國72年	03月	開始生產交換式電源供應器
民國73年	01月	獲美國Zenith頒發品質傑出獎
	01月	5005A為第一個申請UL安規的Power Supply型號
	04月	獲Digital頒發績優廠商獎
民國75年	02月	榮獲美國Rockwell International頒發品質成就獎
	04月	開始生產表面黏著(Surface-Mounting)設計之交換式電源供應器，為國內首家採用項先進技術之交換式電源供應器廠家
民國77年	01月	投資美國Dastek公司，進入世界最先進的薄膜技術領域
	06月	開始生產無碳刷式直流風扇
	12月	19日股票公開上市
民國78年	03月	投資泰國泰達電子股份有限公司，從事製造及銷售電腦、電子設備之零組件業務
	08月	與美國Virginia Polytechnic Institute & State University合作成立R&D實驗室，開發高效率、高功率密度之電源供應器
民國79年	04月	榮獲美國IBM頒發績優廠商獎
	05月	榮獲美國Trish Associates公司評選為全美優良電源供應器廠商第二名
民國80年	11月	榮獲美國惠普HP頒發績優廠商獎
民國81年	01月	筆記型電腦專用電源供應器開始量產
民國82年	04月	榮獲美國IBM頒發績優廠商獎
	12月	依據美國Micro-tech Consultant報導，本公司交換式電源供應器在美銷售市場占有率名列第一，全球銷售市場名列第五
民國83年	02月	榮獲日本NEC頒發優良廠商獎
	07月	榮獲美國安規UL授予自我認證TCP (Total Certificated Program)殊榮
	09月	推出通信用直流供電系統
民國84年	05月	推出變頻式馬達控制器
	08月	榮獲美國GE LIGHTING頒發優良廠商獎
民國85年	03月	榮獲美國Intel頒發優良廠商獎
	04月	榮獲美國Micro-tech Consultant評選為美國及全球交換式電源供應器銷售量第一名廠商
	07月	推出不斷電電源系統
民國86年	06月	榮獲日本富士通頒發優良廠商獎
	10月	榮獲日本松下電器優秀賞及三菱頒發優良廠商獎
民國87年	11月	中壢廠通過ISO-14001認證並獲美國HP頒發傑出協力廠商獎
	12月	不斷電電源系統榮獲中華民國國家精品獎
民國88年	01月	原網路產品事業部獨立為達創科技股份有限公司
	03月	榮獲美國DELL頒發白金級全球最佳供應商獎
民國89年	04月	榮獲日本NEC頒發優良廠商獎
	05月	加入美國麻省理工學院 (MIT) 活氧計畫 (Oxygen Project) 聯盟
	10月	大陸東莞各廠通過ISO-14001認證
民國90年	03月	榮獲美國Intel頒發傑出技術與品質廠商獎
	05月	轉投資公司乾坤科技股份有限公司上市
	06月	榮獲日本富士通頒發傑出協力廠商獎

民國90年	12月	大陸吳江廠完工啟用，並通過ISO-9000認證
民國91年	01月	大陸吳江廠通過TL-9000認證
	03月	榮獲美國Intel頒發優良廠商獎及傑出品質廠商獎
	09月	榮獲日本SONY頒發PS2優良廠商獎
	12月	榮獲美國Intel頒發優異的合作與支援廠商獎
民國92年	03月	榮獲韓國Samsung及美國Black & Decker頒發優良廠商獎
	08月	榮獲日本NEC頒發優良廠商獎
	12月	榮獲Asset雜誌之Asset Benchmark Research評選為亞洲地區公司治理最佳典範獎
	12月	榮獲美國Micro-tech Consultant評選為2003年全球電源供應器銷售量第一名廠商
民國93年	06月	56吋16：9 DLP內投影電視榮獲總統親頒第十二屆國家產品形象金質獎
	07月	榮獲美國Microsoft頒發全球最佳供應商獎
	08月	榮獲日本NEC頒發技術榮譽獎及美國Black & Decker頒發優良廠商獎
	11月	投資成立旺能光電股份有限公司，從事太陽能電池之研究開發與製造
	12月	榮獲美國Cisco頒發全球最佳供應商獎
民國94年	01月	榮獲日本SONY頒發最佳合作夥伴獎
	06月	榮獲遠見雜誌第一屆企業社會責任獎科技組首獎
	11月	臺南綠色廠房完工遷入
	12月	榮獲德國Siemens Communications頒發最佳供應商首獎
	12月	榮獲美國Black & Decker頒發優秀供應商獎
民國95年	02月	連續三年榮獲美國Microsoft頒發最佳供應商獎
	04月	榮獲日本SONY頒發最有價值供應商獎
	04月	榮獲臺灣證券交易所「公司治理」最高等級A級評等
	07月	榮獲標準普爾評選為臺灣前50大信評優良企業
	08月	臺南廠經內政部評定為臺灣第一座「黃金級」綠建築，並獲頒綠建築標章證書
	11月	榮獲德國Fujitsu Siemens頒發優選供應商獎
	12月	年營收首度破千億，2006年合併營業額為新台幣1,052.6億元
民國96年	05月	連續三年蟬聯遠見雜誌企業社會責任獎科技組首獎
	05月	榮獲證基會評定為「資訊揭露評鑑系統」A+級公司
	11月	榮獲經濟部評定為「企業電子化評量制度」A+級公司
民國97年	02月	榮獲CNBC歐洲商業雜誌評選為「全球百大低碳企業」
	03月	榮獲行政院環保署評定為2007年綠色採購績優廠商
	04月	榮獲遠見雜誌頒發「企業社會責任」榮譽獎
	05月	榮登美國商業周刊「2008 全球科技百強」
	10月	榮獲第十六屆經濟部產業科技發展獎最高榮譽「卓越創新成就獎」
	12月	連續二年榮獲Forbes評選為「Asia's Fabulous 50」
民國98年	03月	連續三年蟬聯天下雜誌頒發「天下企業公民獎」
	05月	台達打造全球最大單一建築體太陽能系統「高雄世運主場館」落成啟用
	06月	榮獲證基會評定為「資訊揭露評鑑系統」A+級公司
	07月	台達臺南廠榮升為「鑽石級綠建築」
	10月	榮獲第一屆亞太地區2009 Frost & Sullivan Green Excellence Award
	10月	第八度蟬聯《天下雜誌》電子業最佳聲望標竿企業第一名
	10月	台達董事會通過以股份轉換方式收購乾坤科技 100% 股權
民國99年	02月	榮獲《亞洲周刊》「2009 年全球華商 1000：二十大企業榮譽獎 (臺灣區)」
	05月	榮登中國綠色公司百強榜
	05月	蟬聯《天下雜誌》2009年千大企業電子業「稅後純益」冠軍寶座
	07月	榮獲《天下雜誌》2010年「企業公民獎」大型企業榜首

民國99年	08月	榮獲經濟部國際貿易局舉辦的「臺灣優良品牌」
	08月	獲頒證基會「第七屆上市櫃公司資訊揭露評鑑」A+級
	10月	第九度蟬聯《天下雜誌》標竿企業電子業的榜首
	12月	榮獲《亞洲週刊》「全球華商1000 - 最績優企業大獎」
民國100年	01月	鄭崇華董事長捐贈臺灣第一座「零碳建築」國立成功大學「孫運璿綠建築研究大樓」落成啟用
	05月	連續榮登中國綠色公司百強榜
	05月	印度Rudrapur廠榮獲美國LEED印度分支黃金級綠建築認證
	06月	榮獲《數位時代》亞洲與臺灣科技百強雙榜榮耀
	07月	榮獲《天下雜誌》2010 年「企業公民獎」
	07月	榮獲Institutional Investor雜誌2011全亞洲「最佳CEO」、「最佳投資人關係」及「最佳IR專業人員」
	07月	為財團法人車輛研究測試中心 (ARTC) 打造全臺灣第一座全規格電動車充電站
	07月	中國東莞廠區成為全球第一家通過 ISO 50001 國際標準 (IS) 版本符合性評估的電源及零元件之電子公司
	08月	榮獲「資訊揭露評鑑」最高等級 A+
	09月	入選2011年道瓊永續性指數 (Dow Jones Sustainability Indices) 「世界指數」及「亞太指數」
	09月	榮獲《數位時代》、《Interbrand》2011臺灣20大國際品牌
	09月	轉投資公司泰達電子通過 ISO 50001 符合性評估，為泰國第一家通過此能源管理標準之公司
	10月	蟬聯《天下雜誌》電子業最佳聲望標竿企業第一名
	11月	上海運營中心暨研發大樓揭幕啟用
	12月	桃園研發中心落成啟用，智慧綠建築實踐「環保 節能 愛地球」
民國101年	01月	獲選2012 SAM電子設備類「永續經營企業金級」與「卓越進步企業」
	02月	台達集團捐建八八風災重建那瑪夏民權國小正式落成啟用
	02月	榮獲「中國電源產業十大知名企業品牌」
	05月	榮獲第八屆《遠見雜誌》企業社會責任獎「教育推廣組」首獎及「公益推動組」楷模獎
	05月	台達歐洲公司榮獲英國綠色組織金質獎
	05月	印度Gurgaon廠獲美國LEED印度分支白金級綠建築認證
	05月	連續榮登中國綠公司百強榜民營企業50強
	06月	榮獲證基會「資訊揭露評鑑」最高等級A++
	06月	鄭崇華創辦人任榮譽董事長，海英俊先生接任台達董事長，鄭平先生接任執行長
	08月	榮獲2012《天下雜誌》「企業公民獎」大型企業榜首
	08月	桃園研發中心獲得美國綠建築LEED黃金級認證、臺灣綠建築黃金級認證
	09月	入選2012年「道瓊永續指數 (Dow Jones Sustainability Indices) 」，位居全球電子設備類別榜首
	09月	連續入選臺灣20大國際品牌
	10月	第11度蟬聯《天下雜誌》電子業最佳聲望標竿企業第一名
	10月	榮獲「國家產業創新獎」首獎 -「卓越創新企業獎」殊榮
	11月	台達與新日光能源科技股份有限公司宣布策略合作計畫
	11月	榮獲商界傳媒集團中國峰會「2012年度最佳商業模式獎」第一名
	11月	蟬聯經濟部工業局「臺灣創新企業20強」
	11月	台達臺南廠榮獲經濟部工業局全臺首張一般行業別清潔生產認證綠色工廠標章
	12月	IR Magazine 亞洲投資人觀點調查評選大中華區總排名第三名，並獲評為「投資人關係最佳實務典範」，海英俊董事長榮獲大中華地區「最佳CEO」
	12月	榮獲《第一財經》中國企業社會責任榜「傑出企業獎」殊榮，為首家獲獎之臺資電子企業
	12月	轉投資公司泰達電子榮獲「泰國總理最佳工業獎」
	12月	桃園二廠榮獲行政院環保署「節能減碳行動標章」，並獲選為北區節能減碳特優企業
民國102年	01月	獲選2013 SAM電子設備類「企業第一名 (Sector Leader) 」與「永續經營企業金級 (Gold Class) 」
	02月	參與2013臺灣燈會，打造臺灣第一座經「建築碳稽核」檢驗之低碳建築「台達永續之環」
	04月	獲選2013中國綠公司百強並榮登民營企業十強，網路投票得票數也位居民企第一位

	04月	台達自動化、LED照明與電動車充電系統等六項產品獲頒第21屆「臺灣精品獎」
	05月	榮獲《遠見雜誌》CSR整體績效組及環境保護組雙料首獎
	06月	連續榮獲證券暨期貨市場發展基金會「資訊揭露評鑑」最高等級A++
	07月	榮獲Institutional Investor「臺灣區最佳企業」第四名及Corporate Governance Asia「最具展望企業」
	08月	轉投資公司泰達電子榮獲2013東協績優企業獎之創新大型企業獎
	08月	蟬聯《天下雜誌》「企業公民獎」大型企業榜首
	09月	連續三年入選道瓊永續指數之「世界指數」，並入選「新興市場指數」
民國102年	10月	台達桃園研發中心榮獲桃園縣績優企業環保綠能獎
	10月	第12度蟬聯《天下雜誌》電子業最佳聲望標竿企業第一名
	10月	轉投資公司泰達電子獲頒泰國工業部2013 CSR年度績效獎及CSR長期貢獻獎
	11月	轉投資公司泰達電子獲頒泰國能源部2013年度「泰國能源獎」
	11月	獲頒「SHARP 2013年最佳供應商」獎
	12月	榮獲 IR Magazine大中華區「最佳永續發展作法」與「執行長/總裁之最佳投資人關係」
	12月	連續三年獲評為臺灣20大國際品牌
	12月	台達上海運營中心獲美國LEED黃金級認證
	12月	台達桃園研發中心與臺南分公司二期獲頒「2013優良綠建築」
	12月	蟬聯《第一財經》中國企業社會責任榜「傑出企業獎」為唯一連續獲獎的臺資高科技企業
	12月	「2013臺灣企業永續獎」台達一舉囊括「永續創新類」製造業首獎、「氣候領袖類」楷模獎及「臺灣Top 50企業永續報告獎」製造業優等三大獎
民國103年	01月	台達企業總部榮獲臺灣綠建築「鑽石級」認證
	04月	連續五年入選中國綠公司百強榜
	04月	獲頒「臺灣精品成就獎」台達互動式超短焦投影機榮獲臺灣精品銀質獎台達工業自動化、Innergie電源、多功能換氣扇...等11項產品獲頒第22屆「臺灣精品獎」
	04月	榮獲《遠見雜誌》CSR企業社會責任「整體績效組」及「永續經營組」雙料冠軍
	04月	台達互動式超短焦投影機榮獲臺灣精品銀質獎共11項產品獲2014年臺灣精品獎
	05月	台達連續5年入選中國綠公司百強綠色產品及運營備受肯定
	05月	蟬聯聯想2014全球供應商「傑出服務獎」
	05月	榮獲《遠見雜誌》CSR企業社會責任整體績效組及永續經營組雙首獎
	06月	榮獲2013「金蜜蜂企業社會責任·中國榜」之「金蜜蜂·生態文明獎」
	07月	台達最新節能方案為交通大學獲得 2014歐洲十項全能綠建築競賽「能源效率」大獎
	08月	連續八年獲頒天下雜誌「企業公民獎」
	08月	連續三年榮獲資訊揭露評鑑最高等級A++
	09月	連續四年入選道瓊永續指數之「世界指數」，五項評分居全球電子設備產業之首；並入選「新興市場指數」
	10月	大中華區唯一入選國際碳揭露專案氣候績效領導指數之企業(CPLI)
	10月	轉投資公司泰達電子榮獲2014年「泰國總理企業獎 - 最佳出口企業」
	10月	連續十三年蟬聯《天下雜誌》電子業「最佳聲望標竿企業」第一名
	12月	榮獲2014年度「中國最佳企業大學」
	12月	連續四年入選臺灣20大國際品牌
民國104年	01月	台達節能換氣扇蟬聯「台灣精品獎」
	01月	Delta-IBN 生命科學與診斷實驗室於新加坡啟奧生物醫藥研究園開幕
	01月	榮獲DELL「卓越製造獎」
	01月	SCARA工業機器人上市發表
	02月	榮獲「2014年安徽企業最佳雇主評選」最佳學習型組織獎項
	02月	榮獲緯創資通「最佳品質供應商獎」
	02月	榮獲NEC 2014年度「優秀供應商」與「優秀品質供應商」獎項
	02月	台達桃園二廠榮獲「節能減碳行動標章」及「北區節能減碳特優企業」
	03月	「2015 CAMRS中國自動化年會」暨第十三屆中國自動化年度評選 榮獲經營管理、創新產品、樣板工程、用戶體驗及營銷創新五項大獎

	03月	榮獲 「SHARP 2014年度最佳供應商」獎
	03月	連續三年獲頒Tripp Lite品質優良供應商獎
	03月	榮獲Channel NewsAsia 傑出綠色企業獎
	04月	連續四年榮獲資訊揭露評鑑最高等級A++
	04月	併購挪威電源公司Eltek ASA
	04月	榮獲《遠見雜誌》企業社會責任獎「CSR年度大調查科技與傳產組」暨「教育推廣組」雙首獎
	05月	榮獲東芝三菱電機產業系統株式會社(TMEIC)「優秀供應商大賞」
	06月	第一屆公司治理評鑑 排名前5%上市櫃企業
	06月	榮獲芬蘭HELVAR 「2014年最佳合作供應商」獎
	06月	第十三屆全球華人企業領袖峰會 獲頒「飛馬服務CSR標竿獎」
	08月	台達「Golden Eagle」榮獲2015 Red Dot Award產品設計獎
	08月	台達連續第三年雙獲Inventec「最佳供應商獎」
	08月	台達榮獲英國OrangeTeK「2015年最佳供應商獎」
	08月	台達榮獲遠景能源「2014年優秀供應商獎」
	08月	天下CSR企業公民獎 台達連續九年屢創佳績 (No.3)
	09月	第一本《台達中國區企業社會責任報告》正式上線
	09月	台達連續第五年入選道瓊永續指數「世界指數」，總體評分躍居全球電子設備產業之首，並蟬聯三年「新興市場指數」
	09月	台達投資環瑞醫投公司，取得19.55%股數
	09月	中達電子(蕪湖)有限公司榮獲「2015安徽省民營企業進出口十強」
	09月	台達武漢新大樓正式啟用 兼具研發與業務功能
	09月	台達榮獲華為「2015 Green Partner」獎項，為唯一獲得該獎項的伺服器電源供應商
	10月	「龍門鄉台達陽光初級中學」落成啟用
	10月	泰達榮獲東協公司治理評比前五十強肯定
	10月	達創科技飛航娛樂通信系統獲頒松下航太感謝獎
	10月	台達美洲新總部落成，實現LEED白金級與淨零耗能目標，運用最新節能技術，樹立綠建築新標竿
	11月	台達連續五年入選台灣20大國際品牌，品牌價值再提升17%(1.99億美元)，連三年二位數成長
	11月	台達Vivitek Qumi Q6 LED攜帶型投影機，獲2015日本G-Mark設計獎
	11月	台達獲評中國外資企業100強十大責任企業 排名領先 受邀發起《分享責任2025北京宣言》
	11月	台達投資Optovue 3,000萬美元私募股權，研發創新技術改善眼科相關疾病
	11月	台達獲評浦東新區「2012-2014年度勞動關係和諧企業」
	11月	台達獲台灣企業永續獎「台灣十大永續典範公司獎」首獎、「氣候領袖獎」首獎及「台灣Top 50企業永續報告獎」電子資訊類金獎 三大獎項
	12月	台達榮獲Acer「2015優良CSR夥伴獎」第一名
	12月	台達併購Eltek案例榮獲台灣併購金鑫獎
	12月	台達以21棟綠建築為主題，於巴黎大皇宮舉辦綠築跡展覽
	12月	台達榮獲資財雜誌，2015年最佳環境責任倡議肯定
民國105年	01月	台達首座自營太陽能電廠於日本兵庫縣赤穗市完工揭幕
	02月	達創科技獲美國網件公司（NETGEAR）「最佳工廠品質獎」、「最佳準時交貨獎」及「年度最佳供應商」
	02月	台達榮獲索尼電腦娛樂(SCE)首度頒發之供應商暨EMS合作夥伴感謝狀
	02月	總統當選人蔡英文參訪台南廠 台達以具體方案呼應綠能發展四大主軸
	03月	台達北京辦公大樓榮獲LEED-NC銀級認證
	03月	台達Golden Eagle與NovoPRO & Launcher雙雙榮獲德國iF設計大獎
	03月	馬英九總統頒贈鄭崇華創辦人景星勳章　表彰對國家社會之卓越貢獻
	03月	智慧養殖 達成永續 成功大學 - 台達電子智慧養殖聯合研發中心成立
	03月	台達榮獲「通用汽車供應商創新獎」殊榮
	04月	台達子公司Delta Electronics International (Singapore)Pte. Ltd.取得奧地利樓宇自動化公司LOYTEC股權

參．公司治理報告

▶一、組織系統

(一) 組織結構105年4月28日

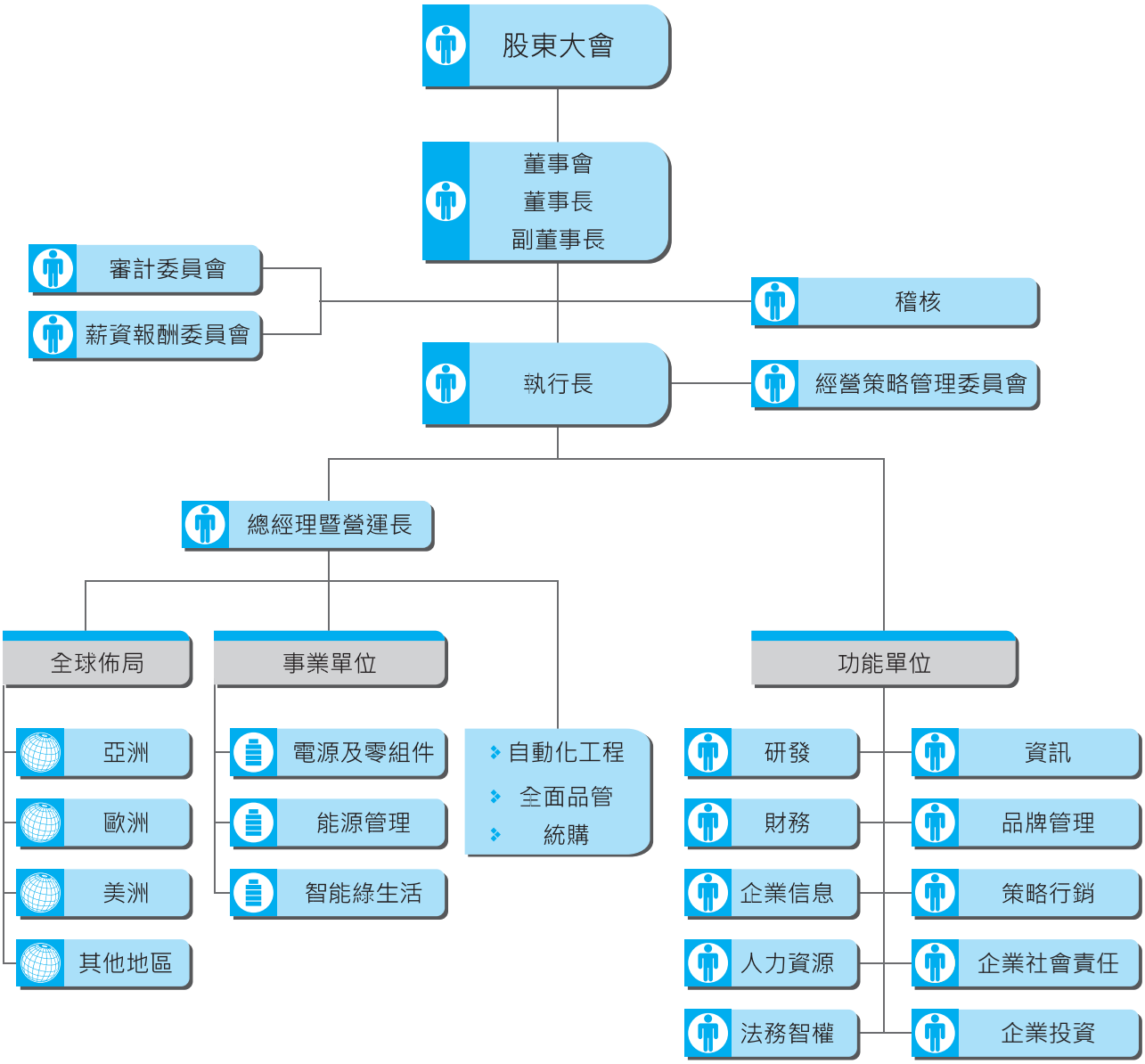

(二) 各主要部門所營業務

105年4月28日

主要部門	所營業務
電源及零組件	台達為全球電源管理與散熱方案的領導者，同時也是交換式電源供應器與無刷直流風扇的領導廠商，為行動裝置、運算中心、家用電器與醫療設備提供全系列的核心零組件、電源供應器、散熱管理方案。我們的客製化服務同時也是全球許多知名品牌的首選。 「電源及零組件」主要包含：嵌入式電源供應器、 移動電源、工業與醫療電源、風扇與散熱管理 、資通訊核心零組件等項目。
能源管理	台達是全球通訊電源系統、不斷電電源系統、中壓變頻器、可再生能源方案的領導者。 台達亦在工業自動化產品與系統快速成長，提供客戶包含包裝、紡織、化工、電子、塑化、印刷與製藥等產業應用。此外，我們還運用視覺化的監控與管理，提供工廠與樓宇的自動化方案。 台達提供多領域的能源管理系統，同時充份應用工程與技術能力於客製化服務，如資料中心、可再生能源、電動車驅動、環保的充電基礎設施與智慧綠建築。 「能源管理」主要包含：工業自動化、通訊電源系統、不斷電系統及資料中心、汽車電子與電動車充電設備、可再生能源等項目。
智能綠生活	「智能綠生活」包括台達所設計、生產高端的網路設備，提供消費性與商業應用。台達也是投影顯示的先鋒，藉由業界領先的光學與微機電顯示技術，台達投影設備可應用在家庭劇院、監控中心、大型廳院、公共資訊站與展覽館等多種領域。 我們提供節能的消費性電子產品，為個人、家庭與商業環境打造環保、智能的生活型態。透過台達長期累積的電力電子技術能力，可應用於數百種家用電子產品並提升能源使用效率。 「智能綠生活」主要包含：網通系統、視訊與顯像系統、LED照明方案、醫療用裝置、Innergie消費電源產品、Vivitek高畫質投影機等項目。
研發	技術趨勢分析及新產品及之研究發展，研發策略、技術發展層次及新產品開發作業之規劃及擬定，新產品開發所需之環境及架構之設計。
財務	建構高效率及高品質的財務平臺，提供透明及可信度之財務資訊、營運分析及改善方案，藉由嚴謹控管及稽核、以期達到良好的公司治理。並提供長期投資及融資等相關財務決策之評估，以及適法之稅務規劃、信用風險控管及財務危機預測之模型，以降低企業風險。並負責股務管理作業規劃與建立、董事會及股東會辦理、除權息作業辦理。
企業信息	推廣及提升公司形象，包含新聞議題及媒體活動之規劃與執行、緊急事件新聞處理與追蹤、內外部重大訊息發布、公司CSR業務協調及成果管理、活動贊助與評估、訪客接待；平面設計與影像製作、HD專業影片權責委製、活動影像紀錄、多媒體專業諮詢；企業入口網站建置維護、內部網站維護更新、創新應用技術設計開發、公司級或跨部門大型活動規劃與執行、總部展間規劃與維護、協助海外重要展間規劃與SOP建立。
人力資源	規劃及發展連結公司策略的人力資源管理計畫，建構全方位之人才選任、學習發展、績效管理、薪酬福利等制度，以有效激勵優秀人才，提升組織運作效能，並確保和諧的勞資關係。
法務智權	審核各項契約，提供法律諮詢，管理專利、商標及其他智慧財產權，處理法律訴訟及法令遵循等事務。
資訊	規劃與建立全公司的資訊管理體系，發展公司各項業務發展所需之電腦化作業流程與系統，維護公司之資訊設備及確保公司資訊系統安全，提供管理者快速有效的營運管理資訊。
品牌管理	透過長期品牌策略規劃與落實、建構集團品牌管理平臺與標準應用範本，及創造並維持一致的台達品牌經驗，以策略性地提升台達集團全球品牌價值，協助長期業務拓展與成長。
策略行銷	協助集團事業單位建立策略行銷能力，整合市場情報智庫與行銷平臺，創造行銷綜效。透過系統化管理機制與流程，提供策略建議與跨部門資源整合，以加速新事業發展。
企業社會責任	企業社會責任推動辦公室：協助各事業單位結合綠能產品及能源管理系統，推動全球營運據點節能減碳，落實「環保 節能 愛地球」的經營使命。標竿分析國際領導企業永續經營最佳實務作法，持續強化公司永續經營競爭力。 職業安全衛生管理：擬訂、規劃、督導及推動安全衛生管理事項，並指導有關部門實施，以確保員工安全與健康。
企業投資	投資人及法人關係維持與建立。配合公司未來發展方向，整合內部資源，尋找合作的策略標的與併購案之進行。
自動化工程	各項製程自動化之研究與開發。
全面品管	品質策略之制訂、原物料、成品品質之控制及辦理品質改善活動。
統購	統籌及執行公司機器設備和物料之採購、各類工程發包（機器、測試、資訊設備、軟體等）。
稽核	督導內部控制和稽核流程之建立，完成年度稽核計畫。

▶二、董事、總經理、副總經理、協理、各部門及分支機構主管資料

(一) 董事資料

105年4月10日

職稱 姓名	國籍或註冊地	選(就)任日期	任期	初次選任日期	選任時持有股份		現在持有股數		配偶、未成年子女現在持有股份		利用他人名義持有股份		主要學/經歷	目前兼任本公司及其他公司之職務	具配偶或二親等以內關係之其他主管、董事或監察人		
					股數	持股比率	股數	持股比率	股數	持股比率	股數	持股比率			職稱	姓名	關係
董事長 海英俊	中華民國	104.6.10	3年	92.5.6	1,421,302	0.0547%	1,318,067	0.0507%	0	0	0	0	美國德州大學達拉斯分校國際管理碩士/G.E. Capital, Country Manager、台達電子工業股份有限公司副董事長暨執行長	台達電子工業股份有限公司經營策略管理委員會主任委員、Delta International Holding Ltd.董事、中鼎工程股份有限公司董事...等	無	無	無
副董事長 柯子興	中華民國	104.6.10	3年	90.5.16	1,011,358	0.0389%	1,011,630	0.0389%	0	0	0	0	交通大學控制工程系/台達電子工業股份有限公司總經理暨營運長	台達電子工業股份有限公司經營策略管理委員會副主任委員、Delta International Holding Ltd.董事...等	無	無	無
董事 鄭崇華	中華民國	104.6.10	3年	64.8.20	139,592,593	5.3740%	147,878,039	5.6930%	48,097,633	1.8517%	0	0	成功大學電機系/台達電子工業股份有限公司董事長	台達電子工業股份有限公司榮譽董事長、Delta International Holding Ltd.董事、Delta Networks Holding Limited 董事...等	董事	鄭平	父子
董事 鄭平	中華民國	104.6.10	3年	90.5.16	8,844,645	0.3405%	10,090,093	0.3884%	0	0	0	0	美國加州HAYWARD大學企管系/台達電子工業股份有限公司資深副總裁暨中國區總裁	台達電子工業股份有限公司執行長、Delta International Holding Ltd.董事、Delta Electronics International Ltd.董事...等	董事	鄭崇華	父子
董事 李忠傑	中華民國	104.6.10	3年	101.6.19	41,000	0.0015%	71,000	0.0027%	0	0	0	0	臺灣大學EMBA、逢甲大學工業工程學系/台達電子工業股份有限公司資深副總裁	台達電子工業股份有限公司總經理暨營運長、Delta International Holding Ltd.董事...等	無	無	無
董事 FRED CHAI YAN LEE (李澤元)	美國	104.6.10	3年	92.5.6	0	0	0	0	0	0	0	0	Ph. D. Duke University, North Carolina / University Distinguished Professor, Va. Tech. and Director of the Center for Power Electronics Systems.	台達電子企業管理(上海)有限公司董事/總經理	無	無	無
董事 張訓海	中華民國	104.6.10	3年	95.5.18	969,881	0.0373%	983,811	0.0378%	1,517	0.0000%	0	0	中原大學EMBA結業、正修科技大學電機系/台達電子工業股份有限公司資深副總裁暨總經理	台達電子工業股份有限公司副總經理、銀泰電子陶瓷股份有限公司董事...等	無	無	無
董事 張明忠	中華民國	104.6.10	3年	98.6.10	1,049,791	0.0404%	1,104,917	0.0425%	109,315	0.0042%	0	0	國立中央大學高階主管企管碩士/台達電子工業股份有限公司資深副總裁	新日光能源科技股份有限公司法人董事代表人	無	無	無

職稱 姓名	國籍或註冊地	選(就)任日期	任期	初次選任日期	選任時持有股份		現在持有股數		配偶、未成年子女現在持有股份		利用他人名義持有股份		主要學/經歷	目前兼任本公司及其他公司之職務	具配偶或二親等以內關係之其他主管、董事或監察人		
					股數	持股比率	股數	持股比率	股數	持股比率	股數	持股比率			職稱	姓名	關係
董事 黃崇興	中華民國	104.6.10	3年	92.5.6	0	0	0	0	2,000	0.00008%	0	0	美國奧斯汀德州大學管理博士 / 臺灣大學管理學院副院長、臺灣大學管理學院專任副教授、臺灣大學進修推廣部代理主任、台達電子工業股份有限公司監察人	臺灣大學管理學院專任副教授、特力股份有限公司董事	無	無	無
獨立董事 趙台生	中華民國	104.6.10	3年	101.6.19	0	0	0	0	0	0	0	0	淡江大學銀保系/台灣明尼蘇達礦業製造股份有限公司(3M Taiwan Limited) 董事長	無	無	無	無
獨立董事 陳永清	中華民國	104.6.10	3年	101.6.19	0	0	0	0	0	0	0	0	東吳大學會計研究所碩士 / 資誠聯合會計師事務所會計師	普華會計師事務所會計師、中華社會福利聯合勸募協會理事長、匯僑股份有限公司董事、中國電視事業股份有限公司獨立董事、來思達國際企業股份有限公司獨立監察人...等	無	無	無
獨立董事 彭宗平	中華民國	104.6.10	3年	101.6.19	0	0	0	0	0	0	0	0	美國伊利諾大學材料科學工程博士 / 清華大學材料科學工程系主任、清華大學教務長、中國材料科學學會理事長、元智大學校長	清華大學材料科學工程系教授、吳大猷學術基金會董事兼執行長、台積電文教基金會董事	無	無	無

法人股東之主要股東：無。

董事資料

105年4月28日

條件 姓名	是否具有五年以上工作經驗及下列專業資格			符合獨立性情形（註）										兼任其他公開發行公司獨立董事家數
	商務、法務、財務、會計或公司業務所須相關科系之公私立大專院校講師以上	法官、檢察官、律師、會計師或其他與公司業務所需之國家考試及格領有證書之專門職業及技術人員	商務、法務、財務、會計或公司業務所須之工作經驗	1	2	3	4	5	6	7	8	9	10	
海英俊			V			V	V	V		V	V	V	V	1
柯子興			V			V	V	V		V	V	V	V	0
鄭崇華			V	V				V		V		V	V	0
鄭 平			V					V		V		V	V	0
李忠傑			V			V	V	V		V	V	V	V	0
FRED CHAI YAN LEE（李澤元）	V		V			V	V	V	V	V	V	V	V	0
張訓海			V			V	V	V	V	V	V	V	V	0
張明忠			V	V		V	V	V	V	V	V	V	V	0
黃崇興	V		V	V	V	V	V	V	V	V	V	V	V	1
趙台生			V	V	V	V	V	V	V	V	V	V	V	0
陳永清	V	V	V	V	V	V	V	V	V	V	V	V	V	1
彭宗平	V	V	V	V	V	V	V	V	V	V	V	V	V	0

註：各董事於選任前二年及任職期間符合下述各條件者，於各條件代號下方空格中打“V”。

（1）非為公司或其關係企業之受僱人。

（2）非公司之關係企業之董事、監察人（但如為公司之母公司、公司直接及間接持有表決權之股份超過百分之五十之子公司之獨立董事者，不在此限）。

（3）非本人及其配偶、未成年子女或以他人名義持有公司已發行股份總額百分之一以上或持股前十名之自然人股東。

（4）非前三款所列人員之配偶、二親等以內親屬或三親等以內直系血親親屬。

（5）非直接持有公司已發行股份總額百分之五以上法人股東之董事、監察人或受僱人，或持股前五名法人股東之董事、監察人或受僱人。

（6）非與公司有財務或業務往來之特定公司或機構之董事（理事）、監察人（監事）、經理人或持股百分之五以上股東。

（7）非為公司或關係企業提供商務、法務、財務、會計等服務或諮詢之專業人士、獨資、合夥、公司或機構之企業主、合夥人、董事（理事）、監察人（監事）、經理人及其配偶。但依股票上市或於證券商營業處所買賣公司薪資報酬委員會設置及行使職權辦法第七條履行職權之薪資報酬委員會成員，不在此限。

（8）未與其他董事間具有配偶或二親等以內之親屬關係。

（9）未有公司法第30條各款情事之一。

（10）未有公司法第27條規定以政府、法人或其代表人當選。

(二) 總經理、副總經理、協理、各部門及分支機構主管資料

105年4月10日

職稱	國籍	姓名	選(就)任日期	持有股份		配偶、未成年子女持有股份		利用他人名義持有股份		主要學 / 經歷	目前兼任其他公司之職務	具配偶或二親等以內關係之經理人		
				股數	持股比率	股數	持股比率	股數	持股比率			職稱	姓名	關係
經營策略管理委員會主任委員	中華民國	海英俊	101.8.16	1,318,067	0.0507%	0	0	0	0	美國德州大學達拉斯分校國際管理碩士 / G.E. Capital, Country Manager、台達電子工業股份有限公司副董事長暨執行長	Delta International Holding Ltd.董事、中鼎工程股份有限公司董事...等	無	無	無
經營策略管理委員會副主任委員	中華民國	柯子興	101.8.16	1,011,630	0.0389%	0	0	0	0	交通大學控制工程系 / 台達電子工業股份有限公司總經理暨營運長	Delta International Holding Ltd.董事...等	無	無	無
執行長	中華民國	鄭　平	101.6.28	10,090,093	0.3884%	0	0	0	0	美國加州HAYWARD大學企管系 / 台達電子工業股份有限公司資深副總裁暨中國區總裁	Delta International Holding Ltd.董事、Delta Electronics International Ltd.董事...等	無	無	無
總經理暨營運長	中華民國	李忠傑	101.6.28	71,000	0.0027%	0	0	0	0	臺灣大學EMBA、逢甲大學工業工程學系 / 台達電子工業股份有限公司資深副總裁	Delta International Holding Ltd.董事...等	無	無	無
副總經理分公司經理	中華民國	張訓海	95.5.18 103.4.1	983,811	0.0378%	1,517	0.0000%	0	0	中原大學EMBA結業、正修科技大學電機系 / 台達電子工業股份有限公司資深副總裁暨總經理	銀泰電子陶瓷股份有限公司董事...等	無	無	無
副總經理	中華民國	劉春條	101.6.28	250,027	0.0096%	69,172	0.0026%	0	0	高雄應用科技大學機械工程系 / 乾坤科技股份有限公司董事長暨執行長	乾坤科技股份有限公司董事長	無	無	無
總財務長	中華民國	王淑玲	102.8.1	43,572	0.0016%	121,230	0.0046%	0	0	臺灣大學財務金融碩士、東吳大學會計系 / 台達電子工業股份有限公司財務主管兼會計主管	Delta Electronics International Ltd.董事...等	無	無	無
分公司經理	中華民國	蔡文蔭	94.10.28	0	0	0	0	0	0	成功大學電機博士 / 台達電子工業股份有限公司台南廠廠長	無	無	無	無

註：截至本次股東常會停止過戶日105年4月10日止之實際持股數。

(三) 最近年度支付董事、總經理及副總經理之酬金

1. 董事（含獨立董事）之酬金及級距

單位：新台幣仟元

職稱	姓名（註1）	董事酬金								A、B、C及D等四項總額占稅後純益之比例(註11)		兼任員工領取相關酬金												A、B、C、D、E、F及G等七項總額占稅後純益之比例（註11）		有無領取來自子公司以外轉投資事業酬金(註12)
		報酬(A)(註2)		退職退休金(B)(註14)		董事酬勞(C)(註3)		業務執行費用(D)(註4)				薪資、獎金及特支費等(E)(註5)		退職退休金(F)(註14)		員工酬勞(G)(註6)				員工認股權憑證得認購股數(H)(註7)		取得限制員工權利新股股數(I)(註13)				
																本公司		財務報告內所有公司(註8)								
		本公司	財務報告內所有公司(註8)	本公司	財務報告內所有公司(註8)	本公司	財務報告內所有公司(註8)	本公司	財務報告內所有公司(註8)	本公司	財務報告內所有公司(註8)	本公司	財務報告內所有公司(註8)	本公司	財務報告內所有公司(註8)	現金紅利金額	股票紅利金額	現金紅利金額	股票紅利金額	本公司	財務報告內所有公司(註8)	本公司	財務報告內所有公司(註8)	本公司	財務報告內所有公司(註8)	
董事長	海英俊	0	0	0	0	32,400	32,400	0	0	0.17%	0.17%	29,146	29,146	940	940	173,700	0	185,400	0	0	0	0	0	1.26%	1.32%	有 180
副董事長	柯子興																									
董事	鄭崇華																									
董事	鄭 平																									
董事	李忠傑																									
董事	FRED CHAI YAN LEE (李澤元)																									
董事	張訓海																									
董事	張明忠																									
董事	黃崇興																									
獨立董事	趙台生																									
獨立董事	陳永清																									
獨立董事	彭宗平																									

酬金級距表

給付本公司各個董事酬金級距	董事姓名			
	前四項酬金總額(A+B+C+D)		前七項酬金總額(A+B+C+D+E+F+G)	
	本公司(註9)	財務報告內所有公司(註10) I	本公司(註9)	所有轉投資事業(註10) J
低於2,000,000元	鄭平、李忠傑、張訓海	鄭平、李忠傑、張訓海	-	-
2,000,000元（含）～ 5,000,000元（不含）	鄭崇華、海英俊、柯子興、張明忠、李澤元、黃崇興、陳永清、趙台生、彭宗平	鄭崇華、海英俊、柯子興、張明忠、李澤元、黃崇興、陳永清、趙台生、彭宗平	鄭崇華、張明忠、李澤元、黃崇興、陳永清、趙台生、彭宗平	鄭崇華、張明忠、李澤元、黃崇興、陳永清、趙台生、彭宗平
5,000,000元（含）～10,000,000元（不含）	-	-	-	-
10,000,000元（含）～15,000,000元（不含）	-	-	-	-
15,000,000元（含）～30,000,000元（不含）	-	-	張訓海	張訓海
30,000,000元（含）～50,000,000元（不含）	-	-	柯子興、鄭平、李忠傑	柯子興、李忠傑
50,000,000元（含）～100,000,000元（不含）	-	-	海英俊	海英俊、鄭平
100,000,000元以上	-	-	-	-
總　　計	12人	12人	12人	12人

註1：董事按姓名分別列示，以彙總方式揭露各項給付金額。若董事兼任總經理或副總經理者，填列於本表及下表「總經理及副總經理之酬金」。

註2：係指最近年度董事之報酬（包括董事薪資、職務加給、離職金、各種獎金、獎勵金等等）。

註3：係填列最近年度經董事會通過分派之董事酬勞金額。

註4：係指最近年度董事之相關業務執行費用（包括車馬費、特支費、各種津貼、宿舍、配車等實物提供等等）。如提供房屋、汽車及其他交通工具或專屬個人之支出時，應揭露所提供資產之性質及成本、實際或按公平市價設算之租金、油資及其他給付。另如配有司機者，請附註說明公司給付該司機之相關報酬，但不計入酬金。

註5：係指最近年度董事兼任員工（包括兼任總經理、副總經理、其他經理人及員工）所領取包括薪資、職務加給、離職金、各種獎金、獎勵金、車馬費、特支費、各種津貼、宿舍、配車等實物提供等等。如提供房屋、汽車及其他交通工具或專屬個人之支出時，應揭露所提供資產之性質及成本、實際或按公平市價設算之租金、油資及其他給付。另如配有司機者，請附註說明公司給付該司機之相關報酬，但不計入酬金。

註6：係指最近年度董事兼任員工（包括兼任總經理、副總經理、其他經理人及員工）取得員工酬勞（含股票及現金）者，應揭露最近年度經董事會通過分派員工酬勞金額，若無法預估者則按去年實際分派金額比例計算今年擬議分派金額，並另應填列附表「分派員工酬勞之經理人姓名及分派情形」。

註7：係指截至年報刊印日止董事兼任員工（包括兼任總經理、副總經理、其他經理人及員工）取得員工認股權憑證得認購股數（不包括已執行部分），除填列本表外，尚應填列附表「累積至年報刊印日止取得員工認股權憑證之經理人及取得認股權憑證可認股數前十大員工之姓名、取得及認購情形」。

註8：應揭露合併報告內所有公司（包括本公司）給付本公司董事各項酬金之總額。

註9：本公司給付每位董事各項酬金總額，於所歸屬級距中揭露董事姓名。

註10：應揭露合併報告內所有公司（包括本公司）給付本公司每位董事各項酬金總額，於所歸屬級距中揭露董事姓名。

註11：稅後純益係指最近年度之稅後純益；已採用國際財務報導準則者，稅後純益係指最近年度個體或個別財務報告之稅後純益。

註12：a.本欄應明確填列公司董事領取來自子公司以外轉投資事業相關酬金金額。

b.公司董事如有領取來自子公司以外轉投資事業相關酬金者，應將公司董事於子公司以外轉投資事業所領取之酬金，併入酬金級距表之J欄，並將欄位名稱改為「所有轉投資事業」。

c.酬金係指本公司董事擔任子公司以外轉投資事業之董事、監察人或經理人等身分所領取之報酬、酬勞（包括員工、董事及監察人酬勞）及業務執行費用等相關酬金。

註13：係指截至年報刊印日止董事兼任員工（包括兼任總經理、副總經理、其他經理人及員工）取得限制員工權利新股股數，除填列本表外，尚應填列附表「累積至年報刊印日止取得限制員工權利新股之經理人及取得股數前十大之員工姓名、取得情形」。

註14：「退職退休金」皆為104年度退休金費用化之提列提撥數。

＊本表所揭露酬金內容與所得稅法之所得概念不同，故本表目的係作為資訊揭露之用，不作課稅之用。

2. 監察人之酬金：不適用

3. 總經理及副總經理之酬金

單位：新台幣仟元

職稱	姓名(註1)	薪資(A)（註2）		退職退休金(B)(註12)		獎金及特支費等等(C)（註3）		員工酬勞(D)（註4）				A、B、C及D等四項總額占稅後純益之比例（%）（註9）		取得員工認股權憑證數額（註5）		取得限制員工權利新股股數（註11）		有無領取來自子公司以外轉投資事業酬金（註10）
		本公司	財務報告內所有公司（註6）	本公司	財務報告內所有公司（註6）	本公司	財務報告內所有公司（註6）	本公司		財務報告內所有公司（註6）		本公司	財務報告內所有公司（註6）	本公司	財務報告內所有公司（註6）	本公司	財務報告內所有公司（註6）	
								現金紅利金額	股票紅利金額	現金紅利金額	股票紅利金額							
經營策略管理委員會主任委員	海英俊	28,183	31,111	1,013	1,089	2,163	2,883	173,700	0	210,700	0	1.10%	1.31%	0	0	0	0	有 60
經營策略管理委員會副主任委員	柯子興																	
執行長	鄭 平																	
總經理暨營運長	李忠傑																	
副總經理	張訓海																	
副總經理	劉春條																	

*不論職稱，凡職位相當於總經理、副總經理者(例如:總裁、執行長、總監....等等)，均應予揭露。

酬金級距表

給付本公司各個總經理及副總經理酬金級距	總經理及副總經理姓名	
	本公司(註7)	所有轉投資事業(註8) E
低於2,000,000元	劉春條	-
2,000,000元（含）～ 5,000,000元（不含）	-	-
5,000,000元（含）～10,000,000元（不含）	-	-
10,000,000元（含）～15,000,000元（不含）	-	-
15,000,000元（含）～30,000,000元（不含）	張訓海	張訓海
30,000,000元（含）～50,000,000元（不含）	柯子興、鄭平、李忠傑	柯子興、李忠傑、劉春條
50,000,000元（含）～100,000,000元（不含）	海英俊	海英俊、鄭平
100,000,000元以上	-	-
總　計	6人	6人

註1：總經理及副總經理按姓名分別列示，以彙總方式揭露各項給付金額。若董事兼任總經理或副總經理者應填列本表及上表「董事（含獨立董事）之酬金」。

註2：係填列最近年度總經理及副總經理薪資、職務加給、離職金。

註3：係填列最近年度總經理及副總經理各種獎金、獎勵金、車馬費、特支費、各種津貼、宿舍、配車等實物提供及其他報酬金額。如提供房屋、汽車及其他交通工具或專屬個人之支出時，應揭露所提供資產之性質及成本、實際或按公平市價設算之租金、油資及其他給付。另如配有司機者，請附註說明公司給付該司機之相關報酬，但不計入酬金。

註4：係填列最近年度經董事會通過分派總經理及副總經理之員工酬勞金額（含股票及現金），若無法預估者則按去年實際分派金額比例計算今年擬議分派金額，並另填列附表「分派員工酬勞之經理人姓名及分派情形」。稅後純益係指最近年度之稅後純益；已採用國際財務報導準則者，稅後純益係指最近年度個體或個別財務報告之稅後純益。

註5：係指截至年報刊印日止總經理及副總經理取得員工認股權憑證得認購股數（不包括已執行部分），除填列本表外，尚應填列附表「累積至年報刊印日止取得員工認股權憑證之經理人及取得認股權憑證可認股數前十大員工之姓名、取得及認購情形」。

註6：應揭露合併報告內所有公司（包括本公司）給付本公司總經理及副總經理各項酬金之總額。

註7：本公司給付每位總經理及副總經理各項酬金總額，於所歸屬級距中揭露總經理及副總經理姓名。

註8：應揭露合併報告內所有公司（包括本公司）給付本公司每位總經理及副總經理各項酬金總額，於所歸屬級距中揭露總經理及副總經理姓名。

註9：稅後純益係指最近年度之稅後純益；已採用國際財務報導準則者，稅後純益係指最近年度個體或個別財務報告之稅後純益。

註10：a.本欄應明確填列公司總經理及副總經理領取來自子公司以外轉投資事業相關酬金金額。

b.公司總經理及副總經理如有領取來自子公司以外轉投資事業相關酬金者，應將公司總經理及副總經理於子公司以外轉投資事業所領取之酬金，併入酬金級距表E欄，並將欄位名稱改為「所有轉投資事業」。

c.酬金係指本公司總經理及副總經理擔任子公司以外轉投資事業之董事、監察人或經理人等身分所領取之報酬、酬勞（包括員工、董事及監察人酬勞）及業務執行費用等相關酬金。

註11：係指截至年報刊印日止董事兼任員工（包括兼任總經理、副總經理、其他經理人及員工）取得限制員工權利新股股數，除填列本表外，尚應填列附表「累積至年報刊印日止取得限制員工權利新股之經理人及取得股數前十大之員工姓名及取得情形」。

註12：「退職退休金」皆為104年度退休金費用化之提列提撥數。

＊本表所揭露酬金內容與所得稅法之所得概念不同，故本表目的係作為資訊揭露之用，不作課稅之用。

4. 分派員工酬勞之經理人姓名及分派情形

105年4月28日　單位：新台幣仟元

	職稱（註1）	姓名（註1）	股票紅利金額	現金紅利金額	總計	總額占稅後純益之比例（%）
經理人	經營策略管理委員會主任委員	海英俊	0	234,800	234,800	1.25%
	經營策略管理委員會副主任委員	柯子興				
	執行長	鄭　平				
	總經理暨營運長	李忠傑				
	副總經理	張訓海				
	副總經理	劉春條				
	總財務長	王淑玲				
	分公司經理	蔡文蔭				

註1：揭露個別姓名及職稱，以彙總方式揭露盈餘分配情形。

註2：係填列最近年度盈餘分配股東會前經董事會通過分派經理人之員工酬勞金額（含股票紅利及現金紅利），若無法預估者則按去年實際分派金額比例計算今年擬議分派金額。稅後純益係指最近年度之稅後純益；已採用國際財務報導準則者，稅後純益係指最近年度個體或個別財務報告之稅後純益。

註3：經理人之適用範圍，依據證期會92年3月27日台財證三字第0920001301號函令規定，其範圍如下：

(1) 總經理及相當等級者。

(2) 副總經理及相當等級者。

(3) 協理及相當等級者。

(4) 財務部門主管。

(5) 會計部門主管。

(6) 其他有為公司管理事務及簽名權利之人。

註4：若董事兼任經理人有領取員工酬勞（含股票紅利及現金紅利）者，除填列附表「董事（含獨立董事）之酬金」及「總經理及副總經理之酬金」外，另應再填列本表。

(四) 本公司及合併報表所有公司於最近二年度支付本公司董事、總經理及副總經理酬金總額占個體或個別財務報告稅後純益比例之分析暨給付酬金之政策、標準與組合、訂定酬金之程序、與經營績效及未來風險之關聯性

1. 本公司及合併報表所有公司於最近二年度支付本公司董事、總經理及副總經理酬金總額占個體或個別財務報告稅後純益之比例分析

本公司

單位：新台幣仟元

年度	支付董事、總經理及副總經理酬金總額	總額占稅後純益之比例(%)
103	259,710	1.25%
104	236,186	1.26%

合併報表內所有公司

單位：新台幣仟元

年度	支付董事、總經理及副總經理酬金總額	總額占稅後純益之比例(%)
103	289,303	1.40%
104	247,886	1.32%

2. 本公司給付酬金之政策、標準與組合、訂定酬金之程序、與經營績效及未來風險之關聯性

本公司給付董事與經理人之酬金，係依據公司薪酬理念，經薪資報酬委員會參考同業通常水準支給情形，並考量公司經營績效、個人績效及未來風險之關連與合理性，經董事會綜合考量薪資報酬之數額、支付方式及公司未來風險等事項，提報股東會通過後行之。

(五) 公司具行業特殊性的關鍵績效指標

104年公司具行業特殊性的關鍵績效指標

KPI	民國103年	民國104年
節能-全球主要生產據點*用電密集度減少幅度 (%)	以2014年為基準年，設定2020年電力密集度再降低30%	-10%
節能-全球主要建築物*單位樓地板面積年用電量減少幅度 (%)		13%
節能-全球資料中心*非IT設備用電量減少幅度 (%)		24%

▶三、公司治理運作情形

(一) 董事會運作情形

104年度董事會共開會7次（A），董事出席情形如下：

職稱	姓名	實際出席次數(B)	委託出席次數	實際出席率(%)(B/A)	備註
董事長	海英俊	7	0	100%	無
副董事長	柯子興	6	1	86%	無
董事	鄭崇華	7	0	100%	無
董事	鄭平	7	0	100%	無
董事	李忠傑	7	0	100%	無
董事	FRED CHAI YAN LEE (李澤元)	7	0	100%	無
董事	張訓海	6	1	86%	無
董事	劉春條	2	0	100%	註

職稱	姓名	實際出席次數(B)	委託出席次數	實際出席率(%)(B/A)	備註
董事	張明忠	7	0	100%	無
董事	黃崇興	7	0	100%	無
獨立董事	趙台生	7	0	100%	無
獨立董事	陳永清	7	0	100%	無
獨立董事	彭宗平	7	0	100%	無

註： 劉春條董事自104年6月10日卸任，104年擔任董事期間僅召開2次董事會。

其他應記載事項：

1. 證交法第14條之3所列事項暨其他經獨立董事反對或保留意見且有紀錄或書面聲明之董事會議決事項（應敘明董事會日期、期別、議案內容、所有獨立董事意見及公司對獨立董事意見之處理）：無此情形。

2. 董事對利害關係議案迴避之執行情形（應敘明董事姓名、議案內容、應利益迴避原因以及參與表決情形）

(1) 104年4月28日第十六屆第二十二次董事會
議案內容：經理人薪酬案。
利益迴避董事：海英俊、柯子興、鄭平、李忠傑、劉春條及張訓海。
利益迴避原因及參與表決情形：依公司法第206條之規定，除董事海英俊、柯子興、鄭平、李忠傑、劉春條及張訓海等需迴避並不得參與表決外，其餘出席董事一致同意通過本項經理人薪酬案。

(2) 104年10月27日第十七屆第四次董事會
議案內容：一〇四年度董事酬勞建議案。
利益迴避董事：涉及個別董事酬勞部分，相關董事不參與討論及表決。
利益迴避原因及參與表決情形：依公司法第206條之規定，除涉及個別董事酬勞部分，相關董事不參與討論及表決外，經主席徵詢全體可參與表決董事無異議通過。

議案內容：經理人認購現金增資保留股數建議案。
利益迴避董事：海英俊、柯子興、鄭平、李忠傑及張訓海。
利益迴避原因及參與表決情形：依公司法第206條之規定，除董事海英俊、柯子興、鄭平、李忠傑及張訓海等需迴避並不得參與表決外，其餘出席董事一致同意通過本案。

(3) 105年4月28日第十七屆第七次董事會
議案內容：經理人薪酬案。
利益迴避董事：海英俊、鄭平、李忠傑及張訓海。
利益迴避原因及參與表決情形：依公司法第206條之規定，除董事海英俊、柯子興、鄭平、李忠傑及張訓海等需迴避並不得參與表決外，其餘出席董事一致同意通過本項經理人薪酬案。

3. 當年度及最近年度加強董事會職能之目標與執行情形評估

(1) 加強董事會職能之目標
本公司董事會依「公開發行公司董事會議事辦法」之規範，訂定董事會議事規範以資遵循；另依「上市上櫃公司治理實務守則」之規範，於99年3月11日董事會通過設置薪酬委員會及訂定薪酬委員會組織章程，董事會後為配合金融監督管理委員會之規定，於100年8月18日通過將薪酬委員會更名為薪資報酬委員會，並將薪酬委員會組織章程更名為薪資報酬委員會組織規程，規程中明訂委員會應以善良管理人之注意，忠實履行職權，並將所提建議提交董事會討論。第一屆薪資報酬委員會於101年6月19日股東常會通過本公司董事改選案後即卸任，101年6月28日董事會委任獨立董事任第二屆薪資報酬委員會委員。 本公司依證券交易法規定，於101年6月28日設置審計委員會。

(2) 董事會執行情形評估

自99年設置薪資報酬委員會迄今，運作情形順暢。

101年設置審計委員會迄今，運作情形順暢。

本公司秉持資訊透明的一貫態度，於董事會召開後均即時將重要決議登載於公開資訊觀測站，以維護股東權益，並定期舉行法人說明會，提高投資人對公司之認同。

(二) 審計委員會運作情形

本公司於104年6月10日股東常會選任三名獨立董事，並依證券交易法設置審計委員會替代監察人。

104年度審計委員會開會6次(A)，獨立董事出席情形如下：

職稱	姓名	實際出席次數(B)	委託出席次數	實際出席率(%)（B/A）	備註
獨立董事	趙台生	6	0	100%	無
獨立董事	陳永清	6	0	100%	無
獨立董事	彭宗平	6	0	100%	無

其他應記載事項：

1. 證交法第14條之5所列事項暨其他未經審計委員會通過，而經全體董事三分之二以上同意之議決事項（應敘明董事會日期、期別、議案內容、審計委員會決議結果以及公司對審計委員會意見之處理）：無此情形。
2. 獨立董事對利害關係議案迴避之執行情形（應敘明獨立董事姓名、議案內容、應利益迴避原因以及參與表決情形）：無此情形。
3. 獨立董事與內部稽核主管及會計師之溝通情形

(1) 內部稽核部門除每月將稽核報告送交各獨立董事審核外，稽核主管亦針對稽核重大發現於董事會上向各董事會成員提出報告。

(2) 會計師依據審計準則公報第三十九號「與受查者治理單位之溝通」及證券期貨局93年3月11日發布之台財證六字第0930105373號函規定，於規劃階段及完成階段每季就本公司合併財務報告（年度並包含個體財務報告）查核或核閱之治理事項，彙列資訊與審計委員會進行書面或當面溝通。

(三) 公司治理運作情形及其與上市上櫃公司治理實務守則差異情形及原因

(1) 公司治理與道德規範

評估項目	運作情形			與上市上櫃公司治理實務守則差異情形及原因
	是	否	摘要說明	
1. 公司是否依據「上市上櫃公司治理實務守則」訂定並揭露公司治理實務守則？	√		本公司已訂定「台達電子工業股份有限公司治理實務守則」，並置於網站公司治理專區提供利害關係人下載參閱。	符合上市上櫃公司治理實務守則
2. 公司股權結構及股東權益				符合上市上櫃公司治理實務守則
(1) 公司是否訂定內部作業程序處理股東建議、疑義、糾紛及訴訟事宜，並依程序實施？	√		(1) 本公司設置專責人員處理股東建議或糾紛等問題。	
(2) 公司是否掌握實際控制公司之主要股東及主要股東之最終控制者名單？	√		(2) 本公司主要股東每月均依規定向公司申報其持股變動情形，每年亦於年報公佈前十大股東名單。	
(3) 公司是否建立、執行與關係企業間之風險控管及防火牆機制？	√		(3) 本公司與關係企業之財務相關業務皆各自獨立，銀行往來與額度使用上也完全獨立，關係企業間的應收應付均按時收付。	
(4) 公司是否訂定內部規範，禁止公司內部人利用市場上未公開資訊買賣有價證券？	√		(4) 本公司訂定誠信經營守則及行為準則，規範成員迴避與其職務有關之利益衝突，亦不得利用所知悉之未公開資訊及洩漏予他人，以防止從事內線交易。	
3. 董事會之組成及職責				符合上市上櫃公司治理實務守則。
(1) 董事會是否就成員組成擬訂多元化方針及落實執行？	√		(1) 本公司已於「公司治理實務守則」中訂定董事會成員組成多元化政策，本公司依專業背景及工作領域等，遴選具執行職務所必須之知識、技能及素養者擔任董事。	
(2) 公司除依法設置薪資報酬委員會及審計委員會外，是否自願設置其他各類功能性委員會？	√		(2) 本公司另設置經營策略管理委員會，由董事長擔任主席，定期針對公司策略、營運、組織等重大議題進行分析討論，提供諮詢及建議，以提供董事會及執行單位決策及執行之參考。	
(3) 公司是否訂定董事會績效評估辦法及其評估方式，每年並定期進行績效評估？		√	(3) 本公司目前並無董事會績效評估辦法。	
(4) 公司是否定期評估簽證會計師獨立性？	√		(4) 本公司審計委員會每年自行評估所屬簽證會計師之獨立性，經評估本公司簽證會計師並未擔任本公司之董事或獨立董事，非本公司之股東，亦未在本公司支薪，因此簽證會計師之獨立性應屬無疑。	

4. 公司是否建立與利害關係人溝通管道，及於公司網站設置利害關係人專區，並妥適回應利害關係人所關切之重要企業社會責任議題？	√		(1) 本公司重視利害關係人（包括股東、員工、客戶、上下游廠商、銀行、債權人等）彼此間權利及義務關係的平衡。除了平時與各利害關係人保持良好溝通外，公司網站設有「利害關係人」專區，並設立電子信箱供利害關係人聯絡之用，該信箱為2308@deltaww.com。 (2) 本公司網站設有「公司治理」專區，供投資人查詢下載公司治理相關規章，董事會決議重要事項、及重大訊息等內容。 (3) 同時，本公司網站亦設置『企業社會責任』專屬網頁，除了透過線上問卷，了解主要利害關係人所關切的議題，以及對於各議題的關切度外，網頁內容也揭露本公司企業社會責任履行狀況以及最新動態，供利害關係人參考，並設有專人管理之電子信箱 csr@deltaww.com，提供利害關係人反饋意見。	符合上市上櫃公司治理實務守則。
5. 公司是否委任專業股務代辦機構辦理股東會事務？	√		本公司委任元富證券辦理股東會事務。	符合上市上櫃公司治理實務守則。
6. 資訊公開 (1) 公司是否架設網站，揭露財務業務及公司治理資訊？ (2) 公司是否採行其他資訊揭露之方式（如架設英文網站、指定專人負責公司資訊之蒐集及揭露、落實發言人制度、法人說明會過程放置公司網站等）？	 √ √		(1) 本公司建置公開網站，定期揭露財務業務及公司治理相關資訊。 (2) 除架設英文網站並由專人負責維護外，本公司亦建立發言人制度與股東服務專門團隊；股東會或法說會相關資訊均即時於公司網站更新。	符合上市上櫃公司治理實務守則。
7. 公司是否有其他有助於瞭解公司治理運作情形之重要資訊（包括但不限於員工權益、僱員關懷、投資者關係、供應商關係、利害關係人之權利、董事及監察人進修之情形、風險管理政策及風險衡量標準之執行情形、客戶政策之執行情形、公司為董事及監察人購買責任保險之情形等）？	√		(1) 關於員工權益、僱員關懷、投資者關係、供應商關係及利害關係人之權利等資訊，請參閱本年報第肆章「企業社會責任」說明。 (2) 其餘資訊請參閱以下補充說明。	符合上市上櫃公司治理實務守則。
8. 公司是否有公司治理自評報告或委託其他專業機構之公司治理評鑑報告？（若有，請敘明其董事會意見、自評或委外評鑑結果、主要缺失或建議事項及改善情形）	√		本公司於第一屆及第二屆公司治理評鑑獲得優異成績並被選為上市組前5%之公司。	符合上市上櫃公司治理實務守則。

9. 公司如依據「上市上櫃公司治理實務守則」訂有公司治理實務守則者，請敘明其運作與所訂公司治理實務守則之差異情形：

本公司業已參酌「上市上櫃公司治理實務守則」訂定「台達電子工業股份有限公司治理實務守則」，並經董事會決議通過，以確實落實公司治理精神，進而追求股東權益最大化及企業之永續經營，有關本公司公司治理運作情形，請參閱本年報「公司治理報告」說明，其實際運作情形與「上市上櫃公司治理實務守則」無重大差異。

10. 其他有助於瞭解公司治理運作情形之重要資訊（如員工權益、僱員關懷、投資者關係、供應商關係、利害關係人之權利、董事及監察人進修之情形、經理人及稽核主管進修之情形、風險管理政策及風險衡量標準之執行情形、客戶政策之執行情形、公司為董事及監察人購買責任保險之情形等）：

關於員工權益、僱員關懷、投資者關係、供應商關係及利害關係人之權利等資訊，請參閱本年報第肆章「企業社會責任」說明。

(1) 公司治理與道德規範

台達董事會的組織及運作如前面章節所述。而台達的稽核團隊負責擬定實施風險導向的內部稽核，負責內控制度之修訂及推動並直接向審計委員會及董事會報告，以確保公司經營與審計委員會及董事會決議的一致性。

另「台達電子行為準則」規範董事、經理人及受僱人應遵守現行有效之政府法規和公司政策，並致力奉行「環保節能愛地球」與「誠信正直」原則。而「正直誠信」更是員工績效管理與發展表中必考核的一個項目。目前台達電子行為準則的重點如下：

a.與合作夥伴及第三方的互動。

b.利益迴避。

c.使用公司資源。

d.營業秘密與機密資訊保護及使用。

e.遵守環安規定。

f. 誠信經營之商業活動。

g.教育訓練、宣導、懲處作業程序與申訴管道。

本公司內部重大資訊處理作業程序係依公司訂定之「台達電子行為準則」及「防範內線交易之管理控制作 業」辦理，重大消息之公開方式以「證券交易法第一百五十七條之一第五項及第六項重大消息範圍及其公開方式管理辦法」及「臺灣證券交易所股份有限公司對有價證券上市公司重大訊息之查證暨公開處理程序」之定義及相關規範為依據。為防範內線交易，凡知悉公司內部重大消息之人，對本公司有價證券的買賣，均應依「證券交易法」第一百五十七條之一規定辦理。公司亦建立內控機制，適時提供教育宣導，並將此制度告知所有員工、經理人和董事，避免其違反法規或發生內線交易情事。

每一位員工均有責任依最高的道德標準維護台達之聲譽，違反本準則的行為均視為不當行為。我們將落實要求所有員工遵守本規範，以確保台達及所有利害相關者之權益。

(2) 本公司董事進修情形

職稱	姓名	進修日期	課程名稱	進修時數
董事長	海英俊	104/07/28	企業營運必備的風險管理機制	3
		104/08/07	企業併購之董監法律責任	3
		104/11/30	惡意併購案例講解	3
副董事長	柯子興	104/07/28	企業營運必備的風險管理機制	3
		104/11/30	惡意併購案例講解	3
董事	鄭崇華	104/07/28	企業營運必備的風險管理機制	3
		104/11/30	惡意併購案例講解	3
董事	鄭平	104/07/28	企業營運必備的風險管理機制	3
		104/11/30	惡意併購案例講解	3
董事	李忠傑	104/07/28	企業營運必備的風險管理機制	3
		104/11/30	惡意併購案例講解	3
董事	FRED CHAI YAN LEE（李澤元）	104/07/28	企業營運必備的風險管理機制	3
		104/11/30	惡意併購案例講解	3
董事	張訓海	104/07/28	企業營運必備的風險管理機制	3
		104/11/30	惡意併購案例講解	3
董事	張明忠	104/07/28	企業營運必備的風險管理機制	3
		104/11/30	惡意併購案例講解	3
董事	黃崇興	104/07/28	企業營運必備的風險管理機制	3
		104/11/30	惡意併購案例講解	3
獨立董事	趙台生	104/07/28	企業營運必備的風險管理機制	3
		104/11/30	惡意併購案例講解	3
獨立董事	陳永清	104/07/28	企業營運必備的風險管理機制	3
		104/11/30	惡意併購案例講解	3
獨立董事	彭宗平	104/07/28	企業營運必備的風險管理機制	3
		104/11/30	惡意併購案例講解	3

(3) 本公司經理人及稽核主管進修之情形

本公司董事長海英俊、副董事長柯子興及董事鄭平、李忠傑、張訓海為本公司之經理人，故經理人參與公司治理有關之進修與訓練，已揭露於上表「本公司董事進修情形」。

本公司財務主管兼會計主管進修情形如下：

職稱	姓名	進修日期	課程名稱	進修時數
總財務長	王淑玲	104/03/12	國際會計準則第12號"所得稅"(IAS12)解析	3
		104/11/23	會計部門人員應瞭解的COSO內部控制整體架構深度探討	3
		104/12/15	會計部門人員對於企業舞弊防制應有之認識與案例解析	3
		104/12/21	買賣自家公司股票之法律責任與案例解析	3

本公司稽核主管進修情形如下：

職稱	姓名	進修日期	課程名稱	進修時數
稽核主管	詹德佑	95/12/27	國際租稅問題探討與風險管理	6
		96/12/20	研發管理實務與內控作法	6
		97/12/26	大陸海關、財務帳及稅務帳處理技巧及整合實務分析	6
		98/10/27	防範內線交易之管理控制作業	3
		98/11/30	電腦稽核實務/CAATs電腦輔助查核技術的運用	3
		99/04/30	企業內部控制制度在職訓練研習班之衍生性商品稽核篇	6
		99/10/22	企業內部控制制度在職訓練研習班之IFRS與內部稽核篇	6
		100/04/07	顧問式稽核-稽核真幸運、內控好好玩	6
		100/04/12	企業併購研討課程	6
		100/06/21	國際財務報導準則(IFRS)	3
		100/10/03	「違法採購」犯罪之行為態樣、法律責任及檢調單位查緝案例解析	3
		101/01/03	新修訂內控準則之IFRS稽核篇	6
		101/11/30	個人資料保護稽核	6
		102/10/01	從控制環境探討工程管理稽核重點	6
		102/12/10	新版COSO發展趨勢暨稽核人員因應研習班	6
		102/10/28	台灣企業脫胎換骨的賽局	3
		103/04/30	合併財務報告之內控作業及內稽重點實務研習班	6
		103/10/28	董事會績效評估	3
		103/11/03	公開發行公司建立內部控制制度處理準則與核心原則解析	6
		104/11/06	內部稽核人員如何成為企業診斷高手	6
		104/11/12	運用抽樣統計執行稽核之技巧	6

(4) 風險管理政策及風險衡量標準之執行情形

本公司對風險管理一向採預防政策，除依法制訂有嚴密的內控制度並由內部稽核定時及不定時查核執行情形外，另投保相關保險如財產保險、產品運輸及產品責任以規避風險。

(5) 保護消費者或客戶政策之執行情形

在消費者及客戶至上的政策下，依消費者保護法等法律制定相關的內部規定以供員工據以執行。

(6) 公司為董事及監察人購買責任保險之情形

本公司自94年1月1日起已為董監購買責任保險。104年董事及監察人投保責任險情形如下：

投保對象	保險公司	投保金額（新台幣：元）	投保期間（起迄）
全體董事及監察人	(1)美商安達產物保險股份有限公司台灣分公司 (2)美商聯邦產物保險股份有限公司台北分公司 (3)明台產物保險股份有限公司	574,437,500	起：104年01月01日 迄：104年12月31日

(四) 公司如有設置薪酬委員會者，應揭露其組成、職責及運作情形

本公司董事會依「股票上市或於證券商營業處所買賣公司薪資報酬委員會設置及行使職權辦法」設置薪資報酬委員會及其組織規程，並委請獨立董事趙台生先生擔任召集人及會議主席，規程中明訂委員會應以善良管理人之注意，忠實履行職權，並將所提建議提交董事會討論。

1. 薪資報酬委員會成員資料

身份別（註1）	條件 / 姓名	是否具有五年以上工作經驗及下列專業資格			符合獨立性情形（註2）								兼任其他公開發行公司薪資報酬委員會成員家數	備註（註3）
		商務、法務、財務、會計或公司業務所需相關科系之公私立大專院校講師以上	法官、檢察官、律師、會計師或其他與公司業務所需之國家考試及格領有證書之專門職業及技術人員	具有商務、法務、財務、會計或公司業務所需之工作經驗	1	2	3	4	5	6	7	8		
獨立董事	趙台生			V	V	V	V	V	V	V	V	V	0	無
獨立董事	陳永清	V	V	V	V	V	V	V	V	V	V	V	3	無
獨立董事	彭宗平	V	V	V	V	V	V	V	V	V	V	V	0	無

註1：身分別請填列係為董事、獨立董事或其他。

註2：各成員於選任前二年及任職期間符合下述各條件者，請於各條件代號下方空格中打“V”。

（1）非為公司或其關係企業之受僱人。

（2）非公司或其關係企業之董事、監察人。但如為公司或其母公司、公司直接及間接持有表決權之股份超過百分之五十之子公司之獨立董事者，不在此限。

（3）非本人及其配偶、未成年子女或以他人名義持有公司已發行股份總額百分之一以上或持股前十名之自然人股東。

（4）非前三款所列人員之配偶、二親等以內親屬或三親等以內直系血親。

（5）非直接持有公司已發行股份總額百分之五以上法人股東之董事、監察人或受僱人，或持股前五名法人股東之董事、監察人或受僱人。

（6）非與公司有財務或業務往來之特定公司或機構之董事（理事）、監察人（監事）、經理人或持股百分之五以上股東。

（7）非為公司或其關係企業提供商務、法務、財務、會計等服務或諮詢之專業人士、獨資、合夥、公司或機構之企業主、合夥人、董事（理事）、監察人（監事）、經理人及其配偶。

（8）未有公司法第30條各款情事之一。

註3：若成員身分別係為董事，請說明是否符合「股票上市或於證券商營業處所買賣公司薪資委員會設置及行使職權辦法」第6條第5項之規定。

2. 薪資報酬委員會運作情形資訊

(1) 本公司之薪資報酬委員會委員計3人。

(2) 本屆委員任期：104年7月28日至107年6月9日，104年度薪資報酬委員會共開會3次(A)。

委員資格及出席情形如下：

職稱	姓名	實際出席次數(B)	委託出席次數	實際出席率(%)（B/A）	備註
召集人	趙台生	3	0	100%	無
委員	陳永清	3	0	100%	無
委員	彭宗平	3	0	100%	無

3. 其他應記載事項：

(1) 董事會如不採納或修正薪資報酬委員會之建議，應敘明董事會日期、期別、議案內容、董事會決議結果以及公司對薪資報酬委員會意見之處理（如董事會通過之薪資報酬優於薪資報酬委員會之建議，應敘明其差異情形及原因）：無此情形。

(2) 薪資報酬委員會之議決事項，如成員有反對或保留意見且有紀錄或書面聲明者，應敘明薪資報酬委員會日期、期別、議案內容、所有成員意見及對成員意見之處理：無此情形。

(五) 履行社會責任情形：公司對環保、社區參與、社會貢獻、社會服務、社會公益、消費者權益、人權、安全衛生與其他社會責任活動所採行之制度與措施及履行情形

評估項目	運作情形			與上市上櫃公司企業社會責任實務守則差異情形及原因
	是	否	摘要說明	
1. 落實公司治理				符合上市上櫃企業社會責任實務守則
(1) 公司是否訂定企業社會責任政策或制度，以及檢討實施成效？	√		(1) 本公司訂定「台達電子企業社會責任守則」，經董事會通過公布。前一年度企業社會責任實施成效，經企業社會責任組織與相關部門檢討後，重點摘錄於本年報第肆章「企業社會責任」章節，詳細內容則揭露於年度企業社會責任報告書。	
(2) 公司是否定期舉辦社會責任教育訓練？	√		(2) 本公司每年辦理企業倫理教育、台達電子行為準則、以及職安衛等企業社會責任相關訓練與宣導。	
(3) 公司是否設置推動企業社會責任專（兼）職單位，並由董事會授權高階管理階層處理，及向董事會報告處理情形？	√		(3) 本公司設置企業社會責任委員會，由創辦人暨榮譽董事長鄭崇華先生擔任榮譽主席，董事長海英俊先生擔任主席；委員會成員包含台達副董事長、執行長、營運長及地區最高主管，負責訂定台達社會責任願景、定義主要利害相關者、檢視各功能委員會的政策並督導績效。年度CSR重點成果經檢視後向董事會成員呈報。責訂定台達社會責任願景、定義主要利害相關者、檢視各功能委員會的政策並督導績效。年度CSR重點成果經檢視後向董事會成員呈報。	
(4) 公司是否訂定合理薪資報酬政策，並將員工績效考核制度與企業社會責任政策結合，及設立明確有效之獎勵與懲戒制度？	√		(4) 本公司設置薪資報酬委員會，由獨立董事擔任委員，每年至少舉行兩次會議，決定分紅提撥比率，經理人薪酬並對公司薪酬政策提出建議 。此外，公司參與業界或顧問公司的薪資調查，定期檢視薪資福利措施與市場的連結性，設計具激勵性的制度。並針對特定薪酬議題，聘請外部人力資源顧問，提出建議與解決方案	
2. 發展永續環境				符合上市上櫃企業社會責任實務守則
(1) 公司是否致力於提升各項資源之利用效率，並使用對環境負荷衝擊低之再生物料？	√		(1) 本公司於各廠區持續推動能源管理與再生能源應用，以及電力、熱能、水、木製棧板等的回收再利用，並透過節電、節水、綠色設計等方式提升各項能資源使用效率；同時，亦採用採用綠色包裝材料(含瓦楞紙/ 紙板、紙箱、木箱等)進行運送，廢棄包材可回收再利用或重複使用。	
(2) 公司是否依其產業特性建立合適之環境管理制度？	√		(2) 本公司主要廠區均通過ISO14001環境管理系統驗證，且有數個主要廠區已通過ISO14064溫室氣體盤查及ISO50001能源管理系統符合性評估。	
(3) 公司是否注意氣候變遷對營運活動之影響，並執行溫室氣體盤查、制定公司節能減碳及溫室氣體減量策略？	√		(3) 本公司長期踐行「環保節能愛地球」使命，並將氣候變遷納入企業永續經營重大風險項目之一，除提供客戶高效能的產品或解決方案，在日常營運上持續推動能源管理，進行溫室氣體及產品碳足跡盤查，不僅降低氣候變遷的風險，更能及早掌握低碳經濟的商機。	

評估項目	運作情形			與上市上櫃公司企業社會責任實務守則差異情形及原因
	是	否	摘要說明	
3. 維護社會公益				符合上市上櫃企業社會責任實務守則
(1) 公司是否依照相關法規及國際人權公約，制定相關之管理政策與程序？	√		(1) 本公司遵守相關勞動法規，並依據包括「電子行業行為規範(EICC)」、「世界人權宣言」、「國際勞工組織三方原則宣言」及「經濟合作與發展組織跨國企業準則(OECD)」等國際勞工及人權標準，訂定員工政策及相關管理辦法，並實施平等聘任等制度。	
(2) 公司是否建置員工申訴機制及管道，並妥適處理？	√		(2) 本公司員工可直接呈報所屬單位主管、當地稽核主管、人力資源部主管或法務智權主管，也可透過當地設置之員工溝通管道(如實體信箱、電子信箱、24小時服務熱線等)進行匿名或不匿名申訴，稽核人員即會展開調查，並由相關部門依情節處理。在兩性平權及職場安全方面，亦成立性騷擾防治暨職場暴力防治申訴委員會，提供員工完整的申訴管道，確保員工權益。	
(3) 公司是否提供員工安全與健康之工作環境，並對員工定期實施安全與健康教育？	√		(3) 「提供員工安全健康的工作環境」為本公司最基本的義務之一。除了建置環安衛委員會、實施必要之作業環境檢測及辦理環安衛教育訓練，本公司也與專業醫衛機構合作，在各廠區舉辦健康宣導及講座等活動。	
(4) 公司是否建立員工定期溝通之機制，並以合理方式通知對員工可能造成重大影響之營運變動？	√		(4) 本公司提供多元溝通管道，包含設立企業內網、定期發布電子刊物、舉辦員工主管交流會與勞資會議等，使員工即時瞭解包含企業營運重大訊息、公司策略、人才發展與培訓等資訊。	
(5) 公司是否為員工建立有效之職涯能力發展培訓計畫？	√		(5) 本公司員工教育訓練政策為強化員工工作技能，提升人力素質，進而儲備因應未來市場趨勢與環境變革之能量，以提升組織核心競爭力。同時，更結合訓練發展與績效管理制度，協助員工發揮最大才能及激發潛能。2015年針對台灣及中國地區進行敬業度調查，以分析出員工對公司敬業度落差較大部分，擬定對應行動計畫並於2016年進行改善，以強化員工對公司向心力。	
(6) 公司是否就研發、採購、生產、作業及服務流程等制定相關保護消費者權益政策及申訴程序？	√		(6) 本公司重視客戶的意見，除顧客調查外，也委由專業顧問公司進行客戶滿意度調查，並透過焦點團體、個別訪談、線上問卷等方式，收集顧客意見，深入理解顧客的需求與期望。同時，本公司也設置產品聯絡窗口及客服信箱、訂定客服程序與產品安全及保固政策，以保障客戶權益。	
(7) 對產品與服務之行銷及標示，公司是否遵循相關法規及國際準則？	√		(7) 本公司所有產品均符合國際安規標準或國際環保規範，並依出貨區域產品環保法規要求，於產品或包裝上標示符合性等相關資訊。此外，也配合客戶綠色產品行銷需求，於產品標示符合環保標章之相關資訊，例如美國能源之星(Energy Star)、80 PLUS等。	
(8) 公司與供應商來往前，是否評估供應商過去有無影響環境與社會之紀錄？	√		(8) 新廠商皆需通過本公司供應商評鑑程序，並符合本公司相關環保要求，以及簽署電子行業行為規範(EICC)遵循宣告及不使用衝突金屬宣告，並切實遵守。	
(9) 公司與其主要供應商之契約是否包含供應商如涉及違反其企業社會責任政策，且對環境與社會有顯著影響時，得隨時終止或解除契約之條款？	√		(9) 本公司於供應鏈長期推行環境關聯物質管理及電子行業行為規範(EICC)，並依供應商於經濟、環境、社會等面向之風險，訂定年度稽核計畫進行查核，若有重大違反情事，將取消供應商交易資格。	

評估項目	運作情形			與上市上櫃公司企業社會責任實務守則差異情形及原因
	是	否	摘要說明	
4. 加強資訊揭露 (1) 公司是否於其網站及公開資訊觀測站等處揭露具攸關性及可靠性之企業社會責任相關資訊？	√		本公司於網站設有企業社會責任專區，並於年報中揭露具攸關性及可靠性之企業社會責任相關資訊。此外，自2005年起本公司每年發行企業社會責任報告書供利害相關者瀏覽，並提供專屬電子信箱供利害相關者反饋意見。	符合上市上櫃企業社會責任實務守則

5. 公司如依據「上市上櫃公司企業社會責任實務守則」訂有本身之企業社會責任守則者，請敘明其運作與所訂守則之差異情形：

本公司訂定「台達電子企業社會責任守則」，日常營運分別依公司治理、永續環境、社會公益及企業社會責任資訊揭露等面向實施。公司治理部分請參閱本年報第參章「公司治理報告」說明，永續環境、社會公益、及企業社會責任資訊揭露等部分請參閱本年報第肆章「企業社會責任」說明。

6. 其他有助於瞭解企業社會責任運作情形之重要資訊：

請參閱本年報第肆章「企業社會責任」說明。

7. 公司企業社會責任報告書如有通過相關驗證機構之查證標準，應加以敘明：

因應政府法規要求，本公司企業社會責任報告書經第三方確證，符合GRI G4核心依循選項與AA1000 Type I 中度保證等級的要求，預計將於105年6月取得確證報告書。。

(六) 公司履行誠信經營情形及採行措施

台達深信唯有「誠信經營」，才得以使公司永續經營的發展。因此，為了落實「誠信經營」之原則，並建立誠信之企業文化，台達已訂立「台達電子工業股份有限公司誠信經營守則」及「台達電子行為準則」等，期許並要求台達成員（包含董事、經理人及員工等）不得行賄或收賄、避免利益衝突、不得與第三人有不正當往來之關係、禁止違反公平交易法之交易行為、禁止未經公司同意而任意公告內部重大訊息等行為舉止。

本公司採取之主要措施如下：

1. 台達禁止行賄及收賄，也禁止提供非法政治獻金或其他不合理饋贈。
2. 台達成員應遵守法令及公司內部規範，避免有不誠信行為。
3. 台達成員遇有利益衝突時，應即時採取迴避措施。
4. 台達成員應遵守會計原則，確保登載之資料得以允當及正確反應。
5. 台達成員應遵守公平交易法之規定，避免有不公平競爭之行為。
6. 定期舉辦教育訓練及宣導。

基此，台達將落實要求所有台達成員，包括經理人與全體員工均應共同建立誠信之企業文化，以確保台達永續經營。

台達落實誠信經營情形如下：

評估項目	運作情形			與上市上櫃公司誠信經營守則差異情形及原因
	是	否	摘要說明	
1. 訂定誠信經營政策及方案				符合上市上櫃公司誠信經營守則
(1) 公司是否於規章及對外文件中明示誠信經營之政策、作法，以及董事會與管理階層積極落實經營政策之承諾？	√		(1) 本公司「台達電子工業股份有限公司誠信經營守則」制定以誠信正直為基礎之政策，期許並要求台達成員包含董事會及管理階層等積極落實誠信經營之政策。	
(2) 公司是否訂定防範不誠信行為方案，並於各方案內明定作業程序、行為指南、違規之懲戒及申訴制度，且落實執行？	√		(2) 為配合誠信經營守則之訂立，本公司已補充及修正「台達電子行為準則」之規範，作為實行誠信經營守則之依歸。	
(3) 公司是否對「上市上櫃公司誠信經營守則」第七條第二項各款或其他營業範圍內具較高不誠信行為風險之營業活動，採行防範措施？	√		(3) 於「台達電子行為準則」中，本公司除明定禁止行賄或收賄、禁止提供非法政治獻金、避免利益衝突、不得與第三人有不正當往來之關係、禁止違反公平交易法之交易行為、禁止未經公司同意而任意公告內部重大訊息等行為舉止外，並定期舉辦宣導及教育訓練，以強化誠信經營政策之落實。	
2. 落實誠信經營				符合上市上櫃公司誠信經營守則
(1) 公司是否評估往來對象之誠信紀錄，並於其與往來交易對象簽訂之契約中明訂誠信行為條款？	√		(1) 本公司與他人簽訂契約，其內容宜包含遵守誠信經營政策，及交易相對人如涉及不誠信行為，本公司得隨時終止或解除契約之條款。	
(2) 公司是否設置隸屬董事會之推動企業誠信經營專（兼）職單位，並定期向董事會報告其執行情形？	√		(2) 本公司由人力資源部、法務智權部負責誠信經營政策制定，由稽核部負責監督執行，並定期向董事會報告。	
(3) 公司是否制定防止利益衝突政策、提供適當陳述管道，並落實執行？	√		(3) 本公司於「台達電子行為準則」中訂定並提供適當管道供董事與經理人主動說明其與公司有無潛在之利益衝突。	
(4) 公司是否為落實誠信經營已建立有效的會計制度、內部控制制度，並由內部稽核單位定期查核，或委託會計師執行查核？	√		(4) 本公司除訂定誠信經營守則、行為準則、慈善捐贈及贊助管理辦法規範管理階層及員工行為外，並落實執行；另針對關係人交易及內線交易亦制定內部控制制度，並要求廠商簽訂廉潔承諾書，嚴禁收取回扣或佣金且嚴禁與不誠信經營的客戶往來，內部稽核單位除進行例行性相關查核外，若接獲檢舉，查證屬實，立即通報審計委員會及董事會成員，並隨時檢討確保制度的設計及執行持續有效。	
(5) 公司是否定期舉辦誠信經營之內、外部之教育訓練？	√		(5) 本公司定期規劃行為準則、公司治理等誠信經營相關內部訓練課程，並視需求安排相關人員接受外訓課程。	

評估項目	運作情形			與上市上櫃公司誠信經營守則差異情形及原因
	是	否	摘要說明	
3. 公司檢舉制度之運作情形 (1) 公司是否訂定具體檢舉及獎勵制度，並建立便利檢舉管道，及針對被檢舉對象指派適當之受理專責人員？ (2) 公司是否訂定受理檢舉事項之調查標準作業程序及相關保密機制？ (3) 公司是否採取保護檢舉人不因檢舉而遭受不當處置之措施？	√ √ √		(1) 本公司行為準則明訂，成員可依循所屬單位主管、當地稽核主管、人力資源部主管或法務智權主管、或當地設置之外部意見反應機制等管道進行檢舉。 (2) 無論是接獲舉發，或是於例行查核中發現可能有違反行為準則之情形，稽核人員即會進行證據收集及深入調查，瞭解是否確有不法情事，再於內部報告後由相關部門依情節進行處理。 (3) 本公司成員進行反應時，可以選擇匿名，但本公司鼓勵成員表明自己的身份以便進行溝通及調查。未匿名反應時，接獲反應之單位應採取合理之預防及保護措施，以確保調查品質，並避免反應者遭受不公平之報復或對待。	符合上市上櫃公司誠信經營守則
4. 加強資訊揭露 (1) 公司是否於其網站及公開資訊觀測站，揭露其所訂誠信經營守則內容及推動成效？	√		本公司中英文網站均設有公司治理專區，揭露誠信經營相關資訊。此外，也於年報、企業社會責任報告中揭露具攸關性及可靠性之誠信經營相關資訊。	符合上市上櫃公司誠信經營守則

5. 公司如依據「上市上櫃公司誠信經營守則」訂有本身之誠信經營守則者，請敘明其運作與所訂守則之差異情形：

本公司符合上市上櫃公司誠信經營守則規定，已訂定「誠信經營守則」，並訂定與公司誠信經營相關之「行為準則」及「慈善捐贈及贊助管理辦法」等規範。

6. 其他有助於瞭解公司誠信經營運作情形之重要資訊：（如公司檢討修正其訂定之誠信經營守則等情形）

定期舉辦教育訓練與宣導，並邀請與公司從事商業行為之相對人參與，使其充分了解公司誠信經營之決心、政策、防範方案及違反不誠信行為之後果。

(七) 公司訂定公司治理守則及相關規章之查詢方式

本公司網站『資訊揭露』部分，設有『公司治理』專區，供投資人查詢下載公司治理相關規章，董事會決議重要事項、重大訊息等內容。

其網址為http://www.deltaww.com。

(八) 其他足以增進對公司治理運作情形之瞭解的重要資訊

1. 本公司持續投入資源加強公司治理運作，董事成員原先全部為經營團隊擔任，逐漸改為引進外部人士擔任。目前共有獨立董事三名，並由獨立董事組成審計委員會及薪資報酬委員會。
2. 台達成員應遵守法令及公司內部規範，避免有不誠信行為。
3. 在公司內外網站上，亦闢有專區說明公司治理情形，並附有公司治理相關規章供內、外人士下載參閱。
4. 另，本公司亦將重大訊息及時揭露給大眾及定期召開法人說明會，並已連續九年獲財團法人中華民國證券暨期貨市場發展基金會「資訊揭露評鑑」為A級以上評等，2009~2014年連續獲得A+級以上評等，2012~2014年獲最高等級A++評等，2015年獲得臺灣證券交易所第一屆公司治理評鑑名列前5%的上市公司。

（九）內部控制制度執行狀況

1. 內部控制聲明書

台達電子工業股份有限公司
內部控制制度聲明書

日期：105年3月10日

本公司民國104年度之內部控制制度，依據自行評估的結果，謹聲明如下:

一、本公司確知建立、實施和維護內部控制制度係本公司董事會及經理人之責任，本公司業已建立此一制度。其目的係在對營運之效果及效率(含獲利、績效及保障資產安全等)、報導具可靠性、及時性、透明性及符合相關規範暨相關法令規章之遵循等目標的達成，提供合理的確保。

二、內部控制制度有其先天限制，不論設計如何完善，有效之內部控制制度亦僅能對上述三項目標之達成提供合理的確保；而且，由於環境、情況之改變，內部控制制度之有效性可能隨之改變。惟本公司之內部控制制度設有自我監督之機制，缺失一經辨認，本公司即採取更正之行動。

三、本公司係依據「公開發行公司建立內部控制制度處理準則」(以下簡稱「處理準則」)規定之內部控制制度有效性之判斷項目，判斷內部控制制度之設計及執行是否有效。該「處理準則」所採用之內部控制制度判斷項目，係為依管理控制之過程，將內部控制制度劃分為五個組成要素:1.控制環境，2.風險評估，3.控制作業，4.資訊及溝通，及5.監督。每個組成要素又包括若干項目。前述項目請參見「處理準則」之規定。

四、本公司業已採用上述內部控制制度判斷項目，檢查內部控制制度之設計及執行的有效性。

五、本公司基於前項檢查結果，認為本公司於民國104年12月31日的內部控制制度(含對子公司之監督與管理)，包括瞭解營運之效果及效率目標達成之程度、報導係屬可靠、及時、透明及符合相關規範暨相關法令規章之遵循有關的內部控制制度等之設計及執行係屬有效，其能合理確保上述目標之達成。

六、本聲明書將成為本公司年報及公開說明書之主要內容，並對外公開。上述公開之內容如有虛偽、隱匿等不法情事，將涉及證券交易法第二十條、第三十二條、第一百七十一條及第一百七十四條等之法律責任。

七、本聲明書業經本公司民國105年3月10日董事會通過，出席董事12人中，均同意本聲明書之內容，併此聲明。

台達電子工業股份有限公司

董 事 長：海 英 俊

總 經 理：李 忠 傑

2. 本公司並未委託會計師專案審查內部控制制度，故無會計師審查報告。

(十) 最近年度及截至年報刊印日止公司及其內部人員依法被處罰、公司對其內部人員違反內部控制制度規定之處罰、主要缺失與改善情形：民國一百零四年本公司皆完全遵循公司法、證券交易法以及環保相關法令規定。惟因主管機關認定本公司加班申報制度及同仁出勤情形與勞動基準法規定不符，處以罰鍰新台幣40,000元。

(十一) 最近年度及截至年報刊印日止，股東會及董事會之重要決議

董事會重要決議		
董事會決議日期	案　由	決議結果
104.03.10	1.本公司一〇三年度決算表冊案。	經主席徵詢全體出席董事無異議通過。
	2.本公司一〇三年度盈餘分配案。	經主席徵詢全體出席董事無異議通過。
	3.擬修訂本公司「取得或處分資產處理程序」案。	經主席徵詢全體出席董事無異議通過。
	4.擬修訂本公司「資金貸與他人作業程序」案。	經主席徵詢全體出席董事無異議通過。
	5.選舉本公司董事案。	經主席徵詢全體出席董事無異議通過。
	6.召集一〇四年股東常會案。	經主席徵詢全體出席董事無異議通過。
104.04.28	1.調整本公司一〇三年度盈餘分配案。	經主席徵詢全體出席董事無異議通過。
	2.擬修訂本公司章程案。	經主席徵詢全體出席董事無異議通過。
	3.公司審查董事(含獨立董事)候選人提名案。	經主席徵詢全體出席董事無異議通過。
104.06.10	1.選舉董事長、副董事長案。	黃崇興董事提議推選海英俊先生擔任董事長，柯子興先生擔任副董事長，經全體出席董事一致同意通過，並自選任之日起生效。
104.07.28	1.本公司薪資報酬委員會成員委任案。	經主席徵詢全體出席董事無異議通過，委任獨立董事趙台生先生、彭宗平先生及陳永清先生擔任本公司第三屆薪資報酬委員會委員，並由薪資報酬委員會委員共推趙台生先生擔任薪資報酬委員會之召集人及會議主席。
104.09.14	1.投資環瑞醫投資控股股份有限公司案。	經主席徵詢全體出席董事無異議通過。
	2.本公司擬辦理現金增資案。	經主席徵詢全體出席董事無異議通過。
104.10.27	1.子公司Deltronics (Netherlands) B.V.擬投資Optovue, Inc.案。	經主席徵詢全體出席董事無異議通過。
	2.擬修訂公司章程案。	經主席徵詢全體出席董事無異議通過。
	3.擬訂定本公司「申請暫停及恢復交易作業程序」案。	經主席徵詢全體出席董事無異議通過。
	4.擬修訂本公司「董事會議事規範」案。	經主席徵詢全體出席董事無異議通過。
	5.擬修訂本公司「企業社會責任實務守則」案。	經主席徵詢全體出席董事無異議通過。
105.03.10	1.本公司一〇四年度決算表冊案。	經主席徵詢全體出席董事無異議通過。
	2.本公司一〇四年度盈餘分配案。	經主席徵詢全體出席董事無異議通過。
	3.本公司擬合併持股100%之子公司先達工控股份有限公司案。	經主席徵詢全體出席董事無異議通過。
	4.選任本公司獨立董事一席。	經主席徵詢全體出席董事無異議通過。
	5.擬修訂公司章程案。	經主席徵詢全體出席董事無異議通過。
	6.召集一〇五年股東常會案。	經主席徵詢全體出席董事無異議通過。
	7.本公司稽核主管任免案。	經主席徵詢全體出席董事無異議通過。
105.04.28	1.子公司Delta Electronics (Netherlands) B.V.擬投資Delta Controls Inc.案。	經主席徵詢全體出席董事無異議通過。
	2. 擬修訂本公司「取得或處分資產處理程序」案。	經主席徵詢全體出席董事無異議通過。
	3.擬修訂本公司章程案。	經主席徵詢全體出席董事無異議通過。
	4.本公司審查獨立董事候選人提名案。	經主席徵詢全體出席董事無異議通過。
	5.本公司一〇四年度員工及董事酬勞分配案。	經主席徵詢全體出席董事無異議通過。

股東會重要決議		
股東會決議日期	案　由	決議結果
104.06.10 股東常會	1. 承認一〇三年度決算表冊案。	經投票表決通過承認原董事會提案。
	2. 承認一〇三年度盈餘分配案。	經投票表決通過承認原董事會提案。
	3. 討論修訂公司章程案。	經投票表決通過原董事會提案。
	4. 討論修訂取得或處分資產處理程序案。	經投票表決通過原董事會提案。
	5. 討論修訂資金貸與他人作業程序案。	經投票表決通過原董事會提案。
	6. 選舉本公司董事案。	選舉結果：董事12人（內含獨立董事3人），當選名單如下： 職稱／戶名(姓名)／當選權數 董事／海英俊／1,756,880,791權 董事／鄭崇華／1,751,112,886權 董事／柯子興／1,750,488,738權 董事／鄭平／1,748,572,066權 董事／李忠傑／1,747,590,880權 董事／張訓海／1,746,386,268權 董事／張明忠／1,745,719,280權 董事／李澤元／1,744,392,567權 董事／黃崇興／1,742,255,841權 獨立董事／陳永清／1,740,982,412權 獨立董事／彭宗平／1,740,945,449權 獨立董事／趙台生／1,740,569,000權
	7. 討論解除董事競業禁止之限制案。	經投票表決通過承認原董事會提案。

104年股東常會決議執行情形：

1. 承認一〇三年度決算表冊案

   執行情形：決議通過。

2. 承認一〇三年度盈餘分配案

   執行情形：決議通過，分派股東現金紅利新台幣16,331,540,304元，已於104年7月24日全數分配完畢。

3. 討論修訂公司章程案

   執行情形：決議通過，並已依股東會決議執行完成。

4. 討論修訂取得或處分資產處理程序案

   執行情形：決議通過，並已依股東會決議執行完成。

5. 討論修訂資金貸與他人作業程序案

   執行情形：決議通過，並已依股東會決議執行完成。

6. 選舉本公司董事案。

   執行情形：本次股東常會當選12名董事（含3名獨立董事），任期為三年，自民國104年6月10日起至民國107年6月9日止，並至本次股東常會後就任。

7. 討論解除董事競業禁止之限制案

   執行情形：決議通過。

(十二) 最近年度及截至年報刊印日止，董事對董事會通過重要決議有不同意見且有紀錄或書面聲明者，其主要內容：無此情形。

(十三) 最近年度及截至年報刊印日止，公司董事長、總經理、會計主管、財務主管、內部稽核主管及研發主管等辭職解任情形之彙總：

職稱	姓名	到任日期	解任日期	解任原因
內部稽核主管	詹德佑	84年10月3日	105年3月10日	退休

►四、會計師公費資訊

會計師公費資訊級距表

會計師事務所名稱	會計師姓名		查核期間	備 註
資誠聯合會計師事務所	梁華玲	曾惠瑾	104.1.1~104.12.31	無

單位：新台幣仟元

金額級距	公費項目	審計公費	非審計公費	合 計
1	低於2,000仟元	-	-	-
2	2,000仟元（含）~4,000仟元	-	-	-
3	4,000仟元（含）~6,000仟元	-	-	-
4	6,000仟元（含）~8,000仟元	-	-	-
5	8,000仟元（含）~10,000仟元	-	-	-
6	10,000仟元（含）以上	11,030	9,708	20,738

(一) 給付簽證會計師、簽證會計師所屬事務所及其關係企業之非審計公費為審計公費之四分之一以上者之金額及內容

會計師公費資訊

單位：新台幣仟元

會計師事務所名稱	會計師姓名		審計公費	非審計公費					會計師查核期間	備 註
				制度設計	工商登記	人力資源	其他（註2）	小 計		
資誠聯合會計師事務所	梁華玲	曾惠瑾	11,030（註1）	1,543	50	-	8,115	9,708	104.1.1~104.12.31	其他非審計公費包含稅務諮詢、稅務簽證及移轉訂價研究報告。

註1：包含轉投資公司相關核閱公費等。

註2：非審計公費按服務項目分別列示，若非審計公費之「其他」達非審計公費合計金額25%者，應於備註欄列示其服務內容。

(二) 更換會計師事務所且更換年度所支付之審計公費較更換前一年度之審計公費減少者，更換前後審計公費金額及原因：無此情形。

(三) 審計公費較前一年度減少達百分之十五以上者，其金額、比例及原因：無此情形。

▶五、更換會計師資訊

(一) 關於前任會計師

<table>
<tr><th>更換日期</th><th colspan="4">103年3月11日</th></tr>
<tr><td>更換原因及說明</td><td colspan="4">本公司民國103年第一季會計師異動原因主要為配合會計師事務所內部組織調整所致。</td></tr>
<tr><td rowspan="3">說明係委任人或會計師終止或不接受委任</td><td colspan="2">當事人
情況</td><td>會計師</td><td>委任人</td></tr>
<tr><td colspan="2">主動終止委任</td><td>不適用</td><td>不適用</td></tr>
<tr><td colspan="2">不再接受(繼續)委任</td><td>不適用</td><td>不適用</td></tr>
<tr><td>最新兩年內簽發無保留意見以外之查核報告書意見及原因</td><td colspan="4">不適用</td></tr>
<tr><td rowspan="6">與發行人有無不同意見</td><td rowspan="4">有</td><td>-</td><td colspan="2">會計原則或實務</td></tr>
<tr><td>-</td><td colspan="2">財務報告之揭露</td></tr>
<tr><td>-</td><td colspan="2">查核範圍或步驟</td></tr>
<tr><td>-</td><td colspan="2">其　　他</td></tr>
<tr><td>無</td><td colspan="3">V</td></tr>
<tr><td colspan="2">說明:</td><td colspan="2">-</td></tr>
<tr><td>其他揭露事項
(本準則第十條第五款第一目第四點應加以揭露者)</td><td colspan="4">無</td></tr>
</table>

(二) 關於繼任會計師

事務所名稱	資誠聯合會計師事務所
會計師姓名	梁華玲、曾惠瑾會計師
委任之日期	103年3月11日
委任前就特定交易之會計處理方法或會計原則及對財務報告可能簽發之意見諮詢事項及結果	不適用
繼任會計師對前任會計師不同意見事項之書面意見	不適用

(三) 前任會計師對本準則第十條第五款第一目及第二目第三點事項之復函：不適用。

▶六、公司之董事長、總經理、負責財務或會計事務之經理人，最近一年內曾任職於簽證會計師所屬事務所或其關係企業者，其姓名、職稱及任職期間：無此情形。

►七、最近年度及截至年報刊印日止，董事、經理人及持股比例超過百分之十之股東股權移轉及股權質押變動情形

(一) 董事、經理人及大股東股權變動情形

職 稱	姓 名	104年度		民國105年1月1日至民國105年4月10日	
		持有股數增（減）數	質押股數增（減）數	持有股數增（減）數（註）	質押股數增（減）數
董事長 / 經營策略管理委員會主任委員	海英俊	(103,235)	0	0	0
副董事長 / 經營策略管理委員會副主任委員	柯子興	272	0	0	0
董事 / 榮譽董事長	鄭崇華	8,235,446	0	0	0
董事 / 執行長	鄭 平	1,245,448	0	0	0
董事 / 總經理暨營運長	李忠傑	40,000	0	(10,000)	0
董事	FRED CHAI YAN LEE（李澤元）	0	0	0	0
董事 / 副總經理 / 分公司經理	張訓海	90,930	0	(77,000)	0
董事	張明忠	18,126	0	0	0
董事	黃崇興	0	0	0	0
獨立董事	趙台生	0	0	0	0
獨立董事	陳永清	0	0	0	0
獨立董事	彭宗平	0	0	0	0
副總經理	劉春條	(169,541)	0	0	0
總財務長	王淑玲	40,178	0	0	0
分公司經理	蔡文蔭	0	0	0	0
大股東	香港商香達國際有限公司	13,348,908	0	0	0

註：係截至本次股東常會停止過戶日之實際持股增減情形。

(二) 股權移轉之相對人為關係人者：無。

(三) 股權質押之相對人為關係人者：無。

►八、持股比例占前十名之股東，其相互間為關係人或為配偶、二親等以內之親屬關係之資訊

105年4月10日

姓名（註1）	本人持有股份		配偶、未成年子女持有股份（註2）		利用他人名義合計持有股份（註2）		前十大股東相互間具有關係人或為配偶、二親等以內之親屬關係者，其名稱或姓名及關係（註3）		備註
	股數	持股比率	股數	持股比率	股數	持股比率	名稱（或姓名）	關係	
香港商香達國際有限公司 代表人：范鮫	267,556,280 0	10.30% 0	0 0	0 0	0 0	0 0	無 無	無 無	無 無
英屬澤西島商英達控股有限公司 代表人：葉雪暉	218,211,168 0	8.40% 0	0 0	0 0	0 0	0 0	無 無	無 無	無 無
鄭崇華	147,878,039	5.69%	48,097,633	1.85%	0	0	謝逸英	配偶	無
大通託管沙烏地阿拉伯中央銀行投資專戶	96,625,399	3.71%	0	0	0	0	無	無	無
國泰人壽保險股份有限公司	70,041,534	2.69%	0	0	0	0	無	無	無
花旗託管新加坡政府投資專戶	67,481,978	2.59%	0	0	0	0	無	無	無
謝逸英	48,097,633	1.85%	147,878,039	5.69%	0	0	鄭崇華	配偶	無
匯豐銀行託管首域全球雨傘基金首域中國成長	45,469,610	1.75%	0	0	0	0	無	無	無
德銀託管蘇格蘭皇家ＦＳ太平洋領導基金投資	45,128,622	1.73%	0	0	0	0	無	無	無
勞工保險基金	43,798,653	1.68%	0	0	0	0	無	無	無

註1：列示前十名股東，屬法人股東者將法人股東名稱及代表人姓名分別列示（其他持股前十大股東，非公司組織，故不適用）。

註2：持股比例之計算係指分別以自己名義、配偶、未成年子女或利用他人名義計算持股比率。

註3：將前揭所列示之股東包括法人及自然人，應揭露彼此間之關係。

▶九、公司、公司之董事、經理人及公司直接或間接控制之事業對同一轉投資事業之持股數及綜合持股比例

104年12月31日 單位：股、%

轉投資事業（註）	本公司投資		董事、監察人、經理人及直接或間接控制事業之投資		綜合投資	
	股數	持股比例	股數	持股比例	股數	持股比例
Delta Networks Holding Ltd.	83,800,000	100.00%	0	0.00%	83,800,000	100.00%
Delta Electronics (Netherlands) B.V.	25,674,091	100.00%	260,416,667	0.00%	286,090,758	100.00%
乾坤科技股份有限公司	1,481,336,711	100.00%	0	0.00%	1,481,336,711	100.00%
達爾生技股份有限公司	80,000,000	100.00%	0	0.00%	80,000,000	100.00%
台達資本股份有限公司	253,814,935	100.00%	0	0.00%	253,814,935	100.00%
Delta Electronics Int'l (Singapore) Pte. Ltd.	300,000	100.00%	0	0.00%	300,000	100.00%
台達綠生活股份有限公司(原名：麗訊科技股份有限公司)	23,650,000	100.00%	0	0.00%	23,650,000	100.00%
展茂光電股份有限公司	211,400,909	99.97%	0	0.00%	211,400,909	99.97%
Delta International Holding Ltd.	67,680,000	94.00%	0	0.00%	67,680,000	94.00%
新能微電子股份有限公司	14,313,530	98.17%	0	0.00%	14,313,530	98.17%
先達工控股份有限公司	15,750,000	100.00%	0	0.00%	15,750,000	100.00%
緯特科技股份有限公司	2,800,000	100.00%	0	0.00%	2,800,000	100.00%
進準光學(香港)股份有限公司	5,250,000	39.62%	8,000,000	60.38%	13,250,000	100.00%
有量科技股份有限公司	8,197,200	26.93%	0	0.00%	8,197,200	26.93%
Delta Electronics (Thailand) Public Co., Ltd.	69,128,140	5.54%	192,365,610	15.42%	261,493,750	20.96%
Delta America Ltd.	2,100,000	10.26%	8,179,182	39.95%	10,279,182	50.21%

註：係公司採用權益法之長期投資。

肆．企業社會責任

台達身為國際企業公民，重視企業社會責任全面發展，範圍包括健全的公司治理、兼顧利害相關人的均衡利益、關注環境議題、保護地球環境、關注投入節能教育以及社會奉獻等面向。

2015年台達率先發布「台達氣候行動方案專書」，對環境保護的承諾，以電力電子核心技術為基礎，全球營運布局為推動據點，全員同仁與合作夥伴共同參與，提出氣候行動方案，並分享對氣候議題的關注，發揮國際影響力。同時，響應 Climate Disclosure Project，提出「We Mean Business」承諾三大項目，包括氣候變遷資訊揭露、影響減碳政策與企業自主減碳。在氣候變遷資訊揭露上，將完整氣候資訊揭露於CSR年報中，主要訊息並摘錄於台達財務報告; 2015年發行中國區第一本CSR報告書，呈現在台達在中國區企業社會責任所做的努力。在影響減碳政策上，提供政府綠能科技政策建議，參與永續企業發展協會「能源與氣候政策白皮書」制定 (能源與水資源)，並積極投入節能產品及關鍵技術規格訂定。 在企業自主減碳上，繼2014年達到主要廠區用電密集度較2009年下降50%的目標外，更進一步再次承諾，提出2020年台達整體用電密集度再減少30%的新目標，管理範圍更擴大至建築大樓與資料中心。台達以具體節能行動全員參與，呼應對氣候暖化的關注。

同時，台達支持國際勞工及人權標準，重視公司治理，並透過持續創新、開發高附加價值的產品以及營造一個員工能充分發揮其潛能的工作環境，為我們的員工、股東及社會整體創造最大的利益。我們承諾如下：

- 維持良好的公司治理，嚴守商業道德規範。
- 遵守法律規範。
- 提供員工安全健康的工作環境、得以充分發揮才能的空間，以及合理的報酬與福利。
- 積極投入環保節能教育，並鼓勵員工參與社會公益活動。
- 創造公司價值，提升股東權益。
- 將企業社會責任的理念與作法推廣至台達的供應鏈，共同追求更好表現。
- 研發環保節能產品並落實環保作為，減輕對環境的衝擊。
- 投入創新研發，發展智慧財產權，為人類文明科技進步、社會經濟發展及地球環境永續發展盡力。

台達設立「企業社會責任委員會」，由創辦人暨榮譽董事長鄭崇華先生擔任榮譽主席，董事長海英俊先生擔任主席，委員會成員包含台達經營團隊及地區營運主管，策略結合企業核心能力，推展環境保護相關的社會公益活動，具體落實「環保 節能 愛地球」的經營使命，持續提升公司永續經營能力。此外，台達企業網站上也建立了企業社會責任專區及專屬電子信箱，並發行台達企業社會責任報告書，以便與外界分享台達在企業社會責任推動的現況，供利害關係人瀏覽及反饋意見。

此外，為落實台達企業社會責任政策與「環保 節能 愛地球」之經營使命，我們依循相關法令規定，訂定企業社會責任守則，並經董事會通過。該守則明確定義台達依循落實推動公司治理、發展永續環境、維護社會公益、強化資訊揭露等主要原則，具體實踐企業社會責任。

本章將針對台達在追求利害相關者間的均衡利益、致力環保節能，以及擴大社會參與的努力加以說明；公司治理相關訊息則請參閱本年報第參章公司治理報告。

►一、追求利害相關者間的均衡利益

(一) 人權、員工權益及僱員關懷

1. 員工政策與溝通管道

身為世界企業公民，台達承諾提供員工得以充分發揮才能的工作環境。我們長期遵守營運據點當地法規，並致力於符合包括「電子行業行為規範（Electronic Industry Code of Conduct, EICC）」、「世界人權宣言（Universal Declaration of Human Rights）」、「國際勞工組織三方原則宣言（International Labor Office Tripartite Declaration of Principles）」 及 「經濟合作與發展組織跨國企業準則（OECD Guidelines for Multinational Enterprises）」等國際勞工及人權標準。

為達成此目標，台達制定員工政策如下：

(1) 恪遵法律：
承諾於所有的營運區域，致力遵守適用的勞工及員工聘僱的法律，以及國際標準。
(2) 就業自由：
禁止雇用被強迫的員工及童工，所有工作應當是出於自願的，員工在合理通知的情況下，擁有自由離職的權利。
(3) 人道待遇：
禁止任何形式的騷擾或不人道待遇，包括性騷擾、虐待、奴役、體罰、威脅、剝削、精神或身體壓迫或口頭辱罵。
(4) 平等聘任：
任用員工以能力取向，於招募雇用、培訓、獎勵、升遷、終止、退休及其他就業條件都不以種族、宗教、膚色、國籍、年紀、性別、性向、年齡、殘疾或其他法律保護的情況，而產生歧視。
(5) 工時管理：
建立合乎勞動法規之工時管理機制。除非為特殊的營運情況，每工作七天至少休息一天。
(6) 薪資福利：
提供合乎適用法律的員工報酬及待遇，包括最低工資、有薪休假及法律上所規定的福利。
(7) 結社自由：
尊重員工依法自由結社以及組織工會的權利，並依據當地法令設立員工溝通管道。
(8) 職能發展：
保障員工平等的發展機會，提供職務所需的培訓，以提升員工的工作能力及技術。
(9) 健康安全：
提供安全及健康的工作環境，承諾依據適用的安全與健康法規，建立與維持一個職業安全衛生管理體系，以定義安全與衛生管控的作業程序、監督執行及持續改善安全與健康的績效。

除了基本的員工政策外，台達提供多元的內部溝通管道，以建立良好的勞資互動關係，進而讓同仁們對於公司有認同感，也更加對自己的工作有熱忱。例如台達建置企業內部網站「 MyDelta」，做為溝通與建立企業理念、文化的交流平台，提供全球員工即時文字及影音資訊，每年平均發佈 500則新聞 (中英簡中多語言版本，2015年台灣內訊約162則)或公告、平均瀏覽達 300萬人次。員工也可透過實體信箱、電子信箱、24小時服務熱線等多元管道向公司提供建議。此外，各地區也執行員工意見及滿意度調查，包含生活庶務、人資服務、硬體設施、資訊系統等，以瞭解員工對台達的建議，並做為改善的依據。

2. 人才培育

台達自創立以來，始終相信「人才是公司最大的資產」，因此對於人才的培育與發展，一向不遺餘力。多年來，教育訓練政策方向均致力於強化員工的工作技能，提升人力素質，進而儲備因應未來市場趨勢與環境變革之能量，提升組織核心競爭力。

在人才培訓方面，我們提供訓練培育課程以滿足不同國家及地區員工之各種需求，包含改進個別員工技能到培育管理領導者才能的訓練培育體系。為強化學習效果，我們也提供多元學習環境，包含線上教育訓練系統、國際級的技術研討會及專題講座、以及補助外部訓練課程及在職進修學習。同時我們將訓練發展與績效管理制度相結合，以發揮員工最大才能、激發潛能，協助同仁攀上職涯高峰。

為因應台達集團全球成長，並培育未來的高階領導人才，台達自2011年起於兩岸推動「達電一期」領導人才培育計畫，經由混成式學習培育數十位高績效高潛力人才，並定期追蹤其晉升與發展；自2015起將範圍擴大至全球來自11個國家一百多位菁英管理人才，經由完整的評鑑工具幫助其找出個人優勢並結合組織策略需求，發展出專屬於個人的學習發展計畫。經由此完整的人才開發與培育機制，確保領導梯隊的完整度、準備度、機動度皆符合公司未來長期事業成長需要。

以中國區為例，台達在2012年正式成立台達企業學院，依培訓內容分為技術學院、管理學院和菁英學院，主要目標為致力於完善人才培育機制，通過職位盤點及能力分析，結合員工的工作能力與職涯發展體系，探索多種培養方式，因材施教，以促進員工個人的職業生涯發展。2015年，台達在全球舉辦的教育訓練課程總時數近236萬小時，平均每人訓練時數約29小時 。

3. 職業安全衛生與員工身心健康管理

提供員工安全健康的工作環境是台達作為企業公民最基本的義務之一，除了建置環安衛委員會，負責環安衛管理系統整合、督導及建立各項安全衛生規範，並定期召開廠際安全衛生會議外，我們也透過員工身體健康檢 查，以及與專業醫學、衛生機構的合作，在各廠區舉辦體適能檢測、健康資訊宣導及健康講座等健康促進活動，以提供完善健康照護，為同仁健康把關。中國蕪湖廠區於2015年獲得『安徽省職業衛生基礎建設示範企業』稱號。2015年台達全球主要生產據點並無員工職業病例、承攬商工傷/職業病例、或是與工作相關的不幸身故事件發生。

此外，台達承諾所有的新建廠辦都要採用綠建築理念，讓同仁們能在健康舒適的環境中，發揮最大的工作效率。

員工的心理健康也是我們所注重的，藉由各種設施及方式，希望同仁們能有適當管道調劑心情或是舒緩壓力。以中國廠區為例，除擁有醫務人員常駐的醫務室外，更設有圖書室、員工電影院、撞球室、福利社、員工服務中心、面談室、宣洩室、心理測量區等設施。此外，台達專業的心理諮詢師團隊也為員工提供電話諮詢、郵件、當面諮詢等多種心理健康服務方式，並藉由舉辦互動式工作坊、專家講座等方式，主動提供心理協助。2015年，台達主要廠區舉辦了多場的職場減壓與心理學講座，開課場次超過41場次、服務人次超過6,321人次。

4. 提供志工服務假

秉持台達「環保 節能 愛地球」的經營使命，台達企業信息部結合人力資源部門、台達電子文教基金會以及集團關係企業，共同推動「台達能源教育志工」計畫。以台灣區為例，提供一年五日之有薪公益假，鼓勵員工在工作之餘，參加志工服務活動走入社區。自2006年起，台達基金會每年招募員工培訓成為能源教育種子，協助輔導能源學校，並擔任氣候意識相關展覽導覽志工。2015年台灣區有57名志工投入能源教育服務，共進入12所小學授課，總服務時數為384小時，服務學生達2,214人;在中國地區亦積極培養能源教育志工，除已建立志工團隊的上海、吳江、成都外，2015年新增郴州、東莞、蕪湖，六地共193名志工，服務7所學校，906名學童修習能源教育課程。

為加速其海外域發展能源志工，台灣總部將能源教案同步推廣至中國區。2015年中國區安排5位種子講師至台灣觀摩學習，了解志工培訓及能源小學的合作成果，並逐步規劃與執行中國區環境教育計畫。

(二) 投資者關係

我們相信替代能源、節能產品、環保及基礎建設相關的產業，不僅是各國政府發展的趨勢，更是人類追求永續發展的必要選擇，而這正是台達的企業使命與新產品的發展方向。我們不僅繼續維持在電源及零組件的領先地位，在能源管理、視訊投影顯像等深耕多年的前瞻性事業也有顯著的成效，同時積極邁入整體解決方案領域，將台達相關技術產品透過軟硬體整合搭配，創造更具節能效益更舒適便利的智慧綠生活應用，進而提升台達品牌價值。

公開資訊揭露向為台達所重視。台達在相關法令生效前即首開風氣之先，主動將半年期合併財務報表送交會計師簽核公布；日常營運中也即時完成在臺灣證券交易所之各項公告。台達企業網站設置資訊揭露專區，除可下載董事長致股東報告書、財務報表、公司治理各項規章、股價與股利資訊、以及法人說明會等內容外，也增列相關委員會組織章程（例如薪資報酬委員會、審計委員會等）。在公司年報方面，我們亦逐年改善其內容與編排。此外，我們定期舉行法人說明會，在會中公布並說明每季之合併財務數字、營運狀況、未來規劃等等， 法人說明會過程並在網際網路上現場直播 (Live webcast)。台達在資訊揭露的努力與成果，已備受投資法人、相關單位肯定，台達自 2006 年已連續九年獲得資訊揭露評鑑 A 級以上評等，2012 至2014 年更連續榮獲 A++ 最高等級評等，2015年榮獲台灣證券交易所「第一屆 公司治理評鑑獎」，為評鑑排名前5%上市公司，再次肯定台達在落實公司治理、維護股東權益、強化董事會職能、提升資訊透明度及企業社會責任等評鑑項目的卓越表現。

由於外資占本公司大部分股權，我們同步重視與外資法人的溝通，每年均參加各種投資說明會議 ， 並赴亞洲、歐洲或美國直接拜訪外資股東，除向外資說明公司營運狀況外，亦向其吸收各項關於營運、財務、公司治理等方面的建議。同時，我們亦全力配合國內、外投資人之拜訪，且接待法人參觀公司各生產基地，以實際了解廠區運作。

我們同樣重視個人股東之權益除有專人詳細答覆個人股東之來電洽詢外， 我們亦積極回應股東們在年度股東會提出之各項建議，例如年報內容之改進、法人說明會簡報之中、英文說明等等。

台達每季舉行法人說明會，在會中公佈並說明每季之合併財務數字、營運狀況、未來規劃等訊息。法人說明會過程也同時提供雙語即時線上直播（Live webcast），使海外投資人能取得即時資訊。在台灣上市公司中，台達外資持股比例一向位居領先地位，2015年，台達參與外部舉辦之法人說明會計14次、逾300場投資法人訪談會議。

近年來全球主要投資機構持續關注企業追求永續發展時的策略、潛在風險與機會，並參照國際永續評比機構如道瓊永續指數 (Dow Jones Sustainability Index, DJSI)、EICC、「碳揭露專案」(Carbon Disclosure Project, CDP)等評比結果。2011～2015年，台達連續入選道瓊永續指數之「世界指數(DJSI World)」，2015 年獲得碳揭露專案氣候領導績效指數CDLI之企業，除了對於台達在永續經營與社會責任表現是一大肯定外，也讓台達持續成為社會責任投資(Socially Responsible Investment, SRI)的參考標的。

(三) 顧客及供應商關係

1. 預知顧客需求，超越顧客期待

在全球綠能浪潮的推升下，顧客對於節能方案的需求與期待越來越高。台達秉持「環保 節能 愛地球」的經營理念，同時積極發展品牌，以「Smarter. Greener. Together. - 共創智能綠生活」為品牌精神，結合電力電子領域的核心能力以及開發先進節能技術，提供顧客更為潔淨、更具效率且可靠的節能整體解決方案，同時減少對於地球資源的耗用及溫室氣體排放，為顧客創造更高價值。我們期許同仁們皆能秉持「預知需求，超越期待」的信念，提供更令顧客滿意的產品與服務。

為達成對顧客的承諾，台達除了深入瞭解終端顧客需求，不斷尋求改善的可能性外，同時協助經銷夥伴提升經營實力，即時有效回應終端顧客。台達對於終端顧客的管理著重於收集顧客心聲 (Voice of Customers) ，除了進行大規模的顧客調查外，也委由專業顧問公司進行最終客戶的滿意度調查，透過焦點團體、個別訪談、線上問卷的方式，收集顧客意見，深入理解顧客的需求與期望，以作為技術研發、系統設計與方案構思上的改善基礎，以提供超越顧客期待的整體解決方案，同時尋求開發新產品 / 新服務的機會。台達創新、品質及快速服務獲得顧客的滿意與肯定，2015年台達獲DELL、Wistron、NEC、SHARP、TMEIC、HELVAR、Panasonic Avionics、HUAWEI、ACER等客戶頒發供應商獎。

除了終端顧客之外，台達亦積極與大型經銷客戶建立長期夥伴關係，以加強對終端顧客的服務，其中，選擇經營理念相符的經銷商則是最關鍵的一環。台達定期與經銷商分享產業、市場趨勢、營銷分析等，讓經銷商掌握長期顧客與市場的演變外，對於經銷商也推動認證系統 (Authorized Service Partner) ，協助他們建立售後服務的能力，並在廣告、行銷活動上給予充足的支援，協助經銷商建立長期穩健的經營基礎，才能提供終端顧客即時、有效率的支援，與台達成為長期策略夥伴。

此外，自2007年起，台達每年參與碳揭露專案 (Carbon Disclosure Project, CDP) 與各行業領導企業所合作組成的「CDP供應鏈計畫」(CDP Supply Chain Program)，透過回覆調查問卷，檢視與強化台達於氣候變遷相關風險、機會、企業策略與潛在衝擊分析等面向的因應狀況，並計算生產過程的碳排量，協助顧客進行碳管理。

2. 與供應商之間的配合

台達視供應商為長期夥伴，我們相信唯有企業文化相近，夥伴關係才能長久。正直誠信是台達選擇供應商的首要條件。同時，具有競爭力的品質、技術、交期及成本，也是供應商所必備的條件。全球數千家供應商不僅是台達的商業夥伴，更是我們推動永續發展議題之合作夥伴。除台達集團積極推動與落實企業社會責任，同時號召供應鏈推動，2015年建置供應商EC平台，鎖定重點供應商，並於2016年透過EC平台進行CSR問卷發送，深入分析供應商在CSR落實推動狀況，藉由台達本身推動CSR經驗，期盼成為未來與供應商成為綠色供應鏈。目前，台達持續與供應商進行各項永續議題之合作，例如：產品環境關聯物質管理、衝突金屬管理、供應商ESG(環境、社會及經濟面向)、風險管理(包含電子行業行為準則 EICC)，以及碳足跡/節能減碳管理、水足跡/水資源風險管理等。

3. 環境關聯物質的管理

台達各事業單位的材料、品質、採購等部門，共同建立環境關聯物質管理體系及管理規範，並於主要廠區導入IECQ/QC080000體系，並推行綠色產品資訊管理系統(GPM)，依材料風險等級實施進料管理，並建構綠色物料供應體系。同時，台達以綠色產品資訊管理系統(GPM)為供應鏈環境資訊共用平台，將國際最新環保規範要求，如歐盟 RoHS 2.0、REACH SVHC最新管制物質等，同步發送供應商夥伴作為法規依循及建構材料供應體系管理參考。此外，台達主要廠區也設置產品環境關聯物質查核輔導團隊，持續協助重點供應商精進環境關聯物質管理制度。

4. 社會和環境責任要求

台達以「電子行業公民聯盟」 (Electronic Industry Citizenship Coalition, EICC) 倡導的行為準則 (EICC Code of Conduct) 為依據，編訂線上訓練教材宣導勞工權益、安全衛生、環境等面向的標準，以提升台達廠區及供應商在社會和環境責任上的表現。同時我們將供應商在這些項目上的配合，納入供應商管理程序以及供應商評比。在永續發展議題如碳足跡、水足跡、衝突金屬等，我們持續與供應商夥伴合作，期望能發揮綠色供應鏈之整體綜效。我們也將台達全球綠建築推動之節能、節水經驗，以及全球成功案例，彙製成公司簡介影片或宣導文宣，分享給供應商夥伴參考，例如2015年台達電子文教基金會在法國巴黎大皇宮，舉辦台達歐洲區經銷商大會，以台達十年所打造21棟綠建築為案例，推出「Delta21@COP21」綠建築特展，讓合作夥伴感受台達的企業社會責任與節能承諾，一起為環境永續而努力。

5. 積極參與國際展覽，提供客戶解決方案

台達致力提升產品能源效率，並持續開發創新節能解決方案；同時，積極參與重要國際展覽，參與德國漢諾威工業展 (Hannover Messe)、中國國際工業博覽會 (CIIF)、美國消費性電子展 (CES)、台北國際電腦展 (COMPUTEX) 等全球大型展會，與客戶密切互動，宣導與推廣台達最新的節能產品與創新技術，以協助客戶提升產業競爭力。

►二、致力環保節能

台達於日常營運中持續落實「環保 節能 愛地球」的經營使命，並將氣候變遷納入企業永續經營重大風險項目之一。除密切關注全球氣候變遷趨勢發展外，更依循所分析的氣候變遷潛在機會點，累積與深化研發能量，積極轉型為綠色節能解決方案的提供者。除持續推廣再生能源應用、能資源回收再利用、以及減少廢棄物排放外，台達更聚焦於三大環保節能主軸的具體實踐：發展環保節能產品與解決方案、落實生產據點能源管理、以及推展綠建築節能。

(一) 發展環保節能產品與解決方案

台達的各式交換式電源供應器以及直流風扇產品市占率全球第一，同時在多項工業或電子產品領域也是世界級的領導供應廠。為能了解產品在整個生命週期所碳排放，台達於2010年挑選數項代表性產品進行產品碳足跡研究，共完成筆記型電腦外接電源供應器(Adaptor)、直流無刷風扇(DC fan)及太陽能逆變器(PV inverter)等產品碳足跡盤查及查證。2015年經CSR委員會決議，除已進行PocketCell行動電源產品碳足跡自主盤查，更陸續展開通訊電源模塊進行自主盤查，並預計在2016年底前完成產品碳足跡認證通過。

近年來，台達更積極邁入整體解決方案領域，整合產品優勢與軟硬體技術，透過深入了解客戶的需求，創新提供兼具便利、環保與高效益的節能解決方案，例如：工業自動化解決方案、樓宇自動化解決方案、資料中心解決方案、通訊網路能源解決方案、可再生能源解決方案、視訊與監控解決方案、以及電動車充電解決方案等。

全球許多客戶採用台達的整體解決方案已成功地提升生產力與競爭力，近年來協助全球客戶導入解決方案，完成近300個成功案例，為客戶節省營運成本的同時，也協助客戶提昇全球競爭力。其中，與節能相關的案例平均可節能20-40%。例如：台達技術團隊為資料中心開發出 新一代智慧型解決方案-InfraSuite 資料中心解決方案，提供電源系統、機櫃及配件、精密空調以及全方位環境 管理與監控，協助客戶建置管理方便、靈活度高、效率卓越，同時擁有可靠的穩定性，節能可達 25% 以上的現代化資料中心。另外，台達也運用先進的冷卻及能源管理技術，為通訊基地台 (BTS) 提供節能超過 33.4% 的通訊電力解決方案。針對電網電力較不穩定的地區，還可提供結合太陽能、風能、柴油發電機或燃料電池等 的混合式能源解決方案，確保客戶的通訊服務得以

穩定運作。

(二) 落實生產據點能源管理

台達積極響應CDP、聯合國環境規劃署(UNEP)及WBCSD共同發起的Commit to Action企業減碳活動，2015年除了對外發行「台達氣候行動方案-以提升能源效率對應氣候變遷」，並主動承諾【企業自主減碳】、【氣候資訊揭露】、【影響減碳政策】等三項倡議，充分展現台達對氣候變遷積極因應做法。

CDP：822家投資法人，管理資產總計95 trillion USD

繼2010-2014年下降生產用電密集度50%之後，台達承諾在2020前，擴大節電範圍至工廠、研發/辦公大樓與資料中心，以2014年為基準年，將用電密集度再下降30%為目標，期以具體行動，與全球企業共同面對氣候變遷的挑戰。

a.工廠節能

台達以單位產值用電量(度用電量/百萬美元產值)做為管理指標，並以2014年為基準年，設定2020電力密集度再降低30%的能源管理目標，節能範圍擴大至其它主要廠區。

b.辦公大樓節能

台達以EUI(年用電量/使用樓地板面積)為管理指標，並以2014年為基準年，設定2020年研發/辦公大樓建築物EUI降低30%的能源管理目標。

c.資料中心節能

台達以PUE((非IT設備用電量+IT設備用電量)/IT用電量)為管理指標，以2015年為基準點，設定2020年全球四大資料中心，非IT設備總用電量降低30%作為能源管理目標。

台達多年來將企業社會責任與公司經營進行策略性結合，透過由經營團隊組成的企業社會責任委員會，訂定集團企業社會責任的策略方針，並檢視各單位的執行成果。多年減碳實績已獲許多國際機構肯定，台達連續二年入選CDP氣候揭露領導指數(Climate Disclosure Leadership Index, CDLI)；同時，台達連續五年入選DJSI道瓊永續指數之世界指數，2015年更獲評為全球電子設備產業之首，顯示台達的企業社會責任成果已獲國際高度肯定。

(三) 推展綠建築節能

台達自 2006 年於台南科學園區建立第一座綠建築廠辦以來，深知綠建築可藉由生物多樣性、永續基地與綠化、日常節能、二氧化碳減量、廢棄物減量、水資源管理、污水與廢棄物管理、以及室內健康與環境管理等評量指標，有效降低對生態環境之衝擊，因此主動承諾未來所有新的廠辦都必須實行綠建築理念。此外，我們更進一步參照美國綠建築評估系統 LEED (Leadership in Energy and Environmental Design)，做為後續新建廠辦節能標準或既有廠辦節能改善參考。

目前台達於全球共有 7 座經認證之綠建築廠辦，分別位於台灣台北、桃園、台南、中國上海、印度 Rudrapur 及 Gurgaon，台南分公司於2013年榮獲綠色工廠標章及全台首張一般行業別清潔生產認證。

台達美洲區新總部大樓將可成為Fremont第一棟淨零耗能的綠建築，也就是它自行產生的能源將等於耗用的能源。除了建築物本身設計符合環保理念，還進而運用創新的節能技術，例如裝置容量達616千瓦的太陽能發電系統，透過能源轉換效率高達98.5%的台達太陽能電源轉換器(PV inverter)，預期每年可產生超過1百萬度以上的電力；新大樓的空調系統還運用台達變頻器，讓能源使用效率再提升。台達的樓宇自動化方案，體現在新總部大樓的照明控制，由於綠建築設計讓大樓擁有高度的採光，隨著天色漸暗，辦公區域可視各種不同需求自動開啟或調整照明亮度。大樓共裝置14萬加侖的雨水回收系統，保留每一滴珍貴的雨水，讓回收的雨水可澆灌植物，達到能源使用自給自足的境界。

新總部並採用先進的地源熱泵系統（ground source heat pump system）來調節大樓內的溫度是台達全球綠建築首例。地源熱泵系統在天冷、地表溫度比恆溫的地下溫度（約70°F/21°C）低的時候，為大樓內部傳送來自地下的熱，而在天熱、地表溫度比地下溫度高的時候，則吸收大樓的熱導入地下，再帶著地下的冷返回大樓，讓室內清涼舒適。

此外，我們也樂於向外界分享綠建築 / 綠廠房經驗，透過台達電子文教基金會，積極培訓能源教育志工及綠建築導覽志工，並結合當地環保團體推動環境教育計畫，向一般民眾分享相關綠建築理念。

(四) 推廣再生能源應用

台達持續於廠區推廣太陽能光電系統等可再生能源應用。中國東莞、吳江及蕪湖廠區陸續參與「金太陽示範工程」建置太陽能發電系統。2015年台達主要生產據點共產生 5,554千度綠色電力，相較未使用太陽能光電系統，約可減碳逾 4,702公噸CO_2e。

(五) 推廣能資源回收及再利用

1. 台達主要營運據點運用自行開發之能源回收系統（Energy Recycling System, ERS），回收再利用電源產品崩應測試（Burn-in）製程電力，並降低工作區域空調系統熱負載。2015年共回收69,110仟度電力（包含歷年導入之能源回收系統），相較未使用能源回收系統，約相當減碳55,970公噸CO_2e。
2. 運用台達自行開發的電能回饋單元，將傳統電梯系統以電阻浪費掉的回生能量，有效轉換為電能，並再利用於市電電網中，同時亦可減少電梯機房熱能蓄積、減少排風系統用電量。
3. 將設備產生的熱能回收運用，例如設置雙效熱泵，利用空調系統產生的熱能來加熱宿舍的洗澡水，替代化石燃料的效果顯著。
4. 設置水資源回收系統，收集雨水、RO系統排水及送風機冷凝水等，提供澆灌及沖洗使用。雨水、製程冷卻水、冷卻水塔排水、送風機冷凝水及逆滲透（RO）系統排水是水資源回收再利用的主要來源。

5. 舉辦年度跳蚤市場等以物易物的活動，讓家中閒置的物品都能被其他有需要的同仁們充分運用。

(六) 水資源管理

台達於全球主要生產據點之用水多屬於生活用水(約95%)，主要供水來源為自來水，並無使用地下水。相較2014年用水量減少約120仟公噸，減少幅度約2.6%。歷年各主要營運據點持續實行各項節水措施，包含回收空調系統冷凝水為沖廁或澆灌用水、換用節水型水龍頭或加裝省水器、採用省水馬桶、調低水龍頭出水量及水箱水位、冷卻水塔溢流水位控制等。

(七) 減少廢棄物排放

目前台達各主要營運據點廢棄物區分資源類廢棄物、有害事業廢棄物及一般事業廢棄物等三類。其中，資源類廢棄物包含金屬類廢棄物、廢塑膠、廢棧板及廢紙/紙箱等，經分類收集後交由當地合格回收業者進行回收再利用；有害事業廢棄物包含電子類廢棄物、廢玻璃管/ 玻璃及廢溶劑等，經分類收集後交由當地合格處理業者進行處理；而一般事業廢棄物則由當地合格清運業者運至政府指定之焚化廠或掩埋場。

►三、擴大社會參與

台達除提供優質產品、服務，為世人追求更好的生活品質外，亦積極參與各類社會公益活動。多年來台達將企業核心能力與社會公益策略結合，透過台達電子文教基金會的統籌與規劃，持續聚焦於深耕環境教育、喚起民眾氣候意識、推廣綠建築、培育人才等面向。

(一)普及綠建築概念

【Delta21 @ COP21】巴黎氣候峰會殿堂 台達節能實力驚艷國際

台達善盡國際企業公民責任，基金會自2007年起，已連續九年參與聯合國氣候會議，2014更有所突破，舉辦周邊會議，分享台達協助那瑪夏民權小學災後重建的實績。2015年底積極參與於法國巴黎所舉辦的「COP21聯合國氣候變遷大會」，除公開響應CDP的Commit to Action企業減碳活動，承諾在2020年前，擴大節電範圍至全集團，將用電密集度再下降30%，並規劃多項「前進巴黎」系列活動推廣綠建築節能理念，包括聯合國周邊會議、國際環境論壇、SIF永續創新論壇、以及綠建築展，與世界分享如何以綠建築調適氣候變遷之道。

系列一 舉辦「綠築跡 - 台達綠建築展」 @ 巴黎大皇宮

以台達21棟綠建築為主題 展出綠建築調適與減緩氣候變遷之道

系列二 參與「永續創新論壇」@ 巴黎法蘭西體育場

海英俊董事長參與永續創新論壇 倡議永續城市

系列三 共同主辦聯合國周邊會議 @ 聯合國藍區主會場 - 德國館

產官學三方以城市尺度 聚焦能源效率提升

系列四 舉辦「Delta21 Forum」@ 巴黎大皇宮

探討綠建築在節能減碳領域存在的巨大潛力

系列五 舉辦官方周邊會議 @ 聯合國綠區會場

新氣候協議倒數階段 台達呼籲強化能源效率提升

建築碳足跡評估 (2013年起 ~)

全球第三 台達推動建築碳足跡評估系統獲官方採納

台達長期致力綠建築的發展與推廣，2013年起與低碳建築聯盟共同合作開發建築碳足跡評估系統，並申請行政院環保署「建築碳足跡產品類別規則(簡稱CFP-PCR)」，2015年6月獲准。這是全球第三個建築專用的CFP-PCR，協助我國邁向低碳社會，與國際趨勢接軌。台達捐建，被譽為全球最綠的綠建築成大孫運璿綠建築研究大樓，也於2015年11月正式通過建築碳足跡認證，減碳百分比高達37.6%，成為首棟鑽石級低碳校園建築。

台中一中校史館修復再利用 (2011年起 ~)

台中一中百年校慶 台達捐修歷史建物

台達創辦人暨榮譽董事長、同時也是台中一中校友鄭崇華先生，感念母校，捐修校內僅存的日式歷史建物「台中一中校史館」，在百年校慶當天完工落成。修整後的新建物，結合綠建築節能設計強化通風與採光，還可以透過台達的再生能源發電系統自主供電，由於建築壽命一般為六十年，歷史建物藉由綠色改造，使整體生命周期排碳更低，配合再生能源發電即可達成負排碳。

綠領建築師培訓工作坊 (2009年起 ~)

首度取得內政部營建署建築師開業證書申請換發研習積分、技師積分認證

台達電子文教基金會與臺灣綠領協會持續推動「綠領建築師培訓工作坊」，結合綠建築觀念與實務開設培育綠建築及綠色裝修人才的專業課程。 2015年基礎入門班、進階專題班共訓練45名學員，七年來累計達356名。

綠建築參訪 (2014年起 ~)

世界最綠 淨零耗能 迷你綠能體驗 各放異采

台達捐建的綠建築中，成大孫運璿綠建築研究大樓(綠色魔法學校)，高雄縣的那瑪夏民權國小22014-2015兩處綠建築累計參訪人數達49,386人次。

「龍門鄉台達陽光初級中學」落成啟用 (2013年起 ~)

複製四川地震災區綠建築重建經驗 打造環保低碳校園

台達於2013年四川雅安地震後捐款人民幣1,000萬元人民幣援建的蘆山縣「龍門鄉台達陽光初級中學」2015年10月13日舉行落成典禮，這是繼汶川地震後捐建「楊家鎮台達陽光小學」後，台達在四川援建的第二所全校式綠建築校園。規劃上除按照抗震等級7.5度(重點設防)標準打造外，也根據校址地形條件，實現夏季以通風、隔熱、遮陽、隔潮為主，冬季則以保溫、避風為主的被動式設計策略，可有效減少能源使用，並提升教學環境的舒適度。

(二) 推廣能源與氣候教育

台達能源教育志工 (2006年起 ~)

中國區能源志工遍地開花 兩岸志工累計250名

自2006年起，台達基金會每年招募員工培訓成為能源教育種子，協助輔導能源學校，並擔任氣候意識相關展覽導覽志工。2015年台灣區有57名志工投入能源教育服務，共進入12所小學授課，總服務時數為384小時，服務學生達2,214人。在中國地區亦積極培養能源教育志工，除已建立志工團隊的上海、吳江、成都外，2015年新增郴州、東莞、蕪湖，六地共193名志工，服務7所學校，906名學童修習能源教育課程。

能源學校計畫 (2009年起 ~)

DEEP能源教材導入擴增實境技術

台達長期推動「能源學校計畫」，去年與內政部建研所合作，進行綠建築種子師資培訓，全台總共有120所學校參與，合作內容為以台達綠建築為教學基地，教育參訪老師了解綠建築概念。基金會並開發適合國小學童使用的在地化能源教材，目前已推廣應用於25 所小學。2015年，台達導入擴增實境技術，轉換現有能源教學素材，配合現行雲端教學模式，重新編寫故事腳本，提供老師作為解說能源轉換來龍去脈的教材。

「水逐跡」- 水與環境教育特展 (2014年起 ~)

行政院國發會邀請贊助 空軍總部舊址再次展出

2015年2月全台旱情嚴重之際，行政院國家發展委員會特別邀請並贊助台達電子文教基金會，於2015年2月27日起於空軍總部舊址再次展出「水逐跡-水與環境教育特展」，與民眾分享個人與企業的節水經驗， 52天展期吸引10,600+人次，自2014年9月首展累計，近7萬人次觀賞、近百則媒體報導，社群媒體專文近7萬人次點閱。

氣候智庫研究 (2010年起~)

以那瑪夏民國國小為範例 建構防災校園評估指標

台達捐建的高雄縣那瑪夏民權國小，2015年獲選為教育部防災小學種子學校。為提升學校因應災害的韌性，那瑪夏國小將經驗與倍受氣候變遷威脅的偏鄉小學交流，台達基金會更委託專家學者以那瑪夏民權國小綠建築校舍實際作為部落區民避災機制為研究範例，納入災害管理、氣候變遷、能源管理和綠色內涵概念，建構適合台灣操作的防災校園指標。

贊助曾虛白先生新聞獎基金會 設立「台達能源與氣候特別獎」(2013年起 ~)

2015年獲獎媒體前往巴黎報導聯合國氣候大會第一手訊息

曾虛白先生新聞獎暨台達能源與氣候特別獎於2015年8月10日頒獎，TVBS、國立教育廣播電台花蓮分台、天下雜誌與「遙遠人聲」公民記者，獲「台達能源與氣候獎」，獲得前往法國巴黎採訪聯合國氣候大會的獎助，希望能讓民眾更清楚了解氣候變遷議題。

低碳生活部落格 (2007年起 ~)

優質氣候媒體平台 9年累積412萬人次點閱

為推廣及宣傳環境理念，台達基金會持續努力增進大眾對環保節能相關議題「知」的質量，為國人建構綠色低碳生活的知識平台。2015年「低碳生活部落格」共發表121篇氣候與能源相關的文章與報導，報導內容包括巴黎氣候大會，國內外最新能源政策、旱災與水資源節約、台灣綠建築探訪，以及諸多生活中可落實的低碳策略。部落格成立以來，已超過1千篇文章，60多位寫手貢獻智識與協助報導，並累計412萬人次的點閱率。此平台曾獲得華文部落格大獎、學學文獎、以及遠見環境英雄獎的肯定。

(三) 積極培育人才

DeltaMOOCx線上學習平台 (2014年起 ~)

以技職教育為發展核心 讓好老師啟發學習動機

DeltaMOOCx課程平台，是台達電子文教基金會針對高中、高工自然學科及科技大學自動化學程所精心設計的線上磨課師 (MOOCs) 課程，集合數、理、化、生、地、電機電子等高中學群科中心，以及頂尖科技大學優秀教師群所共同開設，盼能利用數位學習消弭城鄉差距與學用落差，培育人才，以追求美好社會及人類永續發展。

目前已有50所高中職與大專加入計畫，2016年3月開課以來，平台註冊人數達8,368人，提供教學影片1,275支，教學影片點閱數破20萬。

台達環境獎學金 (2005年起 ~)

培養台灣環境領域種子 接軌國際低碳趨勢

台達基金會於2005年、2008年，分別與荷蘭貿易暨投資辦事處、英國貿易文化辦事處設立「台達荷蘭環境獎學金」、「台達英國Chevening環境獎學金」； 2011年另與社團法人中華企業倫理教育協進會合作設立「台達企業環境倫理研究獎助」。2015年，台達共資助 8 位碩、博士生分別前往英國、荷蘭進修永續設計相關學位；歷年已累計贊助 94 位學生。2011至2015年，共獎助9位學者前往海外進修與研究企業環境倫理相關議題，並於返國時公開發表研究成果。

支持泰北華文教育 (2001年起 ~)

獎助泰北在地華文中學學生及泰北僑華來台就學

為協助泰北地區國軍後裔接受良好的華文教育，台達自2001年起成立泰北地區華文學校獎助學金。2006年起成立泰北僑生來台接受高等教育獎學金，鼓勵泰北地區華人子弟努力向學。此外，為提昇泰北地區華文教學品質，亦不定期提供泰北地區華文師資培訓、校舍興建、華文圖書、以及添購電腦設備等經費。

- 泰北地區華文學校獎助學金：歷年累計共3,600名學童獲得獎學金。
- 泰北來台僑生獎助學金：歷年累計共計101位僑生獲得獎助。

台達電力電子科教發展計畫 / 中達學者計畫 (2000年起 ~)

鼓勵科研創新 促進交叉學科研究

台達基金會自2000年開始，設立「台達電力電子科教發展計劃」，為優秀的研發專案和人才培育提供資金支持。16年間，積極與清華大學、浙江大學、南京航空航天大學、等10所合作，一共支持了225個科研專案，獎勵優秀科研專案41個，頒發優秀研究生獎學金927人次，以及5位「蔡宣三獎學金」博士研究生。

台達盃兩岸高校自動化設計大賽 (2014起 ~)

獎助清貧優良學子 提供高中三年生活費用

台達自2008年起參與中國新華愛心教育基金會發起的「撿回珍珠計畫」，於福建、河北、山西、合肥等地，開設台達珍珠班，補足其高中三年生活費，讓成績優秀的學生，不因環境貧困而失去上學的機會。2015年於合肥168中學，資助28名高中生。七年來累計資助共241名高中生，珍珠班的學生在高考中均有亮眼的表現。

撿回珍珠計畫 (2008年起 ~)

獎助清貧優良學子 提供高中三年生活費用

台達自2008年起參與中國新華愛心教育基金會發起的「撿回珍珠計畫」，於福建、河北、山西、合肥等地，開設台達珍珠班，補足其高中三年生活費，讓成績優秀的學生，不因環境貧困而失去上學的機會。2015年於合肥168中學，資助28名高中生。七年來累計資助共241名高中生，珍珠班的學生在高考中均有亮眼的表現。

伍．募資情形

▶一、資本及股份

(一) 股本來源

105年4月28日 單位：股、新台幣元

年月	發行價格	核定股本		實收股本		備註		
		股數	金額	股數	金額	股本來源		生效日期與文號
60.04	10	30,000	300,000	30,000	300,000	設立		-
61.04	10	100,000	1,000,000	100,000	1,000,000	現金增資	700,000	-
62.07	10	300,000	3,000,000	300,000	3,000,000	現金增資	2,000,000	-
64.08	10	500,000	5,000,000	500,000	5,000,000	現金增資	2,000,000	-
66.08	10	1,000,000	10,000,000	1,000,000	10,000,000	現金增資	5,000,000	-
67.11	10	2,000,000	20,000,000	2,000,000	20,000,000	現金增資	10,000,000	-
68.08	10	4,000,000	40,000,000	4,000,000	40,000,000	現金增資 盈餘增資	16,100,000 3,900,000	-
71.08	10	8,000,000	80,000,000	8,000,000	80,000,000	現金增資 盈餘增資	34,000,000 6,000,000	-
73.11	10	16,000,000	160,000,000	16,000,000	160,000,000	現金增資 盈餘增資	60,000,000 20,000,000	-
74.11	10	19,500,000	195,000,000	19,500,000	195,000,000	現金增資 盈餘增資	3,000,000 32,000,000	-
76.11	10	52,000,000	520,000,000	52,000,000	520,000,000	現金增資 盈餘增資	130,000,000 195,000,000	76.10.19(76)台財證(一)第01044號
77.07	10	78,500,000	785,000,000	78,500,000	785,000,000	盈餘增資	265,000,000	77.07.14(77)台財證(一)第08647號
77.11	10	100,000,000	1,000,000,000	100,000,000	1,000,000,000	現金增資	215,000,000	77.10.27(77)台財證(一)第09250號
78.09	10	125,000,000	1,250,000,000	125,000,000	1,250,000,000	盈餘增資	250,000,000	78.07.31(78)台財證(一)第01541號
79.09	10	179,000,000	1,790,000,000	138,600,000	1,386,000,000	盈餘增資	136,000,000	79.07.28(79)台財證(一)第01755號
80.12	10	179,000,000	1,790,000,000	152,460,000	1,524,600,000	盈餘增資	138,600,000	80.10.02(80)台財證(一)第02842號
81.08	10	229,000,000	2,290,000,000	167,706,000	1,677,060,000	盈餘增資	152,460,000	81.07.14(81)台財證(一)第01583號
81.12	10	229,000,000	2,290,000,000	170,620,786	1,706,207,860	權證換發普通股	29,147,860	82.01.08(82)台財證(一)第84152號
82.08	10	268,000,000	2,680,000,000	191,800,000	1,918,000,000	盈餘增資	211,792,140	82.07.13(82)台財證(一)第29964號
82.12	10	268,000,000	2,680,000,000	203,301,496	2,033,014,960	權證換發普通股	115,014,960	83.01.10(83)台財證(一)第50111號
83.08	10	320,000,000	3,200,000,000	245,600,000	2,456,000,000	盈餘增資	422,985,040	83.07.22(83)台財證(一)第32166號
83.12	10	320,000,000	3,200,000,000	246,360,671	2,463,606,710	權證換發普通股	7,606,710	84.01.05(84)台財證(一)第55114號
84.07	10	360,000,000	3,600,000,000	297,800,000	2,978,000,000	盈餘增資	514,393,290	84.06.17(84)台財證(一)第36040號
84.12	10	360,000,000	3,600,000,000	298,010,250	2,980,102,500	權證換發普通股	2,102,500	85.01.03(85)台財證(一)第67056號
85.07	10	500,000,000	5,000,000,000	362,000,000	3,620,000,000	盈餘增資	639,897,500	85.07.01(85)台財證(一)第40315號
85.12	10	500,000,000	5,000,000,000	362,522,704	3,625,227,040	權證換發普通股	5,227,040	86.01.04(86)台財證(一)第76507號
86.07	10	500,000,000	5,000,000,000	446,702,490	4,467,024,900	盈餘增資 權證換發普通股	784,772,960 57,024,900	86.06.25(86)台財證(一)第50062號 86.07.24(86)台財證(一)第59606號
87.01	10	500,000,000	5,000,000,000	457,457,125	4,574,571,250	權證換發普通股	107,546,350	87.01.05(87)台財證(一)第96405號
87.07	10	900,000,000	9,000,000,000	560,685,771	5,606,857,710	盈餘增資 權證換發普通股	1,005,428,750 26,857,710	87.06.12(87)台財證(一)第51669號 -
87.12	10	900,000,000	9,000,000,000	561,908,458	5,619,084,580	權證換發普通股	12,226,870	-
88.07	10	900,000,000	9,000,000,000	734,534,144	7,345,341,440	盈餘增資 權證換發普通股	1,233,915,420 492,341,440	88.06.11(88)台財證(一)第54830號 -
88.12	10	900,000,000	9,000,000,000	747,599,319	7,475,993,190	權證換發普通股	130,651,750	-
89.02	10	900,000,000	9,000,000,000	748,424,552	7,484,245,520	權證換發普通股	8,252,330	-
89.07	10	1,400,000,000	14,000,000,000	954,446,384	9,544,463,840	盈餘增資 權證換發普通股	2,045,754,480 14,463,840	89.06.05(89)台財證(一)第48759號 -
89.12	10	1,400,000,000	14,000,000,000	954,615,430	9,546,154,300	權證換發普通股	1,690,460	-
90.07	10	1,400,000,000	14,000,000,000	1,189,460,000	11,894,600,000	盈餘增資	2,348,445,700	90.06.05(90)台財證(一)第135239號
91.07	10	1,680,000,000	16,800,000,000	1,387,879,000	13,878,790,000	盈餘增資	1,984,190,000	91.06.06台財證一第09100130199號

年月	發行價格	核定股本		實收股本		備註		
		股數	金額	股數	金額	股本來源		生效日期與文號
92.06	10	1,680,000,000	16,800,000,000	1,480,273,000	14,802,730,000	盈餘增資	923,940,000	92.05.21台財證一字第0920122376號
93.07	10	2,000,000,000	20,000,000,000	1,585,560,000	15,855,600,000	盈餘增資	1,052,870,000	93.06.01台財證一字第0930124290號
93.12	10	2,000,000,000	20,000,000,000	1,585,971,952	15,859,719,520	可轉換公司債換發新股	4,119,520	94.01.25經授商字第09401008870號
94.03	10	2,000,000,000	20,000,000,000	1,607,386,628	16,073,866,280	可轉換公司債換發新股	214,146,760	94.04.19經授商字第09401065160號
94.06	10	2,000,000,000	20,000,000,000	1,778,516,162	17,785,161,620	可轉換公司債換發新股 盈餘增資	586,826,570 1,124,468,770	94.07.12經授商字第09401128700號 -
94.09	10	2,000,000,000	20,000,000,000	1,822,749,878	18,227,498,780	可轉換公司債換發新股	442,337,160	94.10.17經授商字第09401204370號
94.12	10	2,000,000,000	20,000,000,000	1,830,381,534	18,303,815,340	可轉換公司債換發新股	76,316,560	95.01.16經授商字第09501008160號
95.02	10	2,000,000,000	20,000,000,000	1,840,422,412	18,404,224,120	可轉換公司債換發新股	100,408,780	95.03.08經授商字第09501040200號
95.06	10	2,300,000,000	23,000,000,000	1,969,445,000	19,694,450,000	盈餘增資	1,290,225,880	95.07.06經授商字第09501138590號
96.07	10	2,300,000,000	23,000,000,000	2,106,417,250	21,064,172,500	盈餘資本公積增資	1,369,722,500	96.07.31經授商字第09601182190號
97.07	10	2,500,000,000	25,000,000,000	2,185,045,600	21,850,456,000	盈餘資本公積增資	786,283,500	97.08.04經授商字第09701193390號
98.07	10	2,500,000,000	25,000,000,000	2,253,523,956	22,535,239,560	盈餘資本公積增資	684,783,560	98.07.30經授商字第09801167570號
99.03	10	2,500,000,000	25,000,000,000	2,257,309,043	22,573,090,430	認股權憑證轉換股份	37,850,870	99.03.25經授商字第09901056170號
99.05	10	2,700,000,000	27,000,000,000	2,383,486,207	23,834,862,070	股份轉換 認股權憑證轉換股份	1,231,926,960 29,844,680	99.05.11經授商字第09901092450號
99.09	10	2,700,000,000	27,000,000,000	2,384,547,770	23,845,477,700	認股權憑證轉換股份	10,615,630	99.09.02經授商字第09901197530號
99.10	10	2,700,000,000	27,000,000,000	2,390,056,623	23,900,566,230	認股權憑證轉換股份	55,088,530	99.10.18經授商字第09901234240號
100.01	10	2,700,000,000	27,000,000,000	2,395,076,043	23,950,760,430	認股權憑證轉換股份	50,194,200	100.01.20經授商字第10001010690號
100.04	10	2,700,000,000	27,000,000,000	2,401,054,458	24,010,544,580	認股權憑證轉換股份	59,784,150	100.04.15經授商字第10001075110號
100.07	10	2,700,000,000	27,000,000,000	2,402,028,048	24,020,280,480	認股權憑證轉換股份	9,735,900	100.07.19經授商字第10001162540號
100.10	10	2,700,000,000	27,000,000,000	2,403,193,369	24,031,933,690	認股權憑證轉換股份	11,653,210	100.10.14經授商字第10001238570號
101.01	10	2,700,000,000	27,000,000,000	2,403,405,806	24,034,058,060	認股權憑證轉換股份	2,124,370	101.01.16經授商字第10101010510號
101.04	10	2,700,000,000	27,000,000,000	2,406,173,262	24,061,732,620	認股權憑證轉換股份	27,674,560	101.04.18經授商字第10101068730號
101.07	10	2,700,000,000	27,000,000,000	2,408,757,282	24,087,572,820	認股權憑證轉換股份	25,840,200	101.07.24經授商字第10101145400號
101.10	10	2,700,000,000	27,000,000,000	2,417,141,304	24,171,413,040	認股權憑證轉換股份	83,840,220	101.10.19經授商字第10101216820號
102.01	10	2,700,000,000	27,000,000,000	2,421,199,989	24,211,999,890	認股權憑證轉換股份	40,586,850	102.01.21經授商字第10201014220號
102.04	10	2,700,000,000	27,000,000,000	2,426,016,226	24,260,162,260	認股權憑證轉換股份	48,162,370	102.04.19經授商字第10201070540號
102.07	10	2,700,000,000	27,000,000,000	2,427,364,489	24,273,644,890	認股權憑證轉換股份	13,482,630	102.07.17經授商字第10201144080號
102.10	10	2,700,000,000	27,000,000,000	2,430,399,411	24,303,994,110	認股權憑證轉換股份	30,349,220	102.10.18經授商字第10201214470號
103.01	10	2,700,000,000	27,000,000,000	2,437,543,329	24,375,433,290	認股權憑證轉換股份	71,439,180	103.01.23經授商字第10301012580號
105.01	10	2,700,000,000	27,000,000,000	2,597,543,329	25,975,433,290	現金增資發行新股	160,000,000	105.01.19經授商字第10501008930號

註：本公司無以現金以外之財產抵充股款之情形。

105年4月28日

股份種類	核定股本			備註
	流通在外股份	未發行股份	合計	
記名式普通股	2,597,543,329股 (註2)	102,456,671股	2,700,000,000股 (註1)	上市公司股票

註1：依本公司章程規定，本公司額定股本為2,700,000,000股，其中保留100,000,000股作為供認股權憑證、附認股權特別股或附認股權公司債行使認股權用。

註2：本公司截至民國105年4月28日止，發行流通在外股數為普通股2,597,543,329股，每股面額新台幣10元。

總括申報制度相關資訊：無。

(二) 股東結構

105年4月10日

股東結構 / 數量	政府機構	金融機構	其他法人	個　人	外國機構及外人（註）	合　計
人　數	4	30	286	56,523	1,205	58,048
持有股數	67,731,888	175,190,758	165,394,159	426,036,453	1,763,190,071	2,597,543,329
持股比例	2.60%	6.74%	6.37%	16.40%	67.89%	100.00%

註：含陸資258,000股，持股比例為0.01%。

(三) 股數分散情形

105年4月10日

持股分級	股東人數	持有股數（註）	持股比例
1至　999	20,154	4,850,690	0.19%
1,000至　5,000	30,157	54,698,508	2.11%
5,001至　10,000	3,590	26,017,114	1.00%
10,001至　15,000	1,210	14,680,894	0.57%
15,001至　20,000	550	9,807,566	0.38%
20,001至　30,000	569	13,793,108	0.53%
30,001至　50,000	500	19,412,654	0.74%
50,001至　100,000	380	27,223,835	1.05%
100,001至　200,000	286	40,559,784	1.56%
200,001至　400,000	226	65,121,260	2.51%
400,001至　600,000	93	45,025,590	1.73%
600,001至　800,000	55	37,704,923	1.45%
800,001至　1,000,000	40	35,798,492	1.38%
1,000,001以上	238	2,202,848,911	84.80%
合　計	58,048	2,597,543,329	100.00%

註：係普通股，本公司並未發行特別股。

(四) 主要股東名單（股權比例占前十名之股東名稱）

105年4月10日

股份 / 主要股東名稱	持有股數（註）	持股比例
香港商香達國際有限公司	267,556,280	10.30%
英屬澤西島商英達控股有限公司	218,211,168	8.40%
鄭崇華	147,878,039	5.69%
大通託管沙烏地阿拉伯中央銀行投資專戶	96,625,399	3.71%
國泰人壽保險股份有限公司	70,041,534	2.69%
花旗託管新加坡政府投資專戶	67,481,978	2.59%
謝逸英	48,097,633	1.85%
匯豐銀行託管首域全球雨傘基金首域中國成長基金投資專戶	45,469,610	1.75%
德銀託管蘇格蘭皇家ＦＳ太平洋領導基金投資專戶	45,128,622	1.73%
勞工保險基金	43,798,653	1.68%

註：係實際持股。

(五) 最近二年度每股市價、淨值、盈餘、股利及相關資料

項目 \ 年度			103年	104年	當年度截至105年4月28日（註8）
每股市價（註1）（註11）	最高		225.00	214.00	155
	最低		155.50	128.50	124
	平均		187.21	172.12	141.33
每股淨值（註2）	分配前		42.21	47.88	48.45
	分配後		35.51	（註9）	（註9）
每股盈餘	加權平均股數		2,437,543,329	2,597,543,329	2,597,543,329
	調整前稅後每股盈餘（註3）		8.49	7.67	1.50
	追溯調整後稅後每股盈餘		（註9）	（註9）	不適用
每股股利（註11）	現金股利		6.7	5.0（註10）	
	無償配股	盈餘配股	-	-（註10）	
		資本公積配股	-	-（註10）	
	累積未付股利（註4）		-	-	
投資報酬分析	本益比（註5）		22.05	22.44	
	本利比（註6）		27.94	34.42	
	現金股利殖利率（註7）		3.58%	2.90%	

註1：列示各年度普通股最高及最低市價，並按各年度成交值與成交量計算各年度平均市價。

註2：以年底已發行之股數為準並依據次年度股東會決議分配之情形填列。

註3：因無償配股而追溯調整，列示調整前及調整後之每股盈餘。

註4：權益證券發行條件如有規定當年度未發放之股利得累積至有盈餘年度發放者，應分別揭露截至當年度止累積未付之股利：無。

註5：本益比＝當年度每股平均收盤價 / 每股盈餘。

註6：本利比＝當年度每股平均收盤價 / 每股現金股利。

註7：現金股利殖利率＝每股現金股利 / 當年度每股平均收盤價。

註8：每股淨值、每股盈餘填列截至年報刊印日止最近一季經會計師核閱之資料；其餘欄位填列截至年報刊印日止之當年度資料。

註9：104年度盈餘分配案尚未經股東會決議，故未列示。

註10：係經民國105年3月10日董事會決議，截至年報刊印日民國105年4月28日止，尚未經股東會決議。

嗣後如因法令變更或主管機關核定變更時或本公司普通股股份發生變動（如：本公司買回公司股份轉讓或註銷、辦理國內現金增資、行使員工認股權等），致股東會原通過之配息率發生變動時，提請股東會授權董事會就實際流通在外股數全權調整之。

註11：以盈餘轉增資配股，按發放之股數追溯調整之市價及現金股利資訊如下：

每股市價

單位：新台幣元

項目 \ 年度		103年度	104年度
每股市價	調整前之每股市價	187.21	172.12
	追溯調整後之每股市價	187.21	172.12

現金股利

單位：新台幣元

項目 \ 年度	103年度	104年度
現金股利	6.7	5.0 註(1)
追溯調整後之現金股利 (註2)	6.7	註(3)

註1：係經民國105年3月10日董事會決議，截至年報刊印日民國105年4月28日止，尚未經股東會決議。

註2：民國103年度無以盈餘轉增資配股，配股率為0%，故無追溯調整計算。

註3：104年度盈餘分配案尚未經股東會決議，故未列示。

(六) 公司股利政策及執行狀況

1. 公司章程所訂之股利政策

因本公司所處環境多變，企業生命週期正值穩定成長階段，為考量健全公司財務結構、營運盈餘之狀況及未來擴展營運規模之需要，擬採剩餘股利政策。

董事會擬具之盈餘分派議案，以截至當年度可分配盈餘中至少提撥百分之六十為股東紅利，其中現金股利之分派，不低於股東紅利百分之十五。

2. 本次股東會擬議股利分派之情形

一〇四年度股東現金股利，將分派新台幣12,987,716,645 元，俟股東常會通過後，授權董事會另訂配息基準日，以該基準日股東名簿記載之股東持有股數分派；依民國一〇五年四月二十八日本公司已發行有權參與分派股數2,597,543,329股估算，每仟股約可無償配發現金紅利新台幣5,000元。嗣後如因法令變更或主管機關核定變更時或本公司普通股股份發生變動（如：本公司買回公司股份轉讓或註銷、辦理國內現金增資、行使員工認股權等），致股東會原通過之配息率發生變動時，提請股東會授權董事會就實際流通在外股數全權調整之。

3. 預期股利政策有重大變動之說明：無此情形。

(七) 本次股東會擬議之無償配股對公司營業績效及每股盈餘之影響

本次股東常會未擬議無償配股，且本公司依規定不需公開105年度財務預測，故無須揭露年度預估資訊。

(八) 員工及董事酬勞

1. 公司章程所載員工及董事酬勞之成數或範圍

本公司章程規定，每年決算後如有盈餘依下列順序分派之：

(1) 提繳稅捐。

(2) 彌補虧損。

(3) 提存百分之十為法定盈餘公積，但法定盈餘公積已達公司資本總額時，不在此限。

(4) 於必要時依相關法令之規定提列或迴轉特別盈餘公積。

(5) 其餘盈餘分配就(1)至(4)款規定後之數額，加計期初未分配盈餘數額後，由股東會決議當年度分配數額，依下列百分比分派之：

a. 董事酬勞：當年度分配數額1%以下。

b. 員工紅利：當年度分配數額至少3%，員工紅利以股票發放時，其對象得包括符合一定條件之從屬公司員工，相關辦法授權董事會或其授權人訂定之。

c. 股東紅利：當年度分配數額為扣除董事酬勞及員工紅利後之數額。

2. 本期估列員工及董事酬勞金額之估列基礎、以股票分派之員工酬勞之股數計算基礎及實際分派金額若與估列數有差異時之會計處理

(1) 本期估列員工紅利及董事酬勞金額之估列基礎：係以截至當期考量提列法定盈餘公積等因素後之未分配盈餘，在章程所定成數範圍內按一定比率估列。

(2) 配發股票紅利之股數計算基礎：係依據次年度股東會決議日前一日之收盤價並考量除權除息之影響。

(3) 實際配發金額與估計金額有差異時，則列為次年度損益。

3. 董事會通過分派酬勞情形

(1) 本公司董事會於105年4月28日決議104年度盈餘分派情形如下：

依修正後章程規定，本公司依當年度獲利狀況扣除累積虧損後，如尚有餘額，應提撥員工酬勞不低於3%， 董事酬勞不高於1%。

擬議配發之員工現金紅利：新台幣2,620,929,598元。

擬議配發之董事酬勞：新台幣32,400,000元。董事會擬議配發之員工現金紅利及董事酬勞金額與認列費用年度估列金額並無差異。

(2) 擬議配發員工股票紅利金額及占本期稅後純益及員工紅利總額合計數之比例：不適用。

(3) 考慮擬議配發員工紅利及董事酬勞後之設算每股盈餘：不適用。

4. 前一年度員工及董事酬勞之實際分派情形

本公司董事會及股東常會分別於104年3月10日及104年6月10日決議103年度盈餘用以配發員工現金紅利為新台幣2,893,927,829元，用以配發董事酬勞為新台幣32,900,000元。

實際配發情形與原決議及原認列數相同，並無差異。

(九) 公司買回本公司股份情形：無。

►二、公司債辦理情形：無。

►三、特別股辦理情形：無。

►四、海外存託憑證辦理情形

項　目 ＼ 發行（辦理）日期			94年3月29日
發行（辦理）日期			94年3月29日
發行及交易地點			發行：中華民國台灣以外地區 交易：盧森堡證券交易所
發行總金額			約為美金134,666仟元
單位發行價格			美金8.4166元
發行單位總數			16,000,000單位
表彰有價證券之來源			股東鄭崇華與謝逸英之持股
表彰有價證券之數額			80,000,000股
存託憑證持有人之權利與義務			與普通股股東相同
受託人			不適用
存託機構			美國紐約梅隆銀行
保管機構			兆豐國際商業銀行
未兌回餘額（註1）			2,216,665.4單位
發行及存續期間相關費用之分攤方式			參與發行存託憑證所產生之所有費用，皆包含於承銷費用中，由國外主辦承銷商負擔。存續期間之相關費用、資訊揭露及其他費用均由出售股東負擔。
存託契約及保管契約之重要約定事項			承銷契約及發行海外存託憑證之存託契約將以英國法律及美國紐約州法律為準據法。但海外存託憑證之核准參與發行則依中華民國法令辦理並受中華民國法令之限制。
每單位市價（註2）	104年	最高	US$ 33.72
		最低	US$ 21.29
		平均	US$ 27.29
	當年度截至105年4月28日	最高	US$ 23.58
		最低	US$ 18.88
		平均	US$ 21.34

註1：海外存託憑證於94年3月29日發行16,000,000單位，加計94年8月8日發放之股票股利353,370.4單位、95年7月19日發放之股票股利254,559.0單位、96年8月15日發放之股票股利156,112.2單位、97年8月15日發放之股票股利20,564.2單位、98年8月14日發放之股票股利157,244.6單位，發行總數為16,941,850.4單位。截至105年4月28日止，投資人總計兌回34,346,062.0單位，投資人申請再發行19,620,877.0單位，故流通餘額總數為2,216,665.4單位。

註2：資料來源：盧森堡證券交易所。

▶五、員工認股權憑證辦理情形

(一) 公司尚未屆期之員工認股權憑證辦理情形：無此情形。

(二) 累積至年報刊印日止取得員工認股權憑證之經理人及取得憑證可認股數前十大員工之姓名、取得及認購情形：無此情形。

▶六、限制員工權利新股辦理情形：無。

▶七、併購或受讓他公司股份發行新股辦理情形：無。

▶八、資金運用計畫執行情形

本公司104年度現金增資已募集完成，本次募資計畫已於104年第四季全數執行完畢。

發行計畫	104年度現金增資			
發行金額	發行新股160,000,000股，每股面額新臺幣10元，每股發行價格新台幣150元，總計募集資金新台幣24,000,000仟元			
資金用途	用於償還銀行借款			
截至年報刊印日止之執行進度	執行狀況		104年第四季	合計
	支用金額	預定	24,000,000仟元	24,000,000仟元
		實際	24,000,000仟元	24,000,000仟元
	執行進度	預定	100%	100%
		實際	100%	100%
輸入公開資訊觀測站日期	105年1月8日			
效益及財務結構分析	本公司本次募集與發行104年度現金增資發行新股，用於償還銀行借款，強化財務結構，本次募資計畫已於104年第四季全數執行完畢，以擬償還之銀行借款利率設算，預計每年約可節省利息支出180,705仟元			

陸．營運概況

▶一、業務內容

(一) 業務範圍

台達集團致力於提供創新、潔淨與節能的解決方案，以創造更美好的明天。身為全球電源管理解決方案領導廠商，台達在交換式電源供應器與散熱解決方案持續維持全球領先地位。自創立以來，以專業的設計與豐富的製造經驗，提供高電源轉換效率、穩定的完整電源管理解決方案以服務全球客戶，各類資訊、通訊、商業、工業、醫療、節能及可再生能源應用之關鍵零組件、電源供應器、電源轉換器、不斷電系統等產品，均獲得市場領導客戶的肯定與廣泛採用。除電源產品外，台達亦為世界級系統供應商，在工業自動化領域提供工廠自動化、機械自動化與流程自動化的機電系統； 在視訊投影方面具備先進的微型顯像技術，提供輕薄、高畫質、低耗電量產品。台達2015年度三大業務範疇為製造與銷售「電源及零組件」產品，包括嵌入式電源供應器、移動電源、工業及醫療電源、風扇與散熱管理、資通訊核心零組件；「能源管理」產品，包括工業自動化、通訊電源系統、不斷電系統及資料中心基礎架構、汽車電子與電動車充電設備、可再生能源與儲能設備等；「智能綠生活」產品包含網通系統、視訊與顯像系統、LED照明方案、醫療用裝置、Vivitek與Innergie等。2015年度各項產品的營業比重分別為電源及零組件產品為54%，能源管理產品為26%，智能綠生活產品為19%，及其他產品約為1%。

自2010年起，台達積極從零組件、系統供應商跨入系統整合領域，透過自有規格與設計製造能力，為客戶提升生產力與節能效益，更降低對地球環境的衝擊，落實「環保節能愛地球」的經營理念。除前述三大業務範疇外，台達更憑藉著優異的技術與整合能力，提供高效解決方案，目前整合方案包括工業自動化解決方案、樓宇自動化解決方案、資料中心解決方案、通訊網路能源解決方案、視訊與監控解決方案與電動車充電解決方案等，期望能以台達長期累積的電力電子核心技術，整合資源與服務，深入瞭解客戶實際需求，為全球客戶提供更高效益的整合方案。

為落實對利害關係人的承諾，台達在2012年推出「Smarter.Greener.Together. 共創智能綠生活」全球品牌活動。我們相信技術創新與攜手合作，可提供潔淨與節能的系統方案，創造更美好的明天。台達以策略性品牌露出與推廣活動，如廣告、全球展會、經銷商大會等，讓品牌承諾成為共享價值，擴大品牌的全球影響力。台達品牌長期獲得 客戶、經銷夥伴與終端使用者的認同，在2011~2015年連續五年獲得台灣20大國際品牌殊榮。

計畫開發之新產品：

台達持續提撥營業額固定百分比之經費從事新產品與新技術之開發，不斷提升企業創新能力。新的研發計畫除涵蓋多年以來既有的電源管理系統、關鍵零組件、視訊產品、機電產品、光電產品等方面，亦積極跨足語音技術、微機電技術、生醫技術、潔淨能源，如太陽能和風力發電，以及電動車電源系統、智慧電網、微電網能源管理系統、資料中心解決方案等。台達近年積極推動從資訊及消費電子到工業用產品，從代工到自有品牌，以及從零組件到系統解決方案的全方位轉型。期望藉由不斷提升研發計畫的質與量，加快公司轉型速度並強化應對未來市場之長遠競爭力。

在電源及零組件產品方面，目前開發中的產品或計畫包括：各式高效率、高密度、高功率交換電源供應器、車載式電動車充電系統、消費家電用之人機介面、電源供應器及逆變器、節能電子安定器、高亮度LED用電源供應器、新能源 / 儲能設備用之高功率電源供應器。移動式電源包括：高效率、高密度之交換電源供應器，診斷用X光機高壓發生器，醫療血氧模組；熱流控制及管理元件包括各式耐高溫、耐高壓、低噪音、高效率之風扇與散熱模組，車用、工業用、消費市場、遊戲機用、醫療用及通訊用直流散熱風扇、熱交換器、精密薄型馬達、建築用通風循環系統產品、資訊系統、工業設備散熱及環境通風用高效率交流風扇、電磁閥、電磁干擾濾波器；通訊元件包括：RJ45乙太網路連接器、主被動光纖網路之光收發模組；電源管理元件包括：各式高效能電源與電信變壓器、大電流壓鑄式電源用電感元件、晶片電感等等。

在能源管理方面，包括：遠端資料監控管理系統、精密機櫃關鍵技術開發、高效高可靠度三相模塊不斷電系統、機櫃式數據中心系統、美規三相並網型太陽能逆變器、智能型配電單元、直流快充系統、全功率風電變流器、雙饋風電變流器、無變壓器中壓變頻器；次世代小型化高能效三階主動式前端、高性能低功耗(PFC)商用跑步機驅

動器、高效率具功因校正之電機驅動器、新世代緊湊型高性能泛用變頻器、系列防水型高性能泛用變頻器、高性能高機能機櫃式泛用變頻器、輸送帶專用變頻器、微型熱質式氣體流量計、經濟型視覺系統、高速多迴路模組式溫度控制器、工業相機、基於智慧製造之新型工業控制器、垂直關節型機器人自動化發展系統、七軸協同型機器人、產機運動控制器、新世代線性馬達、智能型高響應伺服驅動器、車床控制器、PC-Base面板一體式運動控制器、高彩人機介面、二代馬達、薄型高解析磁編碼器、永磁主軸馬達。

在智能綠生活的部分，視訊產品方面包括：持續增加高效能之固態（LED、雷射、螢光等）光源運用至各型投影機之機種比例、投影機專用之互動技術、多投影機影像融合技術、劇院級投影機、超短焦距護眼型投影機、具備3D影像顯示功能的投影機、口袋型高亮度投影機、各類控制中心專用之投影顯示牆、戶外 / 室內專用之LED顯示牆等。至於LED照明產品，主要可區分為室外及室內的照明、室外照明如路燈以及建築照明等、並提供建築照明設計服務。

(二) 產業概況

整體而言，2015年全球經濟受到中國經濟疲軟和美元升息的影響，呈現溫和的成長。受到美元升息預期的影響，新興國家貨幣競相貶值，原油及大宗商品價格亦大幅滑落，導致許多新興國家的出口持續衰退。在中國固定資產投資趨緩，消費成長平穩，勞動密集型產品出口下滑，以及全球各大經濟體終端需求放緩等影響下，使得2015在工業生產、電子產品及機械應用等相關產業成長力道皆較為緩和。然而台達近年來積極跨入品牌事業並透過提供整合解決方案達成業務轉型及區域均衡發展驅動營收分布均衡化，使得2015年整體營收較2014年成長，毛利亦於第三季達到歷史新高。

世界貨幣基金會 (IMF) 對2015-2017年世界經濟成長 (GDP) 的估計如下：

單位：%

Real GDP (at const. prices), % change	2015	2016	2017
Global	3.1	3.4	3.6
US	2.5	2.6	2.6
Europe	1.5	1.7	1.7
Japan	0.6	1.0	0.3
Emerging market and developing economies	4.0	4.3	4.7

資料來源：IMF as of Jan 2016

台達主要業務分為電源及零組件、能源管理、及智能綠生活等三大類，故依此三類說明產業現況。

1. 電源及零組件產業：

電源產業：台達多年來持續在電源管理及轉換技術上居於市場領導者地位。整體而言，消費型電子產品之電源管理市場與PC出貨需求呈現正向關係。2015年，因筆記型電腦市場漸趨飽和及桌上型電腦產品邁入成熟周期，此外亦缺少如2014年企業用戶作業系統整體升級之驅動，整體出貨衰退情形比2014年更加顯著。而在價格方面，儘管競爭環境變化不大，但因原物料價格持續走低，電腦通訊產品亦在客戶要求轉嫁較低的原物料成本下，價格多少面臨調整壓力。

零組件產業：台達零組件產品多達數百餘種，其中營收貢獻較大者，要屬被動元件（passive components）、風扇及散熱產品（thermal management products）為主。台達生產製造的微型被動元件如晶片電感、電阻與扼流器。在技術與成本結構皆極有競爭力的狀況下，可望隨著終端市場的發展而持續穩步成長。此外，台達於近年來積極研發、製造之的光收發模組，亦隨著資料傳輸的需求逐漸增長，需要大量的光纖通訊設備建設，而逐漸擴大業務規模中。

在風扇及散熱產品方面，台達多年來始終居於全球直流無刷風扇及鼓風機產業的領導地位。台達的超薄型風扇技術是超薄型筆電在市場上能成功推出的關鍵因素，而隨著技術門檻不斷提高以及規模經濟的效益下，預計此市場將繼續維持大者恆大，而小廠的生存空間則受到擠壓的生態。然而因平板電腦的出貨成長，將擠壓一般傳統型筆記型電腦及桌上型電腦的市場。而平板電腦之散熱設計，因體積限制，捨棄風扇之應用；甚至一些新型筆記型電腦，亦改採用無風扇設計，將使得風扇業務未來於電腦市場成長十分受限。因此台達近年來致力於多元發展其他領域之應用，諸如工業廠商、商用建築、數據中心通風設計，乃至於消費型家用換氣扇等等，以延續該業務未來之成長動能。

2. 能源管理相關產業：

通訊電源產業在2014年在各國第四代行動電信（4G）投資的帶動下，市場需求有明顯回升。同時因網路流量快速增加，加上智慧手機與平板電腦的流行，帶動行動通訊的頻寬需求成長，促使電信業者加速基礎建設投資，因而延續2015的成長態勢。而在不斷電電源系統（UPS）方面，隨著企業對電力品質要求的提高，以及資料中心需求成長下，全球不斷電電源系統（UPS）亦穩定成長中。而在太陽能逆變器市場方面，隨著需求大幅加溫，價格下滑幅度減緩，2015年的業務有明顯增長。風力電源市場受到政策影響，整體呈現較為波動的趨勢。在電動車方面，因車價日漸親民，以及電池技術持續提高，使得行駛距離延長等因素刺激終端消費市場，連帶帶動電動車充電器業務的成長。

而在工業自動化方面，2015年因中國大陸經濟放緩，資本投資整體回落，使得市場一度快速下滑。但長遠來看，發展工業自動化為產業結構轉型必經之路，因此台達將持續致力於擴充產品線，強化品牌與銷售通路管理，並透過提升系統解決方案以及增加直接銷售客戶等方式，持續提高市占率，以期達到高於市場本身之成長速度。

3. 智能綠生活相關產業：

網通業務：身為網路設備領導廠商，台達持續開發各種多樣化的產品，範圍含括企業及電信級乙太網路交換器到中小型企業及家用寬頻網路周邊及設備。因整體網路流量及通訊市場的高速成長，無論是在企業用戶或是資料中心的應用，對網通設備需求皆呈現上升態勢，因此網通業務於2015年為公司營運帶來持續成長。

視訊產品：台達的視訊產品主要專注於企業用高階商用投影機，高亮度特殊用途投影機，各類型控制中心專用之投影顯示牆等，以及以LCD/LED為基礎之電子看板等等。基於微型顯像技術不閃爍的高畫質、低耗電量、零輻射，產品並具備輕、薄的特點，且比其他的顯像技術提供了更佳的視覺享受，更高的成本經濟效益，該市場未來的發展仍十分令人看好。因此台達仍將持續投入，作為此領域業界之領導廠商。

(三) 技術及研發概況

在新的應用領域方面，台達在物聯網，生醫科技上亦有布局，軟硬體的整合及大數據分析等技術，著力於提供具有學習能力的解決方案及產品，並計畫透過相關核心能力的建立，應用到能源管理等其他領域。

民國104年之研發費用：新台幣14,465,029仟元。

民國105年截至年報刊印日止之研發費用：新台幣3,554,115仟元。

最近年度及截至年報刊印日止開發成功之技術或產品：

在電源及零組件產品方面，已完成開發各式高效率、高功率密度與低噪音，適合桌上型電腦、伺服電腦、網通系統、消費家電產品、電動車車載、LED照明、新能源及儲能設備使用之電源供應器。諸如內含備載電池之高功率密度伺服器電源供應器、中混型油電車之48V電源供應系統、高功率無線功率傳輸、接收用電源模塊、併網型健身 腳踏車之逆變器、適用於多種金屬材質之高效能10kW電磁爐電源、DALI智慧控制商用直管LED燈電源供應器、薄 型21mm戶外IP67LED電源供應器、347V高效能預熱起動型高頻螢光燈電子式安定器、在新能源及儲能系統有水處理應用之高效率智慧型電源供應器、獨立輸出可程式之高效率、高功率燃料電池電力轉換器、高瓦數快速充電電源供應器智慧控制系統，用於變頻系統諧波抑制的直流及交流電抗器。智能機櫃、三相高頻60-120KVA中功率不斷電系統、三相高頻500KVA大功率不斷電系統、精密空調、美規20-80KW 太陽能逆變器、歐規 6-80KW太陽能逆變器、開放式電源機架方案、10KW直流快充模塊、3MW全功率風電變流器、單櫃型中壓變頻器。各種適合電腦、汽車、無線通訊與光通訊、LCD監視器及電視、投影機、遊戲機使用之產品， 計有各式新一代高效率之雙層、低噪音、長壽命、防水、低振動、可調變控制風扇與馬達、住宅用節能智慧型通風 循環系統產品、雙相熱柱散熱模組、熱板散熱模組、乙太網路供電網路變壓器、RJ-45乙太網路供電連接器、10G 乙太網路變壓器、10G RJ45乙太網路連接器、保持式電磁閥、精密流率控制電磁水閥、應用於光纖到府、無線基地台天線延伸光纖傳輸與資料中心傳輸的光收發模組。

在能源管理方面，已完成開發通信用太陽能充電器、高效率直流充電器97.2%（業界最高效率值）、北美市場專用之戶外基站電源系統、精密空調、數據中心高效率高壓直流電源模塊、數據中心伺服器電源方案、數據中心基礎建設解決方案、電動車用智能交流充電器、電動車用智能高效直流充電系統、1.5/2MW雙饋式風力發電變流器、2MW永磁式風力發電變流器、分散式三相並網太陽能逆變器8-30KW的產品線、低電流系列向量控制及能量回饋型中壓變頻器、各式內含電源濾波器之新一代簡易型微小變頻器、高性能FOC向量控制變頻器、高負荷型向量控制變頻器、高性能能源回生單元、高性能主動式電源諧波及功因改善單元、高階通訊整合暨FOC向量控制同步 / 異步馬達驅動器、太陽熱能發電反射鏡控制器、總線伺服驅動器、主軸交流伺服驅動器、線性馬達驅動器與轉接卡、軸式線性馬達、三軸雕銑用CNC控制器等等。

在智能綠生活方面，提升各式DLP投影機採用固態光源的產品比例，開發「雷射-螢光」複合式光源之自主技術，並逐步將該光源技術導入各式前投投影機，以及各類型控制中心專 用之投影顯示牆中，LED泛用照明、LED路燈、LED車用照明等。

更多研發相關資訊，請參考『風險事項』中之『未來研發計畫及預計投入之研發費用』。

(四) 長、短期業務發展計畫

台達未來短期及中、長期業務發展計畫可區分為產品及市場兩方面。

(1) 產品面：短期（2016年）繼續努力開發新產品，加強產品品質提升與成本控管、生產流程自動化、先進環保法規之符合、縮短產品設計時間、縮短接單到交貨週期、擴大全球交貨彈性；中長期持續集中研發資源、提升研發效率、加強專利之申請及有效性、延伸產品應用以及降低生產成本。

(2) 市場面：短期持續深耕工業自動化及高階電源管理市場（如通訊用電源、資料中心、與替代能源用電源轉換器）、擴大高階散熱風扇市占率；中長期強化在替代能源市場競爭力，切入汽車電子零組件、醫療電子、以及基礎建設等領域。

►二、市場及產銷概況

(一) 市場分析

台達主要銷售應用市場以桌上型電腦、筆記型電腦、遊戲機及伺服器等為大宗，故該市場全球需求為台達營業表現主要績效指標。茲將研究機關對個別市場的統計與預測列於下表：

單位：年成長率 (%)

項目 \ 年度	2015	2016	2017
桌上型電腦	-13	-7	-3
筆記型電腦	-5	-2	4
平板電腦	-16	-6	-3
全體個人電腦	-10	-4	0
伺服器	2	3	2

資料來源：Gartner as of Jan 2016

以下就台達之主要產品概略分析：

1. 電源及零組件產品

台達作為全球電源轉換器的領導廠商，針對筆記型電腦、桌上型電腦、伺服器、可攜式電子裝置、及其它外接式電源的應用，提供精巧、可靠、轉換效率高的電源供應器。此外，有鑑於電腦資訊市場日益飽和，在可預期的將來，整體PC市場將進入長期衰退的趨勢。因此，台達近年來積極布局其他相關應用，並逐漸擴大在醫療設備及家電等其他領域之影響力。儘管2016年，總體經濟可能維持緩和成長，而全球個人電腦，包含桌上型主機及筆記型電腦，亦將面臨出貨減少的危機，期望透過積極拓展其他相關領域的應用，而適度消減因PC出貨下滑所帶來的負面影響。

至於零組件的方面， 台達作為被動元件與磁性元件之全球領導廠商。產品線包括微型化晶片電阻、磁性元件、電源與通訊模組、微型化網通元件等，廣泛應用於可攜式裝置、雲端運算設備、車用電子、以及物聯網等。透過高度自動化的製程能力，每年的磁性元件產能超過100億顆，無論是在產品效能及成本結構上，皆享有競爭優勢。而台達於近年來積極研發製造之的光收發模組，亦隨著資料傳輸的需求逐漸增長，需要大量的光纖通訊設備建設，逐漸擴大業務規模中。

而在風扇及散熱管理方面，台達所生產之資訊用直流散熱風扇，自2006年以來，已躍居成為全球最大供應商。透過不斷研發改進技術，提升散熱效率、並降低噪音等等，持續維持台達於此市場中之領先地位，而台達的超薄型風扇技術亦是超薄型筆電在市場上能成功推出的關鍵因素。基於其先進的直流無刷馬達及交換式電源技術，台達設計出安靜和高能源效率的排風扇系列產品，滿足消費者提升室內空氣品質的需求。台達最新開發的高效率電控智能風扇 （ Electronically Commutated Fan ），是工業廠房、商用建築、以及數據中心通風應用的最佳選擇。

2. 能源管理產品

能源管理亦是台達目前持續投入資源，並積極努力拓展營運之業務範疇。基於此類產品著重於能源效率及管理能力，著重的是整體解決方案的設計和效能呈現。無論是不斷電系統(UPS)、資料中心(Datacenter Infrastructures)或是通訊電源(Telecom Power)，皆與人們對通訊品質與頻寬的需求提升有關，台達透過在能源管理領域中廣泛而紮實的產品線，在未來的綠色能源浪潮裡，立足了先機。

工業自動化方面，台達致力於提供客戶整體解決方案。因解決方案中大多數的零組件，包括伺服驅動器、伺服馬達、控制器、甚至機器語言、機器手臂等等，將近八成的零組件均為台達內部自行設計、製造，台達運用自身產品線垂直整合的競爭優勢，可因應客戶需求，客製化彈性調整解決方案，提供客戶更高附加價值的產品服務。

3. 智能綠生活產品

網通產品：因網路流量的高速成長，透過資料中心及網通系統等整合性解決方案，台達不僅在電源管理方面提供客戶高品質之產品服務，並在散熱、不斷電系統、以及網通技術上，提供高附加價值的整合性解決方案，預計此項業務將是台達未來數年持續重點發展的項目之一。

視訊產品方面：台達除提供家庭劇院、遊戲中心、及教育市場之投影設備外，亦積極運用更先進的微型顯示技術，開發高階投影機、超短焦投影機，順利進入歐美日等市場，更將尖端專業技術應用至特殊場合及大型集會，例如大型展會、劇院、博物館等，有效提高台達品牌市場的能見度。

綜合各項產品而言，台達未來可能面臨之不利因素主要為：景氣波動造成終端產品需求快速起伏，而使供應鏈之應對困難度提升，電子產品整體價格競爭，以及勞工和原物料成本壓力。多年來台達除了更新設計以降低成本外，亦藉由提升產品附加價值，避免落入與競爭對手的直接價格競爭，已獲得良好成果，並反映在過去一年創下歷史新高的毛利率。

針對中國大陸人力市場有成本持續快速上升、勞工供給時而短缺之問題。本公司已加速提升生產自動化、提高勞工技術層次、以及提升員工待遇與福利，以降低流動率等。而台達的主要產品，目前全球市占率多10~20%之間，多半居於市場領導者的地位，然而亦有許多新產品仍有待開拓市佔率。台達既有在各項產品累積的研發成果，是引領公司能有目前市場地位之主要因素與競爭利基，公司未來亦將持續強化研發的質、量與廣度，藉此使得股東權益報酬日益進步。

(二) 主要產品之重要用途

主要產品	用途
電源及零組件 - 交換式電源供應器	是一種將交流或直流轉換為一組或多組輸出之直流電源供電子設備使用的裝置。其特性是體積小、重量輕、高效率，逐漸取代線性電源供應器成為電源供應器之主流。其應用範圍遍及各類資訊、消費性產品，工業控制系統及自動測試設備等。
電源及零組件 - 電磁元件、散熱元件及通訊元件	台達生產的電磁元件包括： 1.使用於交換式電源供應器之各種電感元件。 2.使用於資訊和通訊設備之脈波變壓器和延遲線。 3.使用於通訊設備之藕合變壓器。 散熱元件包括： 1.使用於伺服器之高階散熱風扇及模組。 2.使用於區域網路路由器之散熱風扇及模組。 3.使用於個人電腦、128位元遊戲機及筆記型電腦之散熱風扇及模組等。 4.使用於建築住宅用節能智慧型換氣扇。 通訊元件包括：使用於光纖到戶用三訊整合光收發模組。
能源管理產品 - 變頻器	是一可將固定電壓 / 頻率交流電轉換成可變電壓 / 頻率，用於控制感應電動機速度 / 扭力的裝置，並藉此達到節能的目的。
智能綠生活產品 - 投影機	各種不同規格的影像畫面（包括：一般視訊、電腦畫面...）利用投影或直接間接方式透過顯示介面(DLP/LED...)，並配合各種場地需求（不同亮度 / 對比 / 解析度 / 畫面尺寸等...）設計出可將影像呈現供觀賞與監看之設備。

(三) 主要產品之產製過程

電源及零組件產品製造流程 - 交換式電源供應器

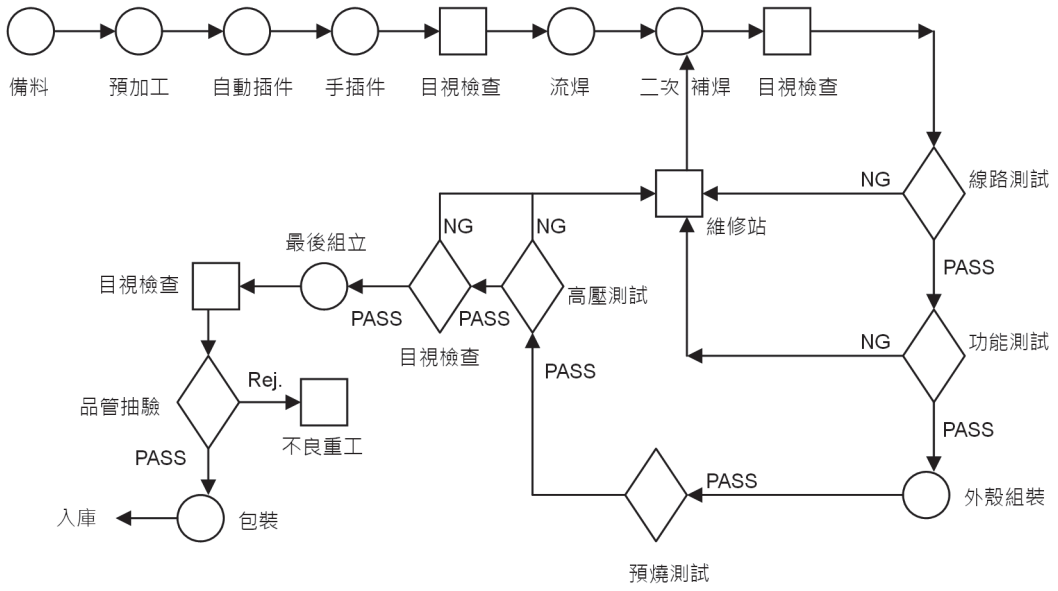

電源及零組件產品製造流程 - 電磁元件

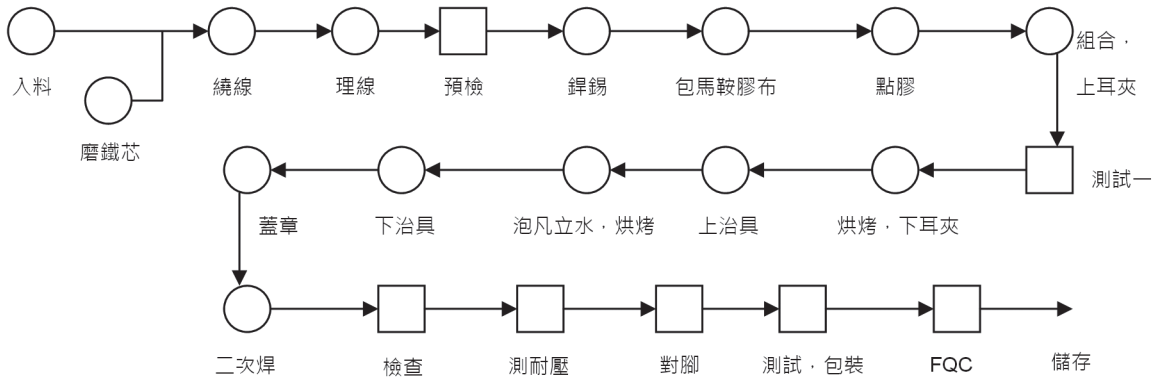

能源管理產品製造流程 - 變頻器

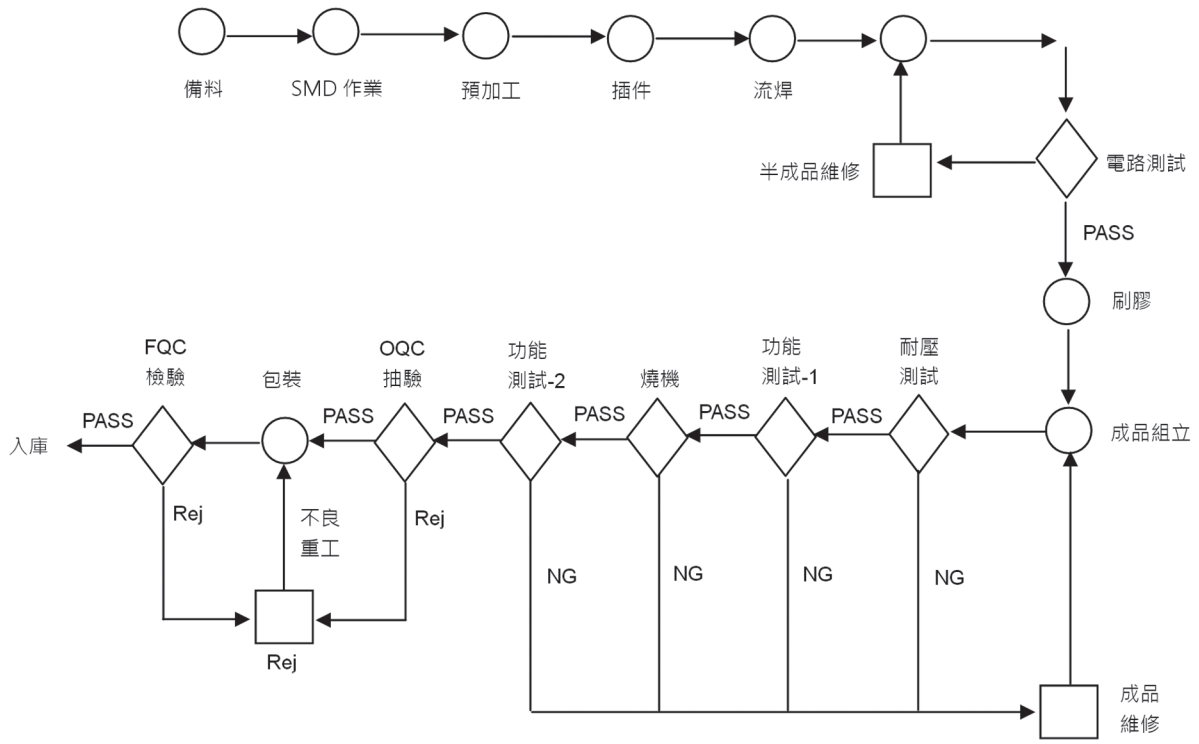

智能綠生活產品製造流程 - 投影機

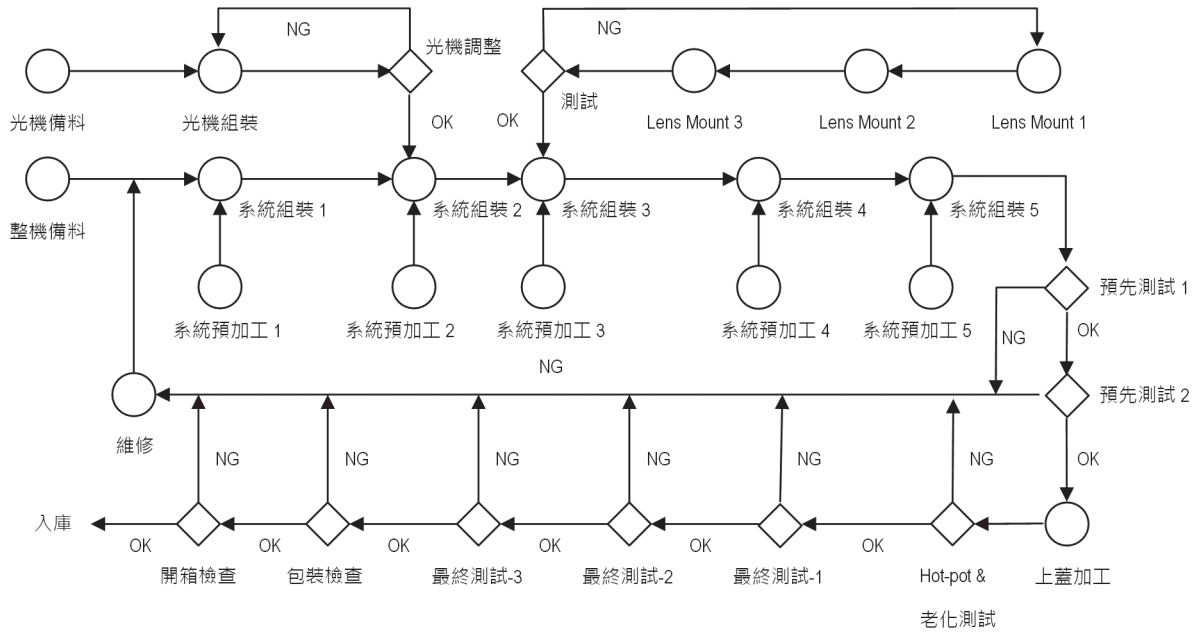

(四) 主要原料之供應狀況

1. 半導體元件

目前半導體在產能上升的情形下，供給尚稱充足。台達所使用的主要半導體、二極體、電晶體及電源控制IC等元件之供應，皆與主要之供應廠商簽訂年度用量採購合約，尚可維持購料成本之穩定，並根據預測之接單數量，由供應商規劃及保留未來三個月之產能需求，且預備數週之原料庫存量，可確保供貨之充足。

2. 被動元件

(1) 電解電容器：台達主要供應商為日系大廠，供應量可以滿足本公司業績成長之需求。台達一向特別注意本部分供應鍊管理，確保供貨無虞。

(2) 積層陶瓷電容器：目前全球積層陶瓷電容器大致上處於供需平衡的現象，供貨在可預見的未來應無疑慮。

3. 機構元件

(1) 金屬件：主要原料鍍鋅鋼板目前價格穩定。台達將加強庫存管理以避免價格波動的衝擊，並確保鋼板供應品質穩定。其他金屬原料在中國營建業需求不旺的狀況下，短期內亦可望保持價格平穩或下降。

(2) 塑膠件：主要原料塑膠粒在原油價格盤整，與供給增加卻需求成長溫和等因素下，而呈現價格波動不大之現象。台達所使用之塑膠原料與原料廠訂定合約價，除確保原料價格穩定外，亦可保障原料供貨無虞。

4. 印刷電路板

受到新產能過去幾年陸續開出，資訊類產品卻需求不佳的影響，印刷電路板預料在今年能夠充分供應，但隨銅箔基板等成本下降，以及產能增加造成競爭壓力，而有價格下滑可能。本公司供貨商之各加工廠商，配合台達海外所增設之工廠均已加入營運，加工產能尚可滿足本公司業績成長之需求，接單之彈性應無疑慮。

(五) 最近二年度主要進銷貨客戶名單

1. 最近二年度任一年度中曾占合併進貨總額百分之十以上之供應商資料

台達集團業務範疇廣泛，產品眾多，連帶所需原物料及供應商亦眾多，民國103年度、104年度及105年第一季對單一外部供應商之進貨額均未達合併進貨總額之10%以上。

2. 最近二年度任一年度中曾占合併銷貨總額百分之十以上之銷貨客戶資料

台達集團業務範圍橫跨電源及零組件、能源管理與智能綠生活三大範疇，產品眾多，銷售對象分散，民國103年度、104年度及105年第一季並無任一銷貨客戶超過10%以上。

(六) 最近二年度生產量值表及銷售量值表

1. 最近二年度生產量值表

單位：仟台、新台幣仟元

生產量值 年度 / 主要商品（或部門別）	103年度			104年度		
	產能（仟台）	產量（仟台）	產值（仟元）	產能（仟台）	產量（仟台）	產值（仟元）
電源及零組件	62,000,000	61,197,781	112,661,541	72,000,000	70,647,253	109,387,477
能源管理	10,000	9,640	30,913,108	8,000	6,971	33,181,748
智能綠生活	15,000	12,891	35,355,456	13,000	12,674	36,929,407
其他	40,000	31,743	369,590	40,000	34,182	239,768
合　計	62,065,000	61,252,055	179,299,695	72,061,000	70,701,080	179,738,400

2. 最近二年度銷售量值表

單位：仟台、新台幣仟元

銷售量值 年度 / 主要商品（或部門別）	103年度				104年度			
	內 銷		外 銷		內 銷		外 銷	
	量（仟台）	值（仟元）	量（仟台）	值（仟元）	量（仟台）	值（仟元）	量（仟台）	值（仟元）
電源及零組件	5,067,177	20,040,342	59,371,288	94,289,335	5,442,685	13,587,408	60,183,706	95,728,307
能源管理	1,730	3,734,150	7,456	31,225,670	1,409	3,570,250	6,053	47,725,105
智能綠生活	987	2,527,623	11,549	34,200,492	633	2,392,285	12,006	36,085,504
其他	3,744	1.126	13,854	2,418,326	5,193	30,324	8,370	683,835
合　計	5,073,638	26,303,241	59,404,147	162,133,823	5,449,920	19,580,267	60,210,135	180,222,751

▶三、最近二年度及截至年報刊印日止從業員工資料

105年4月28日

年　度		103年度	104年度	105年1月1日至105年4月28日（註）
員工人數	技術人員（工程類）	3,268	3,660	3,727
	管理及業務人員（含行銷人員）	1,504	1,666	1,670
	作業員	623	542	572
	合　計	5,395	5,868	5,969
平均年歲		30	38	38
平均服務年資		7.2	8.7	8.7
學歷分布比率(%)	博士	2.3	2.4%	2.5%
	碩士	38.5	41.9%	42.2%
	大專	45.4	42.9%	42.3%
	高中	11.8	11.5%	11.7%
	高中以下	2.0	1.3%	1.3%

註：截至年報刊印日止之當年度資料。

▶四、環保支出資訊

(一) 最近年度及截至年報刊印日止因污染環境所受損失及處分總額

本公司未因環境污染事件遭受損失或環保單位稽查處分。

(二) 因應對策

關於台達具體的環保作為，詳見第肆章中的「致力環保節能」章節。

(三) 改善計畫

關於台達具體的環保作為，詳見第肆章中的「致力環保節能」章節。

(四) 未來三年度預計之重大環保資本支出

針對廠區污染防治及節能減碳，未來三年度預計之重大環保資本支出如下：

單位：新台幣仟元

項　目	預估環保支出金額	預計產生效應
廢氣處理	12,925	維持處理系統效能，監控及掌握廠內廢氣排放狀況。
廢水處理	17,555	監控廢水排放水質，掌握放流標準。
廢棄物處理	16,858	提升廢棄物減量，增加回收再利用措施效能，減少對環境衝擊。
節能設備設置	86,037	降低能源使用，減少溫室氣體排放。
其他環保支出事項	192	改善環境品質，減少環境衝擊。

(五) 台達因應歐盟危害物質禁限用指令 (RoHS) 情形

在產品中限用有害物質的相關議題尚未引起普遍重視時，台達便已察覺環保議題勢必為未來之趨勢。為了對地球環境多貢獻一分力量，台達於2000年就開始導入第一條使用無鉛焊錫的生產線，並且於2002年訂定了台達環境相關物質管理標準（10000-0162）。

配合歐盟RoHS指令於2006年7月生效，以及近年來REACH（化學品註冊、評估、授權與限制法規）、HF（無鹵素）、PFOS（全氟辛烷磺酸）、PAHs（多環芳香族碳氫化合物）等相關的歐盟指令或客戶要求逐漸 增多，需要掌控的項目與管理的資訊量也大幅增加。我們除持續追蹤國際最新動態，以修訂內部管理標準外， 亦主動了解客戶要求，由各事業單位的材料、品質、採購等部門同仁共同討論，建立管理體系及管理規範，再結合主要生產廠區的「環境關聯物質管理工作組」，透過 QC080000 有害物質管理系統及台達 GPM (Green Product Management) 資訊系統，以最佳化環境關聯物質的管理，確保台達產品能完全符合相關規範或要求。

另外一方面，為能建構綠色供應鏈，不僅台達本身推行綠色產品資訊管理系統(GPM)，特別針對供應商依材料風險等級實施進料管理，嚴格要求供應商須遵循以下規範：

- 供應商須完全符合當地相關法律與規章，並定義其風險管控機制
- 供應商應建立環境、員工衛生與安全及無有害物質管理體系
- 滿足台達相關環保標準(例如 10000-0162環境關聯物質管理規範等)

同時，台達以綠色產品資訊管理系統(GPM)為供應鏈環境資訊共用平台，將國際最新環保規範要求，如歐盟RoHS 2.0、REACH SVHC最新管制物質等，同步發送供應商夥伴作為法規依循及建構材料供應體系管理參考。此外，台達主要廠區也設置產品環境關聯物質查核輔導團隊，持續協助重點供應商精進環境關聯物質管理制度。

▶五、勞資關係

(一) 公司各項員工福利措施、進修、訓練、退休制度與其實施狀況，以及勞資間之協議與各項員工權益維護措施情形

1. 福利措施實施情形

(1) 台達員工皆享有勞保、健保、團體保險。

(2) 公司營業年度終了如有盈餘時對於績效優等人員提供績效獎金、員工分紅獎金等。

(3) 依法提撥職工福利金成立職工福利委員會，經辦各項職工福利活動，諸如：三節、生日禮物、婚喪喜慶補助、休閒旅遊、社團活動等。

(4) 公司設有餐廳提供員工膳食，解決員工飲食問題。

2. 進修、訓練及發展

(1) 台達視員工為公司最重要的資產，培育員工是我們長期持續投入資源且不斷關注的項目。公司根據當前及未來發展的需求，提供員工訓練學習課程，使員工不僅能勝任工作，更進一步得以發揮所長，創造公司的核心競爭優勢。2015年於台灣舉辦之培訓支出達1202萬元。

(2) 訓練發展體系

台達為了確保每一職位角色都是必要且清楚地被定義的，建立了台達F.O.M.體系(Field of Management) ，同仁的角色與職責，績效目標、工作職能、職涯發展因此而明確，同時以F.O.M.為基礎的而發展出的各式課程，用以提升員工為達到事業目標所需之基本知識、技能與態度，包含以下七大項目：

a.導入訓練：新進人員導入、新晉升主管管理職能培訓。

b.專業 / 職能訓練：行銷 / 銷售、研究發展及工程、財務 / 管理、進出口 / 採購、資訊科技、品質管理等。

c.管理才能訓練：基層主管訓練、中階管理訓練、高階管理訓練課程、情境模擬訓練課程、標竿企業經營管理講座。

d.通識教育訓練：公司經營使命、企業文化、公司價值觀、顧客滿意、安全及衛生、節能及綠化。

e.直接人員訓練：工作站技能訓練。

f. 專案/策略性訓練：企業議題討論會 / 研討會。

g.自我發展訓練：語言課程、數位學習（e-Learning）、讀書會等。

除此之外，為強化學習效果，提供多元學習環境，包含：

a.先進科技的教育訓練系統（TMS，Training Management System），協助主管發展部屬的能力，提升工作績效。同仁可自行上網查詢課程訊息，有利彈性安排學習計畫。

b.國際級的技術研討會及專題講座。

c.補助外部訓練課程。

(3) 教育訓練實施情形

台達自創立以來，始終保持『人才是公司最大的資產』的信念，因此對於人才的培育與發展，一向重視並投入相當資源。教育訓練政策方向均致力於強化員工的工作技能及態度，提升人力素質，進而儲備邁向未來策略重點之能量，提升組織核心競爭力。

隨著公司邁向全球化的發展，每年定期舉辦國際級的技術研討會（TAB Meeting）及各類專題講座，創造全球各地研發中心之交流與學習平台；自民國95年起，每年舉辦高階管理 (EDP,Executive Development Program） 培育課程，召集海內外各地高階主管共同培訓，建構因應全球化之能力發展與跨文化之溝通平台。

本公司2015年教育訓練辦理種類統計如下表所示：

自辦訓練班次	自辦訓練人時	派外訓練人時	訓練總平均人時	教育訓練總費用
533班	109,608人時	7,934人時	17.3人時	12,020仟元

為達到最佳的學習發展，公司除自行開發教育訓練管理系統外，因應行動學習趨勢，現正積極開發行動學習App，朝向協助同仁自主學習與規劃職涯發展方向，並藉由績效管理制度來設定及執行個人發展計畫，將個人生涯發展與企業願景及目標結合，繼續朝向建構適合人才發展的學習型組織而努力，創造勞資雙贏永續經營環境！

3. 退休制度實施情形

退休申請及給予標準依「勞動基準法」及「勞工退休金條例」規定辦理，並依有關規定申報提繳退休金至臺灣銀行信託部或員工個人退休金專戶。

4. 工作環境與員工人身安全保護措施

自95年起本公司新建辦公大樓及工廠時，即以安全設計為第一考量，並依照綠建築工法興建，營造出「生態、節能、減廢、健康」的舒適工作環境。

為提供員工安全健康的工作環境，本公司設置安全衛生管理單位及人員，並依安全衛生相關法令及廠區作業狀況，訂各項安全衛生管理規定；透過管理規定的實施、日常查核/跨廠區交叉稽核、安全衛生教育訓練/宣導、作業環境監測、員工健康檢查與健康管理，及強化訊息交流等作為，持續推動安全衛生管理業務，以有系統地提升安全衛生績效。

5. 員工行為規範

員工行為規範 為期本公司能創造更佳業績並提供更好、更完善之產品予客戶，遵從法律及道德原則，來維持本公司資產、權益與形象，使本公司得以永續經營及發展。明訂「台達電子行為準則」，適用於董事、經理人及受僱人。主要章節如下：

(1) 與合作夥伴及第三方的互動

(2) 利益迴避
(3) 使用公司資源
(4) 營業秘密與機密資訊保護及使用
(5) 遵守環安規定
(6) 誠信經營之商業活動
(7) 教育訓練、宣導、懲處作業程序與申訴管道

(二) 最近年度及截至年報刊印日止，因勞資糾紛所遭受之損失，並揭露目前及未來可能發生之估計金額與因應措施，如無法合理估計者，應說明無法合理估計之事實

本公司期許同仁們發揮「創新、顧客滿意、敏捷、合作、品質」的企業文化，勞資關係一向和諧，且工作規則均按相關法令規範辦理，故無勞資糾紛所遭受之損失。

▶六、重要契約

契約性質	當　事　人	契約起訖日期	主要內容	限制條款
共同開發合約	國立交通大學	104年4月1日起至 105年3月31日止	台達與交通大學合作進行智慧型室內視訊監控系統等合作研究計畫。	無
共同開發合約	國立中正大學	104年10月1日至 106年9月30日止	共同執行經濟部產學研價值創造計畫--「數位隱形牙套製作與齒列矯正系統開發及服務平台之建立計畫」。	無
開發合約	國立成功大學	104年7月1日至 105年6月30日止	台達與國立成功大學就工業機器人之先進控制進行技術研發。	無
開發合約	國立陽明大學	104年1月1日起至 106年12月31日止	台達與陽明大學合作進行醫療設備之合作研發計畫。	無
買賣合約	湖北天合光能有限公司	104年5月22日起至 105年6月30日止	台達銷售太陽能電池片分選機一批予湖北天合，並負責售後保固服務。	無
買賣合約	蘇州阿特斯陽光電力科技有限公司	104年1月23日起至 105年5月30日止	台達銷售太陽能電池片分選機一批予蘇州阿特斯，並負責售後保固服務。	無
買賣合約	宏碁股份有限公司	104年10月1日起 107年9月30日止	台達向宏碁(其為微軟之大型客戶轉銷商)採購微軟Enterprise Agreement之軟體產品。	無
買賣合約	永梁有限公司	104年5月20日至 保固5年期滿為止	台達太陽能變流器設備一批予永梁，並負責售後保固服務。	無
授權合約	財團法人工業技術研究院	104年8月19日起至 109年8月18日止	鰭管式熱交換器設計技術事宜簽屬授權契約。	無
技術授權合約	國立台灣大學	104年8月20日起至 107年8月19日止	台達自台灣大學取得量測演算法技術授權，可使用於台達之工業自動化產品。	無
經銷合約	聯好實業有限公司	105年1月1日起至 105年12月31日止	台達委託聯好實業經銷銷售合約所列之關鍵基礎設備。	僅得於中華民國境內銷售
經銷合約	寶迅科技股份有限公司	105年1月1日起至 105年12月31日止	台達委託寶迅科技經銷銷售合約所列之關鍵基礎設備。	僅得於中華民國境內銷售
代理商合約	方美方科技股份有限公司	105年1月1日起至 105年12月31日止	台達委託方美方科技代理銷售如合約所列之不斷電系統。	僅得於中華民國境內代理銷售
代理商合約	伊譜瑪科技股份有限公司	105年1月1日起至 105年12月31日止	台達委託伊譜瑪科技代理銷售電源供應器產品。	僅得於台灣及大陸地區代理銷售
代理商合約	怡博科技有限公司	105年1月1日起至 105年12月31日止	台達委託怡博科技有限公司銷售電池組件等周邊產品。	僅得於中華民國境內代理銷售
工程合約	寬庭科技實業有限公司	104年6月30日起至 105年9月30日止	寬庭承攬台達中壢一廠實驗室電力工程，完工後提供保固服務。	無
工程合約	龍隆無塵室科技股份有限公司	104年3月13日起至 105年4月30日止	龍隆承攬台達桃園五廠無塵室工程，完工後提供保固服務。	無
工程合約	鼎群工程有限公司	開工期限：決標日起五日內完工期限：土建工程完工後十日內	台達電子桃園五廠新建的第二、三期空調通風工程。	無
工程合約	昌茂企業股份有限公司	104年7月14日生效並於104年11月14日以前完工。驗收合格後起依不同品項保固1到10年不等	昌茂承攬台達標準3米法半電波暗室新建工程。	無
工程合約	嶸川企業有限公司	104年10月29日生效並於106年11月1日以前完工。驗收合格起保固2 年	嶸川承攬台達中原大學新中北校區學生宿舍第二期新建工程(A,B棟)-弱電工程。	無

契約性質	當　事　人	契約起訖日期	主要內容	限制條款
工程合約	鼎展工程股份有限公司	104年7月20日合約生效。104年7月20日開工， 104年10月30日完工。驗收合格起保固1年。	本公司台南廠一期廠房變電站增變壓器3000KVA工程。	無
工程合約	頂築工程顧問有限公司	104年11月25日合約生效。驗收合格起保固1年。	本公司與下包公司簽署澄清湖棒球場LED全彩記分板更新工程。	無
工程合約	卡爾吉特國際股份有限公司	簽約日為104年8月5日完工日為104年9月30日	卡爾吉特承攬台達電DPC企業展間工程。	無
工程合約	題陞交通運輸股份有限公司	簽約日為104年4月30日完工日為104年12月31日	題陞承攬台達MHI設備裝機搬運吊裝(台灣端)工程。	無
工程合約	森詠科技工程有限公司	簽約日為104年10月23日完工日為105年11月1日	森詠科技承包台達轉包之中原大學新中北校區學生宿舍第二期新建工程(A.B棟)-空調工程。	無

pwc 資誠

會計師查核報告

(105)財審報字第 15003489 號

台達電子工業股份有限公司及子公司　公鑒：

台達電子工業股份有限公司及子公司民國 104 年及 103 年 12 月 31 日之合併資產負債表，暨民國 104 年及 103 年 1 月 1 日至 12 月 31 日之合併綜合損益表、合併權益變動表及合併現金流量表，業經本會計師查核竣事。上開合併財務報表之編製係管理階層之責任，本會計師之責任則為根據查核結果對上開合併財務報表表示意見。列入上開合併財務報表之部分採用權益法之投資，其財務報表未經本會計師查核，而係由其他會計師查核。因此，本會計師對上開合併財務報表表示之意見中，有關該公司財務報表所列之金額及附註十三所揭露之相關資訊，係依據其他會計師之查核報告。該公司民國 104 年 12 月 31 日及民國 103 年 12 月 31 日之資產(含採用權益法之投資)總額分別為新台幣 6,916,950 仟元及新台幣 6,436,189 仟元，各佔合併資產總額之 3.06%及 2.92%；民國 104 年及 103 年 1 月 1 日至 12 月 31 日之綜合利益(含採用權益法認列之關聯企業及合資損益之份額及採用權益法認列之關聯企業及合資之其他綜合損益之份額)分別為新台幣 1,273,474 仟元及新台幣 1,106,572 仟元，各占合併綜合利益總額之 6.23%及 4.44%。

本會計師係依照「會計師查核簽證財務報表規則」及中華民國一般公認審計準則規劃並執行查核工作，以合理確信財務報表有無重大不實表達。此項查核工作包括以抽查方式獲取財務報表所列金額及所揭露事項之查核證據、評估管理階層編製財務報表所採用之會計原則及所作之重大會計估計，暨評估財務報表整體之表達。本會計師相信此項查核工作及其他會計師之查核報告可對所表示之意見提供合理之依據。

依本會計師之意見，基於本會計師之查核結果及其他會計師之查核報告，第一段所述合併財務報表在所有重大方面係依照「證券發行人財務報告編製準則」及金融監督管理委員會認可之國際財務報導準則、國際會計準則、解釋及解釋公告編製，足以允當表達台達電子工業股份有限公司及子公司民國 104 年及 103 年 12 月 31 日之財務狀況，暨民國 104 年及 103 年 1 月 1 日至 12 月 31 日之財務績效與現金流量。

pwc 資誠

台達電子工業股份有限公司已編製民國 104 年度及 103 年度個體財務報表，並經本會計師出具修正式無保留意見之查核報告在案，備供參考。

資 誠 聯 合 會 計 師 事 務 所

梁華玲

會計師

曾惠瑾

前財政部證券暨期貨管理委員會
核准簽證文號：(86)台財證(六)第 83253 號
前財政部證券管理委員會
核准簽證文號：(79)台財證(一)第 27815 號

中 華 民 國 1 0 5 年 3 月 1 0 日

台達電子工業股份有限公司及子公司

合併資產負債表

民國104年及103年12月31日

單位：新台幣仟元

	資產	附註	104年12月31日 金額	%	(調整後) 103年12月31日 金額	%	(調整後) 103年1月1日 金額	%
	流動資產							
1100	現金及約當現金	六(一)	$ 51,252,453	23	$ 73,459,818	33	$ 59,023,870	30
1110	透過損益按公允價值衡量之金融資產－流動	六(二)	149,350	-	39,626	-	82,749	-
1125	備供出售金融資產－流動	六(三)	409,320	-	688,324	-	686,511	-
1135	避險之衍生金融資產－流動	六(五)	-	-	-	-	13,340	-
1150	應收票據淨額		3,100,796	1	1,971,006	1	1,535,567	1
1170	應收帳款淨額	六(六)	45,456,423	20	42,956,211	20	41,121,837	21
1180	應收帳款－關係人淨額	七	1,475,555	1	1,260,102	1	1,083,328	1
1200	其他應收款		480,474	-	465,368	-	407,045	-
1210	其他應收款－關係人	七	125,608	-	43,507	-	157,570	-
1220	本期所得稅資產	六(三十)	867,935	-	400,804	-	5,957	-
130X	存貨	六(八)	23,912,036	11	21,571,975	10	18,041,829	9
1410	預付款項		3,970,329	2	4,678,972	2	4,183,426	2
1470	其他流動資產	八	953,202	-	296,443	-	160,072	-
11XX	**流動資產合計**		132,153,481	58	147,832,156	67	126,503,101	64
	非流動資產							
1510	透過損益按公允價值衡量之金融資產－非流動	六(二)	111,866	-	115,924	-	109,810	-
1523	備供出售金融資產－非流動	六(三)	7,130,177	3	6,967,099	3	7,677,790	4
1543	以成本衡量之金融資產－非流動	六(四)	627,574	-	748,761	1	400,605	-
1550	採用權益法之投資	六(九)	8,528,444	4	7,016,737	3	6,607,134	3
1600	不動產、廠房及設備	六(十)	41,891,417	19	36,814,759	17	37,194,762	19
1760	投資性不動產淨額	六(十一)	2,073,648	1	2,223,848	1	1,960,453	1
1780	無形資產	六(十二)	25,424,926	11	11,706,015	5	10,857,876	6
1840	遞延所得稅資產	六(三十)	5,663,227	3	4,348,083	2	3,344,842	2
1900	其他非流動資產	六(十三)及八	2,671,176	1	2,659,428	1	2,639,953	1
15XX	**非流動資產合計**		94,122,455	42	72,600,654	33	70,793,225	36
1XXX	**資產總計**		$ 226,275,936	100	$ 220,432,810	100	$ 197,296,326	100

(續次頁)

台達電子工業股份有限公司及子公司

合併資產負債表

民國104年及103年12月31日

單位：新台幣仟元

	負債及權益	附註	104年12月31日 金額	%	(調整後) 103年12月31日 金額	%	(調整後) 103年1月1日 金額	%
	流動負債							
2100	短期借款	六(十四)	$ 11,109,573	5	$ 5,801,298	3	$ 4,561,722	2
2120	透過損益按公允價值衡量之金融負債－流動	六(十五)	140,080	-	51,606	-	16,883	-
2125	避險之衍生金融負債－流動	六(五)	-	-	-	-	2,644	-
2150	應付票據		-	-	-	-	808	-
2170	應付帳款		35,423,550	16	33,504,170	15	32,628,527	16
2180	應付帳款－關係人	七	458,709	-	244,813	-	187,088	-
2200	其他應付款		22,362,597	10	19,221,347	9	17,533,426	9
2230	本期所得稅負債	六(三十)	1,825,908	1	1,698,484	1	1,390,013	1
2300	其他流動負債	六(十六)	5,031,879	2	4,102,644	2	3,046,701	2
21XX	**流動負債合計**		76,352,296	34	64,624,362	30	59,367,812	30
	非流動負債							
2540	長期借款	六(十六)	3,993,805	2	26,468,103	12	18,827,664	9
2570	遞延所得稅負債	六(三十)	11,715,032	5	9,875,658	4	7,464,180	4
2600	其他非流動負債	六(十七)	4,661,994	2	3,796,330	2	3,841,725	2
25XX	**非流動負債合計**		20,370,831	9	40,140,091	18	30,133,569	15
2XXX	**負債總計**		96,723,127	43	104,764,453	48	89,501,381	45
	權益							
	股本							
3110	普通股股本	六(十九)	25,975,433	11	24,375,433	11	24,375,433	13
	資本公積							
3200	資本公積	六(二十)	48,344,161	21	25,822,764	12	25,790,922	13
	保留盈餘	六(二十一)						
3310	法定盈餘公積		17,622,146	8	15,552,256	7	13,774,636	7
3320	特別盈餘公積		-	-	527,556	-	4,074,505	2
3350	未分配盈餘		28,508,940	13	33,579,303	15	25,133,131	13
	其他權益							
3400	其他權益		3,919,507	2	3,064,085	1	419,768	-
31XX	**歸屬於母公司業主之權益合計**		124,370,187	55	102,921,397	46	93,568,395	48
36XX	**非控制權益**	六(二十二)	5,182,622	2	12,746,960	6	14,226,550	7
3XXX	**權益總計**		129,552,809	57	115,668,357	52	107,794,945	55
	重大或有負債及未認列之合約承諾	九						
3X2X	**負債及權益總計**		$ 226,275,936	100	$ 220,432,810	100	$ 197,296,326	100

請參閱後附合併財務報表附註暨資誠聯合會計師事務所梁華玲、曾惠瑾會計師民國105年3月10日查核報告。

董事長：海英俊　　經理人：鄭平　　會計主管：王淑玲

台達電子工業股份有限公司及子公司

合併綜合損益表

民國104年及103年1月1日至12月31日

單位：新台幣仟元
(除每股盈餘為新台幣元外)

	項目	附註	104年度 金額	%	(調整後) 103年度 金額	%
4000	**營業收入**	六(二十三)及七	$ 203,451,661	100	$ 190,635,120	100
5000	**營業成本**	六(二十四)(二十八)(二十九)及七	(148,082,996)	(73)	(139,140,582)	(73)
5950	**營業毛利淨額**		55,368,665	27	51,494,538	27
	營業費用	六(二十八)(二十九)				
6100	推銷費用		(12,420,421)	(6)	(9,551,229)	(5)
6200	管理費用		(7,984,301)	(4)	(6,684,075)	(3)
6300	研究發展費用		(14,465,029)	(7)	(12,440,667)	(7)
6000	**營業費用合計**		(34,869,751)	(17)	(28,675,971)	(15)
6900	**營業利益**		20,498,914	10	22,818,567	12
	營業外收入及支出					
7010	其他收入	六(二十五)	3,959,725	2	3,379,023	2
7020	其他利益及損失	六(二十六)	(460,354)	-	(497,007)	-
7050	財務成本	六(二十七)	(456,036)	-	(164,035)	-
7060	採用權益法認列之關聯企業及合資損益之份額	六(九)	1,232,547	-	985,529	-
7000	**營業外收入及支出合計**		4,275,882	2	3,703,510	2
7900	**稅前淨利**		24,774,796	12	26,522,077	14
7950	所得稅費用	六(三十)	(4,892,422)	(2)	(4,202,831)	(2)
8200	**本期淨利**		$ 19,882,374	10	$ 22,319,246	12

(續次頁)

台達電子工業股份有限公司及子公司
合併綜合損益表
民國104年及103年1月1日至12月31日

單位：新台幣仟元
(除每股盈餘為新台幣元外)

	項目	附註	104年度 金額	104年度 %	(調整後) 103年度 金額	(調整後) 103年度 %
	其他綜合損益(淨額)					
	不重分類至損益之項目					
8311	確定福利計畫之再衡量數		($ 321,223)	-	$ 134,152	-
8349	與不重分類之項目相關之所得稅		-	-	(20,038)	-
8310	**不重分類至損益之項目合計**		(321,223)	-	114,114	-
	後續可能重分類至損益之項目					
8361	國外營運機構財務報表換算之兌換差額		1,512,094	-	4,482,798	2
8362	備供出售金融資產未實現評價損失		(437,310)	-	(1,462,288)	(1)
8363	現金流量避險中屬有效避險部分之避險工具損失		-	-	(11,359)	-
8370	採用權益法認列關聯企業及合資之其他綜合損益之份額-可能重分類至損益之項目		50,910	-	(7,654)	-
8399	與可能重分類之項目相關之所得稅	六(三十)	(237,994)	-	(499,175)	-
8360	**後續可能重分類至損益之項目合計**		887,700	-	2,502,322	1
8300	**本期其他綜合利益之稅後淨額**		$ 566,477	-	$ 2,616,436	1
8500	**本期綜合利益總額**		$ 20,448,851	10	$ 24,935,682	13
	淨利（損）歸屬於：					
8610	母公司業主		$ 18,714,623	9	$ 20,704,476	11
8620	非控制權益		$ 1,167,751	1	$ 1,614,770	1
	綜合損益總額歸屬於：					
8710	母公司業主		$ 19,248,822	9	$ 23,458,908	12
8720	非控制權益		$ 1,200,029	1	$ 1,476,774	1
	基本每股盈餘	六(三十一)				
9750	**基本每股盈餘**		$ 7.67		$ 8.49	
	稀釋每股盈餘					
9850	**稀釋每股盈餘**		$ 7.59		$ 8.42	

請參閱後附合併財務報表附註暨資誠聯合會計師事務所
梁華玲、曾惠瑾會計師民國105年3月10日查核報告。

董事長：海英俊　　經理人：鄭平　　會計主管：王淑玲

台達電子工業股份有限公司及子公司

合併權益變動表

民國104年及103年1月1日至12月31日

單位：新台幣仟元

	附註	歸屬於母公司業主之權益										
				保留盈餘			其他權益					
		普通股股本	資本公積	法定盈餘公積	特別盈餘公積	未分配盈餘	國外營運機構財務報表換算之兩換差額	備供出售金融資產未實現損益	現金流量避險中屬有效避險部分之避險工具利益（損失）	總計	非控制權益	權益總額
103年(調整後)												
103年1月1日餘額		$ 24,375,433	$ 25,790,922	$ 13,774,636	$ 4,074,505	$ 25,212,328	($ 1,703,490)	$ 2,104,380	$ 18,878	$ 93,647,592	$ 14,238,038	$ 107,885,630
追溯適用及追溯重編之影響數		-	-	-	-	(79,197)	-	-	-	(79,197)	(11,488)	(90,685)
103年 1月1日重編後餘額		24,375,433	25,790,922	13,774,636	4,074,505	25,133,131	(1,703,490)	2,104,380	18,878	93,568,395	14,226,550	107,794,945
102年度盈餘分配												
提列法定盈餘公積		-	-	1,777,620	-	(1,777,620)	-	-	-	-	-	-
迴轉特別盈餘公積		-	-	-	(3,546,949)	3,546,949	-	-	-	-	-	-
分配股東現金股利		-	-	-	-	(14,137,739)	-	-	-	(14,137,739)	-	(14,137,739)
採用權益法認列之關聯企業及合資之變動數		-	32,255	-	-	-	-	-	-	32,255	-	32,255
認列對子公司所有權益變動數		-	(73)	-	-	-	-	-	-	(73)	-	(73)
處分採用權益法之投資	六(二十一)	-	(340)	-	-	-	(9)	-	-	(349)	-	(349)
非控制權益增減		-	-	-	-	-	-	-	-	-	(2,956,364)	(2,956,364)
本期其他綜合損益		-	-	-	-	110,106	4,118,876	(1,462,302)	(12,248)	2,754,432	(137,996)	2,616,436
本期合併總損益		-	-	-	-	20,704,476	-	-	-	20,704,476	1,614,770	22,319,246
103年12月31日餘額		$ 24,375,433	$ 25,822,764	$ 15,552,256	$ 527,556	$ 33,579,303	$ 2,415,377	$ 642,078	$ 6,630	$ 102,921,397	$ 12,746,960	$ 115,668,357
104年												
104年1月1日餘額(調整後)		$ 24,375,433	$ 25,822,764	$ 15,552,256	$ 527,556	$ 33,579,303	$ 2,415,377	$ 642,078	$ 6,630	$ 102,921,397	$ 12,746,960	$ 115,668,357
103年度盈餘分配	六(二十一)											
提列法定盈餘公積		-	-	2,069,890	-	(2,069,890)	-	-	-	-	-	-
迴轉特別盈餘公積		-	-	-	(527,556)	527,556	-	-	-	-	-	-
分配股東現金股利		-	-	-	-	(16,331,528)	-	-	-	(16,331,528)	-	(16,331,528)
現金增資		1,600,000	22,400,000	-	-	-	-	-	-	24,000,000	-	24,000,000
股份基礎給付義務員工認股酬勞費用		-	123,165	-	-	-	-	-	-	123,165	-	123,165
採用權益法認列之關聯企業及合資之變動數		-	(1,768)	-	-	-	-	-	-	(1,768)	-	(1,768)
購買子公司非控制權益變動數	六(三十二)	-	-	-	-	(5,589,901)	-	-	-	(5,589,901)	(356,959)	(5,946,860)
非控制權益增減		-	-	-	-	-	-	-	-	-	(8,407,408)	(8,407,408)
本期其他綜合損益		-	-	-	-	(321,223)	1,293,061	(437,197)	(442)	534,199	32,278	566,477
本期合併總損益		-	-	-	-	18,714,623	-	-	-	18,714,623	1,167,751	19,882,374
104年12月31日餘額		$ 25,975,433	$ 48,344,161	$ 17,622,146	$ -	$ 28,508,940	$ 3,708,438	$ 204,881	$ 6,188	$ 124,370,187	$ 5,182,622	$ 129,552,809

請參閱後附合併財務報表附註暨資誠聯合會計師事務所梁華玲、曾惠瑾會計師民國105年3月10日查核報告。

董事長：海英俊　　經理人：鄭平　　會計主管：王淑玲

台達電子工業股份有限公司及子公司

合併現金流量表

民國104年及103年1月1日至12月31日

單位：新台幣仟元

	附註	104年度	103年度
營業活動之現金流量			
合併稅前淨利		$ 24,774,796	$ 26,522,077
調整項目			
不影響現金流量之收益費損項目			
折舊費用	六(十)(十一)	6,910,278	6,613,373
攤銷費用	六(十二)	1,484,802	1,022,608
呆帳費用提列數	六(六)	277,273	249,547
透過損益按公允價值衡量金融資產及負債之淨損失	六(二十六)	73,588	61,827
利息費用	六(二十七)	456,036	162,480
利息收入	六(二十五)	(634,443)	(949,336)
股利收入	六(二十五)	(156,599)	(141,714)
股份基礎給付酬勞成本	六(十八)	123,165	-
採用權益法認列之關聯企業利益之份額	六(九)	(1,232,547)	(985,529)
處分不動產、廠房及設備(利益)損失	六(二十六)	(747)	11,725
處分投資損失(利益)	六(二十六)	110,857	(57,117)
金融資產減損損失	六(三)	32,029	28,420
非金融資產減損損失	六(十二)(二十六)	7,291	54,800
與營業活動相關之資產/負債變動數			
與營業活動相關之資產之淨變動			
持有供交易之金融資產		11,430	(59,439)
應收票據		(1,129,790)	(435,439)
應收帳款		1,280,226	(2,731,916)
應收帳款-關係人		(94,821)	481,531
其他應收款		112,860	(56,029)
其他應收款-關係人		2,067	114,063
存貨		585,318	(3,530,146)
預付款項		1,134,686	(499,479)
其他流動資產		(446,967)	(27,820)
其他非流動資產		(43,463)	(113,808)
與營業活動相關之負債之淨變動			
應付票據		-	(808)
應付帳款		(315,445)	874,379
應付帳款-關係人		(285,841)	56,643
其他應付款		2,031,795	1,666,867
其他流動負債		(1,192,406)	1,081,930
其他非流動負債		(339,746)	90,094
營運產生之現金流入		33,535,682	29,503,784
收取之利息		657,269	949,336
收取之股利		905,633	799,053
支付之利息		(478,520)	(162,395)
支付之所得稅		(3,560,959)	(3,254,540)
營業活動之淨現金流入		31,059,105	27,835,238

(續次頁)

台達電子工業股份有限公司及子公司

合併現金流量表

民國104年及103年1月1日至12月31日

單位：新台幣仟元

	附註	104年度	103年度
投資活動之現金流量			
取得原始認列時指定為透過損益按公允價值衡量之金融資產		($ 94,512)	($ 28,844)
取得備供出售金融資產		(1,469,484)	(1,654,042)
處分備供出售金融資產價款		820,473	1,020,122
備供出售金融資產減資退回股款		50,101	18,112
取得以成本衡量之金融資產		(37,075)	(342,878)
處分以成本衡量之金融資產之投資之價款		68,426	-
以成本衡量之金融資產減資退回股款		540	306
取得採用權益法之投資		(1,040,118)	(111,948)
處分採用權益法之投資之價款		-	104,144
對子公司之收購及取得其他公司資產(扣除所取得之現金)	六(三十三)	(13,857,180)	(2,646,215)
取得不動產、廠房及設備	六(十)	(7,973,678)	(5,531,856)
處分不動產、廠房及設備價款		152,717	177,119
取得無形資產	六(十二)	(278,722)	(400,617)
其他金融資產(增加)減少		(204,251)	(106,993)
其他非流動資產減少		277,706	92,972
投資活動之淨現金流出		(23,585,057)	(9,410,618)
籌資活動之現金流量			
償還短期借款		(948,698)	1,239,576
舉借長期借款		473,669	26,423,380
償還長期借款		(22,848,731)	(18,800,236)
非控制權益變動		(2,998,146)	(2,182,681)
發放現金股利		(16,331,528)	(14,137,739)
現金增資		24,000,000	-
取得子公司非控制權益之價款		(11,998,300)	-
籌資活動之淨現金流出		(30,651,734)	(7,457,700)
匯率影響數		970,321	3,469,028
本期現金及約當現金(減少)增加數		(22,207,365)	14,435,948
期初現金及約當現金餘額		73,459,818	59,023,870
期末現金及約當現金餘額		$ 51,252,453	$ 73,459,818

請參閱後附合併財務報表附註暨資誠聯合會計師事務所
梁華玲、曾惠瑾會計師民國105年3月10日查核報告。

董事長：海英俊　　經理人：鄭平　　會計主管：王淑玲

台達電子工業股份有限公司及子公司
合併財務報表附註
民國 104 年度及 103 年度

單位：新台幣仟元
(除特別註明者外)

一、公司沿革

台達電子工業股份有限公司(以下簡稱「本公司」)於中華民國設立，本公司及子公司(以下統稱「本集團」)，為全球電源管理與散熱解決方案的領導廠商，主要營業項目包括:電源供應系統、工業自動化、視訊顯示、資訊、網路通訊、消費性電子、節能照明及能源技術服務等之研發、設計、製造與行銷業務。面對日益嚴重的氣候變遷，本集團長期關注環境議題，秉持「環保 節能 愛地球」的經營使命，持續開發創新節能產品及解決方案、不斷提升產品的能源轉換效率，以減輕全球暖化對人類生存的衝擊。近年來，本集團已逐步從關鍵零組件製造商邁入整體節能解決方案提供者，深耕「電源及零組件」、「能源管理」與「智能綠生活」三大業務範疇。

二、通過財務報表之日期及程序

本合併財務報表已於民國 105 年 3 月 10 日經董事會過後發布。

三、新發布及修訂準則及解釋之適用

(一)已採用金融監督管理委員會(以下簡稱「金管會」)認可之新發布、修正後國際財務報導準則之影響

依據金管會民國 103 年 4 月 3 日金管證審字第 1030010325 號令，上市、上櫃及興櫃公司應自民國 104 年起全面採用經金管會認可並發布生效之 2013 年版國際財務報導準則(不包含國際財務報導準則第 9 號「金融工具」)，及民國 104 年起適用之證券發行人財務報告編製準則(以下統稱「2013 年版 IFRSs」)編製財務報表，本集團適用上述 2013 年版 IFRSs 之影響如下：

1. 國際會計準則第 19 號「員工福利」

該準則主要修正以淨確定福利負債(資產)乘以折現率決定淨利息，並用其取代準則修正前之利息成本及計畫資產之預期報酬;刪除精算損益得採「緩衝區法」或發生時一次列入損益之會計政策選擇，並規定精算損益應於發生時列入其他綜合損益;前期服務成本應於發生時認列為損益，不再於符合既得條件前之平均期間內按直線法分攤認列為費用，此外增加確定福利計畫之揭露規定。

本集團將未認列之前期服務成本全數認列，及配合「緩衝區法」之刪除將未認列之精算損失全數認列，於民國 103 年 1 月 1 日調增應計退休金負債$25,830，調增遞延所得稅資產$56,653，調增遞延所得稅負債$32,367，調減保留盈餘$79,197，調減非控制權益$11,488 及調減採用權益法之投資$89,141。民國 103 年 12 月 31 日調減應計退休金負債$111,388, 調增遞所得稅資產$63,987，調增遞延所得稅負債$62,446，調增保留盈餘$36,485，調減非控權益$7,205 及調減長期股權投資$83,599。民國 103 年度調減營業費用$1,679，調增投資利益$5,541，調增所得稅費用$1,345 及調增其他綜合損益$114,114。

2. 國際會計準則第 1 號「財務報表之表達」

該準則修正其他綜合損益之表達方式，將列示於其他綜合損益之項目依性質分類為「不重分類至損益」及「後續可能重分類至損益」兩類別。該修正同時規定以稅前金額列示之其他綜合損益項目，其相關稅額應隨前述兩類別予以單獨列示。本集團已依該準則改變綜合損益表之表達方式。

3. 國際財務報導準則第 12 號「對其他個體之權益之揭露」

該準則整合各號準則對企業所持有子公司、聯合協議、關聯企業及未納入合併報表之結構型個體之權益之揭露規定，並要求揭露相關資訊。本集團已依該準則增加有關合併個體及未合併個體之資訊揭露。

4. 國際財務報導準則第 13 號「公允價值衡量」

該準則定義公允價值為：於衡量日，市場參與者間在有秩序之交易中出售資產所能收取或移轉負債所須支付之價格。建立公允價值衡量之架構，須以市場參與者之觀點；對於非金融資產之衡量須基於最高及最佳使用狀態；並規範公允價值衡量相關揭露。

(二)尚未採用金管會認可之新發布、修正後國際財務報導準則之影響

無。

(三)國際會計準則理事會已發布但尚未經金管會認可之國際財務報導準則之影響

下表彙列國際會計準則理事會已發布但尚未納入金管會認可 2013 年國際財務報導準則之新發布、修正及修訂之準則及解釋：

新發布/修正/修訂準則及解釋	國際會計準則理事會發布之生效日
國際財務報導準則第9號「金融工具」	民國107年1月1日
國際財務報導準則第10號及國際會計準則第28號之修正「投資者與其關聯企業或合資間之資產出售或投入」	待國際會計準則理事會決定
國際財務報導準則第10號、第12號及國際會計準則第28號之修正「投資個體：合併例外之適用」	民國105年1月1日
國際財務報導準則第11號之修正「收購聯合營運權益之會計處理」	民國105年1月1日
國際財務報導準則第14號「管制遞延帳戶」	民國105年1月1日
國際財務報導準則第15號「來自客戶合約之收入」	民國107年1月1日
國際會計準則第1號之修正「揭露倡議」	民國105年1月1日
國際會計準則第7號之修正「揭露倡議」	民國106年1月1日
國際會計準則第12號之修正「未實現損失遞延所得稅資產之認列」	民國106年1月1日
國際會計準則第16號及第38號之修正「折舊及攤銷可接受方法之釐清」	民國105年1月1日
國際會計準則第16號及第41號之修正「農業：生產性植物」	民國105年1月1日
國際會計準則第19號之修正「確定福利計畫：員工提撥」	民國103年7月1日
國際會計準則第27號之修正「單獨財務報表下之權益法」	民國105年1月1日
國際會計準則第36號之修正「非金融資產可回收金額之揭露」	民國103年1月1日
國際會計準則第39號之修正「衍生工具之合約更替及避險會計之繼續」	民國103年1月1日
國際財務報導解釋第21號「公課」	民國103年1月1日
2010-2012年對國際財務報導準則之改善	民國103年7月1日
2011-2013年對國際財務報導準則之改善	民國103年7月1日
2012-2014年對國際財務報導準則之改善	民國105年1月1日

本集團現正持續評估上述準則及解釋對本集團財務狀況與經營結果之影響，相關影響待評估完成時予以揭露。

四、重大會計政策之彙總說明

編製本合併財務報告所採用之主要會計政策說明如下。除另有說明外，此等政策在所有報導期間一致地適用。

(一)遵循聲明

本合併財務報告係依據證券發行人財務報告編製準則與金管會認可之國際財務報導準則、國際會計準則、解釋及解釋公告(以下簡稱 IFRSs)編製。

(二)編製基礎

1.除下列重要項目外，本合併財務報表係按歷史成本編製：

(1)按公允價值衡量之透過損益按公允價值衡量之金融資產及負債(包括衍生工具)。

(2)按公允價值衡量之備供出售金融資產。

(3)按公允價值衡量之現金交割股份基礎給付協議之負債。

(4)按退休基金資產減除確定福利義務現值之淨額認列之確定福利負債。

2.編製符合金管會認可之國際財務報導準則、國際會計準則、解釋及解釋公告(以下簡稱 IFRSs)之財務報表需要使用一些重要會計估計，在應用本集團的會計政策過程中亦需要管理階層運用其判斷，涉及高度判斷或複雜性之項目，或涉及合併財務報表之重大假設及估計之項目，請詳附註五說明。

(三)合併基礎

1.合併報告編製原則

(1)本集團將所有子公司納入合併財務報表編製之個體。子公司指受本集團控制之個體(包括結構型個體)，當本集團暴露於來自對該個體之參與之變動報酬或對該等變動報酬享有權利，且透過對該個體之權力有能力影響該等報酬時，本集團即控制該個體。子公司自本集團取得控制之日起納入合併財務報表，於喪失控制之日起終止合併。

(2)集團內公司間之交易、餘額及未實現損益業已銷除。子公司之會計政策已作必要之調整，與本集團採用之政策一致。

(3)損益及其他綜合損益各組成部分歸屬於母公司業主及非控制權益；綜合損益總額亦歸屬於母公司業主及非控制權益，即使因而導致非控制權益發生虧損餘額。

(4)對子公司持股之變動若未導致喪失控制(與非控制權益之交易)，係作為權益交易處理，亦即視為與業主間進行之交易。非控制權益之調整金額與所支付或收取對價之公允價值間之差額係直接認列於權益。

(5)當集團喪失對子公司之控制，對前子公司之剩餘投資係按公允價值重新衡量，並作為原始認列金融資產之公允價值或原始認列投資關聯企業或合資之成本，公允價值與帳面金額之差額認列為當期損益。對於先前認列於其他綜合損益與該子公司有關之所有金額，其會計處理與本集團若直接處分相關資產或負債之基礎相同，亦即如先前認列為其他綜合損益之利益或損失，於處分相關資產或負債時將被重分類為損益，則當喪失對子公司之控制時，將該利益或損失自權益重分類為損益。

2.列入合併財務報表之子公司：

編號	子公司名稱	業務性質	投資公司名稱	合併所持股權百分比 104年12月31日	合併所持股權百分比 103年12月31日	說明
1	Delta International Holding Ltd.(DIH)	投資事業	台達電子工業股份有限公司	94.00	94.00	
2	Delta Networks Holding Ltd. (DNH)	〃	〃	100.00	100.00	
3	Deltronics (Netherlands) B.V.(DEN)	經營電源、視訊、零組件、機電等產品及材料之買賣	台達電子工業股份有限公司、DIH	100.00	100.00	
4	進準光學(香港)股份有限公司(進準香港)	投資事業	台達電子工業股份有限公司、DIH	100.00	100.00	
5	新能微電子股份有限公司(新能微)	積體電路設計、測試及資訊軟體服務	台達電子工業股份有限公司	98.17	83.11	(註16)
6	乾坤科技股份有限公司(乾坤)	薄膜光電元件等之研究、開發、生產、製造與銷售	〃	100.00	100.00	
7	達爾生技股份有限公司(達爾)	醫療器材製造、批發與銷售	〃	100.00	100.00	
8	台達資本股份有限公司(台達資本)	投資事業	〃	100.00	100.00	
9	Delta Electronics Int'l (Singapore) Pte. Ltd. (DEIL-SG)	經營及銷售電子產品	〃	100.00	100.00	
10	展茂光電股份有限公司(展茂)	租賃服務等	〃	99.97	99.97	

編號	子公司名稱	業務性質	投資公司名稱	合併所持股權百分比 104年12月31日	合併所持股權百分比 103年12月31日	說明
11	先達工控股份有限公司(先達工控)	研究、設計、開發、製造及銷售工業自動化電子設備等	〃	100.00	70.00	(註17)
12	台達綠生活股份有限公司(原名「麗訊科技股份有限公司」)	提供照明設備安裝工程	台達電子工業股份有限公司	100.00	100.00	(註2)(註8)
13	緯特科技股份有限公司(緯特)	提供監控系統設備及安裝服務	〃	100.00	-	(註1)
14	Delta America Ltd. (DAL)	投資事業	台達電子工業股份有限公司、DEN	50.21	-	(註1)(註13)
15	Delta Electronics (H.K.) Ltd. (DHK)	投資事業及提供作業管理服務	DIH	100.00	100.00	
16	Delta Electronics International Ltd. (DEIL-Labuan)	經營及銷售電子產品	〃	100.00	100.00	
17	Delta Power Sharp Ltd.(DPS)	提供作業管理服務	〃	100.00	100.00	
18	DEI Logistics (USA) Corp.(ALI)	提供海外發貨倉儲作業服務	〃	100.00	100.00	
19	Delta Electronics (Japan), Inc.(DEJ)	經營電源、視訊、零組件、機電等產品及材料之買賣	〃	100.00	100.00	
20	DAC Holding (Cayman) Ltd.(DAC)	投資事業	〃	100.00	100.00	
21	Ace Pillar Holding Co., Ltd. (Ace)	〃	〃	100.00	100.00	(註4)

編號	子公司名稱	業務性質	投資公司名稱	合併所持股權百分比 104年12月31日	合併所持股權百分比 103年12月31日	說明
22	Drake Overseas Financial Investment Ltd.(Drake)	解散	〃	-	100.00	(註10)
23	Drake Investment (HK) Ltd. (Drake-HK)	投資事業	DIH、Drake	100.00	100.00	(註10)
24	中達電通股份有限公司(中達電通)	經營不斷電式電源供應器等電子產品之製造及銷售業務	DIH、Ace、Drake-HK、DGSG、Boom	95.91	95.91	(註4)
25	Vivitek Corporation (Vivitek)	經營投影機等產品及材料之買賣	DIH	100.00	100.00	
26	Delta Greentech SGP Pte. Ltd. (DGSG)	投資事業	〃	100.00	100.00	(註4) (註5)
27	Delta Electronics Europe Ltd. (DEU)	維修中心及提供支援服務	〃	100.00	100.00	(註2)
28	Boom Treasure Ltd. (Boom)	投資事業	〃	100.00	100.00	(註2) (註4) (註6)
29	Apex Overseas Financial Investment Limited (Apex)	〃	〃	100.00	-	(註1) (註14)
30	Galaxy Star Overseas Financial Investment Limited (Galaxy Star)	〃	〃	100.00	-	(註1) (註14)

編號	子公司名稱	業務性質	投資公司名稱	合併所持股權百分比 104年12月31日	合併所持股權百分比 103年12月31日	說明
31	Jade Overseas Financial Investment Limited (Jade)	〃	〃	100.00	-	(註1) (註14)
32	Apex Investment (HK) Limited (Apex-HK)	投資事業	Apex	100.00	-	(註1) (註14)
33	Galaxy Star Investment (HK) Limited (Galaxy Star-HK)	〃	Galaxy Star	100.00	-	(註1) (註14)
34	Jade Investment (HK) Limited (Jade-HK)	〃	Jade	100.00	-	(註1) (註14)
35	台達電子(東莞)有限公司(台達電子東莞)	經營變壓器及電源供應器等電子產品之製造及銷售業務	DHK	100.00	100.00	
36	台達電子電源(東莞)有限公司(台達電子電源)	經營電源供應器等電子產品之製造及銷售業務	〃	100.00	100.00	
37	台達電子企業管理(上海)有限公司(台達企管)	產品外觀設計之技術服務及管理諮詢等業務	〃	100.00	100.00	
38	中達電子(江蘇)有限公司(中達江蘇)	經營變壓器及電源供應器等電子產品之製造及銷售業務	DHK、Apex-HK、Galaxy Star-HK、Jade-HK	100.00	55.00	(註14)
39	中達電子零組件(吳江)有限公司(中達零組件)	經營變壓器等電子產品之生產及銷售業務	〃	100.00	55.00	(註14) (註18)

編號	子公司名稱	業務性質	投資公司名稱	合併所持股權百分比 104年12月31日	合併所持股權百分比 103年12月31日	說明
40	中達光電工業(吳江)有限公司(中達光電)	經營專供配合機器使用之電子控制設備等之生產及銷售業務	〃	-	55.00	(註18)
41	中達視訊(吳江)有限公司(中達視訊)	經營彩色影像投射器等之生產及銷售業務	DHK、Apex-HK、Galaxy Star-HK、Jade-HK	100.00	55.00	(註14)
42	中達電子(蕪湖)有限公司(中達蕪湖)	經營變壓器及電源供應器等電子產品之製造及銷售業務	DHK	100.00	100.00	
43	台達電子(郴州)有限公司(台達電子郴州)	〃	〃	100.00	100.00	
44	Delta Electronics International Mexico S.A. DE C.V.(DEIL-MX)	工業自動化產品及通訊設備用電源管理系統之銷售	〃	100.00	100.00	
45	中達電子貿易(吳江)有限公司(中達貿易)	電子產品批發及進出口業務，提供安裝及諮詢服務	〃	100.00	100.00	
46	達而泰(天津)實業有限公司(達而泰)	經營電壓控制器及藍芽模組等電子產品之製造及銷售業務	〃	100.00	100.00	
47	台達電子(平潭)有限公司(台達電子平潭)	電子、節能設備批發銷售等	〃	100.00	100.00	(註2)
48	進準光學(江蘇)有限公司(進準江蘇)	經營投影機之物鏡、鏡頭及光學引擎之產銷業務	進準香港	100.00	100.00	
49	Addtron Technology (Japan), Inc. (AT Japan)	電腦網路及週邊設備之買賣	DEJ	100.00	100.00	

編號	子公司名稱	業務性質	投資公司名稱	合併所持股權百分比 104年12月31日	合併所持股權百分比 103年12月31日	說明
50	Delta Electronics (Korea) Inc. (Delta Korea)	經營電源、視訊、零組件、機電等產品及材料之買賣	〃	100.00	100.00	
51	Delta Electronics Mexico S.A. DE C.V.(DEM)	經營製造及銷售電子產品	DAC	100.00	100.00	
52	Delta Video Technology Ltd. (DVT)	經營銷售電子產品	DAC	100.00	100.00	
53	蕪湖中達科技有限公司（蕪湖中達科技）	經營變壓器及電源供應器等電子產品之製造及銷售業務	中達蕪湖	100.00	100.00	
54	蕪湖市中達能源科技有限公司（蕪湖中達能源）	節能技術研發、節能設備及能源管理系統開發及技術諮詢服務等	中達蕪湖、台達企管	100.00	100.00	
55	郴州台達科技有限公司（郴州台達科技）	經營變壓器及電源供應器等電子產品之製造及銷售業務	台達電子郴州	100.00	100.00	
56	郴州市台達能源科技有限公司（郴州台達能源）	節能技術研發、節能設備及能源管理系統開發及技術諮詢服務等	台達電子郴州、台達企管	100.00	100.00	
57	東莞市台達能源科技有限公司（東莞台達能源）	〃	台達電子東莞、台達企管	100.00	100.00	
58	吳江台達能源科技有限公司（吳江台達能源）	〃	中達零組件、台達企管	100.00	100.00	
59	上海中達能源科技有限公司（上海中達能源）	〃	台達企管、中達電通	100.00	100.00	
60	Delta Networks,Inc. (DNI Cayman)	投資事業	DNH	100.00	100.00	

編號	子公司名稱	業務性質	投資公司名稱	合併所持股權百分比 104年12月31日	合併所持股權百分比 103年12月31日	說明
61	達創科技股份有限公司(達創)	電腦網路及週邊設備之研發、設計、製造及銷售	DNI Cayman、DNH	99.98	99.98	(註19)
62	DNI Logistics (USA) Corp. (ALN)	電腦網路及週邊設備之買賣及進出口業務	DNI Cayman	100.00	100.00	
63	Delta Networks International Ltd. (DNIL-Labuan)	〃	〃	100.00	100.00	
64	Delta Networks (H.K.) Ltd. (DNHK)	投資事業	〃	100.00	100.00	
65	達創科技(東莞)有限公司(達創東莞)	其他具有接收器具之無線電傳輸器具、其他無線電廣播接收機之製造及銷售業務	DNHK	100.00	100.00	
66	德又達網絡通訊科技(上海)有限公司(德又達)	電腦軟體設計業務	〃	100.00	100.00	
67	福達新創通訊科技(廈門)有限公司(達創廈門)	經營其他無線電傳輸器具、其他自動資料處理機單元、接收、轉換及傳輸或再生聲音、圖像或其他資料之機器，包括交換器及路由器、具有特殊程式控制計算機或具有記憶能量之文字處理機業務	〃	100.00	100.00	

編號	子公司名稱	業務性質	投資公司名稱	合併所持股權百分比 104年12月31日	合併所持股權百分比 103年12月31日	說明
68	宏道科技股份有限公司(宏道)	有線、無線通信機械器材、電子零組件及通信管制射頻器之製造與買賣	達創	-	100.00	(註9)
69	Fairview Assets Ltd. (Fairview)	投資事業	乾坤	100.00	100.00	
70	Grandview Holding Ltd. (Grandview)	〃	Fairview	100.00	100.00	
71	Cyntec Holding (H.K.) Ltd. (CHK)	〃	Grandview	100.00	100.00	
72	Cyntec International Ltd. (CIL-Labuan)	貿易業	〃	100.00	100.00	
73	華騰電子科技(蘇州)有限公司(華騰)	解散	CHK	-	100.00	(註20)
74	吳江華豐電子科技有限公司(華豐)	研發、生產新型電子元器件(片式元器件、敏感元器件、混合集成電路)，銷售自產產品，從事與生產產品同類商品的批發及進出口業務	CHK	100.00	100.00	
75	蘇州爾達醫療設備有限公司(蘇州爾達)	醫療器材製造、批發與銷售	達爾	100.00	100.00	
76	Eltek Power Systems AS	投資事業	DEN	100.00	-	(註1)
77	Eltek AS	經營電源供應器等之研發及銷售業務	Eltek Power Systems AS	100.00	-	(註1)

編號	子公司名稱	業務性質	投資公司名稱	合併所持股權百分比 104年12月31日	合併所持股權百分比 103年12月31日	說明
78	Eltek Holding Inc.	投資事業	Eltek Power Systems AS、Eltek AS	100.00	-	(註1)
79	Eltek Pakistan Pvt Ltd.	經營電源供應器等之銷售業務	Eltek AS	100.00	-	(註1)
80	Eltek Deutschland GmbH	經營電源供應器等之銷售業務及系統建置業務	〃	100.00	-	(註1)
81	Eltek Australia Pty Ltd.	〃	〃	100.00	-	(註1)
82	Eltek Egypt for Power Supply	經營電源供應器等之銷售業務	〃	95.00	-	(註1)
83	Eltek SGS Pvt Ltd.	經營電源供應器等之銷售業務及系統建置業務	〃	100.00	-	(註1)
84	Eltek SGS Mechanics Pvt Ltd.	經營電源供應器等之銷售業務	Eltek AS、Eltek SGS Pvt Ltd.	51.00	-	(註1)
85	Eltek Power Pte Ltd.	經營電源供應器等之銷售業務及系統建置業務	Eltek AS	100.00	-	(註1)
86	Eltek Polska Sp.zoo	〃	〃	51.00	-	(註1)
87	Eltek s.r.o.	經營電源供應器等之製造及銷售業務	〃	100.00	-	(註1)
88	Eltek Power France SAS	經營電源供應器等之銷售業務及系統建置業務	〃	100.00	-	(註1)
89	Eltek Ltd.	投資及貿易業	Eltek AS	100.00	-	(註1)
90	Eltek MEA FZCO	歇業	〃	80.00	-	(註1)
91	Eltek MEA DMCC	經營電源供應器等之銷售業務	〃	100.00	-	(註1)

編號	子公司名稱	業務性質	投資公司名稱	合併所持股權百分比 104年12月31日	合併所持股權百分比 103年12月31日	說明
92	Eltek Kenya Limited	經營電源供應器之銷售業務	Eltek MEA DMCC、Eltek AS	100.00	-	(註1)
93	Eltek West Africa Ltd.	〃	〃	100.00	-	(註1)
94	Eltek S.r.l	經營電源供應器等之銷售業務	Eltek AS	100.00	-	(註1)
95	Eltek Holding AB	投資事業	〃	100.00	-	(註1)
96	Eltek Power Ltd.	經營電源供應器之銷售業務	〃	100.00	-	(註1)
97	Eltek Power Oy	經營電源供應器等之銷售業務	〃	100.00	-	(註1)
98	OOO Eltek	經營電源供應器等之銷售業務及系統建置業務	〃	100.00	-	(註1)
99	Eltek Enerji Sistemleri Ltd Sirketi	經營電源供應器等之銷售業務	〃	100.00	-	(註1)
100	Eltek Montage GmbH	經營電源供應器之安裝及維修服務業務	Eltek Deutschland GmbH	100.00	-	(註1)
101	E.V.I Electronics Sp.zoo	貿易及電源供應器模組建構業務	〃	100.00	-	(註1)
102	Eltek Power Inc.	經營電源供應器等之銷售業務	Eltek Power Pte Ltd.	100.00	-	(註1)
103	Eltek Thailand Co. Ltd.	經營電源供應器等之銷售業務	〃	100.00	-	(註11)
104	Eltek Power Cambodia Ltd.	〃	〃	100.00	-	(註1)
105	Eltek Power Sdn Bhd	〃	〃	100.00	-	(註1) (註12)
106	Eltek Power Korea Co. Ltd.	〃	〃	100.00	-	(註1)

編號	子公司名稱	業務性質	投資公司名稱	合併所持股權百分比 104年12月31日	合併所持股權百分比 103年12月31日	說明
107	Eltek CVI Ltd.	投資事業	Eltek Ltd.	100.00	-	(註1)
108	易達電源科技(東莞)有限公司	經營電源供應器等之製造及銷售業務	Eltek CVI Ltd.	100.00	-	(註1)
109	Eltek Power Sweden AB	經營電源供應器銷售業務及投資事業	Eltek Holding AB	100.00	-	(註1)
110	Valere Power Europe AB	歇業	Eltek Power Sweden AB	100.00	-	(註1)
111	Eltek Inc.	經營電源供應器等之製造及銷售業務	Eltek Holding Inc.	100.00	-	(註1)
112	Eltek Argentina S.R.L	經營電源供應器等之銷售業務	Eltek Inc.	100.00	-	(註1)
113	Eltek Sistemas de Energia Ind. Com. SA	經營電源供應器等之製造及銷售業務	〃	100.00	-	(註1)
114	Eltek Peru SRL	經營電源供應器等之銷售業務	〃	100.00	-	(註1)
115	Eltek Colombia S.A.S	經營電源供應器等之銷售業務	〃	100.00	-	(註1)
116	Eltek Energy International I	投資事業	〃	100.00	-	(註1)
117	Eltek Energy International II	投資事業	〃	100.00	-	(註1)
118	Eltekenergy Services SA de CV	經營電源供應器等之銷售業務	Eltek Energy International II	100.00	-	(註1)
119	Eltekenergy International de Mexico S de RL de CV	〃	〃	100.00	-	(註1)

編號	子公司名稱	業務性質	投資公司名稱	合併所持股權百分比 104年12月31日	合併所持股權百分比 103年12月31日	說明
120	Delta Products Corporation	經營電子零組件之銷售業務	DAL	100.00	-	(註1)
121	Delta Solar Solutions LLC	投資事業	〃	100.00	-	(註1)
122	2009 PPA, LLC	經營電力供應銷售業務	Delta Product Corporation	100.00	-	(註1)
123	DSS-CI LLC	經營太陽能發電系統出租	Delta Solar Solution LLC	100.00	-	(註1)
124	DSS-USF LLC	〃	〃	100.00	-	(註1)
125	Eltek Industrial Systems GmbH	解散	Eltek Deutschland GmbH	-	-	(註21)
126	E.V. Industrial Pte. Ltd.	〃	Eltek Power Pte. Ltd.	-	-	(註21)
127	Eltek Ventures AS	〃	Eltek Power Systems AS	-	-	(註22)
128	Networks Holding AS	〃	〃	-	-	(註22)
129	Eltek Management Invest AS	〃	〃	-	-	(註22)
130	Eltek Valere Holding AS	解散	Eltek Power Systems AS	-	-	(註22)
131	Eltek Valere Holding AS	〃	Eltek Management Invest AS	-	-	(註22)
132	台達自働化股份有限公司(台達自働化)	〃	台達電子股份有限公司	-	-	(註3)

編號	子公司名稱	業務性質	投資公司名稱	合併所持股權百分比 104年12月31日	合併所持股權百分比 103年12月31日	說明
133	台達綠活股份有限公司(台達綠活)(原名台達綠生活股份有限公司)	解散	台達電子股份有限公司	-	-	(註7)
134	E.V.Industrial Pte. Ltd.	〃	Eltek Power Pte. Ltd.	-	-	(註15)

(註 1)民國 104 年度新投資設立或併購取得之公司。

(註 2)民國 103 年度新投資設立或併購取得之公司。

(註 3)本公司於民國 103 年 4 月 1 日，與持股 100%之子公司—台達自働化進行合併，合併後台達自働化為消滅公司，本公司為存續公司。

(註 4)DIH 分別透過 Ace、Drake-HK（詳註 12 說明）、DGSG(詳註 5 說明)及 Boom(詳註 6 說明)間接持有中達電通 3.81%、48.51%、8.21%及 25%之股權。若包含 DIH 原已持有中達電通 10.38%之股權，此部份之綜合持股比例為 95.91%，故納入編製合併財務報表。

(註 5)DIH 透過 DGSG 間接持有中達電通 8.21%之股權。

(註 6)DIH 於民國 103 年 9 月 1 日取得 Boom 100%股權，自該日起新增併入合併個體，並透過 Boom 間接持有中達電通 25%之股權。

(註 7)原名台達綠生活股份有限公司，於民國 103 年 8 月 25 日更名，並於民國 103 年 12 月 4 日清算完成。

(註 8)原名麗訊科技股份有限公司，於民國 103 年 12 月 29 日更名。

(註 9)宏道以民國 104 年 1 月 1 日為合併基準日併入達創。

(註 10)Drake Overseas Financial Investment Ltd.於民國 104 年 2 月 3 日解散清算後，其子公司 Drake-HK 由 DIH 100%持股。

(註 11)因當地法令限制，其中 55%股份係透過他人名義持有。

(註 12)因當地法令限制，其中 71%股份係透過他人名義持有。

(註 13)本公司透過 DEN 於民國 104 年 7 月 2 日間接取得 DAL39.95%股權，併同本公司持有 DAL10.26%之股權，綜合持股比例為 50.21%，故納入編制合併財務報表。

(註 14)DIH 於民國 104 年 7 月 28 日取得 100%股權，自該日起新增併入合併個體，並間接取得其持有之中達零組件、中達光電、中達視訊、中達江蘇 45%股權。

(註 15)業已於民國 104 年第三季與 Eltek Power Pte. Ltd.合併。

(註 16)本公司於民國 104 年第三季增資新能微，持股比例增加 15.06%，該子公司業已於民國 104 年第四季辦理解散。

(註 17)本公司於民國 104 年 12 月 1 日購買先達工控 30%持股。

(註 18)中達光電於民國 104 年 12 月與中達零組件合併，合併後中達零組件為存續公司，中達光電為消滅公司。

(註 19)DNI Cayman 於民國 104 年第四季將達創股票分配予 DNH。

(註 20)業已於民國 104 年第四季與華豐合併。

(註 21)業已於民國 104 年第三季解散。

(註 22)業已於民國 104 年第四季解散，其子公司由 Eltek Power Systems AS 100%持股。

3.未列入合併財務報表之子公司：不適用。

4.子公司會計期間不同之調整及處理方式：不適用。

5.重大限制：不適用。

6.對本集團具重大性之非控制權益之子公司

本集團民國 104 年及 103 年 12 月 31 日非控制權益總額分別為$5,182,622 及$12,746,960，下列為對本集團具重大性之非控制權益及所屬子公司之資訊：

		非控制權益			
		104年12月31日		103年12月31日	
子公司名稱	主要營業場所	金額	持股百分比	金額	持股百分比
Delta International Holding Ltd. (DIH)	開曼群島	$ 4,213,490	6%	$12,724,164	6%

子公司彙總性財務資訊：

資產負債表

	DIH	
	104年12月31日	103年12月31日
流動資產	$ 83,611,611	$ 86,974,020
非流動資產	41,784,072	41,269,607
流動負債	(43,777,804)	(38,117,964)
非流動負債	(2,465,334)	(2,050,154)
淨資產總額	$ 79,152,545	$ 88,075,509

綜合損益表

	DIH	
	104年度	103年度
收入	$ 148,527,481	$ 141,147,232
稅前淨利	8,112,581	9,144,208
所得稅費用	(1,870,261)	(1,444,796)
繼續營業單位本期淨利	6,242,320	7,699,412
非控制權益淨利	(795,995)	(1,299,388)
本期淨利	5,446,325	6,400,024
其他綜合損益(稅後淨額)	(2,168,821)	1,901,756
本期綜合損益總額	$ 3,277,504	$ 8,301,780
綜合損益總額歸屬於非控制權益	$ 542,107	$ 1,080,280
支付予非控制權益股利	$ 2,988,146	$ 1,945,896

現金流量表

	DIH	
	104年度	103年度
營業活動之淨現金流入(流出)	$ 9,574,652	$ 10,741,712
投資活動之淨現金流入(流出)	(4,028,954)	(5,179,893)
籌資活動之淨現金流入(流出)	(14,899,225)	(3,893,863)
匯率變動對現金及約當現金之影響	(101,133)	1,770,170
本期現金及約當現金增加(減少)數	(9,454,660)	3,438,126
期初現金及約當現金餘額	40,780,371	37,342,245
期末現金及約當現金餘額	$ 31,325,711	$ 40,780,371

(四)外幣換算

本集團內每一個體之財務報表所列之項目，均係以該個體營運所處主要經濟環境之貨幣（即功能性貨幣）衡量。本合併財務報告係以本公司之功能性貨幣新台幣作為表達貨幣列報。

1.外幣交易及餘額

(1)外幣交易採用交易日或衡量日之即期匯率換算為功能性貨幣，除了符合現金流量避險而遞延於其他綜合損益者外，換算此等交易產生之換算差額認列為當期損益。

(2)外幣貨幣性資產及負債餘額，按資產負債表日之即期匯率評價調整，因調整而產生之換算差額認列為當期損益。

(3)外幣非貨幣性資產及負債餘額之換算差額為公允價值損益之一部分。屬透過損益按公允價值衡量者，按資產負債表日之即期匯率評價調整，

因調整而產生之兌換差額認列為當期損益；屬透過其他綜合損益按公允價值衡量者，按資產負債表日之即期匯率評價調整，因調整而產生之兌換差額認列於其他綜合損益項目；屬非按公允價值衡量者，則按初始交易日之歷史匯率衡量。

(4)所有兌換損益在損益表之其他利益及損失列報。

2.國外營運機構之換算

(1)功能性貨幣與表達貨幣不同之所有集團個體、關聯企業及聯合協議，其經營結果和財務狀況以下列方式換算為表達貨幣：

A.表達於每一資產負債表之資產及負債係以該資產負債表日之收盤匯率換算；

B.表達於每一綜合損益表之收益及費損係以當期平均匯率換算；及

C.所有因換算而產生之兌換差額認列為其他綜合損益。

(2)當部分處分或出售之國外營運機構為關聯企業或聯合協議時，將於其他綜合損益項下之兌換差額按比例重分類於當期損益作為出售利益或損失之一部分。惟當本集團即使仍保留對前關聯企業或聯合協議之部分權益，但已喪失對國外營運機構屬關聯企業之重大影響或已喪失對國外營運機構屬聯合聯合協議之聯合控制，則係以處分對國外營運機構之全部權益處理。

(3)當部分處分或出售之國外營運機構為子公司時，係按比例將認列為其他綜合損益之累計兌換差額重新歸屬予該國外營運機構之非控制權益。惟當本集團即使仍保留對前子公司之部分權益，但已喪失對國外營運機構屬子公司之控制，則係以處分對國外營運機構之全部權益處理。

(4)收購國外個體產生之商譽及公允價值調整視為該國外個體之資產及負債，並按期末匯率換算。

(五)<u>資產負債區分流動及非流動之分類標準</u>

1.資產符合下列條件之一者，分類為流動資產：

(1)預期將於正常營業週期中實現該資產，或意圖將其出售或消耗者。

(2)主要為交易目的而持有者。

(3)預期於資產負債表日後十二個月內實現者。

(4)現金或約當現金，但於資產負債表日後至少十二個月交換或用以清償負債受到限制者除外。

本集團將所有不符合上述條件之資產分類為非流動。

2.負債符合下列條件之一者，分類為流動負債：

(1)預期將於正常營業週期中清償者。

(2)主要為交易目的而持有者。

(3)預期於資產負債表日後十二個月內到期清償者。

(4)不能無條件將清償期限遞延至資產負債表日後至少十二個月者。負債之條款，可能依交易對方之選擇，以發行權益工具而導致清償者，不影響其分類。

本集團將所有不符合上述條件之負債分類為非流動。

(六)約當現金

約當現金係指短期並具高度流動性之投資，該投資可隨時轉換成定額現金且價值變動之風險甚小。定期存款符合前述定義且其持有目的係為滿足營運上之短期現金承諾者，分類為約當現金。

(七)透過損益按公允價值衡量之金融資產

1.透過損益按公允價值衡量之金融資產係指持有供交易之金融資產或原始認列時被指定為透過損益按公允價值衡量之金融資產。金融資產若在取得時主要係為短期內出售，則分類為持有供交易之金融資產。衍生工具除依避險會計被指定為避險項目外，均分類為持有供交易之金融資產。本集團於金融資產符合下列條件之一時，於原始認列時將其指定為透過損益按公允價值衡量：

(1)係混合(結合)合約；或

(2)可消除或重大減少衡量或認列不一致；或

(3)係依書面之之風險管理或投資策略，以公允價值基礎管理並評估其績效之投資。

2.本集團對於符合交易慣例之持有供交易之金融資產係採用交易日會計，對於衍生工具及原始認列時被指定為透過損益按公允價值衡量之金融資產係採用交割日會計。

3.透過損益按公允價值衡量之金融資產，於原始認列時按公允價值衡量，相關交易成本則認列為當期損益。續後按公允價值衡量，其公允價值之變動認列於當期損益。對於持有無活絡市場公開報價之權益工具投資，或與此種無活絡市場公開報價權益工具連結且須以交付該等權益工具交割之衍生工具，當其公允價值無法可靠衡量時，本集團將其列報為「以成本衡量之金融資產」。

(八)備供出售金融資產

1.備供出售金融資產係指定為備供出售或未被分類為任何其他類別之非衍

生金融資產。

2.本集團對於符合交易慣例之備供出售金融資產係採用交易日會計。

3.備供出售金融資產於原始認列時按其公允價值加計交易成本衡量，續後按公允價值衡量，其公允價值之變動認列於其他綜合損益。對於持有無活絡市場公開報價之權益工具投資，或與此種無活絡市場公開報價權益工具連結且須以交付該等權益工具交割之衍生工具，當其公允價值無法可靠衡量時，本集團將其列報為「以成本衡量之金融資產」。

(九)應收票據、應收帳款及其他應收款

應收票據及帳款係因出售商品或勞務而發生之債權，其他應收款係不屬於應收票據及帳款之其他應收款項。應收票據及帳款、其他應收款原始認列以公允價值衡量,後續採有效利息法按攤銷後成本扣除減損後之金額衡量。惟屬未附息之短期應收帳款，因折現影響不重大，後續以原始發票金額衡量。

(十)金融資產減損

1.本集團於每一資產負債表日，評估是否已經存在減損之任何客觀證據，顯示某一或一組金融資產於原始認列後發生一項或多項事項(即「損失事項」)，且該損失事項對一金融資產或一組金融資產之估計未來現金流量具有能可靠估計之影響。

2.本集團用以決定是否存在減損損失之客觀證據之政策如下：

(1)發行人或債務人之重大財務困難；

(2)違約，諸如利息或本金支付之延滯或不償付；

(3)本集團因與債務人財務困難相關之經濟或法律理由，給予債務人原不可能考量之讓步；

(4)債務人將進入破產或其他財務重整之可能性大增；

(5)由於財務困難而使該金融資產之活絡市場消失；

(6)可觀察到之資料顯示，一組金融資產之估計未來現金流量於該等資產原始認列後發生可衡量之減少，雖然該減少尚無法認定係屬該組中之某個別金融資產，該等資料包括該組金融資產之債務人償付狀況之不利變化，或與該組金融資產中資產違約有關之全國性或區域性經濟情況；

(7)發行人所處營運之技術、市場、經濟或法令環境中所發生具不利影響之重大改變的資訊，且該證據顯示可能無法收回該權益投資之投資成本；或

(8)權益工具投資之公允價值大幅或持久性下跌至低於成本。

3. 本集團經評估當已存在減損之客觀證據，且已發生減損損失時，按以下各類別處理：

(1)以攤銷後成本衡量之金融資產

係以該資產帳面金額與估計未來現金流量按該金融資產原始有效利率折現之現值間之差額，認列減損損失於當期損益。當後續期間減損損失金額減少，且該減少能客觀地與認列減損後發生之事項相連結，則先前認列之減損損失在未認列減損情況下於迴轉日應有之攤銷後成本之限額內於當期損益迴轉。認列及迴轉減損損失之金額係藉由備抵帳戶調整資產之帳面金額。

(2)以成本衡量之金融資產

係以該資產帳面金額與估計未來現金流量按類似金融資產之現時市場報酬率折現之現值間之差額，認列減損損失於當期損益。此類減損損失續後不得迴轉。認列減損損失之金額係藉由備抵帳戶調整資產之帳面金額。

(3)備供出售金融資產

係以該資產之取得成本(減除任何已償付之本金及攤銷數)與現時公允價值間之差額，再減除該金融資產先前列入損益之減損損失，自其他綜合損益重分類至當期損益。屬債務工具投資者，當其公允價值於後續期間增加，且該增加能客觀地連結至減損損失認列後發生之事項，則該減損損失於當期損益迴轉。屬權益工具投資者，其已認列於損益之減損損失不得透過當期損益迴轉。認列及迴轉減損損失之金額係藉由備抵帳戶調整資產之帳面金額。

(十一)金融資產之除列

本集團於符合下列情況之一時，將除列金融資產：

1. 收取來自金融資產現金流量之合約之權利失效。
2. 移轉收取金融資產現金流量之合約權利，且業已移轉金融資產所有權之幾乎所有風險及報酬。
3. 移轉收取金融資產現金流量之合約權利，惟未保留對金融資產之控制。

(十二)存貨

存貨按成本與淨變現價值孰低者衡量，成本計算平時按標準成本入帳，期末將當期產生之各項差異，分攤至存貨及銷貨成本中。製成品及在製品之成本包括原料、直接人工、其他直接成本及生產相關之製造費用(按

正常產能分攤)，惟不包括借款成本。比較成本與淨變現價值孰低時，採逐項比較法，淨變現價值係指在正常營業過程中之估計售價減除至完工尚須投入之估計成本及相關變動銷售費用後之餘額。

(十三)採用權益法之投資/關聯企業

1. 關聯企業指所有本集團對其有重大影響而無控制之個體，一般係直接或間接持有其 20%以上表決權之股份。本集團對關聯企業之投資採用權益法處理，取得時依成本認列。
2. 本集團對關聯企業取得後之損益份額認列為當期損益，對其取得後之其他綜合損益份額則認列為其他綜合損益。如本集團對任一關聯企業之損失份額等於或超過其在該關聯企業之權益(包括任何其他無擔保之應收款)，本集團不認列進一步之損失，除非本集團對該關聯企業發生法定義務、推定義務或已代其支付款項。
3. 當關聯企業發生非損益及其他綜合損益之權益變動且不影響對關聯企業之持股比例時，本集團將所有權益變動按持股比例認列為「資本公積」。
4. 本集團與關聯企業間交易所產生之未實現損益業已依其對關聯企業之權益比例銷除；除非證據顯示該交易所轉讓之資產已減損，否則未實現損失亦予以銷除。關聯企業之會計政策已作必要之調整，與本集團採用之政策一致。
5. 關聯企業增發新股時，若本集團未按比例認購或取得，致使投資比例發生變動但仍對其有重大影響，該股權淨值變動係調整「資本公積」及「採用權益法之投資」。若致使投資比例下降者，除上述調整外，與該所有權權益之減少有關而先前已認列於其他綜合損益之利益或損失，且該利益或損失於處分相關資產或負債時須被重分類至損益者，依減少比例重分類至損益。
6. 當集團喪失對關聯企業之重大影響，對原關聯企業之剩餘投資係按公允價值重新衡量，公允價值與帳面金額之差額認列為當期損益。
7. 當集團處分關聯企業時，如喪失對該關聯企業之重大影響，對於先前認列於其他綜合損益與該關聯企業有關之所有金額，其會計處理與本集團若直接處分相關資產或負債之基礎相同，亦即如先前認列為其他綜合損益之利益或損失,於處分相關資產或負債時將被重分類為損益，則當喪失對關聯企業之重大影響時，將該利益或損失自權益重分類為損益。如對關聯企業之所有權權益降低但仍對其有重大影響，僅按比

例將先前在其他綜合損益中認列之金額依上述方式轉出。

(十四)人壽保險現金解約價值

含儲蓄性質之人壽保險，所支付之保險費如屬現金解約價值部分，列為當期保險費用之減項，並增加人壽保險現金解約價值之帳面價值。

(十五)不動產、廠房及設備

1. 不動產、廠房及設備係以取得成本為入帳基礎，並將購建期間之有關利息資本化。
2. 後續成本只有在與該項目有關之未來經濟效益很有可能流入本集團，且該項目之成本能可靠衡量時，才包括在資產之帳面金額或認列為一項單獨資產。被重置部分之帳面金額應除列。所有其他維修費用於發生時認列為當期損益。
3. 不動產、廠房及設備之後續衡量採成本模式，除土地不提折舊外，其他按估計耐用年限(租賃改良為合約期間)以直線法計提折舊。不動產、廠房及設備各項組成若屬重大，則單獨提列折舊。
4. 本集團於每一財務年度結束日對各項資產之殘值、耐用年限及折舊方法進行檢視，若殘值及耐用年限之預期值與先前之估計不同時，或資產所含之未來經濟效益之預期消耗型態已有重大變動，則自變動發生日起依國際會計準則第 8 號「會計政策、會計估計變動及錯誤」之會計估計變動規定處理。各項資產之耐用年限，除房屋及建築為 5～55 年，其餘固定資產為 2～8 年。

(十六)投資性不動產

投資性不動產以取得成本認列，後續衡量採成本模式。除土地外，按估計耐用年限以直線法提列折舊，耐用年限為 7～50 年。

(十七)無形資產

1. 商譽

商譽係因企業合併採收購法而產生。企業併購係以收購價格並加計相關收購之直接成本為收購價格，減除取得之可辨認淨資產公平價值之差額，認列為商譽。其中收購價格之分攤期間不得超過收購日後一年。

2. 商標權

(1)單獨取得有限耐用年限之商標權係以取得成本認列，按估計效益年數採直線法攤銷。

(2)部分商標權經評估將會在可預見未來持續產生淨現金流入，故視為非確定耐用年限，以取得成本認列，不予以攤銷，並每年定期進行

減損測試。

3. 商譽及商標權以外無形資產主係電腦軟體、專利權、客戶關係及技術授權金等，採直線法攤銷，攤銷年限為 2～12 年。

(十八)非金融資產減損

1. 本集團於資產負債表日針對有減損跡象之資產，估計其可回收金額，當可回收金額低於其帳面價值時，則認列減損損失。可回收金額係指一項資產之公允價值減處分成本或其使用價值，兩者較高者。除商譽外，當以前年度已認列資產減損之情況不存在或減少時，則迴轉減損損失，惟迴轉減損損失而增加之資產帳面金額，不超過該資產若未認列減損損失情況下減除折舊或攤銷後之帳面金額。
2. 商譽、非確定耐用年限無形資產及尚未可供使用無形資產，應定期估計其可回收金額。當可回收金額低於其帳面價值時，則認列減損損失。商譽減損之減損損失於以後年度不予迴轉。
3. 商譽為減損測試之目的，分攤至現金產生單位。此項分攤是依據營運部門辨認，將商譽分攤至預期可從產生商譽之企業合併而受益之現金產生單位或現金產生單位群組。

(十九)借款

借款於原始認列時按公允價值扣除交易成本後之金額衡量，後續就扣除交易成本與贖回價值之任何差額採有效利息法按攤銷後成本於借款期間內衡量。

(二十)應付票據及帳款

應付票據及帳款係在正常營業過程中自供應商取得商品或勞務而應支付之義務。於原始認列時按公允價值衡量，後續採有效利息法按攤銷後成本衡量。惟屬未附息之短期應付帳款，因折現影響不重大，後續以原始發票金額衡量。

(二十一)透過損益按公允價值衡量之金融負債

透過損益按公允價值衡量之金融負債係指持有供交易之金融負債或原始認列時被指定為透過損益按公允價值衡量之金融負債。分類為持有供交易之金融負債係除依避險會計被指定為避險工具外之衍生工具，於原始認列時按公允價值衡量，相關交易成本則認列為當期損益。續後按公允價值衡量，其公允價值之變動認列於當期損益。

(二十二)金融負債之除列

本集團於合約所載之義務履行、取消或到期時，除列金融負債。

(二十三)金融資產及負債之互抵

當有法律上可執行之權利將所認列之金融資產及負債金額抵銷，且意圖以淨額基礎交割或同時實現資產及清償負債時，始可將金融資產及金融負債互抵，並於資產負債表中以淨額表達。

(二十四)衍生金融工具及避險會計

1. 衍生工具於原始認列時按簽訂合約當日之公允價值衡量，續後按公允價值衡量，其公允價值之變動認列於當期損益。
2. 本集團指定若干衍生工具作為：
   (1)對已認列資產或負債或確定承諾之公允價值避險(公允價值避險)；
   (2)對已認列資產或負債或高度很有可能發生預期交易有關特定風險之避險（現金流量避險)；
3. 本集團於避險交易開始時，即將避險工具及被避險項目之關係、集團之風險管理目標及執行各種避險交易之策略予以書面化。本集團亦於避險開始時即按持續之基礎，記錄該等採用避險交易之衍生工具，是否高度有效抵銷被避險項目之公允價值或現金流量變動之評估。
4. 當被避險項目之剩餘期限超過 12 個月，該避險衍生工具之總公允價值將分類為非流動資產或負債，當被避險項目之剩餘期限在 12 個月以內，該避險衍生工具之總公允價值將分類為流動資產或負債。屬持有供交易之衍生工具則分類為流動資產或負債。
5. 公允價值避險
   (1)被指定且符合公允價值避險之衍生工具之公允價值變動，連同被避險資產或負債可歸因於被規避風險之公允價值之任何變動，於當期損益認列。
   (2)若避險不再符合避險會計之條件，被避險項目之帳面金額調整數，將採有效利息法於至到期日前之期間攤銷於當期損益。
6. 現金流量避險
   (1)被指定且符合現金流量避險之衍生工具之公允價值變動，屬有效部分之變動認列於其他綜合損益；屬無效部分之相關利益或損失，立即於當期損益列報為「其他利益及損失」。
   (2)當避險工具已到期、出售、解約、執行或不再符合避險會計之條件時，先前於避險有效之期間已認列於其他綜合損益之避險工具

累積利益或損失，於預期交易發生前，仍列為其他綜合損益；於預期交易發生或不再預期會發生時，於被避險之預期現金流量影響損益之同一期間內，自其他綜合損益重分類至當期損益。

(二十五)員工福利

1.退休金

(1)確定提撥計畫

對於確定提撥計畫，係依權責發生基礎將應提撥之退休基金數額認列為當期之退休金成本。預付提撥金於可退還現金或減少未來給付之範圍內認列為資產。

(2)確定福利計畫

A.確定福利計畫下之淨義務係以員工當期或過去服務所賺得之未來福利金額折現計算，並以資產負債表日之確定福利義務現值減除計畫資產之公允價值。確定福利淨義務每年由精算師採用預計單位福利法計算，折現率則參考資產負債表日與確定福利計畫之貨幣及期間一致之高品質公司債之市場殖利率決定；在此類債券無深度市場之國家，係使用政府公債（於資產負債表日)之市場殖利率。

B.確定福利計畫產生再衡量數於發生當期認列於其他綜合損益，並表達於保留盈餘。

C.前期服務成本之相關費用立即認列為損益。

2.員工酬勞及董監酬勞

員工酬勞及董監酬勞係於具法律或推定義務且金額可合理估計時，認列為費用及負債。嗣後股東會會決議實際配發金額與估列金額有差異時，則按會計估計變動處理。另以股票發放員工酬勞者，計算股數之基礎為股東會決議日前一日收盤價。

(二十六)員工股份基礎給付

1.以權益交割之股份基礎給付協議係於給與日以所給與權益商品之公允價值衡量所取得之員工勞務，於既得期間認列為酬勞成本，並相對調整權益。權益商品之公允價值應反映市價既得條件及非既得條件之影響。認列之酬勞成本係隨著預期將符合服務條件及非市價既得條件之獎酬數量予以調整，直至最終認列金額係以既得日既得數量認列。

2.以現金交割之股份基礎給付協議，係以所承擔負債之公允價值，於

既得期間內認列為酬勞成本及負債，並於各個資產負債表日及交割日按所給與權益商品之公允價值衡量，任何變動認列為當期損益。

(二十七)所得稅

1. 所得稅費用包含當期及遞延所得稅。除與列入其他綜合損益或直接列入權益之項目有關之所得稅分別列入其他綜合損益或直接列入權益外，所得稅係認列於損益。
2. 本集團依據營運及產生應課稅所得之所在國家在資產負債表日已立法或已實質性立法之稅率計算。管理階層就適用所得稅相關法規定期評估所得稅申報之狀況，並在適用情況下根據預期須向稅捐機關支付之稅款估列所得稅負債。未分配盈餘依所得稅法加徵 10%之所得稅，俟盈餘產生年度之次年度於股東會通過盈餘分派案後，始就實際盈餘之分派情形，認列 10%之未分配盈餘所得稅費用。
3. 遞延所得稅採用資產負債表法，按資產及負債之課稅基礎與其於合併資產負債表之帳面金額所產生之暫時性差異認列。源自於原始認列之商譽所產生之遞延所得稅負債則不予認列，若遞延所得稅源自於交易（不包括企業合併）中對資產或負債之原始認列，且在交易當時未影響會計利潤或課稅所得(課稅損失)，則不予認列。若投資子公司產生之暫時性差異,本集團可以控制暫時性差異迴轉之時點，且暫時性差異很有可能於可預見之未來不會迴轉者則不予認列。遞延所得稅採用在資產負債表日已立法或已實質性立法，並於有關之遞延所得稅資產實現或遞延所得稅負債清償時預期適用之稅率（及稅法）為準。
4. 遞延所得稅資產於暫時性差異很有可能用以抵減未來應課稅所得之範圍內認列，並於每一資產負債表日重評估未認列及已認列之遞延所得稅資產。
5. 當有法定執行權將所認列之當期所得稅資產及負債金額互抵且有意圖以淨額基礎清償或同時實現資產及清償負債時，始將當期所得稅資產及當期所得稅負債互抵；當有法定執行權將當期所得稅資產及當期所得稅負債互抵，且遞延所得稅資產及負債由同一稅捐機關課徵所得稅之同一納稅主體、或不同納稅主體產生但各主體意圖以淨額基礎清償或同時實現資產及清償負債時，始將遞延所得稅資產及負債互抵。
6. 因購置設備或技術、研究發展支出、人才培訓支出及股權投資等而產生之未使用所得稅抵減遞轉後期部分，係在很有可能有未來課稅

所得以供未使用所得稅抵減使用之範圍內，認列遞延所得稅資產。

(二十八)股本

普通股分類為權益，直接歸屬於發行新股或認股權之增額成本以扣除所得稅後之淨額於權益中列為價款減項。

(二十九)股利分配

分派予本公司股東之股利於本公司股東會決議分派股利時於財務報表認列，分派現金股利認列為負債。

(三十)收入認列

1.銷貨收入

本集團製造並銷售電腦、資訊、電機、電源供應設備及零組件相關產品。收入係正常營業活動中對集團外顧客銷售商品已收或應收對價之公允價值，以扣除營業稅、銷貨退回、數量折扣及折讓之淨額表達。商品銷售於商品交付予買方、銷貨金額能可靠衡量且未來經濟效益很有可能流入企業時認列收入。當與所有權相關之重大風險與報酬已移轉予顧客，本集團對商品既不持續參與管理亦未維持有效控制且顧客根據銷售合約接受商品，或有客觀證據顯示所有接受條款均已符合時，商品交付方屬發生。

2.勞務收入

本集團提供部份軟體及模組安裝之相關服務。於同時符合下列條件時依交易完成之程度認列收入,並將已發生之成本當期認列為成本，若交易結果預計將發生虧損時，立即認列損失：

(1)收入金額可靠衡量；

(2)與交易有關之經濟效益很有可能流向企業；

(3)與交易有關之已發生即將發生之成本能可靠衡量；

(4)交易於資產負債表日之完成程度能可靠衡量。

(三十一)政府補助

政府補助於可合理確信企業將遵循政府補助所附加之條件，且將可收到該項補助時，按公允價值認列。若政府補助之性質係補償本集團發生之費用，則在相關費用發生期間依有系統之基礎將政府補助認列為當期損益。與不動產、廠房及設備有關之政府補助，做為該資產帳面價值之減項，於資產耐用年限內透過折舊費用之減少將補助認列於損益。

(三十二)企業合併

本集團採用收購法進行企業合併。合併對價根據所移轉之資產、所產生或承擔之負債及所發行之權益工具之公允價值計算，所移轉之對價包括或有對價約定所產生之任何資產和負債之公允價值。與收購有關之成本於發生時認列為費用。企業合併中所取得可辨認之資產及所承擔之負債，按收購日之公允價值衡量。本集團以個別收購交易為基準，非控制權益之組成部分屬現時所有權權益且其持有者有權於清算發生時按比例份額享有企業淨資產者，選擇按收購日公允價值或按非控制權益占被收購者可辨認淨資產之比例衡量;非控制權益之所有其他組成部分則按收購日公允價值衡量。

(三十三)營運部門

本集團營運部門資訊與提供給主要營運決策者之內部管理報告採一致之方式報導。主要營運決策者負責分配資源予營運部門並評估其績效。

五、重大會計判斷、假設及估計不確性之主要來源

本集團編製本合併財務報告時，管理階層已運用其判斷以決定所採用之會計政策，並依據資產負債表日當時之情況對於未來事件之合理預期以作出會計估計及假設。所作出之重大會計估計與假設可能與實際結果存有差異，將考量歷史經驗及其他因子持續評估及調整。請詳下列對重大會計判斷、估計與假設不確定性之說明：

(一)會計政策採用之重要判斷

1.金融資產－權益投資之減損

本集團依據國際會計準則第39號決定個別金融資產－權益投資是否發生減損，於作此項決定時需重大判斷。本集團評估個別權益投資之公允價值低於其成本金額，以及被投資者之財務健全情況和短期業務前景，包括產業及部門績效、技術變遷以及營運及融資現金流量等因素。

當個別權益投資公允價值低於其成本之情況係屬大幅度或持久性時，本集團將於財務報告中認列減損損失，對於分類為「備供出售金融資產」者，將自其認列累計公允價值於其他綜合損益之金額轉列於當期損益。對於分類為「以成本衡量金融資產」者，將於當期損益認列減損損失。

2.投資性不動產

本集團持有之某些不動產的目的係為賺取租金或資本增值，然其部分係供自用。當各部分不可單獨出售且不可以融資租賃單獨出租時，則僅在

供自用所持有之部分占個別不動產 20%以下時，始將該不動產分類為投資性不動產項下。

(二)重要會計估計及假設

本集團所作之會計估計係依據資產負債表日當時之情況對於未來事件之合理預期，惟實際結果可能與估計存有差異，對於下個財務年度之資產及負債可能會有重大調整帳面金額之風險的估計及假設，請詳以下說明：

1.有形資產及無形資產(商譽除外)減損評估

資產減損評估過程中，本集團需依賴主觀判斷並依據資產使用模式及產業特性，決定特定資產群組之獨立現金流量、資產耐用年數及未來可能產生之收益與費損，任何由於經濟狀況之變遷或集團策略所帶來的估計改變均可能在未來造成重大減損。

2.商譽減損評估

商譽減損之評估過程依賴本集團之主觀判斷，包含辨認現金產生單位及分攤資產負債和商譽至相關現金產生單位及決定相關現金產生單位之可回收金額。有關商譽減損評估，請參閱附註六、(十二)之說明。

六、重要會計項目之說明

(一)現金及約當現金

	104年12月31日	103年12月31日
庫存現金	$ 5,835	$ 6,052
支票存款及活期存款	31,477,143	49,206,516
定期存款	19,769,475	24,247,250
合計	$ 51,252,453	$ 73,459,818

1.本集團往來之金融機構信用品質良好，且本集團與多家金融機構往來以分散信用風險、預期發生違約之可能性甚低。

2.有關本集團將現金及約當現金提供作為質押擔保之情形請詳附註八。

(二)透過損益按公允價值衡量之金融資產

	104年12月31日	103年12月31日
流動項目：		
指定為透過損益按公允價值衡量之金融資產		
可轉換公司債	$ 96,700	$ -
持有供交易之金融資產		
上市櫃公司股票	25,359	26,573
可轉換公司債	2,181	4,500
	124,240	31,073
持有供交易之金融資產評價調整	25,110	8,553
合計	$ 149,350	$ 39,626

	104年12月31日	103年12月31日
非流動項目		
指定為透過損益按公允價值衡量之金融資產		
可轉換公司債	94,512	$ 96,700
指定為透過損益按公允價值衡量之金融資產評價調整	17,354	19,224
合計	$ 111,866	$ 115,924

1. 本集團持有供交易之金融資產於民國 104 年及 103 年度認列之淨利益分別計$8,337 及$7,708。本集團指定為透過損益按公允價值衡量之金融資產於民國 104 年及 103 年度認列之淨利益分別計$13,259 及$8,471。
2. 本集團投資可轉換公司債之對象大多為台灣及海外上市櫃公司，預期交易相對人不致發生違約。

3.有關衍生性金融商品之交易性質及合約資訊說明如下：

金融商品	104年12月31日 合約金額(名目本金)(仟元)		契約期間
遠期外匯買賣合約			
－賣美金買人民幣	美金	158,800	104.09.10～105.04.26
－買美金賣歐元	歐元	18,500	104.08.25～105.05.16
－賣美金買新加坡幣	新加坡幣	17,594	104.02.02～105.11.03
－賣美金買台幣	美金	17,000	104.10.23～105.03.04
－賣歐元買台幣	歐元	93	104.11.13～105.03.25
－賣美金買日幣	美金	4,450	104.10.23～105.02.02
－買美金賣日幣	日幣	6,558	104.08.24～105.04.25
－賣美金買歐元	歐元	700	104.12.15～105.01.05
－賣美金買捷克克朗	捷克克朗	4,929	104.12.30～105.01.20
－賣美金買港幣	美金	58,500	104.10.13～105.02.02
－賣澳幣買挪威克朗	澳幣	6,000	104.07.07～105.05.13
－賣歐元買挪威克朗	歐元	5,000	103.10.10～105.11.15
－賣泰銖買新加坡幣	泰銖	314,162	104.11.25～105.02.29
－買美金賣巴西幣	巴西幣	87,775	104.12.16～105.01.19
－賣英鎊買挪威克朗	英鎊	2,000	104.12.10～105.03.15
－買美金賣挨及幣	埃及幣	9,794	104.09.17～105.03.21
貨幣選擇權合約			
－買歐元賣權/挪威幣買權	歐元	2,000	103.10.14～105.10.07
－賣歐元買權/挪威幣賣權	歐元	4,000	103.10.14～105.10.07
換匯交易			
－賣歐元買挪威克朗	歐元	2,500	104.12.07～105.04.15

金融商品	103年12月31日 合約金額 (名目本金)(仟元)		契約期間
遠期外匯買賣合約			
－賣美金買人民幣	美金	584,500	103.10.16～104.06.30
－買美金賣歐元	歐元	3,000	103.09.25～104.03.30
－賣美金買新加坡幣	新加坡幣	17,469	103.01.23～104.11.04
－買美金賣新加坡幣	新加坡幣	631	103.04.03～104.01.14
－賣美金買台幣	美金	14,000	103.10.16～104.02.25
－賣歐元買台幣	歐元	40	103.12.11～104.02.04
－賣美金買日幣	美金	2,500	103.11.14～104.02.09
－買美金賣日幣	美金	1,000	103.12.02～104.01.20
－賣美金買歐元	歐元	4,200	103.10.30～104.02.12
－賣美金買捷克克朗	捷克克朗	20,000	103.12.03～104.01.22
－買美金賣人民幣	美金	102,000	103.12.05～104.03.25
－賣日幣買美金	日幣	1,500	103.12.16～104.03.04
－賣美金買港幣	港幣	95,395	103.11.24～104.05.13
－買美金賣韓幣	美金	672	103.11.18～104.02.06

本集團簽訂之遠期外匯合約，主係預購(售)遠期外匯合約，係為規避(進口)外銷之匯率風險，惟並不符合避險會計之所有條件，故不適用避險會計。

4.本集團未有將透過損益按公允價值衡量之金融資產提供質押之情形。

(三)備供出售金融資產

	104年12月31日	103年12月31日
流動項目：		
上市櫃公司股票	$ 270,414	$ 947,304
興櫃公司股票	59,350	36,526
備供出售金融資產評價調整	79,556	(295,506)
合計	$ 409,320	$ 688,324
非流動項目：		
上市櫃公司股票	$ 5,389,646	$ 4,522,017
興櫃公司股票	193,178	141,000
可轉換公司債	87,894	72,894
非上市櫃公司股票	1,428,760	1,356,108
小計	7,099,478	6,092,019
備供出售金融資產評價調整	133,160	945,512
累計減損-備供出售金融資產	(102,461)	(70,432)
合計	$ 7,130,177	$ 6,967,099

1. 本集團於民國 104 年及 103 年度因公允價值變動認列於其他綜合損益之損失金額分別為$692,337 及$1,419,468，自權益重分類至當期損益之金額分別為($255,140)及$42,834。
2. 本集團未有投資屬債務工具之備供出售金融資產者。
3. 本集團對所持有之權益投資因期末淨值大幅下跌至低於原始投資成本，經評估後於民國 104 年及 103 年度分別認列$32,029 及$28,420 之減損損失。
4. 本集團民國 104 年及 103 年 12 月 31 日備供出售金融資產未有提供質押之情形。

(四)以成本衡量之金融資產

	104年12月31日	103年12月31日
非流動項目：		
非上市櫃公司股票	$ 649,259	$ 773,911
累計減損-以成本衡量之金融資產	(21,685)	(25,150)
合計	$ 627,574	$ 748,761

本集團持有之股票投資依據投資之意圖應分類為備供出售金融資產，惟因

該標的非於活絡市場公開交易，且無法取得足夠之類似公司之產業資訊及被投資公司之相關財務資訊，因此無法可靠衡量該些標的之公允價值，因此分類為「以成本衡量之金融資產」。

(五)避險會計

1. 本集團簽訂衍生工具合約之金融機構信用品質良好，且本集團與多家金融機構往來以分散信用風險，於資產負債表日最大信用風險之暴險金額為其避險之衍生性金融資產之帳面金額。

2. 公允價值避險

本集團為避免確定承諾之未來投資可能因匯率變動而受公平價值波動之風險，本集團評估結果該風險可能無法預期，故另簽訂買入遠期外匯買賣合約進行避險。

3. 現金流量避險

本集團為避免外幣需求，可能因匯率變動而受公平價值波動之風險，本集團評估結果該風險可能無法預期，故另簽訂買入遠期外匯買賣合約進行避險。其相關資訊列示如下：

(1)被避險項目為以外幣計價之高度很有可能發生之預期交易，預期將於未來 12 個月內之非固定日期發生。於民國 103 年 12 月 31 日列報於其他綜合損益之調整項目，將於被避險項目預期影響損益之一個或多個期間轉列於當期損益。

(2)現金流量避險認列於當期損益及其他綜合損益資訊

項目	104年度	103年度
當期調整其他綜合損益之份額	$ -	($ 12,914)
由其他綜合損益轉列當期損益之金額	-	(1,555)

(六)應收帳款及催收款

	104年12月31日	103年12月31日
應收帳款	$ 46,545,141	$ 43,711,298
減：備抵呆帳	(1,088,718)	(755,087)
	45,456,423	42,956,211
催收款(表列其他非流動資產)	168,850	80,029
減：備抵呆帳	(168,850)	(80,029)
合計	$ 45,456,423	$ 42,956,211

1. 本集團針對部分主要客戶之應收帳款業已投保信用保險，若實際發生呆帳時將獲得 90%之理賠金。

2. 已逾期但未減損之金融資產之帳齡分析如下：

	104年12月31日	103年12月31日
1~90天內	$ 3,204,613	$ 2,554,237
91-180天	348,986	377,851
181-365天	357,595	646,493
365天以上	488,056	432,783
合計	$ 4,399,250	$ 4,011,364

以上係以逾期天數為基準進行之帳齡分析。

3. 已減損金融資產其備抵呆帳之變動分析 ：

	104年		
	個別評估之減損損失	群組評估之減損損失	合計
1月1日	$ 80,029	$ 755,087	$ 835,116
企業合併取得	-	169,045	169,045
提列減損損失	87,669	189,604	277,273
因無法收回而沖銷之款項	(1,587)	(27,270)	(28,857)
匯率影響數	2,970	2,252	5,222
其他	(231)	-	(231)
12月31日	$ 168,850	$ 1,088,718	$ 1,257,568

	103年		
	個別評估之減損損失	群組評估之減損損失	合計
1月1日	$ 75,700	$ 572,420	$ 648,120
提列減損損失	8,464	241,083	249,547
因無法收回而沖銷之款項	(8,641)	(84,026)	(92,667)
匯率影響數	4,506	25,610	30,116
其他	-	-	-
12月31日	$ 80,029	$ 755,087	$ 835,116

4. 本集團之應收帳款為未逾期且未減損者依據本集團之授信標準的信用品質資訊如下：

	104年12月31日	103年12月31日
群組1	$ 22,014,083	$ 26,956,282
群組2	19,043,090	11,988,565
	$ 41,057,173	$ 38,944,847

群組 1：中低風險客戶：營運良好，財務透明度高，並經總部信用控管主管核准之大型企業集團，以及政府機關與公立學校及學術機關。

群組 2：一般風險客戶：中低風險客戶以外之客戶。

(七)金融資產移轉

本集團與金融機構簽訂應收帳款讓售合約，依合約規定本集團不須承擔應收帳款無法收回之風險，且預支價金成數為零，惟因商業糾紛所造成之損失須自行負擔，截至民國 104 年及 103 年 12 月 31 日止尚未結清之已讓售應收帳款相關資訊如下：

104 年 12 月 31 日					
讓售對象	讓售應收帳款金額	除列金額	額度	已預支金額	已預支金額之利率區間
台新國際商業銀行	$ 72,595	$ -	$328,250	$ -	-

103 年 12 月 31 日					
讓售對象	讓售應收帳款金額	除列金額	額度	已預支金額	已預支金額之利率區間
台新國際商業銀行	$ 47,249	$ -	$443,100	$ -	-

(八)存貨

	104年12月31日		
	成本	備抵跌價損失	帳面金額
原料	$ 6,513,548	($ 1,004,521)	$ 5,509,027
在製品	1,999,167	-	1,999,167
製成品	17,805,293	(1,612,441)	16,192,852
在途存貨	210,990	-	210,990
	$ 26,528,998	($ 2,616,962)	$ 23,912,036

	103年12月31日		
	成本	備抵跌價損失	帳面金額
原料	$ 6,368,533	($ 536,922)	$ 5,831,611
在製品	1,697,115	-	1,697,115
製成品	14,441,030	(796,464)	13,644,566
在途存貨	398,683	-	398,683
	$ 22,905,361	($ 1,333,386)	$ 21,571,975

	104年度	103年度
已出售存貨成本	$ 144,909,409	$ 137,929,853
存貨跌價及呆滯損失	611,548	131,583
其他	(487,384)	(463,668)
	$ 145,033,573	$ 137,597,768

(九)採用權益法之投資

1.明細如下：

	104年12月31日		103年12月31日	
關聯企業名稱	持股%(註)	帳面金額	持股%(註)	帳面金額
Delta Electronics (Thailand) Public Co.,Ltd.(DET)	20.93	$ 6,916,950	20.93	$ 6,436,189
Optovue, Inc.	24.07	984,750	-	-
有量科技股份有限公司(有量)	26.93	254,836	26.93	254,160
Digital Projection International Ltd. (DPI)	41.00	289,371	41.00	292,213
Trillion Science Inc.(Trillion) 等		82,537		34,175
		$ 8,528,444		$ 7,016,737

(註)持股百分比係本集團各公司對該關聯企業持股比例合計。

2.採用權益法之關聯企業損益之份額如下：

被投資公司	104年度	103年度
DET	$ 1,220,832	$ 1,076,516
DPI等	11,715	(90,987)
	$ 1,232,547	$ 985,529

3.本集團採用權益法之關聯企業DET，民國104年及103年度認列之關聯企業損益係依被關聯企業委任其他會計師查核之財務報表評價而得，於民國104年及103年度所認列關聯企業損益及其他綜合損益之份額分別為$1,273,474及$1,106,572，民國104年及103年12月31日採用權益法之投資分別為$6,919,950及$6,436,189。

4.本集團重大關聯企業之彙總性財務資訊如下：

公司名稱	主要營業場所	持股比率(註) 104年12月31日	103年12月31日	關係之性質	衡量方法
Delta Electronics (Thailand) Public Co., Ltd.(DET)	泰國	20.93%	20.93%	持有20%以上表決權	權益法

(註)持股百分比係本集團各公司對該關聯企業持股比例合計。

資產負債表

	DET	
	104年12月31日	103年12月31日
流動資產	$ 33,976,999	$ 31,225,760
非流動資產	5,901,088	5,754,072
流動負債	(10,160,648)	(9,076,527)
非流動負債	(1,769,308)	(1,633,590)
淨資產總額	$ 27,948,131	$ 26,269,715
占關聯企業淨資產之份額	$ 5,849,544	$ 5,498,252
逆側流交易未實現	(47,664)	(35,947)
其他	1,115,070	973,884
關聯企業帳面價值	$ 6,916,950	$ 6,436,189

綜合損益表

	DET	
	104年度	103年度
收入	$ 44,355,375	$ 41,863,664
繼續營業單位本期淨利	$ 6,204,908	$ 5,519,328
其他綜合損益(稅後淨額)	388,065	(432,411)
本期綜合損益總額	$ 6,592,973	$ 5,086,917
自關聯企業收取之股利	$ 749,034	$ 657,763

5.本集團個別不重大關聯企業之帳面金額及其經營結果之份額彙總如下：

民國 104 年及 103 年 12 月 31 日，本集團個別不重大關聯企業之帳面金額合計分別為$1,611,494 及$580,548。

	104年度	103年度
繼續營業單位本期淨利	$ 2,300	($ 76,856)
其他綜合損益(稅後淨額)	(255)	-
本期綜合損益總額	$ 2,045	($ 76,856)

6. 本集團投資 DET 係有公開報價，其公允價值於民國 104 年及 103 年 12 月 31 日分別為$18,269,238 及$17,800,959。

（十）不動產、廠房及設備

104年1月1日	土地	房屋及建築	機器設備	試驗設備	其他	未完工程及待驗設備	合計
成本	$ 4,982,097	$ 30,256,283	$ 26,454,466	$ 10,350,897	$ 8,408,929	$ 851,472	$ 81,304,144
累計折舊及減損	(11,427)	(8,884,448)	(20,000,970)	(8,838,568)	(6,753,972)	-	(44,489,385)
	$ 4,970,670	$ 21,371,835	$ 6,453,496	$ 1,512,329	$ 1,654,957	$ 851,472	$ 36,814,759
104年							
期初餘額	$ 4,970,670	$ 21,371,835	$ 6,453,496	$ 1,512,329	$ 1,654,957	$ 851,472	$ 36,814,759
增添	183,571	1,938,201	2,554,184	1,507,921	1,072,482	717,319	7,973,678
企業合併取得	514,420	760,387	69,306	260,974	276,215	1,961,415	3,842,717
處分	-	(15,218)	(87,927)	(17,720)	(20,354)	(10,751)	(151,970)
移轉	-	2,047,066	207,203	72,496	276,570	(2,603,335)	-
折舊費用	-	(1,674,813)	(2,826,867)	(1,065,673)	(1,192,725)	-	(6,760,078)
匯率影響數	42,814	60,686	10,289	(6,074)	(4,033)	68,629	172,311
期末餘額	$ 5,711,475	$ 24,488,144	$ 6,379,684	$ 2,264,253	$ 2,063,112	$ 984,749	$ 41,891,417
104年12月31日							
成本	$ 5,723,429	$ 35,443,305	$ 29,988,713	$ 13,134,317	$ 10,872,794	$ 984,749	$ 96,147,307
累計折舊及減損	(11,954)	(10,955,161)	(23,609,029)	(10,870,064)	(8,809,682)	-	(54,255,890)
	$ 5,711,475	$ 24,488,144	$ 6,379,684	$ 2,264,253	$ 2,063,112	$ 984,749	$ 41,891,417

103年1月1日	土地	房屋及建築	機器設備	試驗設備	其他	未完工程及待驗設備	合計
成本	$ 4,960,552	$ 29,285,538	$ 26,236,404	$ 9,928,498	$ 7,942,014	$ 757,920	$ 79,110,926
累計折舊及減損	(12,260)	(7,791,223)	(19,132,188)	(8,664,472)	(6,316,021)	-	(41,916,164)
	$ 4,948,292	$ 21,494,315	$ 7,104,216	$ 1,264,026	$ 1,625,993	$ 757,920	$ 37,194,762
103年							
期初餘額	$ 4,948,292	$ 21,494,315	$ 7,104,216	$ 1,264,026	$ 1,625,993	$ 757,920	$ 37,194,762
增添	-	153,471	1,496,328	1,002,221	798,211	2,081,625	5,531,856
企業合併取得	-	-	27	1,223	4,292	-	5,542
處分	-	(1,120)	(109,249)	(10,473)	(46,056)	(21,946)	(188,844)
移轉	(80,151)	333,819	30,449	29,056	259,580	(985,013)	(412,260)
折舊費用	-	(1,646,003)	(2,810,990)	(873,497)	(1,134,018)	-	(6,464,508)
減損損失	-	(240)	(26,013)	(112)	-	-	(26,365)
匯率影響數	102,529	1,037,593	768,728	99,885	146,955	(981,114)	1,174,576
期末餘額	$ 4,970,670	$ 21,371,835	$ 6,453,496	$ 1,512,329	$ 1,654,957	$ 851,472	$ 36,814,759
103年12月31日							
成本	$ 4,982,097	$ 30,256,283	$ 26,454,466	$ 10,350,897	$ 8,408,929	$ 851,472	$ 81,304,144
累計折舊及減損	(11,427)	(8,884,448)	(20,000,970)	(8,838,568)	(6,753,972)	-	(44,489,385)
	$ 4,970,670	$ 21,371,835	$ 6,453,496	$ 1,512,329	$ 1,654,957	$ 851,472	$ 36,814,759

(十一)投資性不動產

	土地	房屋及建築	合計
104年1月1日			
成本	$ 465,724	$ 4,321,469	$ 4,787,193
累計折舊及減損	-	(2,563,345)	(2,563,345)
	$ 465,724	$ 1,758,124	$ 2,223,848
104年			
期初餘額	$ 465,724	$ 1,758,124	$ 2,223,848
折舊費用	-	(150,200)	(150,200)
期末餘額	$ 465,724	$ 1,607,924	$ 2,073,648
104年12月31日			
成本	$ 465,724	$ 4,321,469	$ 4,787,193
累計折舊及減損	-	(2,713,545)	(2,713,545)
	$ 465,724	$ 1,607,924	$ 2,073,648

	土地	房屋及建築	合計
103年1月1日			
成本	$ 385,573	$ 3,573,416	$ 3,958,989
累計折舊及減損	-	(1,998,536)	(1,998,536)
	$ 385,573	$ 1,574,880	$ 1,960,453
103年			
期初餘額	$ 385,573	$ 1,574,880	$ 1,960,453
重分類	80,151	332,109	412,260
折舊費用	-	(148,865)	(148,865)
期末餘額	$ 465,724	$ 1,758,124	$ 2,223,848
103年12月31日			
成本	$ 465,724	$ 4,321,469	$ 4,787,193
累計折舊及減損	-	(2,563,345)	(2,563,345)
	$ 465,724	$ 1,758,124	$ 2,223,848

1. 投資性不動產之租金收入及直接營運費用：

	104年度	103年度
投資性不動產之租金收入	$ 210,250	$ 234,352
投資性不動產所發生之直接營運費用	$ 49,681	$ 30,254

2. 本集團持有之投資性不動產於民國 104 年及 103 年 12 月 31 日公允價值分別為$2,324,764 及$2,470,502，係自行估價。

（十二）無形資產

104年1月1日	商標權	專利權	商譽	客戶關係	專門技術	其他	合計
成本	$ 413,165	$ 1,013,508	$ 6,989,919	$ 5,207,669	$ -	$ 1,637,465	$ 15,261,726
累計攤銷及減損	(6,860)	(996,953)	518	(1,764,515)	-	(787,901)	(3,555,711)
	$ 406,305	$ 16,555	$ 6,990,437	$ 3,443,154	$ -	$ 849,564	$ 11,706,015
104年							
期初餘額	$ 406,305	$ 16,555	$ 6,990,437	$ 3,443,154	$ -	$ 849,564	$ 11,706,015
增添－源自單獨取得	-	12,549	-	-	-	266,173	278,722
增添－企業合併取得	2,252,660	-	5,590,722	2,819,726	3,011,486	129,338	13,803,932
攤銷費用	(132,964)	(4,092)	-	(791,092)	(173,352)	(383,302)	(1,484,802)
減損損失	-	-	(7,291)	-	-	-	(7,291)
匯率影響數	157,730	-	462,074	276,365	210,861	21,320	1,128,350
期末餘額	$ 2,683,731	$ 25,012	$ 13,035,942	$ 5,748,153	$ 3,048,995	$ 883,093	$ 25,424,926
104年12月31日							
成本	$ 2,828,043	$ 1,032,543	$ 13,043,233	$ 8,357,364	$ 3,228,348	$ 2,331,624	$ 30,821,155
累計攤銷及減損	(144,312)	(1,007,531)	(7,291)	(2,609,211)	(179,353)	(1,448,531)	(5,396,229)
	$ 2,683,731	$ 25,012	$ 13,035,942	$ 5,748,153	$ 3,048,995	$ 883,093	$ 25,424,926

103年1月1日	商標權	專利權	商譽	客戶關係	其他	合計
成本	$ 413,165	$ 1,045,014	$ 6,906,772	$ 3,784,422	$ 1,381,174	$ 13,530,547
累計攤銷及減損	(3,567)	(840,984)	-	(1,280,410)	(547,710)	(2,672,671)
	$ 409,598	$ 204,030	$ 6,906,772	$ 2,504,012	$ 833,464	$ 10,857,876
103年						
期初餘額	$ 409,598	$ 204,030	$ 6,906,772	$ 2,504,012	$ 833,464	$ 10,857,876
增添-源自單獨取得	-	3,573	-	-	397,044	400,617
增添-企業合併取得	-	-	3,276	1,251,533	-	1,254,809
重分類	-	(1,006)	-	-	1,006	-
攤銷費用	(3,293)	(190,447)	-	(448,453)	(380,415)	(1,022,608)
減損損失	-	-	(27,263)	(1,172)	-	(28,435)
匯率影響數	-	405	110,928	133,958	(1,535)	243,756
期末餘額	$ 406,305	$ 16,555	$ 6,993,713	$ 3,439,878	$ 849,564	$ 11,706,015
103年12月31日						
成本	$ 413,165	$ 1,013,508	$ 6,989,919	$ 5,207,669	$ 1,637,465	$ 15,261,726
累計攤銷及減損	(6,860)	(996,953)	518	(1,764,515)	(787,901)	(3,555,711)
	$ 406,305	$ 16,555	$ 6,990,437	$ 3,443,154	$ 849,564	$ 11,706,015

1. 無形資產攤銷明細如下：

	104年度	103年度
營業成本	$ 12,645	$ 30,917
推銷費用	949,076	368,529
管理費用	159,993	159,027
研究發展費用	363,088	464,135
	$ 1,484,802	$ 1,022,608

2. 本集團所購買 QUMI、vivitek、VIVITEK、麗訊、丽讯 及 ELTEK 等已註冊及申請中之商標權，其中部分國家所註冊之商標權為有限耐用年限之商標權；餘為非確定耐用年限商標權，不予以攤銷且每年定期進行減損測試。

3. 商譽及非確定耐用年限商標權分攤至本集團現金產生單位：

	104年12月31日	103年12月31日
商譽：		
乾坤及其子公司	$ 5,124,137	$ 5,124,137
中達電通	1,903,108	1,834,985
Eltek	5,920,936	-
其他	87,761	31,315
	$ 13,035,942	$ 6,990,437
商標權：		
智能綠生活事業群	$ 386,823	$ 386,823

企業併購係以收購價格並加計相關收購之直接成本為收購價格，減除取得之可辨認淨資產公平價值之差額，認列為商譽。其中收購價格之分攤期間不得超過收購日後一年。

4. 商譽及非確定耐用年限商標權分攤至本集團所辨認之現金產生單位，可回收金額依據使用價值評估，而使用價值係依據管理階層已核准之五年度財務預算之稅前現金流量預測計算。

本集團依據使用價值計算之可收回金額超過帳面金額，故商譽及非確定耐用年限商標權並未發生減損，用於計算使用價值主要考慮毛利率、成長率及折現率。

管理階層根據以前的績效及其對市場發展之預期決定預算毛利率。所採用之加權平均成長率與產業報告之預測一致。所採用之折現率為稅前比率並反映相關營運部門之特定風險。

5. 子公司新能微已於民國 104 年第四季辦理解散，經評估後於民國 104 年度認列商譽減損損失$7,291。

6.子公司宏道自民國 104 年 1 月 1 日為合併基準日並併入達創，經評估後於民國 103 年度認列商譽及客戶關係減損損失計$28,435。

(十三)其他非流動資產

	104年12月31日	103年12月31日
長期預付租金	$ 1,271,599	$ 1,296,245
預付設備款	681,667	1,030,137
存出保證金	228,104	121,209
人壽保險現金解約價值	75,519	111,650
其他	414,287	100,187
	$ 2,671,176	$ 2,659,428

(十四)短期借款

	104年12月31日	103年12月31日
無擔保綜合性貸款	$ 11,109,573	$ 5,801,298
借款及票券共用之融資額度	$ 84,456,574	$ 83,349,486
利率區間	0.48%~2.16%	0.53%~2.16%

(十五)透過損益按公允價值衡量之金融負債

	104年12月31日	103年12月31日
流動項目：		
非避險之衍生金融工具評價調整	$ 140,080	$ 51,606

1.本集團於民國 104 年及 103 年度認列之淨損失分別為$95,184 及$72,100。

2.有關非避險之衍生金融負債之交易及合約資訊說明請詳附註六(二)3.說明。

(十六)長期借款

借款性質	104年12月31日	103年12月31日
信用借款	$ 4,049,046	$ 26,520,214
減：一年內到期部分（表列其他流動負債）	(55,241)	(52,111)
	$ 3,993,805	$ 26,468,103
融資額度	$ 51,930,827	$ 33,894,214
利率區間	0.43%~0.66%	0.43%~0.90%

截至民國 104 年 12 月 31 日止，本集團借款中$3,570,366 可依合約相關規定於民國 104 年 7 月 20 日至 106 年 8 月 10 日間繼續循環動用，至遲

於授信期限內清償。

(十七)退休金

1.確定福利計畫

(1)本集團訂有以下確認退休(職)計劃：

本公司及國內子公司依據「勞動基準法」之規定，訂有確定福利之退休辦法，適用於民國 94 年 7 月 1 日實施「勞工退休金條例」前所有正式員工之服務年資，以及於實施「勞工退休金條例」後選擇繼續適用勞動基準法員工之後續服務年資。員工符合退休條件者，退休金之支付係根據服務年資及退休前 6 個月之平均薪資計算，15 年以內(含)的服務年資每滿一年給予兩個基數，超過 15 年之服務年資每滿一年給予一個基數，惟累積最高以 45 個基數為限。按月就薪資總額 2 %提撥退休基金，以勞工退休準備金監督委員會之名義專戶儲存於台灣銀行。部分大陸子公司之確定福利退休(職)辦法，係採相對提撥制，依員工每月薪資提存職級相對應金額，公司相對提撥於個人名下。離職/退休時，自提部分以歷年實際累積自提金額(不計利息)扣除在職期間預先提領公積金，於員工離職/退休時一次發還；公司提撥部分以歷年實際累積的公司提撥公積金(不計利息)乘於按年資核定給付百分比，扣除在職期間預先提領公積金給付之。前述部分大陸子公司之辦法已自公元 2014 年 8 月 1 日起停止提撥，並將公司及個人已提撥部份進行封存，惟原辦法下之給付時機及標準未有變更。

(2)資產負債表認列之金額如下：

	104年12月31日	103年12月31日
確定福利義務現值	($ 4,215,909)	($ 3,911,613)
計畫資產公允價值	634,344	644,825
淨確定福利負債	(52,523)	(66,493)
	($ 3,634,088)	($ 3,333,281)

(3)淨確定福利負債之變動如下：

	確定福利義務現值	計畫資產公允價值	淨確定福利負債
104年度			
1月1日餘額	($ 3,978,106)	$ 644,825	($ 3,333,281)
當期服務成本	(44,989)	12,063	(32,926)
利息(費用)收入	(73,874)	-	(73,874)
前期服務成本	366	-	366
清償縮減損益	774	-	774
	(4,095,829)	656,888	(3,438,941)
再衡量數：			
計畫資產報酬(不包括包含於利息收入或費用	(7,791)	5,470	(2,321)
計畫資產福利支付數	-	(4,022)	(4,022)
人口統計假設變動影響數	(11,666)	-	(11,666)
財務假設變動影響數	(294,273)	-	(294,273)
經驗調整	1,158	-	1,158
	(312,572)	1,448	(311,124)
提撥退休基金	-	49,903	49,903
支付退休金	146,396	(73,895)	72,501
兌換差額	(6,427)	-	(6,427)
12月31日餘額	($ 4,268,432)	$ 634,344	($ 3,634,088)

	確定福利義務現值	計畫資產公允價值	淨確定福利負債
103年度			
1月1日餘額	($ 4,087,337)	$ 687,276	($ 3,400,061)
當期服務成本	(107,748)	-	(107,748)
利息(費用)收入	(82,700)	12,025	(70,675)
前期服務成本	2,602	-	2,602
清償縮減損益	800	-	800
	(4,274,383)	699,301	(3,575,082)
再衡量數：			
計畫資產報酬(不包括包含於利息收入或費用	-	3,929	3,929
計畫資產福利支付數	-	(3,466)	(3,466)
人口統計假設變動影響數	(9,224)	-	(9,224)
財務假設變動影響數	98,883	-	98,883
經驗調整	42,447	-	42,447
	132,106	463	132,569
提撥退休基金	-	49,258	49,258
支付退休金	189,971	(104,197)	85,774
兌換差額	(25,800)	-	(25,800)
12月31日餘額	($ 3,978,106)	$ 644,825	($ 3,333,281)

(4)本公司之確定福利退休計畫基金資產，係由臺灣銀行按該基金年度投資運用計畫所定委託經營項目之比例及金額範圍內，依勞工退休基金收支保管及運用辦法第六條之項目（即存放國內外之金融機構，投資國內外上市、上櫃或私募之權益證券及投資國內外不動產之證券化商品等）辦理委託經營，相關運用情形係由勞工退休基金監理會進行監督。該基金之運用，其每年決算分配之最低收益，不得低於依當地銀行二年定期存款利率計算之收益，若有不足，則經主管機關核准後由國庫補足。因本公司無權參與該基金之運作及管理，故無法依國際會計準則第 19 號第 142 段規定揭露計劃資產公允價值之分類。104 年 12 月 31 日及 103 年 12 月 31 日構成該基金總資產之公允價值，請詳政府公告之各年度之勞工退休基金運用報告。

(5)有關退休金之精算假設彙總如下：

	104年度	103年度
折現率	1.5%~3.75%	1.875%~4%
未來薪資增加率	3%~3.5%	2.75%~3.5%

對於未來死亡率之假設係按照各國已公布的統計數字及經驗估計。

因採用之主要精算假設變動而影響之確定福利義務現值分析如下：

	折現率		未來薪資增加率	
	增加0.25%	減少0.25%	增加0.25%	減少0.25%
104年12月31日				
對確定福利義務現值之影響	($132,904)	$138,931	$120,593	($118,015)
103年12月31日				
對確定福利義務現值之影響	($121,873)	$127,480	$115,613	($111,187)

上述之敏感度分析係基於其他假設不變的情況下分析單一假設變動之影響。實務上許多假設的變動則可能是連動的。敏感度分析係與計算資產負債表之淨退休金負債所採用的方法一致。

(6)本集團於民國 105 年度預計支付予退休計畫之提撥金為$50,892。

(7)截至 104 年 12 月 31 日，該退休計畫之加權平均存續期間為 12~17 年。退休金支付之到期分析如下：

短於1年	$	91,034
1-2年		114,806
2-5年		489,464
5年以上		4,698,502
	$	5,393,806

2.確定提撥計畫

(1)自民國 94 年 7 月 1 日起，本公司及國內子公司依據「勞工退休金條例」，訂有確定提撥之退休辦法，適用於本國籍之員工。本公司及國內子公司就員工選擇適用「勞工退休金條例」所訂之勞工退休金制度部分，每月按不低於薪資總額之 6%提撥勞工退休金至勞保局員工個人帳戶，員工退休金之支付依員工個人之退休金專戶及累積收益之金額採月退休金或一次退休金方式領取。民國 104 年及 103 年度，本公司及國內子公司依上開退休金辦法認列之退休金成本分別為$254,880 及$267,404。

(2)其他海外公司依據當地政府規定之退休辦法，依當地雇員工資提撥養老保險金或退職金準備。該等公司除年度提撥外，無進一步義務。

(十八)股份基礎給付

1.截至民國 104 年 12 月 31 日止，本公司之股份基礎給付協議如下：

協議之類型	給與日	給與數量	既得條件
現金增資保留員工認購	104.11.22	14,490,000(註)	立即既得

(註)本次現金增資發行 160,000 仟股，依董事會決議員工認股股數保留發行新股總股數之 10%，並於民國 104 年 11 月 22 日與員工確認認購股數。

2.民國 104 年度執行之認股權於執行日之加權平均股價為 158.5 元。

3.截至民國 104 年 12 月 31 日止，本公司之股份基礎給付協議均已到期。

4.本公司使用 Black-Scholes 選擇權評價模式估計民國 104 年 11 月 22 日為給與日之現金增資員工認購公允價值，相關資訊如下：

協議之類型	給與日	股價（元）	履約價格（元）	預期波動率（註）	預期存續期間	預期股利率	無風險利率	每股公允價值（元）
現金增資保留員工認購	104.11.22	$158.5	$ 150	27.00%	0.08年	0.00%	0.31%	$ 8.5

(註)預期波動率係採用最近期與該認股權預期存續期間約當之期間作為樣本區間之股價，並以該期間內股票報酬率之標準差估計而得。

5.股份基礎給付交易產生之費用如下：

	104年度	103年度
權益交割	$ 123,165	$ -

(十九)普通股股本

1.依本公司章程規定,本公司額定股本總額為2,900,000仟股(含100,000仟股供員工認股權憑證認購使用)，截至民國 104 年 12 月 31 日止，發行流通在外股數為普通股 2,597,543 仟股，每股面額新台幣 10 元。本公司於民國 104 年 9 月 14 日經董事會決議現金增資$1,600,000，基準日為民國 104 年 12 月 30 日。

2.本公司於民國 93 年 12 月 20 日經董事會決議，通過本公司股東以其持有本公司之普通股股份 80,000 仟股，發行海外存託憑證 16,000 仟單位，並經行政院金融監督管理委員會證券期貨局核准在案。每單位海外存託憑證表彰五股本公司已發行流通在外普通股，並於民國 94 年 3 月 29 日於盧森堡證券交易所掛牌買賣，發行金額共計美金 134,666 仟元。本次海外存託憑證發行相關之普通股股份係以本公司既有之股份發行，故對於本公司之普通股股權未有稀釋之影響。海外存託憑證之主要約定事項如下：

(1)表決權之行使

海外存託憑證持有人得依據存託契約及中華民國法令之相關規定行使其海外存託憑證所表彰本公司普通股之表決權。

(2)海外存託憑證兌回方式

海外存託憑證發行後，海外存託憑證持有人依中華民國相關法令及

存託契約規定請求兌回所持有之海外存託憑證時，得由海外存託機關將海外存託憑證所表彰之原有價證券過戶予請求兌回人，或由存託機構將海外存託憑證所表彰之有價證券在中華民國境內股票市場出售，其所得價金之給付應依中華民國相關法令及存託契約規定辦理。

(3)股利分派、新股優先認購權及其他權益

海外存託憑證持有人與普通股股東享有同等之股利分配、其他配股權利及新股優先認購權。

(4)經歷年盈餘轉增資，截至民國 104 年 12 月 31 日止，該海外存託憑證尚有 1,573 仟單位流通在外，其表彰本公司普通股數計 7,865 仟股。

(二十)資本公積

依公司法規定，超過票面金額發行股票所得之溢額及受領贈與之所得之資本公積，除得用於彌補虧損外，按股東原有股份之比例發給新股或現金。另依證券交易法之相關規定，以上開資本公積撥充資本時，每年以其合計數不超過實收資本額百分之十為限。公司非於盈餘公積填補資本虧損仍有不足時，不得以資本公積補充之。

(二十一)保留盈餘

1.依本公司經民國 104 年 6 月 10 日股東常會通過之公司章程規定，每年決算後盈餘，依下列順序辦理之：

(1)提繳稅捐。

(2)彌補虧損。

(3)提存百分之十為法定盈餘公積。

(4)於必要時依相關法令之規定提列或迴轉特別盈餘公積。

(5)依(1)至(4)項辦理後，餘額即為當年度可分配盈餘，其分配如下：

a.董事酬勞：百分之一以下。

b.員工紅利：至少百分之三，員工紅利以股票股利發放時，其對象得包括符合一定條件之從屬公司員工，相關辦法授權董事會或其授權人訂定之。

c.股東紅利：其餘數額併同期初未分配盈餘為累積可分配盈餘；因本公司正值穩定成長階段，考量股東利益、財務健全並兼顧業務發展，其中提撥股東紅利之數額，應不少於當年度可分配盈餘百分之六十，且現金股利不應低於股東紅利百分之十五。

2.法定盈餘公積除彌補公司虧損及按股東原有股份之比例發給新股或

現金外，不得使用之，惟發給新股或現金者，以該項公積超過實收資本額百分之二十五之部分為限。

3.(1)本公司分派盈餘時，依法令規定須就當年度資產負債表日之其他權益項目借方餘額提列特別盈餘公積始得分派，俟後其他權益項目借方餘額迴轉時，迴轉金額得列入可供分派盈餘中。

(2)首次採用 IFRSs 時，依 101 年 4 月 6 日金管證發字第 1010012865 號函提列之特別盈餘公積，本公司於嗣後使用、處分或重分類相關資產時，就原提列特別盈餘公積之比例予以迴轉，前述相關資產若為投資性不動產時，屬土地部分於處分或重分類時迴轉，屬土地以外之部分，則於使用期間逐期迴轉。

4.本公司民國 104 年 6 月 10 日及民國 103 年 6 月 10 日經股東會決議通過民國 103 年度及 102 年度盈餘指撥分派案如下：

	103年度		102年度	
	金額(註1)	每股股利(元)	金額(註2)	每股股利(元)
提列法定盈餘公積	$2,069,890		$1,777,620	
迴轉特別盈餘公積	(527,556)		(3,546,949)	
分配股東現金股利	16,331,540	$ 6.7	14,137,751	$ 5.8

(註1)經股東會決議配發員工現金紅利$2,893,928 及董事酬勞$32,900。

(註2)經股東會決議配發員工現金紅利$2,492,438 及董事酬勞$30,400。

有關董事會通過擬議及股東會決議盈餘分派情形，可至公開資訊觀測站查詢。

5.本公司於民國 105 年 3 月 10 日經董事會提議民國 104 年度盈餘指撥分派案：

	104年度	
	金額	每股股利(元)
提列法定盈餘公積	$ 1,871,462	
提列特別盈餘公積	527,556	
分配股東現金股利	12,987,717	$ 5.0

前述民國 104 年度盈餘指撥分派案，截至民國 105 年 3 月 10 日止，尚未經股東會決議。

6.有關員工酬勞（紅利）及董監酬勞資訊，請詳附註六、(二十九)。

(二十二)非控制權益

	104年度	103年度
期初餘額	$ 12,746,960	$ 14,226,550
歸屬於非控制權益之份額：		
本期淨利	1,167,751	1,614,770
國外營運機構財務報表換算之兌換差額	32,309	(142,008)
備供出售金融商品未實現(損)益	(31)	4
確定福利計畫之再衡量數	-	4,008
非控制權益增加(註1)	901,642	-
非控制權益減少(註2)	(9,666,009)	(2,956,364)
期末餘額	$ 5,182,622	$ 12,746,960

(註 1)非控制權益增加主係取得 DAL 股權所產生。

(註 2)非控制權益減少主係取得中達江蘇、中達零組件、中達光電、中達視訊及先達之非控制權益及發放非控制權益現金股利所致。

(二十三)營業收入

	104年度	103年度
銷貨收入	$ 199,803,018	$ 188,437,064
勞務收入	1,789,829	1,063,348
其他營業收入	1,858,814	1,134,708
	$ 203,451,661	$ 190,635,120

(二十四)營業成本

	104年度	103年度
銷貨成本	$ 145,033,573	$ 137,597,768
勞務成本	1,696,826	720,332
其他營業成本	1,352,597	822,482
	$ 148,082,996	$ 139,140,582

(二十五)其他收入

	104年度	103年度
利息收入	$ 634,443	$ 949,336
租金收入	313,576	330,879
股利收入	156,599	141,714
其他收入-其他	2,855,107	1,957,094
	$ 3,959,725	$ 3,379,023

(二十六)其他利益及損失

	104年度	103年度
淨外幣兌換利益	$ 679,514	$ 266,881
透過損益按公允價值衡量之金融資產/負債利益(損失)	(73,588)	(61,827)
處分不動產、廠房及設備利益(損失)	747	(11,725)
處分投資(損失)利益	(110,857)	57,117
減損損失	(39,320)	(83,220)
什項支出	(916,850)	(664,233)
	($ 460,354)	($ 497,007)

(二十七)財務成本

	104年度	103年度
利息費用	$ 456,036	$ 162,480
現金流量避險有效而自權益轉列之損失	-	1,555
	$ 456,036	$ 164,035

(二十八)費用性質之額外資訊

	104年度	103年度
員工福利費用	$ 35,690,078	$ 32,812,642
不動產、廠房及設備折舊費用	6,760,078	6,464,508
無形資產攤銷費用	1,484,802	1,022,608
	$ 43,934,958	$ 40,299,758

(二十九)員工福利費用

	104年度	103年度
薪資費用	$ 26,716,552	$ 24,791,319
員工分紅	3,688,215	3,749,479
員工酬勞成本	123,165	-
勞健保費用	3,067,026	2,602,120
退休金費用	527,046	487,833
其他用人費用	1,568,074	1,181,891
	$ 35,690,078	$ 32,812,642

1. 依本公司章程規定，本公司於分派盈餘時，應分派員工紅利至少 3%，董事監察人酬勞 1%以下。

   惟依民國 104 年 5 月 20 日公司法修訂後之規定，公司應以當年度獲利狀況之定額或比率，分派員工酬勞。但公司尚有累積虧損時，應予彌補。前述員工酬勞以股票或現金為之，應由董事會以董事三分之二以上之出席及出席董事過半數同意之決議行之，並報告股東會。

另章程得訂明前項發給股票或現金之對象，包括符合一定條件之從屬公司員工。本公司已於 104 年 10 月 27 日經董事會通過章程修正議案，依修正後章程規定，本公司依當年度獲利狀況扣除累積虧損後，如尚有餘額，應提撥員工酬勞不低於 3%，董事及監察人酬勞不高於 1%，此章程修正案尚未經股東會決議通過。

2. 本集團民國 104 年及 103 年度員工酬勞(紅利)估列金額分別為$3,688,215 及$3,749,479；董事酬勞估列金額分別為$35,404 及$30,854，前述金額帳列薪資費用科目。

民國 104 年係以截至當期止之獲利情況估列，董事會決議實際配發董監酬勞金額為$32,400，另，截至 105 年 3 月 10 日止，董事會尚未決議配發民國 104 年度員工酬勞。

民國 103 年係以該年度之稅後淨利，考量法定盈餘公積等因素後，以章程所定之成數為基礎估列。經股東會決議之民國 103 年員工紅利及董監酬勞與民國 103 年度財務報告認列之金額一致。

本公司董事會通過及股東會決議之員工酬勞(紅利)及董監酬勞相關資訊可至公開資訊觀測站查詢。

(三十)所得稅

1. 所得稅費用

(1)所得稅費用組成部分：

	104年度	103年度
當期所得稅：		
當期所得產生之所得稅	$ 5,149,757	$ 3,661,891
以前年度所得稅高估	(543,571)	(348,084)
當期所得稅總額	4,606,186	3,313,807
遞延所得稅：		
暫時性差異之原始產生及迴轉	959,937	915,701
課稅損失之原始產生及迴轉	(673,701)	(26,677)
遞延所得稅總額：	286,236	889,024
	$ 4,892,422	$ 4,202,831

(2)與其他綜合損益相關之所得稅金額:

	104年度	103年度
備供出售金融資產公允價值變動	($ 82)	$ 9
國外營運機構換算差額	238,076	498,277
確定福利義務之再衡量數	-	20,038
現金流量避險	-	889
	$ 237,994	$ 519,213

2.所得稅費用與會計利潤關係

	104年度	103年度
稅前淨利按法定稅率計算之所得稅	$ 7,806,054	$ 6,895,874
按稅法規定剔除項目之所得稅影響數	(1,999,080)	(2,140,570)
投資抵減之所得稅影響數	(666,630)	(745,592)
課稅損失之所得稅影響數	(9,964)	(20,624)
以前年度所得稅高低估數	(543,571)	(348,084)
未分配盈餘加徵	305,613	561,827
所得稅費用	$ 4,892,422	$ 4,202,831

3.因暫時性差異、課稅損失及投資抵減而產生之各遞延所得稅資產或負債金額如下：

	104年度				
	1月1日	認列於損益	認列於其他綜合淨利	認列於權益	12月31日
暫時性差異：					
-遞延所得稅資產:					
備抵存貨呆滯損失	$ 198,052	$ 247,116	$ -	$ -	$ 445,168
投資抵減	378,144	(369,708)	-	-	8,436
應付退休金	563,998	34,909	-	-	598,907
資產減損	235,531	11,400	-	-	246,931
課稅損失	30,663	673,701	-	-	704,364
折舊費用財稅差	1,466,652	305,947	-	-	1,772,599
其他	1,475,043	411,779	-	-	1,886,822
小計	$ 4,348,083	$ 1,315,144	$ -	$ -	$ 5,663,227
-遞延所得稅負債:					
長期股權投資	($ 8,339,803)	($ 1,304,662)	($ 237,635)	$ -	($ 9,882,100)
土地增值稅	(119,862)	-	-	-	(119,862)
其他	(1,415,993)	(296,718)	(359)	-	(1,713,070)
小計	($ 9,875,658)	($ 1,601,380)	($ 237,994)	$ -	($ 11,715,032)
合計	($ 5,527,575)	($ 286,236)	($ 237,994)	$ -	($ 6,051,805)

	103年度				
	1月1日	認列於損益	認列於其他綜合淨利	認列於權益	12月31日
暫時性差異：					
-遞延所得稅資產:					
備抵存貨呆滯損失	$ 156,189	$ 41,863	$ -	$ -	$ 198,052
投資抵減	23,497	354,647	-	-	378,144
應付退休金	772,608	(188,572)	(20,038)	-	563,998
資產減損	45,883	189,648	-	-	235,531
課稅損失	3,986	26,677	-	-	30,663
折舊費用財稅差	1,183,306	283,346	-	-	1,466,652
其他	1,159,373	315,670	-	-	1,475,043
小計	$ 3,344,842	$ 1,023,279	($ 20,038)	$ -	$ 4,348,083
-遞延所得稅負債:					
長期股權投資	($ 5,972,059)	($ 1,868,569)	($ 499,175)	$ -	($ 8,339,803)
土地增值稅	(119,862)	-	-	-	(119,862)
其他	(1,372,259)	(43,734)	-	-	(1,415,993)
小計	($ 7,464,180)	($ 1,912,303)	($ 499,175)	$ -	($ 9,875,658)
合計	($ 4,119,338)	($ 889,024)	($ 519,213)	$ -	($ 5,527,575)

4. 本集團依據產業創新條例及廢止前促進產業升級條例之規定，可享有之投資抵減明細及未認列為遞延所得稅資產之相關金額如下:

104年12月31日			
抵減項目	尚未抵減餘額	未認列遞延所得稅資產部分	最後抵減年度
投資新興重要策略產業	$ 8,436	$ -	105

103年12月31日			
抵減項目	尚未抵減餘額	未認列遞延所得稅資產部分	最後抵減年度
投資新興重要策略產業	$ 378,144	$ -	105

5. 本集團尚未使用之課稅損失損失金額之有效期限及未認列遞延所得稅資產相關金額如下：

104年12月31日				
發生年度	申報數/核定數	尚未抵減損失金額	未認列遞延所得稅資產金額	最後扣抵年度
91-104	$ 12,549,587	$ 12,414,396	$ 1,372,672	129

103年12月31日				
發生年度	申報數/核定數	尚未抵減損失金額	未認列遞延所得稅資產金額	最後扣抵年度
96-103	$ 8,305,131	$ 8,222,491	$ 8,099,839	113

6. 未認列為遞延所得稅資產之可減除暫時性差異：

	104年12月31日	103年12月31日
可減除暫時性差異	$ 877,199	$ 440,537

7. 本集團並未就若干子公司投資相關之應課稅暫時性差異認列遞延所得稅負債，民國 104 年及 103 年 12 月 31 日之未認列之遞延所得稅負債之暫時性差異金額分別為$37,814,506 及$37,652,224。

8. 本公司及國內子公司營利事業所得稅核定情形如下：

	核定情形
本公司及台灣子公司	核定至102年度

9. 未分配盈餘相關資訊

	104年12月31日	103年12月31日
86年度以前	$ 685,952	$ 685,952
87年度以後	27,822,988	32,893,351
	$ 28,508,940	$ 33,579,303

10. 本公司有關股東可扣抵稅額及預計可扣抵稅額比率如下：

	104年12月31日	103年12月31日
(1)可扣抵稅額帳戶餘額	$ 298,349	$ 496,394

	104年度(預計)	103年度(實際)
(2)盈餘分配之稅額扣抵比率	2.2%	1.49%

(三十一)每股盈餘

	104年度		
	稅後金額	加權平均流通在外股數(仟股)	每股盈餘(元)
基本每股盈餘			
歸屬於母公司普通股股東之本期淨利	$18,714,623	2,438,420	$ 7.67
稀釋每股盈餘			
歸屬於母公司普通股股東之本期淨利	$18,714,623	2,438,420	
具稀釋作用之潛在普通股之影響：			
員工分紅	-	25,679	
歸屬於母公司普通股股東之本期淨利加潛在普通股之影響	$18,714,623	2,464,099	$ 7.59

	103年度		
	稅後金額	加權平均流通在外股數(仟股)	每股盈餘(元)
基本每股盈餘			
歸屬於母公司普通股股東之本期淨利	$20,704,476	2,437,543	$ 8.49
稀釋每股盈餘			
歸屬於母公司普通股股東之本期淨利	$20,704,476	2,437,543	
具稀釋作用之潛在普通股之影響:			
員工分紅	-	21,681	
歸屬於母公司普通股股東之本期淨利加潛在普通股之影響	$20,704,476	2,459,224	$ 8.42

(三十二)與非控制權益之交易

本集團於民國 104 年 7 月 28 日以現金$11,974,091 透過取得 Apex、Galaxy Star 、Jade、Apex-HK、Galaxy Star-HK 及 Jade-HK 等 100%股權，以間接取得其持有之子公司中達江蘇、中達零組件吳江、中達光電吳江及中達視訊吳江共計 45%已發行股份；另於民國 104 年 12 月 1 日以現金$28,350 取得其子公司先達工控股份有限公司 30%已發行股份。上述交易對歸屬於母公司業主權益之影響如下：

購入非控制權益之帳面金額	$	6,051,440
支付予非控制權益之對價	(	11,998,300)
實際取得或處分子公司股權價格與帳列之差異	($	5,946,860)
保留盈餘減少歸屬於：		
母公司業主權益	($	5,589,901)
非控制權益	($	356,959)

(三十三)企業合併

1.本集團於民國104年及103年度進行下列購併事項：

(1)本集團於民國103年4月8日以現金$135,083向Luxeon International Holding Limited購入麗訊100%之股權。

(2)本集團透過DIH於民國103年8月1日以現金$111,337向關聯企業DET購入其所持有DEU 100%之股權。

(3)本集團透過DIH於民國103年9月1日以現金$2,652,858購入Boom 100%之股權。

(4)本集團於民國104年1月1日以現金$79,575購入緯特100%股權。

(5)本集團於民國104年5月4日以現金$15,223,268(挪威幣38.7億元)購入Eltek 100%股權。

(6)本集團於民國104年7月2日以現金$694,760(美金22,000仟元)購入DAL股權，本次收購前，本公司及子公司DEN分別持有DAL 16.61%及2.77%股權，收購後，本公司及子公司DEN分別持有DAL 10.26%及39.95%股權，合計綜合持股50.21%。

2.收購上述子公司所支付之對價、所取得之資產和承擔之負債在收購日之公允價值資訊如下：

	104年度	103年度
收購對價		
現金	$ 15,997,603	$ 2,899,278
先前本公司及子公司DEN已持有DAL之權益於收購日之公允價值	216,753	-
非控制權益占被收購者可辨認淨資產份額	980,690	-
	17,195,046	2,899,278
取得可辨認資產及承擔負債之公允價值		
現金	2,140,423	253,063
其他流動資產	7,786,764	16,537
應收股利	-	126,591
採用權益法之投資	35,541	1,317,347
不動產、廠房及設備	3,842,717	5,542
無形資產	8,213,210	1,251,533
其他非流動資產	1,728,135	197
流動負債	(8,142,466)	(32,015)
遞延所得稅負債	(63,048)	(42,793)
其他非流動負債	(3,910,924)	-
可辨認淨資產總額	11,630,352	2,896,002
商譽	$ 5,564,694	$ 3,276

3. 自收購上述子公司股權起，該等公司貢獻之營業收入及稅前淨利益分別為$13,100,559及$947,868。若假設該等公司自民國103年1月1日即已納入合併，則本集團之營業收入及稅前淨利將分別為：

	104年度	103年度
營業收入	$ 210,068,771	$ 208,513,783
稅前淨利	24,737,645	27,123,660

七、關係人交易

(一)與關係人間重大交易事項

1. 商品之銷售

	104年度	103年度
商品銷售：		
-關聯企業	$ 5,521,219	$ 3,919,209
-其他關係人	629,705	1,023,383
總計	$ 6,150,924	$ 4,942,592

本集團對關係人之銷貨，無其他同類型交易可茲比較，係按約定銷售價格及條件辦理。

2.商品之購買

	104年度	103年度
商品購買：		
-關聯企業	$ 1,164,401	$ 667,260
-其他關係人	131,040	56,825
總計	$ 1,295,441	$ 724,085

本集團對關係人之進貨，無其他同類型交易可茲比較，係按約定進貨價格及條件辦理。

3.銷售商品之期末餘額

	104年12月31日	103年12月31日
應收關係人款項：		
-關聯企業	$ 1,475,555	$ 985,685
-其他關係人	-	274,417
總計	$ 1,475,555	$ 1,260,102

應收關係人款項主要來自銷售商品之款項於銷售日後 60~90 天到期。該應收款項並無抵押及附息。業已針對逾期應收關係人款項提列負債準備。

4.購買商品之期末餘額

	104年12月31日	103年12月31日
應付關係人款項：		
-關聯企業	$ 458,709	$ 225,241
-其他關係人	-	19,572
總計	$ 458,709	$ 244,813

應付關係人款項主要來自進貨交易，並在購貨日後 70 天到期。該應付款項並無附息。

5.其他期末餘額

	104年12月31日	103年12月31日
其他應收關係人款項:		
-關聯企業	$ 125,608	$ 40,790
-其他關係人	-	2,717
	$ 125,608	$ 43,507

主係代墊款項。

6.財產交易

(1)本集團於民國 103 年間以$393,351 向關聯企業購買 DGSG 45.17%股權，截至民國 103 年 12 月 31 日止相關價款業已付清。

(2)本集團於民國 103 年間以$109,434 向關聯企業購買 DEU 100%股權，截至民國 103 年 12 月 31 日止相關價款業已付清。

(3)本集團於民國 103 年間向關聯企業 DPI 增資$106,523，增資後持股比例為 41%。

(4)本集團於民國 104 年 7 月以$694,760 參與 DAL 現金增資，截至民國 104 年 12 月 31 日止相關款項業已付清。

(二)主要管理階層薪酬資訊

	104年度	103年度
薪資及其他短期員工福利	$ 583,670	$ 529,412
股份基礎給付	9,869	-
總計	$ 593,539	$ 529,412

八、質押之資產

本集團之資產提供擔保明細如下：

資產名稱	帳面價值 104年12月31日	帳面價值 103年12月31日	擔保用途
銀行存款及定期存款（表列其他流動資產及其他非流動資產）	$ 219,512	$ 3,000	關稅保付之擔保及其他保證金
定期存款(表列其他流動資產)	148,508	160,769	投標之押標金、履約保證及土地租約
	$ 368,020	$ 163,769	

九、重大或有負債及未認列之合約承諾

(一)或有事項

無此情形。

(二)承諾事項

1.已簽約但尚未發生之資本支出

	104年12月31日	103年12月31日
不動產、廠房及設備	$ 292,378	$ 571,260
電腦軟體成本	$ 350,700	$ -

2.營業租賃協議

不可取消營業租賃之未來最低應付租賃給付總額如下：

	104年12月31日	103年12月31日
不超過1年	$ 246,461	$ 107,460
超過1年但不超過5年	357,253	178,419
超過5年	376,743	102,221
總計	$ 980,457	$ 388,100

十、重大之災害損失

無此情形。

十一、重大之期後事項

無此情形。

十二、其他

(一)資本管理

本集團(包括待出售處分群組)資本管理之最主要目標，係確認維持健全之信用評等及良好之資本比例，以支持企業營運及股東權益之極大化。

(二)金融工具

1.金融工具公允價值資訊

本集團以攤銷後成本衡量之金融工具(包括應收票據、應收帳款(含關係人)、其他應收款(含關係人)、短期借款、應付票據、應付帳款(含關係人)及其他應付款)的帳面金額係公允價值之合理近似值，長期借款(包含一年或一營業週期內到期部分)之利率因與市場利率接近，故其帳面金額應屬估計公允價值之合理基礎，另以公允價值衡量之金融工具的公允價值資訊請詳附註十二(三)。

2.財務風險管理政策

本集團日常營運受多項財務風險之影響，包含市場風險(包括匯率風險、利率風險、及價格風險)、信用風險及流動性風險。本集團整體風險管理政策著重於金融市場的不可預測事項，並尋求可降低對本集團財務狀況及財務績效之潛在不利影響。本集團使用多項衍生金融工具以規避特定暴險，請詳附註六(二)、(五) 及(十五)。

3.重大財務風險之性質及程度

(1)市場風險

匯率風險

A. 本集團係跨國營運，因此受多種不同貨幣所產生之匯率風險，主要為美元、人民幣及歐元。相關匯率風險來自未來之商業交易、已認列之資產與負債，及對國外營運機構之淨投資。

B. 本集團管理階層已訂定政策，規定集團內各公司管理相對其功能性貨幣之匯率風險。為管理來自未來商業交易及已認列資產與負債之匯率風險，集團內各公司透過集團財務部採用遠期外匯合約進行避險。

C. 本集團運用遠期外匯合約/遠匯買賣交易等衍生性金融商品，規避已認列之外幣資產或負債或高度很有可能發生之預期交易，以降低匯率波動所產生之公平價值風險及現金流量風險。並隨時監

測匯率波動，設置停損點，以降低匯率風險。

D.本集團從事之業務涉及若干非功能性貨幣(本公司及部分子公司之功能性貨幣為台幣、部分子公司之功能性貨幣為美元、人民幣)，故受匯率波動之影響，具重大匯率波動影響之外幣資產及負債資訊如下：

	104年12月31日		
	外幣(仟元)	匯率	帳面金額 (新台幣)
(外幣:功能性貨幣)			
金融資產			
貨幣性項目			
美金：新台幣	$ 268,941	32.8250	$ 8,827,972
美金：人民幣（註）	384,993	6.4917	12,637,397
人民幣：美金（註）	936,707	0.1540	4,736,423
歐元：美金（註）	29,972	1.0931	1,075,399
歐元：克朗（註）	223,085	9.6301	8,004,366
英鎊：克朗（註）	33,284	13.0630	1,619,932
美金：克朗（註）	435,646	8.8102	14,300,200
非貨幣性項目			
人民幣：美金（註）	$ 8,768,241	0.1540	$44,336,258
新台幣：美金（註）	2,307,836	0.0305	2,307,836
美金：新台幣	3,290,856	32.8250	108,022,348
泰銖：新台幣	7,910,538	0.9146	7,234,979
泰銖：美金	(347,724)	0.0279	(318,029)
美金：歐元（註）	53,839	0.9149	1,767,274
克朗：歐元（註）	4,428,934	0.1038	16,501,498
金融負債			
貨幣性項目			
美金：新台幣	$ 241,001	32.8250	$ 7,910,842
美金：人民幣（註）	436,993	6.4917	14,344,318
人民幣：美金（註）	1,397,206	0.1540	7,064,917
歐元：克朗（註）	90,636	9.6301	3,252,055
美金：克朗（註）	375,043	8.8102	12,310,889

註：由於合併個體中部份個體之功能性貨幣非為新台幣，因此於揭露時亦須予以考量，例如當某一子公司之功能性貨幣為人民幣，但有美金之外幣部位亦須列入考量。

	103年12月31日		
	外幣(仟元)	匯率	帳面金額 (新台幣)
(外幣:功能性貨幣)			
金融資產			
貨幣性項目			
美金：新台幣	$ 333,368	31.6500	$10,551,109
美金：人民幣（註）	439,811	6.2156	13,941,537
人民幣：美金（註）	900,511	0.1611	4,592,520
非貨幣性項目			
人民幣：美金（註）	$ 8,990,047	0.1611	$45,848,339
新台幣：美金（註）	2,016,062	0.0316	2,016,062
美金：新台幣	3,241,478	31.6500	102,592,789
泰銖：新台幣	6,396,665	0.9670	6,185,575
泰銖：美金（註）	259,166	0.0306	250,614
金融負債			
貨幣性項目			
美金：新台幣	$ 303,767	31.6500	$ 9,614,220
美金：人民幣（註）	443,890	6.2156	14,070,834
人民幣：美金（註）	1,474,719	0.1611	7,520,925

註：此為子公司功能性貨幣。本方法係以外幣金額揭露。由於合併個體中部分個體之功能性貨幣非為新台幣，因此於揭露時亦須予以考量，例如當某一子公司之功能性貨幣為人民幣，但有美金之外幣部位亦須列入考量。

E.本公司貨幣性項目因匯率波動具重大影響於民國 104 年及 103 年度認列之全部兌換利益（含已實現及未實現）彙總金額分別為$679,514 及$266,881。

	104年度		
	敏感度分析		
	變動幅度	影響損益	影響其他綜合損益
(外幣:功能性貨幣)			
金融資產			
貨幣性項目			
美金：新台幣	1%	$ 88,280	$ -
美金：人民幣（註）	1%	126,374	-
人民幣：美金（註）	1%	47,364	-
歐元：美金（註）	1%	10,754	-
歐元：克朗（註）	1%	80,044	-
英鎊：克朗（註）	1%	16,199	-
美金：克朗（註）	1%	143,002	-
金融負債			
貨幣性項目			
美金：新台幣	1%	$ 79,108	$ -
美金：人民幣（註）	1%	143,443	-
人民幣：美金（註）	1%	70,649	-
美金：克朗（註）	1%	32,521	-
歐元：克朗（註）	1%	123,109	-

註：由於合併個體中部份個體之功能性貨幣非為新台幣，因此於揭露時亦須予以考量。

	103年度		
	敏感度分析		
	變動幅度	影響損益	影響其他綜合損益
(外幣:功能性貨幣)			
金融資產			
貨幣性項目			
美金：新台幣	1%	$ 105,511	$ -
美金：人民幣（註）	1%	139,415	-
人民幣：美金（註）	1%	45,925	-
金融負債			
貨幣性項目			
美金：新台幣	1%	$ 96,142	$ -
美金：人民幣（註）	1%	140,708	-
人民幣：美金（註）	1%	75,209	-

註：由於合併個體中部份個體之功能性貨幣非為新台幣，因此於揭露時亦須予以考量。

價格風險

由於本集團持有之投資於合併資產負債表中係分類為備供出售金融資產，或透過損益按公允價值衡量之金融資產，因此本集團暴露於權益工具之價格風險。為管理權益工具投資之價格風險，本集團將以分散投資組合來進行該項風險之控管。

本集團主要投資於上市櫃及未上市櫃公司之權益工具，此等權益工具之價格會因該投資標的未來價值之不確定性而受影響。若該等權益工具價格上升或下跌 1%，而其他所有因素維持不變之情況下，對民國 104 年及 103 年度之稅後淨利因來自透過損益按公允價值衡量之權益工具之利益或損失將分別增加或減少$224 及$258；對於股東權益之影響因分類為備供出售之權益工具之利益或損失分別增加或減少$75,395 及$76,554。

利率風險

A. 本集團之利率風險來自長期借款。按浮動利率發行之借款使本集團承受現金流量利率風險，部分風險被按浮動利率持有之現金及約當現金抵銷。按固定利率發行之借款則使本集團承受公允價值利率風險。本集團之借款主係為固定及浮動利率，於民國 104 年及 103 年度，本集團按浮動利率計算之借款係以新台幣、美元及歐元計價。

B. 於民國 104 年及 103 年 12 月 31 日，若借款利率增加 0.25%，在所有其他因素維持不變之情況下，民國 104 年及 103 年度之稅後淨利將分別減少$934 及$212，主要係因浮動利率借款導致利息費用增加。

(2)信用風險

A. 信用風險係本集團因客戶或金融工具之交易對手無法履行合約義務而產生財務損失之風險。分述如下：

a. 本集團依授信政策，集團內各營運個體於訂定付款及提出交貨之條款與條件前，須就其每一新客戶進行管理及信用風險分析。內部風險控管係透過考慮其財務狀況、過往經驗及其他因素，以評估客戶之信用品質。

b. 個別風險之限額係由信用控管主管依照內部或外部之因素而制訂，並定期監控信用額度之使用。

c. 對銀行及金融機構而言，僅有信用評等良好之機構，才會被接納為交易對象。

d. 主要信用風險來自現金及約當現金、衍生金融工具，及存放於銀行與金融機構之存款，亦有來自顧客之信用風險，並包括尚未收現之應收帳款及已承諾之交易。

B. 於民國 104 年及 103 年度，不預期會受交易對手之不履約而產生任何重大損失。

C. 本集團重大未逾期且未減損金融資產之信用品質，請詳附註六(六)說明。

(3)流動性風險

A. 現金流量預測是由集團內各營運個體執行，並由集團財務部予以彙總。集團財務部監控集團流動資金需求之預測，確保其有足夠資金得以支應營運需要。

B. 下表係本集團(包含待出售處分群組)之非衍生金融負債及以淨額或總額交割之衍生金融負債，按相關到期日予以分組，非衍生金融負債係依據資產負債表日至合約到期日之剩餘期間進行分析；衍生金融負債係依據資產負債表日至預期到期日之剩餘期間進行分析如下：

非衍生金融負債:

104年12月31日	1年內	1至2年內	2至5年內	5年以上
短期借款	$11,109,573	$ -	$ -	$ -
應付票據及帳款(含關係人)	35,882,259	-	-	-
其他應付款	22,362,597	-	-	-
長期借款(包含一年或一營業週期內到期)	55,241	3,616,399	117,938	259,468

非衍生金融負債:

103年12月31日	1年內	1至2年內	2至5年內	5年以上
短期借款	$5,801,298	$ -	$ -	$ -
應付票據及帳款(含關係人)	33,748,983	-	-	-
其他應付款	19,221,347	-	-	-
長期借款(包含一年或一營業週期內到期)	52,111	26,456,375	11,728	-

衍生金融負債

民國 104 年及 103 年 12 月 31 日本集團操作之衍生金融負債皆為

一年內到期。

C.本集團並不預期到期日分析之現金流量發生時點會顯著提早，或實際金額會有顯著不同。

(三)公允價值資訊

1.本集團非以公允價值衡量之金融資產及金融負債之公允價值資訊請詳附註十二、(二)1.說明。本集團以成本衡量之投資性不動產的公允價值資訊請詳附註六、(十一)說明。

2.為衡量金融及非金融工具之公允價值所採用評價技術的各等級定義如下：

第一等級：企業於衡量日可取得之相同資產或負債於活絡市場之報價(未經調整)。活絡市場係指有充分頻率及數量之資產或負債交易發生，以在持續基礎上提供定價資訊之市場。

第二等級：資產或負債直接或間接之可觀察輸入值，但包括於第一等級之報價者除外。

第三等級：資產或負債之不可觀察輸入值。

3.民國104年及103年12月31日以公允價值衡量之金融及非金融工具，本集團依資產及負債之性質、特性及風險及公允價值等級之基礎分類，相關資訊如下：

104年12月31日	第一等級	第二等級	第三等級	合計
資產				
重複性公允價值				
透過損益按公允價值衡量之金融資產				
權益證券	$ 22,345	$ -	$ -	$ 22,345
遠期外匯合約	-	12,979	-	12,979
可轉換公司債	2,197	223,695	-	225,892
備供出售金融資產				
權益證券	6,130,090	-	1,322,317	7,452,407
可轉換公司債	87,090	-	-	87,090
	$6,241,722	$ 236,674	$1,322,317	$7,800,713
負債				
重複性公允價值				
透過損益按公允價值衡量之金融負債				
遠期外匯合約	$ -	$ 140,080	$ -	$ 140,080

103年12月31日	第一等級	第二等級	第三等級	合計
資產				
重複性公允價值				
透過損益按公允價值衡量之金融資產				
權益證券	$ 25,774	$ -	$ -	$ 25,774
遠期外匯合約	-	8,047	-	8,047
可轉換公司債	5,805	115,924	-	121,729
備供出售金融資產				
權益證券	6,302,665	-	1,282,187	7,584,852
可轉換公司債	70,571	-	-	70,571
	$6,404,815	$ 123,971	$1,282,187	$7,810,973
負債				
重複性公允價值				
透過損益按公允價值衡量之金融負債				
遠期外匯合約	$ -	$ 51,606	$ -	$ 51,606

4.本集團用以衡量公允價值所使用之方法及假設說明如下：

(1)本集團採用市場報價作為公允價輸入值(即第一等級)者，依工具之特性分列如下：

	上市(櫃)公司股	轉(交)換公司債
市場報價	收盤價	收市價

(2)除上述有活絡市場之金融工具外，其餘金融工具之公允價值係採用財務管理上公認評價技術取得。

(3)當評估非標準化且複雜性較低之金融工具時，本集團採用廣為市場參與者使用之評價技術。此類金融工具之評價模型所使用之參數通常為市場可觀察資訊。

(4)衍生金融工具之評價係根據廣為市場使用者所接受之評價模型，例如折現法及選擇權定價模型。遠期外匯合約通常係根據目前之遠期匯率評價。

(5)評價模型之產出係預估之概算值，而評價技術可能無法反映本集團持有金融工具及非金融工具之所有攸關因素。因此評價模型之預估值會適當地根據額外之參數予以調整。根據本集團之公允價值評價管理政策及相關之控制程序，管理階層相信為允當表達合併資產負債表中金融工具及非金融工具之公允價值，評價調整係屬適當且必要。在評價過程中所使用之價格資訊及參數係經審慎評估，且適當

地根據目前市場狀況調整。

(6)本集團將信用風險評價調整納入金融工具及非金融工具公允價值計算考量，以分別反映交易對手信用風險。

5.民國 104 年及 103 年度無第一等級與第二等級間之任何移轉。

6.下表列示民國 104 年及 103 年度第三等級之變動：

	104年
	權益證券
1月1日	$ 1,282,187
認列於當期損益之損失	(32,029)
本期取得	372,453
轉入第三等級	29,482
轉出第三等級	(290,400)
減資退回股款	(50,101)
匯率影響數	10,725
12月31日	$ 1,322,317

	103年		
	可轉換公司債	權益證券	合計
1月1日	$ -	$ 1,108,688	$ 1,108,688
本期取得	28,844	483,576	512,420
認列於當期損益之利益或損失	-	(28,420)	(28,420)
認列於其他綜合損益之利益	-	15,549	15,549
轉出第三等級	-	(238,579)	(238,579)
減資退回股款	-	(18,112)	(18,112)
自可轉換公司債轉至權益證券	(28,844)	31,201	2,357
匯率影響數	-	(71,716)	(71,716)
12月31日	$ -	$ 1,282,187	$ 1,282,187

7.因億豐綜合工業股份有限公司、明達醫學科技股份有限公司、英瑞國際股份有限公司及萬在工業股份有限公司於民國 103 年及 104 年度間上市及興櫃，導致可取得足夠之可觀察市場資訊，因此本集團於該事件發生當月底將所採用之公允價值自第三等級轉入至第一等級。另齊瀚光電股份有限公司於民國 104 年 11 月 3 日起終止興櫃股票櫃檯買賣，故本集團於該事件發生當月底將所採用之公允價值自第一等級轉入至第三等級。

8.本集團對於公允價值歸類於第三等級之評價流程係由投資部門負責進

行金融工具之獨立公允價值驗證，藉獨立來源資料使評價結果貼近市場狀態，並定期覆核，以確保評價結果係屬合理。投資性不動產則由本集團財務部門依金管會公告之評價方法及參數假設定期評價。

另資金部門訂定金融工具公允價值評價政策、評價程序及確認符合相關國際財務報導準則之規定。相關評價結果每月呈報至管理當局，由管理當局負責評價過程之管理及覆核。

9. 有關屬第三等級公允價值衡量項目所使用評價模型之重大不可觀察輸入值之量化資訊及重大不可觀察輸入值變動之敏感度分析說明如下：

	104年12月31日 公允價值	評價技術	重大不可觀察 輸入值	區間 (加權平均)	輸入值與 公允價值關係
非衍生權益工具：					
非上市上櫃公司股票	$ 1,322,317	淨資產價值法	不適用	-	不適用

10. 本集團經審慎評估選擇採用之評價模型及評價參數，因此對公允價值衡量係屬合理，惟當使用不同之評價模型或評價參數可能導致評價之結果不同。針對分類為第三等級之金融資產及金融負債，若評價參數變動，則對損益或其他綜合損益之影響如下：

		104年12月31日			
		認列於損益		認列於其他綜合損益	
	輸入值 變動	有利變動	不利變動	有利變動	不利變動
金融資產					
權益工具淨資產價值	± 1%	$ -	$ -	$ 13,223	($ 13,223)

		103年12月31日			
		認列於損益		認列於其他綜合損益	
	輸入值 變動	有利變動	不利變動	有利變動	不利變動
金融資產					
權益工具淨資產價值	± 1%	$ -	$ -	$ 12,822	($ 12,822)

十三、附註揭露事項

(一)重大交易事項相關資訊

1. 資金貸與他人：請詳附表一。
2. 為他人背書保證：請詳附表二。
3. 期末持有有價證券情形（不包含投資子公司、關聯企業及合資控制部分）：請詳附表三。
4. 累積買進或賣出同一有價證券之金額達新台幣三億元或實收資本額百

分之二十以上：請詳附表四。

5.取得不動產之金額達新台幣三億元或實收資本額百分之二十以上：請詳附表五。

6.處分不動產之金額達新台幣三億元或實收資本額百分之二十以上：無此情形。

7.與關係人進、銷貨之金額達新台幣一億元或實收資本額百分之二十以上：請詳附表六。

8.應收關係人款項達新台幣一億元或實收資本額百分之二十以上：請詳附表七。

9.從事衍生工具交易：請詳附註六、(二)、(十五)及十二、(二)。

10.母公司與子公司間之業務關係及重要交易往來情形及金額：請詳附表八。

(二)轉投資事業相關資訊

被投資公司名稱、所在地區等相關資訊(不包含大陸被投資公司)：請詳附表九。

(三)大陸投資資訊

1.基本資料：請詳附表十。

2.直接或間接經由第三地區事業與轉投資大陸之被投資公司所發生之重大交易事項：本公司於民國 104 年度大陸被投資公司直接發生之重大交易事項及間接經由第三地區事業之轉投資公司－Delta Electronics International Ltd.(DEIL-Labuan)、Delta Electronics Int'l (Singapore) Pte. Ltd.(DEIL-SG)、Delta Networks International Ltd.(DNIL-Labuan)及 Cyntec International Ltd.(CIL-Labuan)與大陸被投資公司所發生之進、銷貨及應收、付款項之重大交易事項，請參閱附表六及七。

十四、營運部門資訊一般性資訊

(一)一般性資訊

本集團管理階層已依據董事會於制訂決策所使用之報導資訊辨認應報導部門，以產品別之角度經營業務，並區分為電源及零組件事業群、能源管理事業群及智能綠生活事業群，其收入來源之產品類型分述如下：

1.電源及零組件事業群：嵌入式電源供應器、移動電源、工業與醫療電源、風扇與散熱管理、資通訊核心零組件等項目，並提供全球電源管理與散熱方案、散熱管理方案。

2.能源管理事業群：工業自動化、通訊電源系統、不斷電系統及資料中

心、汽車電子與電動車充電設備、可再生能源等項目，並提供工廠與樓宇的自動化方案。

3.智能綠生活事業群:網通系統、視訊與顯像系統、LED 照明方案、醫療用裝置、Innergie 消費電源產品、Vivitek 高畫質投影機等項目。

本集團因改變部分產品別分類導致應報導部門之組成方式改變，業依規定重編前期相對應資訊俾便比較。

(二)部門資訊之衡量

本集團營運部門損益係以稅前營業損益衡量，並作為績效評估之基礎。且營運部門之會計政策皆與附註四所述之重要會計政策彙總相同。

(三)部門資訊

提供予主要營運決策者之應報導部門部門資訊如下：

	104年度			
	電源及零組件事業群	能源管理事業群	智能綠生活事業群	總計
來自外部客戶之收入	$109,794,156	$52,529,350	$38,678,654	$201,002,160
部門損益(註)	$ 15,653,107	$ 6,289,136	$ 3,741,602	$ 25,683,845

	103年度			
	電源及零組件事業群	能源管理事業群	智能綠生活事業群	總計
來自外部客戶之收入	$114,480,481	$36,699,520	$36,847,007	$188,027,008
部門損益(註)	$ 18,059,045	$ 6,074,269	$ 3,989,482	$ 28,122,796

註：係沖銷部門間交易前損益。

(四)部門損益之調節資訊

1.向主要營運決策者呈報之外部收入，與損益表內之收入採用一致之衡量方式。

2.本期應報導營運部門損益與繼續營業部門稅前損益調節如下：

	104年度	103年度
應報導營運部門部門損益	$ 25,683,845	$ 28,122,796
未分類之相關損益	(5,184,931)	(5,304,229)
營業外收入及支出合計	4,275,882	3,703,510
繼續營業部門稅前損益	$ 24,774,796	$ 26,522,077

(五)產品別及勞務別之資訊

由於本集團以產品別角度經營業務，應報導部門係以不同產品及勞務為基礎，故來自外部客戶之收入與附註十四(三)相同。

(六)地區別資訊

本集團民國 104 年及 103 年度地區別資訊如下:

	104年度		103年度	
	收入	非流動資產	收入	非流動資產
中國	$ 111,454,880	$ 31,042,064	$ 110,796,379	$ 31,442,091
美國	33,962,615	3,057,880	29,931,606	1,627
台灣	2,008,335	21,823,954	436,612	21,355,701
其他	56,025,831	16,137,269	49,470,523	604,631
	$ 203,451,661	$ 72,061,167	$ 190,635,120	$ 53,404,050

(七)重要客戶資訊

本集團民國 104 年及 103 年度對單一外部客戶之銷售額均未達合併營業收入之 10%。

台達電子工業股份有限公司

資金貸與他人

民國104年1月1日至12月31日

附表一

單位：新台幣仟元

(除特別註明者外)

編號(註1)	貸出資金之公司	貸與對象	往來項目	是否為關係人	本期最高金額(註2)	期末餘額	實際動支金額	利率區間	資金貸與性質(註8)	業務往來金額	有短期融通資金必要之原因	提列備抵呆帳金額	擔保品 名稱	擔保品 價值	對個別對象資金貸與限額	資金貸與總限額	備註
1	Cyntec International Limited	華騰電子科技(蘇州)有限公司	其他應收款-關係人	是	$ 328,250	$ -	$ -	0.00%	2	$ -	營運週轉	$ -	無	$ -	$10,306,215	$10,306,215	註7
1	Cyntec International Limited	吳江華豐電子科技有限公司	其他應收款-關係人	是	1,313,000	-	-	0.00%	2	-	營運週轉	-	無	-	10,306,215	10,306,215	註7
2	Eltek Power Systems AS	Eltek S.r.l.	其他應收款-關係人	是	21,528	21,528	16,177	3.45%	2	-	營運週轉	-	無	-	2,368,477	2,368,477	註5
2	Eltek Power Systems AS	Eltek Sistemas de Energia Ind. Com. SA	其他應收款-關係人	是	433,290	433,290	423,348	3.44%	2	-	營運週轉	-	無	-	2,368,477	2,368,477	註5
2	Eltek Power Systems AS	Eltek Holding AB	其他應收款-關係人	是	4,106	4,106	3,949	3.40%	2	-	營運週轉	-	無	-	2,368,477	2,368,477	註5
2	Eltek Power Systems AS	Eltek MEA DMCC	其他應收款-關係人	是	223,210	223,210	89,335	3.44%	2	-	營運週轉	-	無	-	2,368,477	2,368,477	註5
2	Eltek Power Systems AS	Eltek Management Invest AS	其他應收款-關係人	是	174,369	-	-	0.00%	2	-	營運週轉	-	無	-	2,368,477	2,368,477	註5
2	Eltek Power Systems AS	Eltek Enerji Sistemleri Ltd Sirketi	其他應收款-關係人	是	104,274	98,475	91,691	3.44%	2	-	營運週轉	-	無	-	2,368,477	2,368,477	註5
2	Eltek Power Systems AS	Eltek s.r.o.	其他應收款-關係人	是	428,510	258,336	240,855	3.45%	2	-	營運週轉	-	無	-	2,368,477	2,368,477	註5
2	Eltek Power Systems AS	Eltek AS	其他應收款-關係人	是	409,842	409,842	-	0.00%	2	-	營運週轉	-	無	-	2,368,477	2,368,477	註5
3	Eltek AS	Eltek Power Systems AS	其他應收款-關係人	是	5,942,481	-	-	0.00%	2	-	營運週轉	-	無	-	2,077,230	2,077,230	註5
4	Eltek Power Sweden AB	Eltek Power Systems AS	其他應收款-關係人	是	45,261	-	-	0.00%	2	-	營運週轉	-	無	-	45,032	45,032	註5
5	Eltek Power Ltd.	Eltek Power Systems AS	其他應收款-關係人	是	206,978	-	-	0.00%	2	-	營運週轉	-	無	-	202,136	202,136	註5
6	Eltek Power Oy	Eltek Power Systems AS	其他應收款-關係人	是	30,763	-	-	0.00%	2	-	營運週轉	-	無	-	33,618	33,618	註5
7	Eltek Deutschland GmbH	Eltek Power Systems AS	其他應收款-關係人	是	185,989	-	-	0.00%	2	-	營運週轉	-	無	-	220,101	220,101	註6

編號（註1）	貸出資金之公司	貸與對象	往來項目	是否為關係人	本期最高金額（註2）	期末餘額	實際動支金額	利率區間	資金貸與性質（註8）	業務往來金額	有短期融通資金必要之原因	提列備抵呆帳金額	擔保品 名稱	擔保品 價值	對個別對象資金貸與限額	資金貸與總限額	備註
7	Eltek Deutschland GmbH	E.V.I Electronics Sp.zoo	其他應收款-關係人	是	$ 185,989	$ 185,989	$ 14,352	3.25%	2	$ -	營運週轉	-	無	-	$ 220,101	$ 220,101	註6
8	Eltek Inc	Eltek Power Systems AS	其他應收款-關係人	是	2,130,359	-	-	0.00%	2	-	營運週轉	-	無	-	2,207,766	2,207,766	註5
9	Eltek Power France SAS	Eltek Power Systems AS	其他應收款-關係人	是	108,613	-	-	0.00%	2	-	營運週轉	-	無	-	94,656	94,656	註5
10	Eltek Power Pte. Ltd.	Eltek Power Systems AS	其他應收款-關係人	是	1,031,476	-	-	0.00%	2	-	營運週轉	-	無	-	1,103,553	1,103,553	註5
11	Eltek Ventures AS	Eltek Power Systems AS	其他應收款-關係人	是	271,323	-	-	0.00%	2	-	營運週轉	-	無	-	271,311	271,311	註5
12	Fairview Assets Limited	Deltronics (Netherlands) B.V.	其他應收款-關係人	是	8,206,250	8,206,250	8,206,250	0.50%	2	-	營運週轉	-	無	-	25,437,019	25,437,019	註7
13	Delta Networks Holding Ltd.	Deltronics (Netherlands) B.V.	其他應收款-關係人	是	7,221,500	7,221,500	7,221,500	0.50%	2	-	營運週轉	-	無	-	13,340,543	13,340,543	註5
14	Delta Electronics (HK) Ltd.	Deltronics (Netherlands) B.V.	其他應收款-關係人	是	919,100	919,100	919,100	0.50%	2	-	營運週轉	-	無	-	13,903,633	13,903,633	註4
15	中達光電工業（吳江）有限公司	中達電子零組件（吳江）有限公司	其他應收款-關係人	是	1,011,292	-	-	0.00%	2	-	營運週轉	-	無	-	1,087,686	1,087,686	註4
16	Delta International Holding Limited	Deltronics (Netherlands) B.V.	其他應收款-關係人	是	984,750	984,750	984,750	0.50%	2	-	營運週轉	-	無	-	31,444,283	31,444,283	註4

註1：編號欄之說明如下：
(1).發行人填0。
(2).被投資公司按公司別由阿拉伯數字1開始依序編號。
註2 ;本期最高餘額， 係依民國104年12月31日止本公司向證期局公告申報之匯率換算。
註3：本公司對單一企業資金貸與金額不得超過本公司最近期財務報表淨值百分二十,資金貸與總額不得超過本公司最近期財務報表淨值百分四十。
註4：子公司對單一企業資金貸與金額不得超過子公司最近期財務報表淨值百分四十,資金貸與總額不得超過子公司最近期財務報表淨值百分四十。
註5：最終母公司直接及間接持有表決權股份百分之百之國外公司間，因融通資金之必要從事資金貸與時，其個別融資金額不得超過貸與公司最近期財務報表淨值，總融資金額不得超過貸與公司最近期財務報表淨值。
註6：Eltek Deutschland GmbH對個別子公司的融資金額不得超過該公司最近期財務報表淨值,對Eltek Power Systems AS及E.V.I Electronics Sp. Zoo相加的總貸與金額不超過該公司最近期財務報表淨值。
註7: (1).依Cyntec International Limited資金貸與他人作業程序之規定， 短期融通資金與最終母公司直接及間接持有表決權股份百分之百之國外公司時， 個別融資金額不得超過貸與公司最近期財務報表淨值，總融資金額不得超過貸與公司最近財務報表淨值。
(2).依Fairview Assets Limited資金貸與他人作業程序之規定，短期融通資金與最終母公司直接及間接持有表決權股份百分之百之國外公司時，個別融資金額不得超過貸與公司最近期財務報表淨值，總融資金額不得超過貸與公司最近財務報表淨值。
註8:資金貸與性質之說明如下：
(1).有業務往來者：1
(2).有短期融通資金之必要者：2

台達電子工業股份有限公司

為他人背書保證

民國104年1月1日至12月31日

附表二

單位：新台幣仟元

(除特別註明者外)

編號（註1）	背書保證者公司名稱	被背書保證對象		對單一企業背書保證限額（註3）	本期最高背書保證餘額	期末背書保證餘額	實際動支金額	以財產擔保之背書保證金額	累計背書保證金額佔最近期財務報表淨值之比率	背書保證最高限額（註3）	屬母公司對子公司背書保證	屬子公司對母公司背書保證	屬對大陸地區背書保證	備註
		公司名稱	關係（註6）											
1	Eltek Power Systems AS	Eltek AS	3	$ 2,487,404	$ 147,713	$ -	$ -	$ -	0.00%	$ 6,218,509	Y	N	N	
1	Eltek Power Systems AS	Eltek Power Pte. Ltd.	3	2,487,404	460,775	460,775	460,775	-	0.37%	6,218,509	Y	N	N	
1	Eltek Power Systems AS	Eltek Power Sweden AB	3	2,487,404	789,360	-	-	-	0.00%	6,218,509	Y	N	N	註4
1	Eltek Power Systems AS	Eltek Power Oy	3	2,487,404					0.00%	6,218,509	Y	N	N	註4
1	Eltek Power Systems AS	OOO Eltek	3	2,487,404					0.00%	6,218,509	Y	N	N	註4
1	Eltek Power Systems AS	Eltek Power Ltd	3	2,487,404					0.00%	6,218,509	Y	N	N	註4
1	Eltek Power Systems AS	Eltek Inc.	3	2,487,404					0.00%	6,218,509	Y	N	N	註4
1	Eltek Power Systems AS	Eltek Industrial Systems GmbH	3	2,487,404					0.00%	6,218,509	Y	N	N	註4
1	Eltek Power Systems AS	Eltek Deutschland GmbH	3	2,487,404					0.00%	6,218,509	Y	N	N	註4
2	Eltek AS	Eltek Power Sweden AB	3	2,487,404	19,550	19,550	19,550	-	0.02%	6,218,509	Y	N	N	
2	Eltek AS	Eltek MEA DMCC	3	2,487,404	76,573	76,573	76,573	-	0.06%	6,218,509	Y	N	N	
2	Eltek AS	Eltek Australia Pty Ltd.	3	2,487,404	147,713	147,713	147,713	-	0.12%	6,218,509	Y	N	N	

註1：編號欄之說明如下：

(1).發行人填0。

(2).被投資公司按公司別由阿拉伯數字1開始依序編號。

註2：本公司背書保證作業程序之規定本公司對外背書保證之總額不得超過最近期財務報告淨值40%,對單一企業不得超過本公司最近財務報表淨值20%,本公司及子公司整體得為背書保證之總額度不得超過本公司最近期財務報表淨值50%,對單一企業背書保證之限額，不得超過本公司最近財務報表淨值30%。

註3：Eltek背書保證作業程序之規定對外背書保證之總額不得超過本公司最近期財務報告淨值5%，對單一企業不得超過本公司最近期財務報表淨值2%。

註4：Eltek Power Systems AS對Eltek Power Sweden AB、Eltek Power Oy、OOO Eltek、Eltek Power Ltd.、Eltek Inc.、Eltek Industrial Systems GmbH 及 Eltek Deutschland GmbH為共同保證，額度無法拆分，故合併揭露。

註5:本公司最近期財務報表淨值$124,370,175(104/12/31)

註6:背書保證者與被背書保證對象之關係有下列六種，標示種類即可：

(1).有業務關係之公司。

(2).直接持有普通股股權超過百分之五十之子公司。

(3).母公司及子公司持有普通股股權合併計算超過百分之五十之被投資公司。

(4).對於直接或經由子公司間接持有普通股股權超過百分之五十之母公司。

(5).基於承攬工程需要之同業間依合約規定互保之公司。

(6).因共同投資關係由各出資股東依其持股比例對其背書保證之公司。

台達電子工業股份有限公司

期末持有有價證券情形（不包含投資子公司、關聯企業及合資控制部分）

民國104年1月1日至12月31日

附表三

單位：新台幣仟元

（除特別註明者外）

持有之公司	有價證券種類及名稱	與有價證券發行人之關係	帳列科目	期末				備註
				股　數	帳面金額	持股比例	公允價值	
台達電子工業股份有限公司	環瑞醫投資控股股份有限公司普通股	無	備供出售金融資產	27,722,000	$ 956,409	19.55	$ 956,409	-
台達電子工業股份有限公司	新日光能源科技股份有限公司普通股	無	備供出售金融資產	161,590,296	3,926,644	18.83	3,926,644	-
台達電子工業股份有限公司	普訊創業投資股份有限公司等	無	-	-	332,374	-	332,374	-
台達資本股份有限公司	濱海投資有限公司私募可轉換公司債	無	透過損益按公允價值衡量之金融資產-流動	-	111,829	-	111,829	-
台達資本股份有限公司	SynCardia Systems, Inc.私募可轉換公司債	無	透過損益按公允價值衡量之金融資產-非流動	-	111,866	-	111,866	-
台達資本股份有限公司	同欣電子工業股份有限公司普通股	無	備供出售金融資產	1,809,000	138,750	1.11	138,750	-
台達資本股份有限公司	明達醫學科技股份有限公司普通股	無	備供出售金融資產	2,171,000	104,512	10.14	104,512	-
台達資本股份有限公司	億豐綜合工業股份有限公司普通股	無	備供出售金融資產	1,833,043	414,268	0.63	414,268	-
台達資本股份有限公司	環球晶圓股份有限公司普通股	無	備供出售金融資產	1,401,300	108,741	0.38	108,741	-
台達資本股份有限公司	SynCardia Systems, Inc.特別股	無	備供出售金融資產	2,338,130	102,388	6.65	102,388	-
台達資本股份有限公司	商之器科技股份有限公司普通股等	無	-	-	1,225,950	-	1,225,950	-
乾坤科技股份有限公司	日商進工業株式會社股票	無	以成本衡量之金融資產-非流動	200,000	104,081	11.53	104,081	-
乾坤科技股份有限公司	LUXTERA. INC.股票	無	以成本衡量之金融資產-非流動	52,056,222	313,220	3.60	313,220	-
Delta International Holding	Solarflare Communications, Inc.特別股	無	備供出售金融資產	9,547,235	313,388	4.05	313,388	-
Delta International Holding	Mentis Technology, Inc.(原名Mentis Technology, LLC)等	無	-	-	148,791	-	148,791	-
Delta America Ltd.	VPT, Inc.	無	以成本衡量之金融資產-非流動	860,000	5,744	17.52	5,744	-

台達電子工業股份有限公司

累積買進或賣出同一有價證券之金額達新台幣三億元或實收資本額百分之二十以上

民國104年1月1日至12月31日

附表四

單位：新台幣仟元

(除特別註明者外)

買、賣之公司	有價證券種類及名稱	帳列科目	交易對象	關係	期初		買入		賣出				期末	
					股數	金額	股數	金額	股數	售價	帳面成本	處分損益	股數	金額
台達電子工業股份有限公司	順達科技股份有限公司	備供出售金融資產-流動	集中交易市場	無	5,013,459	$ 369,492	-	$ 349,622 (註1)	5,013,459	$ 316,637	$ 719,114	($ 402,477)	-	$ -
台達電子工業股份有限公司	環瑞醫投資控股股份有限公司	備供出售金融資產-非流動	集中交易市場	無	-	-	27,722,000	956,409 (註2)	-	-	-	-	27,722,000	956,409
台達電子工業股份有限公司	Deltronics (Netherlands) B.V.	採用權益法之投資	Deltronics (Netherlands) B.V.	子公司	4,765,000	336,354	20,909,091	953,093 (註3)	-	-	-	-	25,674,091	1,289,447
Delta International Holding	Deltronics (Netherlands) B.V.	採用權益法之投資	Deltronics (Netherlands) B.V.	聯屬公司	-	-	260,416,667	19,556 (註4)	-	-	-	-	260,416,667	19,556
Delta International Holding	Apex Overseas Financial Investment Limited	採用權益法之投資	Apex Overseas Financial Investment Limited	聯屬公司	-	-	1	2,148,806 (註5)	-	-	-	-	1	2,148,806
Delta International Holding	Galaxy Star Overseas Financial investment Limited	採用權益法之投資	Galaxy Star Overseas Financial investment Limited	聯屬公司	-	-	1	2,148,806 (註5)	-	-	-	-	1	2,148,806
Delta International Holding	Jade Overseas Financial Investment Limited	採用權益法之投資	Jade Overseas Financial Investment Limited	聯屬公司	-	-	1	2,148,806 (註5)	-	-	-	-	1	2,148,806
Deltronics (Netherlands) B.V.	Eltek Power Systems AS	採用權益法之投資	公開市場收購	無	-	-	329,205,923	16,501,498 (註6)	-	-	-	-	329,205,923	16,501,498
Deltronics (Netherlands) B.V.	Optovue, Inc.	採用權益法之投資	Optovue, Inc.	無	-	-	3,750,000	984,750	-	-	-	-	3,750,000	984,750

買、賣之公司	有價證券種類及名稱	帳列科目	交易對象	關係	期初		買入		賣出				期　末	
					股數	金 額	股數	金額	股數	售價	帳面成本	處分損益	股數	金額
Deltronics (Netherlands) B.V.	Delta America Ltd.	採用權益法之投資	Delta America Ltd.	無	350,000	$ 31,128	7,829,182	$ 782,524 (註7)	-	$ -	$ -	$ -	8,179,182	$ 782,524

註1：係本公司以公平價值評價所增加之金融資產帳面價值。
註2：台達電子於民國104年9月對環瑞醫投資金額$910,577，並包括以公平價值評價所增加之金融資產帳面價值。
註3：台達電子於民國104年6月對DEN新增投資金額計$708,379，並包括本期認列之關聯企業損益及淨值變動調整數。
註4：Delta International Holding Ltd.於民國104年4月對Deltronics (Netherlands) B.V.現金增資$15,430,000，並包括本期認列之關聯企業損益，又Deltronics (Netherlands) B.V.於民國104年6月減資退回股款計$15,429,999。
註5：Delta International Holding Ltd.於民國104年8月各以$4,154,405收購Apex Overseas Financial Investment Limited、Galaxy Star Overseas Financial investment Limited及Jade Overseas Financial Investment Limited，以間接取得吳江(中達視訊(吳江) 有限公司、中達電子零組件(吳江)有限公司、中達電子(江蘇)有限公司、中達光電工業(吳江)有限公司) 45%之少數股權，並包括本期認列之關聯企業損益後各計$2,148,806。
註6：Deltronics (Netherlands) B.V.於民國104年4月對Eltek Power Systems AS新增投資金額計$15,342,558，並包括本期認列之關聯企業損益及淨值變動調整數。
註7：Deltronics (Netherlands) B.V.於民國104年7月對Delta America Ltd.新增投資金額計$673,640，並包括本期認列之關聯企業損益及淨值變動調整數。

台達電子工業股份有限公司

取得不動產之金額達新台幣三億元或實收資本額百分之二十以上

民國104年1月1日至12月31日

附表五

單位：新台幣仟元

（除特別註明者外）

取得不動產之公司	財產名稱	事實發生日	交易金額	價款支付情形	交易對象	關係	交易對象為關係人者，其前次移轉資料				價格決定之參考依據	取得目的及使用情形	其他約定事項
							所有人	與發行人之關係	移轉日期	金額			
台達電子工業股份有限公司	桃園五廠廠房	民國104年12月28日	$ 1,330,665	以現金取得	利晉工程股份有限公司等	-	-	-	-	$ -	工程合約	生產、研發及辦公	無

台達電子工業股份有限公司

與關係人進、銷貨之金額達新台幣一億元或實收資本額百分之二十以上

民國104年1月1日至12月31日

附表六

單位：新台幣仟元

(除特別註明者外)

進（銷）貨之公司	交易對象名稱	關係	交易情形				交易條件與一般交易不同之情形及原因		應收（付）票據、帳款		備註
			進（銷）貨	金額	佔總進（銷）貨之比率	授信期間	單價	授信期間	餘額	佔總應收（付）票據、帳款之比率	
台達電子工業股份有限公司	DEI Logistics (USA) Corp.	聯屬公司	銷貨	$ 285,117	0.75	月結75天	-	-	$ 86,996	1.18	
台達電子工業股份有限公司	中達電通股份有限公司	聯屬公司	銷貨	179,332	0.47	月結75天	-	-	21,591	0.29	
台達電子工業股份有限公司	吳江華豐電子科技有限公司	聯屬公司	銷貨	246,331	0.65	月結75天	-	-	-	-	
台達電子工業股份有限公司	Delta Electronics Int'l (Singapore) Pte. Ltd.	子公司	銷貨	10,598,145	27.97	月結75天	-	-	1,584,698	21.42	
台達電子工業股份有限公司	Delta Energy Systems (Singapore) Pte. Ltd.	關聯企業	銷貨	293,070	0.77	月結75天	-	-	87,420	1.18	
台達電子工業股份有限公司	Delta Electronics (Thailand) Public Company Limited	關聯企業	銷貨	144,464	0.38	月結75天	-	-	5,664	0.08	
Delta Electronics Int'l (Singapore) Pte. Ltd.	Delta Electronics International Ltd.	聯屬公司	銷貨	358,002	0.17	月結75天	-	-	-	-	
Delta Electronics Int'l (Singapore) Pte. Ltd.	台達電子(東莞)有限公司	聯屬公司	銷貨	7,652,845	3.59	月結75天	-	-	1,457,580	3.03	
Delta Electronics Int'l (Singapore) Pte. Ltd.	台達電子電源(東莞)有限公司	聯屬公司	銷貨	18,277,582	8.57	月結75天	-	-	3,778,026	7.85	
Delta Electronics Int'l (Singapore) Pte. Ltd.	中達電子(江蘇)有限公司	聯屬公司	銷貨	16,406,574	7.69	月結75天	-	-	1,551,998	3.22	
Delta Electronics Int'l (Singapore) Pte. Ltd.	中達電子零組件(吳江)有限公司	聯屬公司	銷貨	9,127,959	4.28	月結75天	-	-	822,623	1.71	
Delta Electronics Int'l (Singapore) Pte. Ltd.	中達視訊(吳江)有限公司	聯屬公司	銷貨	4,827,886	2.26	月結75天	-	-	1,041,965	2.16	
Delta Electronics Int'l (Singapore) Pte. Ltd.	台達電子(郴州)有限公司	聯屬公司	銷貨	1,685,901	0.79	月結75天	-	-	471,316	0.98	
Delta Electronics Int'l (Singapore) Pte. Ltd.	郴州台達科技有限公司	聯屬公司	銷貨	467,052	0.22	月結75天	-	-	86,945	0.18	
Delta Electronics Int'l (Singapore) Pte. Ltd.	中達電子(蕪湖)有限公司	聯屬公司	銷貨	3,424,671	1.61	月結75天	-	-	592,647	1.23	
Delta Electronics Int'l (Singapore) Pte. Ltd.	蕪湖中達科技有限公司	聯屬公司	銷貨	116,190	0.05	月結75天	-	-	23,878	0.05	
Delta Electronics Int'l (Singapore) Pte. Ltd.	Delta Electronics (Japan), Inc.	聯屬公司	銷貨	1,665,088	0.78	月結75天	-	-	417,273	0.87	

進（銷）貨之公司	交易對象名稱	關係	交易情形				交易條件與一般交易不同之情形及原因		應收（付）票據、帳款		備註
			進（銷）貨	金額	佔總進（銷）貨之比率	授信期間	單價	授信期間	餘額	佔總應收（付）票據、帳款之比率	
Delta Electronics Int'l (Singapore) Pte. Ltd.	DEI LOGISTICS (USA) CORP.	聯屬公司	銷貨	$ 18,392,210	8.63	月結75天	-	-	$ 5,254,273	10.92	
Delta Electronics Int'l (Singapore) Pte. Ltd.	進準光學(江蘇)有限公司	聯屬公司	銷貨	125,551	0.06	月結75天	-	-	33,394	0.07	
Delta Electronics Int'l (Singapore) Pte. Ltd.	Delta Electronics International Mexico SA de CV	聯屬公司	銷貨	106,797	0.05	月結75天	-	-	49,725	0.10	
Delta Electronics Int'l (Singapore) Pte. Ltd.	Vivitek Corporation	聯屬公司	銷貨	475,856	0.22	月結75天	-	-	111,219	0.23	
Delta Electronics Int'l (Singapore) Pte. Ltd.	達創科技股份有限公司	聯屬公司	銷貨	790,912	0.37	月結75天	-	-	215,556	0.45	
Delta Electronics Int'l (Singapore) Pte. Ltd.	DNI Logistics (USA) Co.	聯屬公司	銷貨	12,889,228	6.04	月結75天	-	-	4,072,464	8.46	
Delta Electronics Int'l (Singapore) Pte. Ltd.	達創科技(東莞)有限公司	聯屬公司	銷貨	17,829,439	8.37	月結75天	-	-	4,121,369	8.56	
Delta Electronics Int'l (Singapore) Pte. Ltd.	台達電子工業股份有限公司	最終母公司	銷貨	20,198,863	9.47	月結75天	-	-	6,531,801	13.57	
Delta Electronics Int'l (Singapore) Pte. Ltd.	Deltronics (Netherlands) B.V.	聯屬公司	銷貨	1,344,463	0.63	月結75天	-	-	368,948	0.77	
Delta Electronics Int'l (Singapore) Pte. Ltd.	Delta Energy Systems (Switzerland) AG	關聯企業	銷貨	671,100	0.31	月結75天	-	-	45,025	0.09	
Delta Electronics Int'l (Singapore) Pte. Ltd.	Delta Electronics (Thailand) Public Company Limited	關聯企業	銷貨	225,567	0.11	月結75天	-	-	15,585	0.03	
Delta Electronics Int'l (Singapore) Pte. Ltd.	Delta Power Solutions (India) Pvt Ltd.	關聯企業	銷貨	493,704	0.23	月結75天	-	-	171,965	0.36	
Delta Electronics Int'l (Singapore) Pte. Ltd.	Delta Greentech (USA) Corporation	關聯企業	銷貨	918,598	0.43	月結75天	-	-	240,840	0.50	
Delta Electronics Int'l (Singapore) Pte. Ltd.	Delta India Electronics Pvt. Ltd.	關聯企業	銷貨	775,011	0.36	月結75天	-	-	211,999	0.44	
Delta Electronics Int'l (Singapore) Pte. Ltd.	Delta Electronics (Slovakia) s.r.o.	關聯企業	銷貨	376,894	0.18	月結75天	-	-	19,675	0.04	
Delta Electronics Int'l (Singapore) Pte. Ltd.	Delta Energy Systems (Australia) PTY.LTD.	關聯企業	銷貨	185,069	0.09	月結75天	-	-	39,574	0.08	
Delta Electronics Int'l (Singapore) Pte. Ltd.	Delta Products Corporation	聯屬公司	銷貨	1,280,247	0.60	月結75天	-	-	324,368	0.67	
Delta Electronics Int'l (Singapore) Pte. Ltd.	Digital Projection Ltd	關聯企業	銷貨	663,475	0.31	月結75天	-	-	217,661	0.45	
Delta Electronics Int'l (Singapore) Pte. Ltd.	Delta Greentech (Brasil) S.A.	關聯企業	銷貨	190,173	0.09	月結75天	-	-	110,437	0.23	
Delta Electronics Int'l (Singapore) Pte. Ltd.	Delta Electronics (Korea), Inc.	聯屬公司	銷貨	179,359	0.08	月結75天	-	-	50,842	0.11	

進（銷）貨之公司	交易對象名稱	關係	交易情形				交易條件與一般交易不同之情形及原因		應收（付）票據、帳款		備註
			進（銷）貨	金額	佔總進（銷）貨之比率	授信期間	單價	授信期間	餘額	佔總應收（付）票據、帳款之比率	
Delta Electronics Int'l (Singapore) Pte. Ltd.	Delta Electronics (Thailand) Public Company Limited	關聯企業	進貨	$ 277,594	0.15	月結75天	-	-	$ 88,009	0.22	
進準光學(江蘇)有限公司	Delta Electronics Int'l (Singapore) Pte. Ltd.	聯屬公司	銷貨	516,610	0.97	月結75天	-	-	57,797	1.00	
Delta Products Corporation	Delta Electronics Int'l (Singapore) Pte. Ltd.	聯屬公司	銷貨	179,710	6.78	月結75天	-	-	19,476	4.76	
Delta Products Corporation	Delta Electronics (Thailand) Public Company Limited	聯屬公司	進貨	669,722	32.02	月結75天	-	-	147,085	26.80	
達創科技(東莞)有限公司	Delta Electronics Int'l (Singapore) Pte. Ltd.	聯屬公司	銷貨	19,978,963	85.88	月結75天	-	-	4,807,907	93.29	
達創科技股份有限公司	Delta Electronics Int'l (Singapore) Pte. Ltd.	聯屬公司	銷貨	983,362	98.83	月結75天	-	-	-	-	
達創科技股份有限公司	台達電子工業股份有限公司	聯屬公司	銷貨	1,187,837	25.68	月結75天	-	-	118,326	14.67	
達創科技股份有限公司	DNI Logistic(USA) Corp.	聯屬公司	銷貨	1,312,753	38.18	月結75天	-	-	340,068	42.16	
台達電子(東莞)有限公司	Delta Electronics Int'l (Singapore) Pte. Ltd.	聯屬關係	銷貨	9,478,424	80.02	月結75天	-	-	2,151,888	74.85	
台達電子(東莞)有限公司	台達電子企業管理(上海)有限公司	聯屬關係	銷貨	823,010	6.95	月結75天	-	-	270,732	9.42	
台達電子電源(東莞)有限公司	Delta Electronics Int'l (Singapore) Pte. Ltd.	聯屬關係	銷貨	22,486,281	92.24	月結75天	-	-	5,427,090	90.64	
台達電子電源(東莞)有限公司	台達電子企業管理(上海)有限公司	聯屬關係	銷貨	1,342,775	5.51	月結75天	-	-	386,108	6.45	
台達電子電源(東莞)有限公司	達創科技(東莞)有限公司	聯屬關係	銷貨	439,104	1.80	月結75天	-	-	130,216	2.17	
中達電子(江蘇)有限公司	台達電子企業管理(上海)有限公司	聯屬關係	銷貨	5,561,232	13.93	月結75天	-	-	1,580,804	34.48	
中達電子(江蘇)有限公司	Delta Electronics Int'l (Singapore) Pte. Ltd.	聯屬關係	銷貨	34,133,790	85.52	月結75天	-	-	2,917,888	63.64	
中達電子(江蘇)有限公司	中達電子零組件(吳江)有限公司	聯屬關係	銷貨	108,360	0.27	月結75天	-	-	39,239	0.86	
中達電子零組件(吳江)有限公司	台達電子企業管理(上海)有限公司	聯屬關係	銷貨	6,417,666	33.99	月結75天	-	-	2,071,126	62.28	
中達電子零組件(吳江)有限公司	Delta Electronics Int'l (Singapore) Pte. Ltd.	聯屬關係	銷貨	12,201,883	64.63	月結75天	-	-	1,159,984	34.88	
中達電子零組件(吳江)有限公司	中達電子(江蘇)有限公司	聯屬關係	銷貨	161,063	0.85	月結75天	-	-	45,016	1.35	
中達視訊(吳江)有限公司	台達電子企業管理(上海)有限公司	聯屬關係	銷貨	2,412,562	32.93	月結75天	-	-	839,912	65.75	

進（銷）貨之公司	交易對象名稱	關係	交易情形				交易條件與一般交易不同之情形及原因		應收（付）票據、帳款		備註
			進（銷）貨	金額	佔總進（銷）貨之比率	授信期間	單價	授信期間	餘額	佔總應收（付）票據、帳款之比率	
中達視訊(吳江)有限公司	Delta Electronics Int'l (Singapore) Pte. Ltd.	聯屬關係	銷貨	$ 4,827,235	65.89	月結75天	-	-	$ 430,298	33.69	
中達電子(蕪湖)有限公司	Delta Electronics Int'l (Singapore) Pte. Ltd.	聯屬關係	銷貨	7,147,813	100.00	月結75天	-	-	1,350,504	100.00	
蕪湖中達科技有限公司	中達電子(蕪湖)有限公司	聯屬關係	銷貨	349,954	70.40	月結75天	-	-	71,683	68.08	
台達電子(郴州)有限公司	Delta Electronics Int'l (Singapore) Pte. Ltd.	聯屬關係	銷貨	5,757,605	100.00	月結75天	-	-	948,575	100.00	
郴州台達科技有限公司	台達電子電源(東莞)有限公司	聯屬關係	銷貨	847,115	26.53	月結75天	-	-	258,273	31.91	
郴州台達科技有限公司	台達電子(郴州)有限公司	聯屬關係	銷貨	2,196,417	68.78	月結75天	-	-	545,882	67.45	
台達電子企業管理(上海)有限公司	中達電通股份有限公司	聯屬公司	銷貨	10,868,760	54.15	月結75天	-	-	3,160,465	52.60	
台達電子企業管理(上海)有限公司	中達電子零組件(吳江)有限公司	聯屬公司	銷貨	336,787	1.68	月結75天	-	-	22,436	0.37	
台達電子企業管理(上海)有限公司	台達電子電源(東莞)有限公司	聯屬公司	銷貨	219,150	1.09	月結75天	-	-	11,901	0.20	
台達電子企業管理(上海)有限公司	中達電子(江蘇)有限公司	聯屬公司	銷貨	165,534	0.82	月結75天	-	-	14,043	0.23	
Delta Electronics (Japan) Inc.	Delta Electronics Int'l (Singapore) Pte. Ltd.	聯屬公司	銷貨	489,644	13.75	月結75天	-	-	125,114	19.94	
乾坤科技股份有限公司	Cyntec International Ltd.-LABUAN	聯屬公司	銷貨	2,117,778	53.16	註1	-	-	253,721	43.26	
乾坤科技股份有限公司	DEI LOGISTICS (USA) CORP.	聯屬公司	銷貨	231,542	5.81	註1	-	-	69,643	11.87	
華騰電子科技(蘇州)有限公司	Cyntec International Ltd.-LABUAN	聯屬公司	銷貨	1,263,208	64.38	註2	-	-	-	-	
吳江華豐電子科技有限公司	Cyntec International Ltd.-LABUAN	聯屬公司	銷貨	7,158,806	100.03	註2	-	-	1,393,305	100.00	
Cyntec International Ltd.-LABUAN	乾坤科技股份有限公司	聯屬公司	銷貨	900,441	5.63	註2	-	-	170,342	3.43	
Cyntec International Ltd.-LABUAN	Delta Electronics Int'l (Singapore) Pte. Ltd.	聯屬公司	銷貨	577,672	3.61	註2	-	-	165,978	3.31	
華騰電子科技(蘇州)有限公司	吳江華豐電子科技有限公司	聯屬公司	銷貨	698,839	35.62	註2	-	-	-	-	

註1：銷貨之售價與一般客戶同，對關係人授信條件為月結60-90天收款，對一般客戶之授信條件為月結30-120天收款。
註2：銷貨係以進貨加計手續費及必要成本訂價，對台達集團關係人之收款條件為次月起算75天，對一般客戶之收款條件大部分為預收貨款及對方出貨後30-120天收款。

台達電子工業股份有限公司

應收關係人款項達新台幣一億元或實收資本額百分之二十以上

民國104年12月31日

附表七

單位：新台幣仟元

(除特別註明者外)

帳列應收款項之公司	交易對象名稱	關係	應收關係人款項餘額(註1)	週轉率	逾期應收關係人款項		應收關係人款項期後收回金額(註2)	提列備抵呆帳金額
					金額	處理方式		
台達電子工業股份有限公司	Delta Electronics Int'l (Singapore) Pte. Ltd.	子公司	$ 1,584,698	5.10	$ -	-	$ 1,584,698	$ -
Delta Electronics Int'l (Singapore) Pte. Ltd.	台達電子(東莞)有限公司	聯屬公司	1,457,580	4.62	-	-	1,457,580	-
Delta Electronics Int'l (Singapore) Pte. Ltd.	台達電子電源(東莞)有限公司	聯屬公司	3,778,026	4.14	-	-	3,778,026	-
Delta Electronics Int'l (Singapore) Pte. Ltd.	中達電子(江蘇)有限公司	聯屬公司	1,551,998	10.09	-	-	14,136	-
Delta Electronics Int'l (Singapore) Pte. Ltd.	中達電子零組件(吳江)有限公司	聯屬公司	822,623	10.24	-	-	769	-
Delta Electronics Int'l (Singapore) Pte. Ltd.	中達視訊(吳江)有限公司	聯屬公司	1,041,965	5.11	-	-	141,460	-
Delta Electronics Int'l (Singapore) Pte. Ltd.	台達電子(郴州)有限公司	聯屬公司	471,316	3.47	-	-	-	-
Delta Electronics Int'l (Singapore) Pte. Ltd.	中達電子(蕪湖)有限公司	聯屬公司	592,647	6.03	-	-	341,735	-
Delta Electronics Int'l (Singapore) Pte. Ltd.	Delta Electronics (Japan), Inc.	聯屬公司	417,273	3.39	-	-	294,651	-
Delta Electronics Int'l (Singapore) Pte. Ltd.	DEI LOGISTICS (USA) CORP.	聯屬公司	5,254,273	4.61	-	-	2,122,693	-
Delta Electronics Int'l (Singapore) Pte. Ltd.	VIVITEK CORPORATION	聯屬公司	111,219	4.12	130	-	21,464	-
Delta Electronics Int'l (Singapore) Pte. Ltd.	達創科技股份有限公司	聯屬公司	215,556	6.69	-	-	140,971	-
Delta Electronics Int'l (Singapore) Pte. Ltd.	DNI Logistics (USA) Co.	聯屬公司	4,072,464	6.33	-	-	1,566,326	-
Delta Electronics Int'l (Singapore) Pte. Ltd.	達創科技(東莞)有限公司	聯屬公司	4,121,369	8.48	3,693	-	377,488	-
Delta Electronics Int'l (Singapore) Pte. Ltd.	台達電子工業股份有限公司	最終母公司	6,531,801	2.76	-	-	2,245,038	-
Delta Electronics Int'l (Singapore) Pte. Ltd.	Deltronics (Netherlands) B.V.	聯屬公司	368,948	4.53	-	-	42,052	-
Delta Electronics Int'l (Singapore) Pte. Ltd.	Delta Greentech (USA) Corporation	關聯企業	240,840	4.44	-	-	140,105	-
Delta Electronics Int'l (Singapore) Pte. Ltd.	Delta Power Solutions (India) Pvt Ltd.	關聯企業	171,965	4.38	-	-	48,945	-
Delta Electronics Int'l (Singapore) Pte. Ltd.	Delta India Electronics Pvt. Ltd.	關聯企業	211,999	4.57	3,060	-	39,030	-
Delta Electronics Int'l (Singapore) Pte. Ltd.	Delta Products Corporation	聯屬公司	324,368	4.33	-	-	96,179	-

帳列應收款項之公司	交易對象名稱	關係	應收關係人款項餘額（註1）	週轉率	逾期應收關係人款項		應收關係人款項期後收回金額(註2)	提列備抵呆帳金額
					金額	處理方式		
Delta Electronics Int'l (Singapore) Pte. Ltd.	Digital Projection Ltd	關聯企業	$ 217,661	3.19	$ -	-	$ 89,176	$ -
Delta Electronics Int'l (Singapore) Pte. Ltd.	Delta Greentech (Brasil) S.A.	關聯企業	110,437	1.32	1,649,854	-	22,027	-
達創科技(東莞)有限公司	Delta Electronics Int'l (Singapore) Pte. Ltd.	聯屬公司	4,807,907	8.31	-	-	4,807,907	-
達創科技股份有限公司	Delta Electronics Int'l (Singapore) Pte. Ltd.	聯屬公司	202,726	0.96	-	-	202,726	-
達創科技股份有限公司	DNI Logistic(USA) Corp.	聯屬公司	340,068	3.78	-	-	258,111	-
達創科技股份有限公司	台達電子工業股份有限公司	聯屬公司	118,326	20.08	-	-	118,326	-
台達電子(東莞)有限公司	Delta Electronics Int'l (Singapore) Pte. Ltd.	聯屬公司	2,151,888	4.43	-	-	2,151,888	-
台達電子(東莞)有限公司	台達電子企業管理(上海)有限公司	聯屬公司	270,732	3.36	-	-	186,570	-
台達電子電源(東莞)有限公司	Delta Electronics Int'l (Singapore) Pte. Ltd.	聯屬公司	5,427,090	4.30	-	-	5,427,090	-
台達電子電源(東莞)有限公司	台達電子企業管理(上海)有限公司	聯屬公司	386,108	3.19	-	-	247,034	-
台達電子電源(東莞)有限公司	達創科技(東莞)有限公司	聯屬關係	130,216	4.82	-	-	1,110	-
中達電子(江蘇)有限公司	台達電子企業管理(上海)有限公司	聯屬公司	1,580,804	3.79	-	-	1,076,329	-
中達電子(江蘇)有限公司	Delta Electronics Int'l (Singapore) Pte. Ltd.	聯屬公司	2,917,888	11.07	-	-	2,917,888	-
中達電子零組件(吳江)有限公司	台達電子企業管理(上海)有限公司	聯屬公司	2,071,126	4.20	-	-	1,260,567	-
中達電子零組件(吳江)有限公司	Delta Electronics Int'l (Singapore) Pte. Ltd.	聯屬公司	1,159,984	11.33	-	-	1,159,984	-
中達視訊(吳江)有限公司	台達電子企業管理(上海)有限公司	聯屬公司	839,912	3.18	-	-	515,542	-
中達視訊(吳江)有限公司	Delta Electronics Int'l (Singapore) Pte. Ltd.	聯屬公司	430,298	10.01	-	-	430,298	-
中達電子(蕪湖)有限公司	Delta Electronics Int'l (Singapore) Pte. Ltd.	聯屬公司	1,350,504	10.92	-	-	1,001,163	-
台達電子(郴州)有限公司	Delta Electronics Int'l (Singapore) Pte. Ltd.	聯屬公司	948,575	6.11	-	-	788,055	-
郴州台達科技有限公司	台達電子電源(東莞)有限公司	聯屬公司	258,273	3.17	-	-	-	-
郴州台達科技有限公司	台達電子(郴州)有限公司	聯屬公司	545,882	3.82	-	-	352,327	-
台達電子企業管理(上海)有限公司	中達電通股份有限公司	聯屬公司	3,160,465	3.50	-	-	1,966,389	-
Delta Electronics (Japan) Inc.	Delta Electronics Int'l (Singapore) Pte. Ltd.	聯屬公司	125,114	3.77	-	-	44,806	-
乾坤科技股份有限公司	Cyntec International Ltd.-LABUAN	聯屬公司	253,721	8.12	-	-	183,270	-

帳列應收款項之公司	交易對象名稱	關係	應收關係人款項餘額（註1）	週轉率	逾期應收關係人款項		應收關係人款項期後收回金額(註2)	提列備抵呆帳金額
					金額	處理方式		
吳江華豐電子科技	Cyntec International Ltd.-LABUAN	聯屬公司	$ 1,393,305	6.64	$ -	-	$ 1,390,930	$ -
Cyntec International Ltd.-LABUAN	乾坤科技股份有限公司	聯屬公司	170,342	5.86	-	-	170,342	-
Cyntec International Ltd.-LABUAN	Delta Electronics Int'l (Singapore) Pte. Ltd.	聯屬公司	165,978	3.76	-	-	100,958	-
Eltek Power Systems AS	Eltek Sistemas de Energia Ind. Com. SA	聯屬公司	423,348	0.00	-	-	-	-
Eltek Power Systems AS	Eltek s.r.o.	聯屬公司	240,855	0.00	-	-	-	-
Fairview Assets Limited	Deltronics (Netherlands) B.V.	聯屬公司	8,206,250	0.00	-	-	-	-
Delta Networks Holding Ltd.	Deltronics (Netherlands) B.V.	聯屬公司	7,221,500	0.00	-	-	-	-
Delta Electronics (HK) Ltd.	Deltronics (Netherlands) B.V.	聯屬公司	919,100	0.00	-	-	-	-
Delta International Holding Limited	Deltronics (Netherlands) B.V.	聯屬公司	984,750	0.00	-	-	-	-

註1：包含金額大於$ 100,000之其他應收款。
註2：係期後截止至民國105年3月10日止收回之款項。

台達電子工業股份有限公司

母公司與子公司及各子公司間之業務關係及重要交易往來情形及金額

民國104年1月1日至12月31日

附表八

單位：新台幣仟元

（除特別註明者外）

編號（註1）	交易人名稱	交易往來對象	與交易人之關係（註2）	交易往來情形			
				科目	金額	交易條件	佔合併總營收或總資產之比率（註3及註7）
0	台達電子工業股份有限公司	Delta Electronics Int'l (Singapore) Pte. Ltd.	1	銷貨	$ 10,598,145	（註4）	5.21
1	Delta Electronics Int'l (Singapore) Pte. Ltd.	台達電子(東莞)有限公司	3	銷貨	7,652,845	（註4）	3.76
1	Delta Electronics Int'l (Singapore) Pte. Ltd.	台達電子電源(東莞)有限公司	3	銷貨	18,277,582	（註4）	8.98
1	Delta Electronics Int'l (Singapore) Pte. Ltd.	中達電子(江蘇)有限公司	3	銷貨	16,406,574	（註4）	8.06
1	Delta Electronics Int'l (Singapore) Pte. Ltd.	中達電子零組件(吳江)有限公司	3	銷貨	9,127,959	（註4）	4.49
1	Delta Electronics Int'l (Singapore) Pte. Ltd.	中達視訊(吳江)有限公司	3	銷貨	4,827,886	（註4）	2.37
1	Delta Electronics Int'l (Singapore) Pte. Ltd.	中達電子(蕪湖)有限公司	3	銷貨	3,424,671	（註4）	1.68
1	Delta Electronics Int'l (Singapore) Pte. Ltd.	DEI LOGISTICS (USA) CORP.	3	銷貨	18,392,210	（註4）	9.04
1	Delta Electronics Int'l (Singapore) Pte. Ltd.	DNI Logistics (USA) Co.	3	銷貨	12,889,228	（註4）	6.34
1	Delta Electronics Int'l (Singapore) Pte. Ltd.	達創科技(東莞)有限公司	3	銷貨	17,829,439	（註4）	8.76
1	Delta Electronics Int'l (Singapore) Pte. Ltd.	台達電子工業股份有限公司	2	銷貨	20,198,863	（註4）	9.93
2	達創科技(東莞)有限公司	Delta Electronics Int'l (Singapore) Pte. Ltd.	3	銷貨	19,978,963	（註4）	9.82
3	台達電子(東莞)有限公司	Delta Electronics Int'l (Singapore) Pte. Ltd.	3	銷貨	9,478,424	（註4）	4.66
4	台達電子電源(東莞)有限公司	Delta Electronics Int'l (Singapore) Pte. Ltd.	3	銷貨	22,486,281	（註4）	11.05
5	中達電子(江蘇)有限公司	台達電子企業管理(上海)有限公司	3	銷貨	5,561,232	（註4）	2.73

編號 (註1)	交易人名稱	交易往來對象	與交易人之關係 (註2)	交易往來情形			
				科目	金額	交易條件	佔合併總營收或總資產之比率 (註3及註7)
5	中達電子(江蘇)有限公司	Delta Electronics Int'l (Singapore) Pte. Ltd.	3	銷貨	$ 34,133,790	(註4)	16.78
6	中達電子零組件(吳江)有限公司	台達電子企業管理(上海)有限公司	3	銷貨	6,417,666	(註4)	3.15
6	中達電子零組件(吳江)有限公司	Delta Electronics Int'l (Singapore) Pte. Ltd.	3	銷貨	12,201,883	(註4)	6.00
7	中達視訊(吳江)有限公司	台達電子企業管理(上海)有限公司	3	銷貨	2,412,562	(註4)	1.19
7	中達視訊(吳江)有限公司	Delta Electronics Int'l (Singapore) Pte. Ltd.	3	銷貨	4,827,235	(註4)	2.37
8	中達電子(蕪湖)有限公司	Delta Electronics Int'l (Singapore) Pte. Ltd.	3	銷貨	7,147,813	(註4)	3.51
9	台達電子(郴州)有限公司	Delta Electronics Int'l (Singapore) Pte. Ltd.	3	銷貨	5,757,605	(註4)	2.83
10	郴州台達科技有限公司	台達電子(郴州)有限公司	3	銷貨	2,196,417	(註4)	1.08
11	台達電子企業管理(上海)有限公司	中達電通股份有限公司	3	銷貨	10,868,760	(註4)	5.34
12	乾坤科技股份有限公司	Cyntec International Ltd.-LABUAN	3	銷貨	2,117,778	(註5)	1.04
13	吳江華豐電子科技有限公司	Cyntec International Ltd.-LABUAN	3	銷貨	7,158,806	(註4)	3.52
1	Delta Electronics Int'l (Singapore) Pte. Ltd.	台達電子電源(東莞)有限公司	3	應收帳款	3,778,026	(註4)	1.67
1	Delta Electronics Int'l (Singapore) Pte. Ltd.	DEI LOGISTICS (USA) CORP.	3	應收帳款	5,254,273	(註4)	2.32
1	Delta Electronics Int'l (Singapore) Pte. Ltd.	DNI Logistics (USA) Co.	3	應收帳款	4,072,464	(註4)	1.80
1	Delta Electronics Int'l (Singapore) Pte. Ltd.	達創科技(東莞)有限公司	3	應收帳款	4,121,369	(註4)	1.82
1	Delta Electronics Int'l (Singapore) Pte. Ltd.	台達電子工業股份有限公司	2	應收帳款	6,531,801	(註4)	2.89
2	達創科技(東莞)有限公司	Delta Electronics Int'l (Singapore) Pte. Ltd.	3	應收帳款	4,807,907	(註4)	2.12
3	台達電子電源(東莞)有限公司	Delta Electronics Int'l (Singapore) Pte. Ltd.	3	應收帳款	5,427,090	(註4)	2.40

編號 (註1)	交易人名稱	交易往來對象	與交易人之關係 (註2)	交易往來情形			
				科目	金額	交易條件	佔合併總營收或總資產之比率 (註3及註7)
4	中達電子(江蘇)有限公司	Delta Electronics Int'l (Singapore) Pte. Ltd.	3	應收帳款	$ 2,917,888	(註4)	1.29
5	台達電子企業管理(上海)有限公司	中達電通股份有限公司	3	應收帳款	3,160,465	(註4)	1.40
6	Fairview Assets Limited	Deltronics (Netherlands) B.V.	3	其他應收款	8,206,250	(註6)	3.63
7	Delta Networks Holding Ltd.	Deltronics (Netherlands) B.V.	3	其他應收款	7,221,500	(註6)	3.19

註1：母公司及子公司相互間之業務往來資訊應分別於編號欄註明，編號之填寫方法如下：
(1).母公司填0。
(2).子公司依公司別由阿拉伯數字1開始依序編號。
註2：與交易人之關係有以下三種，標示種類即可(若係母子公司間或各子公司間之同一筆交易，則無須重複揭露。如：母公司對子公司之交易，若母公司已揭露，則子公司部分無須重複揭露；子公司對子公司之交易，若其一子公司已揭露，則另一子公司無須重複揭露)：
(1).母公司對子公司。
(2).子公司對母公司。
(3).子公司對子公司。
註3：交易往來金額佔合併總營收或總資產比率之計算，若屬資產負債項目者，以期末餘額佔合併總資產之方式計算；若屬損益項目者，以期中累積金額佔合併總營收之方式計算。
註4：無同類型交易可茲比較， 係按約定交易價格及條件辦理， 授信期間皆為月結75天。
註5：無同類型交易可茲比較， 係按約定交易價格及條件辦理， 授信期間皆為月結60 ~ 90天。
註6：資金貸與。
註7：上開揭露標準金額，若屬資產負債科目者，係以合併總資產1%為揭露標準；若屬損益科目者，係以合併總營收1%為揭露標準。

台達電子工業股份有限公司

被投資公司名稱、所在地區等相關資訊（不包含大陸被投資公司）

民國104年1月1日至12月31日

附表九

單位：新台幣仟元

（除特別註明者外）

投資公司名稱	被投資公司名稱	所在地區	主要營業項目	原始投資金額		期末持有			被投資公司本期損益	本期認列之投資損益	備註
				本期期末	去年年底	股數	比率	帳面金額			
台達電子工業股份有限公司	Delta International Holding Ltd.	開曼群島	投資事業	$ 8,922,118	$ 8,922,118	67,680,000	94.00	$ 60,831,389	$ 5,452,509	$ 5,087,935	(註7)
台達電子工業股份有限公司	Delta Networks Holding Ltd.	開曼群島	投資事業	1,377,206	1,377,206	83,800,000	100.00	13,528,054	1,038,482	1,227,126	(註7)
台達電子工業股份有限公司	進準光學(香港)股份有限公司	香港	投資事業	159,935	159,935	5,250,000	39.62	226,264	30,179	11,958	
台達電子工業股份有限公司	乾坤科技股份有限公司	台灣	薄膜光電元件等之研究、開發、生產、製造與銷售	15,486,400	12,067,931	1,481,336,711	100.00	30,759,645	4,401,052	4,158,727	(註7)
台達電子工業股份有限公司	台達資本股份有限公司	台灣	投資事業	2,500,000	2,500,000	253,814,935	100.00	2,892,476	138,217	138,217	
台達電子工業股份有限公司	Delta Electronics Int'l (Singapore) Pte. Ltd.	新加坡	經營及銷售電子產品	7,270	7,270	300,000	100.00	5,959,961	6,739,111	6,002,850	(註7)
台達電子工業股份有限公司	達爾生技股份有限公司	台灣	醫療器材製造、批發與銷售	800,000	800,000	80,000,000	100.00	87,154	(86,406)	(86,406)	
台達電子工業股份有限公司	展茂光電股份有限公司	台灣	彩色濾光片製造、銷售及租賃業務等	2,113,978	2,710,152	211,400,909	99.97	2,184,602	40,637	40,624	
台達電子工業股份有限公司	緯特科技股份有限公司	台灣	研究、設計、開發、製造及銷售智慧型機器人系統及自動化設備等	79,575	-	2,800,000	100.00	66,220	(13,355)	(13,355)	
台達電子工業股份有限公司	新能微電子股份有限公司	台灣	積體電路設計、測試及資訊軟體服務	143,135	13,135	14,313,530	98.17	63,403	(24,137)	(19,181)	
台達電子工業股份有限公司	Delta Electronics (Thailand) Public Co., Ltd.	泰國	電源供應器、監視器及零組件等電子產品之製造與銷售	114,615	114,615	69,128,140	5.54	7,234,978	6,159,357	1,220,832	(註7及註8)
台達電子工業股份有限公司	有量科技股份有限公司	台灣	研究、設計、製造銷售鋰高分子電池及相關系統等	247,066	247,066	8,197,200	26.93	254,836	25,461	(554)	
台達電子工業股份有限公司	Deltronics (Netherlands) B.V.	荷蘭	經營及銷售電子產品	900,603	192,224	25,674,091	100.00	1,289,447	172,493	171,936	(註7)
台達電子工業股份有限公司	先達工控股份有限公司	台灣	電子零組件製造等	138,600	110,250	15,750,000	100.00	85,661	(40,537)	(29,353)	
台達電子工業股份有限公司	台達綠生活股份有限公司(原名:「麗訊科技股份有限公司」)	台灣	電子零組件製造等	135,083	135,083	23,650,000	100.00	100,056	(30,205)	(30,205)	
台達電子工業股份有限公司	Delta America Ltd.	美國	投資事業	103,065	103,065	2,100,000	10.26	222,740	36,977	25,576	(註13)

投資公司名稱	被投資公司名稱	所在地區	主要營業項目	原始投資金額		期末持有			被投資公司本期損益	本期認列之投資損益	備註
				本期期末	去年年底	股數	比率	帳面金額			
Delta International Holding Ltd.	Delta Electronics International Ltd.	馬來西亞	經營及銷售電子產品	$ 65,650	$ 65,650	2,000,000	100.00	$ 4,705,513	$ 337,213	$ 338,481	(註1及註7)
Delta International Holding Ltd.	Delta Electronics (H.K.) Ltd.	香港	投資事業	10,779,634	10,779,634	2,549,297,600	100.00	34,759,082	4,315,136	4,315,136	(註1)
Delta International Holding Ltd.	DAC Holding (Cayman) Ltd.	開曼群島	投資事業	529,804	529,804	22,200,000	100.00	353,543	2,376	2,376	(註1)
Delta International Holding Ltd.	Delta Electronics (Japan), Inc.	日本	經營電源、視訊、零組件、機電等產品及材料之買賣	93,845	93,845	5,600	100.00	273,692	47,772	47,772	(註1)
Delta International Holding Ltd.	Digital Projection International Ltd.	英國	投資事業	375,529	375,529	19,249,667	41.00	289,371	(16,581)	1,267	(註1)
Delta International Holding Ltd.	PreOptix (Hong Kong) Co., Ltd.	香港	投資事業	262,600	262,600	8,000,000	60.38	328,270	29,536	17,834	(註1)
Delta International Holding Ltd.	Delta Power Sharp Ltd.	香港	提供作業管理服務	42,451	42,451	10,000,000	100.00	63,128	(15)	(15)	(註1)
Delta International Holding Ltd.	DEI Logistics (USA) Corp.	美國	提供海外發貨倉儲作業服務	16,413	16,413	500,000	100.00	140,584	16,128	16,128	(註1)
Delta International Holding Ltd.	Ace Pillar Holding Ltd.	薩摩亞	投資事業	448,241	448,241	2,858,718	100.00	508,400	25,383	12,209	(註1)
Delta International Holding Ltd.	Drake Overseas Financial Investment Ltd.	英屬維京群島	投資事業	-	5,649,719	-	0.00	-	-	(13,610)	(註1)
Delta International Holding Ltd.	Drake Investment (H.K.) Ltd.	香港	投資事業	5,649,719	-	304,504,306	100.00	6,331,833	319,913	166,157	(註1)
Delta International Holding Ltd.	Delta Electronics International Mexico SA DE C.V.	墨西哥	工業自動化產品及通訊設備用電源管理系統之銷售	-	-	1	0.00	-	(5,589)	-	(註1)
Delta International Holding Ltd.	Vivitek Corporation	美國	投影機銷售	49,238	49,238	9,000,000	100.00	66,833	(12,185)	(12,161)	(註1)
Delta International Holding Ltd.	Delta Greentech SGP Pte. Ltd.	新加坡	投資事業	916,824	916,824	12,175,470	100.00	906,545	53,342	13,846	(註1)
Delta International Holding Ltd.	Delta Electronics Europe Limited	英國	維修中心及提供支援服務	120,140	120,140	500,000	100.00	115,854	4,997	4,997	(註1)
Delta International Holding Ltd.	Boom Treasure Limited	香港	投資事業	2,859,743	2,859,743	1	100.00	2,801,731	163,522	32,993	(註1)
Delta International Holding Ltd.	Apex Overseas Financial Investment Limited	英屬維京群島	投資事業	4,147,250	-	1	100.00	2,148,806	160,101	157,403	
Delta International Holding Ltd.	Galaxy Star Overseas Financial Investment Limited	英屬維京群島	投資事業	4,147,250	-	1	100.00	2,148,806	160,101	157,403	
Delta International Holding Ltd.	Jade Overseas Financial Investment Limited	英屬維京群島	投資事業	4,147,250	-	1	100.00	2,148,806	160,101	157,403	

投資公司名稱	被投資公司名稱	所在地區	主要營業項目	原始投資金額		期末持有			被投資公司本期損益	本期認列之投資損益	備註
				本期期末	去年年底	股數	比率	帳面金額			
Apex Overseas Financial Investment Limited	Apex Investment (HK) Limited	香港	投資事業	$ 4,147,250	$ -	1	100.00	$ 2,148,806	$ 160,101	$ 157,403	
Galaxy Star Overseas Financial Investment Limited	Galaxy Star Investment (HK) Limited	香港	投資事業	4,147,250	-	1	100.00	2,148,806	160,101	157,403	
Jade Overseas Financial Investment Limited	Jade Investment (HK) Limited	香港	投資事業	4,147,250	-	1	100.00	2,148,806	160,101	157,403	
Delta Electronics (H.K.) Ltd.	Delta Electronics International Mexico SA DE C.V.	墨西哥	工業自動化產品及通訊設備用電源管理系統之銷售	34,466	34,466	252,002	100.00	2,990	(5,589)	(5,589)	(註2)
Drake Overseas Financial Investment Ltd.	Drake Investment (H.K.) Ltd.	香港	投資事業	-	1,281,456	-	0.00	-	-	-	(註3)
Delta International Holding Ltd.	Deltronics (Netherlands) B.V.	荷蘭	經營及銷售電子產品	1	-	260,416,667	0.00	19,556	174,467	18,901	(註1)
Delta Networks Holding Ltd.	Delta Networks Inc.	開曼群島	投資事業	5,838,221	5,838,221	1,196,886,000	100.00	3,153,921	883,921	878,101	(註4)
Delta Networks Inc.	Delta Networks (H.K.) Limited	香港	投資事業	1,148,875	1,148,875	35,000,000	100.00	2,990,607	476,961	476,961	(註5)
Delta Networks Holding Ltd.	達創科技股份有限公司	台灣	電腦網路及週邊設備之研發、設計、製造及銷售	466,816	466,816	50,040,838	100.00	2,307,836	340,637	340,569	(註5及註12)
Delta Networks Inc.	Delta Networks International Ltd.(Labuan)	馬來西亞	投資事業	32,825	32,825	1,000,000	100.00	176,613	(42,344)	199,323	(註5)
Delta Networks Inc.	DNI Logistic (USA) Corp.	美國	電腦網路及週邊設備之買賣及研發、設計、製造及銷售	18,253	18,253	500,000	100.00	61,993	10,586	10,586	(註5)
乾坤科技股份有限公司	Fairview Assets Ltd.	開曼群島	投資事業	1,116,521	1,112,600	32,740,062	100.00	25,437,019	4,519,266	4,519,266	(註6)
乾坤科技股份有限公司	力林科技股份有限公司	台灣	電源管理IC設計	55,368	-	3,076,000	21.00	56,463	27,254	1,095	(註6)
Deltronics (Netherlands) B.V.	Eltek Power Systems AS	挪威	投資事業	16,319,523	-	329,205,923	100.00	16,501,498	665,613	130,197	(註9)
Deltronics (Netherlands) B.V.	Delta America Ltd.	美國	投資事業	754,433	-	8,179,182	39.95	782,524	37,146	13,777	(註9及註13)
Deltronics (Netherlands) B.V.	Optovue, Inc.	美國	醫療設備之研發、設計、製造及銷售	984,750	-	3,750,000	24.07	984,750	8,979	-	(註9)
Eltek Power Systems AS	Eltek AS	挪威	投資事業、貿易業、產品研發及集團營運	$ 5,609,280	$ -	93,531,101	100.00	$ 5,609,280	$ 665,613	$ 130,197	(註10)
Eltek Power Systems AS	Eltek Energy Holding Inc.	美國	投資事業	370,774	-	297	9.90	370,774	-	-	(註10及註11)
Delta America Ltd.	Delta Products Corporation	美國	電腦網路及周邊設備之研發、設計、製造及銷售	247,969	247,969	250,000	100.00	803,556	34,865	34,865	

投資公司名稱	被投資公司名稱	所在地區	主要營業項目	原始投資金額		期末持有			被投資公司本期損益	本期認列之投資損益	備註
				本期期末	去年年底	股數	比率	帳面金額			
Delta America Ltd.	Delta Solar Solutions LLC	美國	投資事業	74,513	73,200	-	100.00	73,945	(2,140)	(2,140)	

註1：為本公司之孫公司或子公司採權益法評價之被投資公司，係透過Delta International Holding Ltd.認列投資損益。
註2：為本公司之曾孫公司，係透過Delta Electronics (H.K.) Ltd.認列投資損益。
註3：為本公司之孫公司，係透過Drake Overseas Financial Investment Ltd.認列投資損益。
註4：為本公司之孫公司，係透過Delta Networks Holding Ltd.認列投資損益。
註5：為本公司之曾孫公司，係透過Delta Networks Inc.認列投資損益。
註6：為本公司之孫公司，係透過乾坤科技股份有限公司認列投資損益。
註7：本期認列之投資損益含逆流及側流交易已、未實現損益之認列及銷除。
註8：加權平均綜合持股比例為20.01%，另本期認列之投資損益含逆流交易已、未實現損益之認列與銷除。
註9：為本公司之孫公司，係透過Deltronics (Netherlands) B.V.認列投資損益。
註10：為本公司之曾孫公司，係透過Eltek Power Systems AS認列投資損益。
註11：Eltek AS持有Eltek Energy Holding Inc. 2,703股，計90.1%，與Eltek Power Systems AS合計持有100%。
註12：Delta Networks Inc.於民國104年7月28日宣告發放達創科技股份有限公司普通股予Delta Networks Holding Ltd.，民國104年11月5日為股利發放基準日，本期於Delta Networks Inc.認列之投資損益為$203,395。
註13：台達電子工業股份有限公司持有Delta America Ltd. 2,100,000股，計10.26%，與Deltronics (Netherlands) B.V.合計持有50.21%。

台達電子工業股份有限公司

大陸投資資訊－基本資料

民國104年1月1日至12月31日

附表十

單位：新台幣仟元

(除特別註明者外)

大陸被投資公司名稱	主要營業項目	實收資本額	投資方式	本期期初自台灣匯出累積投資金額	本期匯出或收回投資金額		本期期末自台灣匯出累積投資金額	被投資公司本期損益	本公司直接或間接投資之持股比例	本期認列投資損益(註27)	期末投資帳面金額	截至本期止已匯回投資收益	備註
					匯出	收回							
台達電子(東莞)有限公司	經營變壓器及電源供應器等電子產品之製造及銷售業務	$ 3,210,613	透過第三地區投資設立公司再投資大陸公司	$ 2,206,857	$ -	$ -	$ 2,206,857	$ 445,886	94.00	$ 413,995	$ 4,664,217	$ 317,090	(註3及註19)
中達電通股份有限公司	經營不斷電式電源供應器等電子產品之製造及銷售業務	2,872,069	透過第三地區投資設立公司再投資大陸公司	9,582,403	-	-	9,582,403	703,646	90.16	608,157	4,764,051	-	(註4及註18)
台達電子電源(東莞)有限公司	經營電源供應器等電子產品之製造及銷售業務	1,381,933	透過第三地區投資設立公司再投資大陸公司	555,399	-	-	555,399	601,227	94.00	564,639	3,592,606	441,036	(註6及註19)
台達電子企業管理(上海)有限公司	產品外觀設計等之技術服務及管理諮詢等業務	4,010,632	透過第三地區投資設立公司再投資大陸公司	-	-	-	-	1,189,531	94.00	1,113,556	7,217,065	-	(註9及註19)
中達電子(蕪湖)有限公司	經營變壓器及電源供應器等電子產品之製造及銷售業務	4,398,550	透過第三地區投資設立公司再投資大陸公司	185,133	-	-	185,133	397,005	94.00	372,921	4,718,110	-	(註10及註19)
台達電子(郴州)有限公司	經營變壓器及電源供應器等電子產品之製造及銷售業務	2,067,975	透過第三地區投資設立公司再投資大陸公司	-	-	-	-	240,665	94.00	230,438	2,693,972	-	(註12及註19)
中達電子(江蘇)有限公司	經營變壓器等電子產品之製造及銷售業務	1,313,000	透過第三地區投資設立公司再投資大陸公司	678,821	3,712,718	-	4,391,539	950,829	94.00	649,061	4,104,077	-	(註25)
中達電子零組件(吳江)有限公司	經營變壓器等電子產品之生產及銷售業務	3,867,113	透過第三地區投資設立公司再投資大陸公司	1,103,084	5,850,276	-	6,953,360	1,379,197	94.00	1,091,795	8,134,817	57,912	(註7、註16及註25)
中達光電工業(吳江)有限公司	經營專供配合機器使用之電子控制設備等之生產及銷售業務	-	透過第三地區投資設立公司再投資大陸公司	-	-	-	-	-	-	-	-	-	(註16)
中達視訊(吳江)有限公司	經營彩色影像投射器等之生產及銷售業務	951,925	透過第三地區投資設立公司再投資大陸公司	220,617	1,236,432	-	1,457,049	200,108	94.00	136,284	1,564,004	-	(註8及註25)
中達電子貿易(吳江)有限公司	電子產品批發及進出口業務，提供安裝及諮詢服務	65,650	透過第三地區投資設立公司再投資大陸公司	12,342	-	-	12,342	18,957	94.00	17,820	245,671	-	(註15及註19)
達而泰(天津)實業有限公司	經營電壓控制器及藍芽模組等電子產品之製造及銷售業務	743,486	透過第三地區投資設立公司再投資大陸公司	1,019,229	-	-	1,019,229	- 40,803	94.00	- 53,335	765,506	-	(註14及註19)
達創科技(東莞)有限公司	其他具有接收器具之無線電傳輸器具、其他無線電廣播接收機之製造及銷售業務	1,148,875	透過第三地區投資設立公司再投資大陸公司	1,467,486	-	-	1,467,486	491,081	100.00	491,108	2,892,584	722,150	(註5及註20)
德又達網絡通訊科技(上海)有限公司	電腦軟體設計業務	65,650	透過第三地區投資設立公司再投資大陸公司	93,040	-	-	93,040	7,240	100.00	7,240	92,462	-	(註11及註20)
福達新創通訊科技(廈門)有限公司	經營其他無線電傳輸器具、其他自動資料處理機單元、接收、轉換及傳輸或再生聲音、圖像或其他資料之機器，包括交換器及路由器、具有特殊程式控制計算機或具有記憶能量之文字處理機業務	22,978	透過第三地區投資設立公司再投資大陸公司	22,978	-	-	22,978	3,272	100.00	3,272	7,097	-	(註20)
華騰電子科技(蘇州)有限公司	研發、生產新型電子元器件，銷售本公司自產產品，從事與本公司生產產品同類商品的批發及進出口業務	-	透過第三地區投資設立公司再投資大陸公司	-	-	-	-	-	-	-	-	-	(註26)
吳江華豐電子科技有限公司	研發、生產新型電子元器件(片式元器件、敏感元器件、混合集成電路)，銷售本公司自產產品，從事與本公司生產產品同類商品的批發及進出口業務	6,630,650	透過第三地區投資設立公司再投資大陸公司	6,514,528	-	-	6,514,528	190,734	100.00	190,734	6,936,687	-	(註21及註26)

大陸被投資公司名稱	主要營業項目	實收資本額	投資方式	本期期初自台灣匯出累積投資金額	本期匯出或收回投資金額		本期期末自台灣匯出累積投資金額	被投資公司本期損益	本公司直接或間接投資之持股比例	本期認列投資損益（註27）	期末投資帳面金額	截至本期止已匯回投資收益	備註
					匯出	收回							
進準光學(江蘇)有限公司	經營投影機之物鏡、鏡頭及光學引擎之產銷業務	$ 434,931	透過第三地區投資設立公司再投資大陸公司	$ 419,175	$ -	$ -	$ 419,175	$ 32,066	96.38	$ 30,422	$ 529,000	$ -	(註13及註22)
蕪湖中達科技有限公司	經營變壓器等電子產品之生產及銷售業務	149,166	透過轉投資大陸公司直接再投資大陸公司	-	-	-	-	697	94.00	- 655	233,540	-	(註17)
蕪湖市中達能源科技有限公司	節能技術研發、節能設備及能源管理系統開發、諮詢服務及安裝銷售等	10,113	透過轉投資大陸公司直接再投資大陸公司	-	-	-	-	661	94.00	621	8,459	-	(註17)
郴州台達科技有限公司	經營變壓器及電源供應器等電子產品之生產及銷售業務等	128,940	透過轉投資大陸公司直接再投資大陸公司	-	-	-	-	88,970	94.00	85,149	349,404	-	(註17)
郴州市台達能源科技有限公司	節能技術研發、節能設備及能源管理系統開發、諮詢服務及安裝銷售等	10,113	透過轉投資大陸公司直接再投資大陸公司	-	-	-	-	205	94.00	193	9,556	-	(註17)
東莞市台達能源科技有限公司	節能技術研發、節能設備及能源管理系統開發、諮詢服務及安裝銷售等	30,339	透過轉投資大陸公司直接再投資大陸公司	-	-	-	-	9,639	94.00	9,070	158,505	-	(註17)
吳江台達能源科技有限公司	節能技術研發、節能設備及能源管理系統開發、諮詢服務及安裝銷售等	20,226	透過轉投資大陸公司直接再投資大陸公司	-	-	-	-	269	94.00	253	19,493	-	(註17)
上海中達能源科技有限公司	節能技術研發、節能設備及能源管理系統開發、諮詢服務及安裝銷售等	50,565	透過轉投資大陸公司直接再投資大陸公司	-	-	-	-	8,918	90.54	8,075	46,856	-	(註17)
蘇州爾達醫療設備有限公司	醫療器材製造、批發與銷售等	131,300	直接投資	65,650	65,650	-	131,300	3,465	100.00	3,465	107,013	-	(註23)
台達電子(平潭)有限公司	電子、節能設備批發銷售等	151,695	透過第三地區投資設立公司再投資大陸公司	25,713	128,565	-	154,278	- 6,531	94.00	- 6,139	135,979	-	(註19)
易達電源科技(東莞)有限公司	經營電源供應器等之製造及銷售業務	242,905	透過第三地區投資設立公司再投資大陸公司	-	1,230,296	-	1,230,296	- 28,905	100.00	- 28,905	348,181	-	(註24)

註1：本表之實收資本額係指驗資完成之金額，並依各被投資公司驗資報告幣別，依期末人民幣對美元之匯率6.4917及人民幣對新台幣之匯率5.0565折算之。
註2：本表之本期期初自台灣匯出累積投資金額、本期匯出或收回投資金額、本期期末自台灣匯出累積投資金額及截至本期止已匯回台灣之投資收益，係依期末美元對新台幣之匯率32.825折算之。
註3：除經投審會核准US$67,231仟元之投資額度外，另經投審會核准對「台達電子(東莞)有限公司」盈餘轉增(投)資共計US$27,081仟元不列入本公司對大陸投資額度之計算。
註4：除經投審會核准US$291,924仟元之投資額度外，另經投審會核准對「中達電通股份有限公司」盈餘轉增資共計 US$980仟元不列入本公司對大陸投資額度之計算。
註5：除經投審會核准US$44,706仟元之投資額度外，另經投審核准對「達創科技(東莞)有限公司」盈餘轉增資共計US$11,312仟元不列入本公司對大陸投資額度之計算。
註6：除經投審會核准US$16,920仟元之投資額度外，另經投審會核准對「台達電子電源(東莞)有限公司」盈餘轉增資共計US$22,654仟元不列入本公司對大陸投資額度之計算。
註7：除經投審會核准US$112,004仟元之投資額度外，另經投審會核准對「中達電子零組件(吳江)有限公司」盈餘轉增(投)資共計US$25,235仟元不列入本公司對大陸投資額度之計算。
註8：除經投審會核准US$44,388仟元之投資額度外，另經投審會核准對「中達視訊(吳江)有限公司」盈餘轉投資共計US$8,272仟元不列入本公司對大陸投資額度之計算。
註9：經投審會核准對「台達電子企業管理(上海)有限公司」盈餘轉投資共計US$110,401仟元不列入本公司對大陸投資額度之計算。
註10：除經投審會核准US$5,640仟元之投資額度外，另經投審會核准對「中達電子(蕪湖)有限公司」以盈餘轉投資共計US$120,320仟元不列入本公司對大陸投資額度之計算。
註11：除經投審會核准US$2,834仟元之投資額度外，另經投審會核准對「德又達網絡通訊科技(上海)有限公司」盈餘轉投資共計US$298仟元不列入本公司對大陸投資額度之計算。
註12：經投審會核准對「台達電子(郴州)有限公司」盈餘轉投資共計US$59,220仟元不列入本公司對大陸投資額度之計算。
註13：除經投審會核准US$7,520仟元之投資額度外，另經投審會核准合併「進準光學股份有限公司」繼而間接認列對「進準光學(江蘇)有限公司」投資US$5,250仟元。
註14：除經投審會核准US$31,050仟元之投資額度外，另經投審會核准對「達而泰(天津)實業有限公司」盈餘轉投資共計US$265仟元不列入本公司對大陸投資額度之計算。
註15：除經投審會核准US$376仟元之投資額度外，另經投審會核准對「中達電子貿易(吳江)有限公司」盈餘轉投資共計US$1,504仟元不列入本公司對大陸投資額度之計算。
註16：中達光電工業(吳江)有限公司於本年度合併至中達電子零組件(吳江)有限公司，中達光電工業(吳江)有限公司為消滅公司，合併基準日為民國104年12月28日。
註17：本公司經投審會核准之大陸地區投資事業之再轉投資公司，依投審會規定，大陸地區投資事業之再轉投資行為無需向投審會申請，故該等投資金額不列入本公司對大陸投資額度之計算。
註18：係分別透過Delta International Holding Ltd.、Ace Pillar Holding Co.,Ltd.、Darke Investment (H.K.) Ltd.、Delta Greentech SGP Pte Ltd.及Boom Treasure Limited共同轉投資。
註19：係透過Delta Electronics (H.K.) Ltd.轉投資。
註20：係透過Delta Networks (H.K.) Ltd.轉投資。
註21：係透過Cyntec Holding (H.K.) Ltd.轉投資。
註22：係透過PreOptix (Hong Kong) Co., Ltd.轉投資。
註23：係透過達爾生技股份有限公司轉投資。
註24：係透過Deltronics (Netherlands) B.V.轉投資。
註25：係透過Delta Electronics (H.K.) Ltd.及Delta International Holding Ltd.轉投資。
註26：華騰電子於本年度合併至華豐電子，華騰電子為消滅公司，合併基準日為民國104年12月24日。
註27：本公司本期之投資損益係按本公司簽證會計師查核之財務報告認列。

公司名稱	本期期末累計自台灣匯出赴大陸地區投資金額	經濟部投審會核准投資金額	依經濟部投審會規定赴大陸地區投資限額
台達電子工業股份有限公司(註2及註3)	$ 28,269,064	$ 28,863,033	$ -
乾坤科技股份有限公司	6,514,528	6,514,528	14,632,018
達爾生技股份有限公司(註4)	131,300	131,300	52,292

(註1) 本表之本期期末累計自台灣匯出赴大陸地區投資金額及經濟部投審會核准投資金額係依期末美元對新台幣之匯率32.825折算之。
(註2) 本公司於101.08.03、101.08.28、98.07.17及95.01.06經投審會核准大陸地區投資事業之盈餘分別為US$22,000仟元、US$18,000仟元、US$10,509仟元及US$14,351仟元匯回(匯回日分別為100.03.11、101.06.27、101.08.14、98.06.24及94.12.29)，得扣減本公司赴大陸地區投資累計金額。
(註3) 依據97.8.29新修訂「在大陸地區從事投資或技術合作審查原則」規定，因本公司取得經濟部工業局核發符合營運總部營運範圍之證明文件，故無須設算投資限額。
(註4) 限額$52,292仟元係以達爾生技股份有限公司民國104年12月31日之淨值基礎計算而得，惟申請投資時限額為$131,300仟元。

與大陸被投資公司直接或間接經由第三地區所發生之重大交易事項暨其價格、付款條件、未實現損益：
本公司於民國104年1至12月大陸被投資公司直接發生之重大交易事項及間接經由第三地區事業之轉投資公司－Delta Electronics International Ltd.(DEIL-Labuan)、Delta Electronics Int'l (Singapore) Pte. Ltd.(DEIL-SG)、Delta Networks International Ltd.(DNIL-Labuan)及Cyntec International Ltd.(CIL-Labuan)與大陸被投資公司所發生之進、銷貨及應收、付款項之重大交易事項，請參閱附表五及六。

pwc 資誠

會計師查核報告

(105)財審報字第 15003237 號

台達電子工業股份有限公司　公鑒：

台達電子工業股份有限公司民國 104 年及 103 年 12 月 31 日之個體資產負債表，暨民國 104 年及 103 年 1 月 1 日至 12 月 31 日之個體綜合損益表、個體權益變動表及個體現金流量表，業經本會計師查核竣事。上開個體財務報表之編製係管理階層之責任，本會計師之責任則為根據查核結果對上開個體財務報表表示意見。如個體財務報表附註六(六)所述，部分採用權益法之投資，其財務報表所列金額及附註十三所揭露之相關資訊並未經本會計師查核，而係由其他會計師查核。因此本會計師對上開個體財務報表所表示之意見中，有關該公司財務報表所列之金額，係依據其他會計師之查核報告。該公司民國 104 年 12 月 31 日及民國 103 年 12 月 31 日採用權益法之投資餘額各為新台幣 7,234,978 仟元及新台幣 6,185,575 仟元，各占資產總額之 4.65%及 3.95%；民國 104 年及 103 年 1 月 1 日至 12 月 31 日之綜合利益(含採用權益法認列之關聯企業及合資損益之份額及採用權益法認列之關聯企業及合資之其他綜合損益之份額)分別為新台幣 1,273,474 仟元及新台幣 1,106,572 仟元，各占綜合利益總額之 6.61%及 4.72%。

本會計師係依照「會計師查核簽證財務報表規則」及中華民國一般公認審計準則規劃並執行查核工作，以合理確信財務報表有無重大不實表達。此項查核工作包括以抽查方式獲得財務報表所列金額及所揭露事項之查核證據、評估管理階層編製財務報表所採用之會計原則及所作之重大會計估計，暨評估財務報表整體之表達。本會計師相信此項查核工作及其他會計師查核報告可對所表示之意見提供合理之依據。

pwc 資誠

依本會計師之意見，基於本會計師之查核結果及其他會計師之查核報告，第一段所述個體財務報表在所有重大方面係依「證券發行人財務報告編製準則」編製，足以允當表達台達電子工業股份有限公司民國 104 年及 103 年 12 月 31 日之財務狀況，暨民國 104 年及 103 年 1 月 1 日至 12 月 31 日之財務績效與現金流量。

資 誠 聯 合 會 計 師 事 務 所

梁華玲

會計師

曾惠瑾

前財政部證券暨期貨管理委員會
核准簽證文號：(86)台財證(六)第 83253 號
前財政部證券管理委員會
核准簽證文號：(79)台財證(一)第 27815 號

中 華 民 國 1 0 5 年 3 月 1 0 日

台達電子工業股份有限公司
個體資產負債表
民國104年及103年12月31日

單位：新台幣仟元

	資產	附註	104年12月31日 金額	%	(調整後) 103年12月31日 金額	%	(調整後) 103年1月1日 金額	%
	流動資產							
1100	現金及約當現金	六(一)	$ 1,643,371	1	$ 7,976,704	5	$ 5,889,486	4
1125	備供出售金融資產－流動	六(二)	73,479	-	460,607	-	586,773	1
1150	應收票據淨額		71,961	-	58,093	-	54,675	-
1170	應收帳款淨額	六(四)	5,547,542	4	5,733,649	4	8,021,708	6
1180	應收帳款－關係人淨額	七	1,851,365	1	1,936,710	1	1,109,261	1
1200	其他應收款		95,016	-	92,447	-	43,479	-
1210	其他應收款－關係人	七	560,607	-	355,952	-	378,913	-
1220	本期所得稅資產		615,729	1	361,196	-	5,957	-
130X	存貨	六(五)	922,628	1	940,023	1	691,306	1
1410	預付款項		417,887	-	751,088	1	345,057	-
1470	其他流動資產	八	200,811	-	143,101	-	53,308	-
11XX	**流動資產合計**		12,000,396	8	18,809,570	12	17,179,923	13
	非流動資產							
1523	備供出售金融資產－非流動	六(二)	5,082,561	3	5,150,949	3	6,117,918	5
1543	以成本衡量之金融資產－非流動	六(三)	59,387	-	210,678	-	210,985	-
1550	採用權益法之投資	六(六)	125,786,886	81	120,525,466	77	102,608,730	75
1600	不動產、廠房及設備	六(七)	11,174,713	7	10,040,068	7	9,568,372	7
1780	無形資產	六(八)	551,907	1	634,267	-	634,017	-
1840	遞延所得稅資產	六(二十二)	537,450	-	853,915	1	521,569	-
1900	其他非流動資產	六(九)	233,417	-	288,269	-	198,871	-
15XX	**非流動資產合計**		143,426,321	92	137,703,612	88	119,860,462	87
1XXX	**資產總計**		$ 155,426,717	100	$ 156,513,182	100	$ 137,040,385	100

（續次頁）

台達電子工業股份有限公司
個體資產負債表
民國104年及103年12月31日

單位：新台幣仟元

	負債及權益	附註	104年12月31日 金額	%	(調整後) 103年12月31日 金額	%	(調整後) 103年1月1日 金額	%
	流動負債							
2170	應付帳款		$ 609,352	-	$ 593,999	-	754,656	1
2180	應付帳款－關係人	七	6,533,493	4	8,229,224	5	8,671,249	6
2200	其他應付款		8,461,220	6	7,398,644	5	6,450,408	5
2220	其他應付款項－關係人	七	194,402	-	228,596	-	166,770	-
2230	本期所得稅負債		312,901	-	-	-	-	-
2300	其他流動負債		744,018	1	1,414,239	1	1,098,555	1
21XX	**流動負債合計**		16,855,386	11	17,864,702	11	17,141,638	13
	非流動負債							
2540	長期借款	六(十)	3,570,366	2	26,366,000	17	18,716,500	13
2570	遞延所得稅負債	六(二十二)	7,960,828	5	6,944,821	4	5,024,691	4
2600	其他非流動負債	六(十一)	2,669,950	2	2,416,262	2	2,589,161	2
25XX	**非流動負債合計**		14,201,144	9	35,727,083	23	26,330,352	19
2XXX	**負債總計**		31,056,530	20	53,591,785	34	43,471,990	32
	權益							
	股本							
3110	普通股股本	六(十三)	25,975,433	17	24,375,433	16	24,375,433	18
	資本公積							
3200	資本公積	六(十四)	48,344,161	32	25,822,764	17	25,790,922	18
	保留盈餘	六(十五)						
3310	法定盈餘公積		17,622,146	11	15,552,256	10	13,774,636	10
3320	特別盈餘公積		-	-	527,556	-	4,074,505	3
3350	未分配盈餘合計		28,508,940	18	33,579,303	21	25,133,131	18
	其他權益	六(六)						
3400	其他權益		3,919,507	2	3,064,085	2	419,768	1
3XXX	**權益總計**		124,370,187	80	102,921,397	66	93,568,395	68
	重大或有負債及未認列之合約承諾	九						
3X2X	**負債及權益總計**		$ 155,426,717	100	$ 156,513,182	100	$ 137,040,385	100

請參閱後附個體財務報表附註暨資誠聯合會計師事務所梁華玲、曾惠瑾會計師民國105年3月10日查核報告。

董事長：海英俊　　經理人：鄭平　　會計主管：王淑玲

台達電子工業股份有限公司
個體綜合損益表
民國104年及103年1月1日至12月31日

單位：新台幣仟元
(除每股盈餘為新台幣元外)

	項目	附註	104年度 金額	%	(調整後) 103年度 金額	%
4000	**營業收入**	六(十六)及七	$ 37,892,526	100	$ 38,607,643	100
5000	**營業成本**	六(十七)及七	(33,584,230)	(89)	(34,318,928)	(89)
5900	**營業毛利**		4,308,296	11	4,288,715	11
	營業費用	六(二十三)(二十四)				
6100	推銷費用		(505,597)	(1)	(496,487)	(1)
6200	管理費用		(1,433,036)	(4)	(1,539,994)	(4)
6300	研究發展費用		(440,875)	(1)	(336,715)	(1)
6000	**營業費用合計**		(2,379,508)	(6)	(2,373,196)	(6)
6900	**營業利益**		1,928,788	5	1,915,519	5
	營業外收入及支出					
7010	其他收入	六(十八)	778,580	2	651,582	2
7020	其他利益及損失	六(二)(十九)	(100,956)	-	(226,730)	(1)
7050	財務成本	六(二十)	(202,048)	(1)	(113,148)	-
7070	採用權益法認列之子公司、關聯企業及合資損益之份額	六(六)	17,906,727	47	19,957,959	52
7000	**營業外收入及支出合計**		18,382,303	48	20,269,663	53
7900	**稅前淨利**		20,311,091	53	22,185,182	58
7950	所得稅費用	六(二十二)	(1,596,468)	(4)	(1,480,706)	(4)
8200	**本期淨利**		$ 18,714,623	49	$ 20,704,476	54
	其他綜合損益(淨額)					
8311	確定福利計畫之再衡量數	六(十一)	($ 321,223)	(1)	$ 130,144	-
8349	與不重分類之項目相關之所得稅		-	-	(20,038)	-
8310	**不重分類至損益之項目合計**		(321,223)	(1)	110,106	-
8361	國外營運機構財務報表換算之兌換差額		3,277,513	9	5,558,761	14
8362	備供出售金融資產未實現評價損益		(493,147)	(1)	(1,439,204)	(4)
8380	採用權益法認列之子公司、關聯企業及合資之其他綜合損益之份額-可能重分類至損益之項目		(1,690,950)	(4)	(976,056)	(2)
8399	與可能重分類之項目相關之所得稅	六(二十二)	(237,994)	(1)	(499,175)	(1)
8360	**後續可能重分類至損益之項目合計**		855,422	3	2,644,326	7
8300	**本期其他綜合利益之稅後淨額**		$ 534,199	2	$ 2,754,432	7
8500	**本期綜合利益總額**		$ 19,248,822	51	$ 23,458,908	61
	基本每股盈餘	六(二十三)				
9750	**基本每股盈餘合計**		$ 7.67		$ 8.49	
	稀釋每股盈餘					
9850	**稀釋每股盈餘合計**		$ 7.59		$ 8.42	

請參閱後附個體財務報表附註暨資誠聯合會計師事務所
梁華玲、曾惠瑾會計師民國105年3月10日查核報告。

董事長：海英俊　　經理人：鄭平　　會計主管：王淑玲

台達電子工業股份有限公司

個體權益變動表

民國104年及103年1月1日至12月31日

單位：新台幣仟元

	附註	普通股股本	資本公積	保留盈餘 法定盈餘公積	保留盈餘 特別盈餘公積	保留盈餘 未分配盈餘	其他權益 國外營運機構財務報表換算之兌換差額	其他權益 備供出售金融資產未實現損益	其他權益 現金流量避險中屬有效部分之避險工具利益（損失）	權益總額
103年										
103年1月1日餘額		$ 24,375,433	$ 25,790,922	$ 13,774,636	$ 4,074,505	$ 25,212,328	($ 1,703,490)	$ 2,104,380	$ 18,878	$ 93,647,592
追溯適用及追溯重編之影響數		-	-	-	-	(79,197)	-	-	-	(79,197)
103年1月1日重編後餘額		24,375,433	25,790,922	13,774,636	4,074,505	25,133,131	(1,703,490)	2,104,380	18,878	93,568,395
102年度盈餘指撥及分配(註1)										
提列法定盈餘公積	六(十五)	-	-	1,777,620	-	(1,777,620)	-	-	-	-
迴轉特別盈餘公積	六(十五)	-	-	-	(3,546,949)	3,546,949	-	-	-	-
分配股東現金股利	六(十五)	-	-	-	-	(14,137,739)	-	-	-	(14,137,739)
採用權益法認列之關聯企業及合資之變動數		-	32,255	-	-	-	-	-	-	32,255
認列對子公司所有權益變動數		-	(73)	-	-	-	-	-	-	(73)
處分採用權益法之投資		-	(340)	-	-	-	(9)	-	-	(349)
本期其他綜合損益		-	-	-	-	110,106	4,118,876	(1,462,302)	(12,248)	2,754,432
本期淨利		-	-	-	-	20,704,476	-	-	-	20,704,476
103年12月31日餘額		$ 24,375,433	$ 25,822,764	$ 15,552,256	$ 527,556	$ 33,579,303	$ 2,415,377	$ 642,078	$ 6,630	$ 102,921,397
104年										
104年1月1日餘額		$ 24,375,433	$ 25,822,764	$ 15,552,256	$ 527,556	$ 33,579,303	$ 2,415,377	$ 642,078	$ 6,630	$ 102,921,397
股份基礎給付義務員工認股酬勞費用	六(十二)	-	123,165	-	-	-	-	-	-	123,165
現金增資		1,600,000	22,400,000	-	-	-	-	-	-	24,000,000
103年度盈餘指撥及分配(註2)										
提列法定盈餘公積	六(十五)	-	-	2,069,890	-	(2,069,890)	-	-	-	-
迴轉特別盈餘公積	六(十五)	-	-	-	(527,556)	527,556	-	-	-	-
分配股東現金股利	六(十五)	-	-	-	-	(16,331,528)	-	-	-	(16,331,528)
購買子公司非控制權益變動數		-	-	-	-	(5,589,901)	-	-	-	(5,589,901)
採用權益法認列之關聯企業及合資之變動數		-	(1,768)	-	-	-	-	-	-	(1,768)
本期其他綜合損益		-	-	-	-	(321,223)	1,293,061	(437,197)	(442)	534,199
本期淨利		-	-	-	-	18,714,623	-	-	-	18,714,623
12月31日		$ 25,975,433	$ 48,344,161	$ 17,622,146	$ -	$ 28,508,940	$ 3,708,438	$ 204,881	$ 6,188	$ 124,370,187

註1:民國102年度之董監酬勞$30,400；員工酬勞(紅利)$2,492,438已於綜合損益表中扣除。
註2:民國103年度之董監酬勞$32,900；員工酬勞(紅利)$2,893,928已於綜合損益表中扣除

請參閱後附個體財務報表附註暨資誠聯合會計師事務所梁華玲、曾惠瑾會計師民國105年3月10日查核報告。

董事長：海英俊　　經理人：鄭平　　會計主管：王淑玲

台 達 電 子 工 業 股 份 有 限 公 司
個 體 現 金 流 量 表
民國 104 年及 103 年 1 月 1 日至 12 月 31 日

單位：新台幣仟元

	附註	104 年 度	103 年 度
營業活動之現金流量			
本期稅前淨利		$ 20,311,091	$ 22,185,182
調整項目			
不影響現金流量之收益費損項目			
折舊費用	六(七)(二十一)	565,870	531,922
攤銷費用	六(八)(二十一)	233,387	293,229
呆帳轉列收入數	六(四)	(9,452)	(3,217)
利息費用	六(二十)	202,048	113,148
利息收入	六(十八)	(17,003)	(14,374)
股利收入	六(十八)	(75,786)	(109,270)
採用權益法認列之子公司、關聯企業及合資利益之份額(含停業單位損失)	六(六)	(17,906,727)	(19,957,959)
處分不動產、廠房及設備損失(利益)	六(十九)	804	180,590
股份基礎給付酬勞成本	六(十二)	123,165	-
處分投資損失	六(十九)	322,733	211,912
金融資產減損損失	六(十九)	36,671	26,056
非金融資產減損(回升利益)損失		-	(184,457)
與營業活動相關之資產/負債變動數			
與營業活動相關之資產之淨變動			
應收票據淨額		(13,868)	(3,418)
應收帳款		195,559	2,291,276
應收帳款－關係人淨額		85,345	(827,449)
其他應收款		(155,587)	(48,487)
其他應收款－關係人		(204,655)	22,961
存貨		17,395	(248,717)
預付款項		333,201	(405,964)
其他流動資產		(57,710)	(86,711)
其他非流動資產		6,884	(21,446)
與營業活動相關之負債之淨變動			
應付帳款		15,353	(164,308)
應付帳款－關係人		(1,695,731)	(442,025)
其他應付款		1,086,258	926,164
其他應付款項－關係人		(34,194)	61,826
其他流動負債		(670,221)	315,324
其他非流動負債		45,586	(14,865)
營運產生之現金流入		2,740,416	4,626,923
收取之利息		170,021	14,072
收取之股利		9,131,585	7,145,762
支付之利息		(225,730)	(101,719)
支付所得稅		(443,743)	(785,827)
營業活動之淨現金流入		11,372,549	10,899,211

(續 次 頁)

台達電子工業股份有限公司
個體現金流量表
民國104年及103年1月1日至12月31日

單位：新台幣仟元

	附註	104年度	103年度
投資活動之現金流量			
取得備供出售金融資產		($ 910,116)	($ 1,061,734)
處份備供出售金融資產價款		368,539	454,122
備供出售金融資產減資退回股款		48,689	18,112
以成本衡量之金融資產減資退回股款		540	306
取得採用權益法之投資		(918,019)	(550,585)
處分採用權益法之投資價款		-	22,443
人壽保險現金解約價值減少		36,131	1,182
購置不動產、廠房及設備	六(七)	(1,715,802)	(1,036,652)
處分不動產、廠房及設備價款		14,483	43,852
購置無形資產	六(八)	(151,027)	(281,027)
存出保證金增加		(2,004)	(4,828)
預付設備款(增加)減少		13,841	(57,189)
因合併產生之現金流入		-	128,244
採權益法之投資減資退回股款		596,239	-
處分以成本衡量之金融資產之價款		68,426	-
投資活動之淨現金流出		(2,550,080)	(2,323,754)
籌資活動之現金流量			
舉借長期借款		-	7,649,500
償還長期借款		(22,795,634)	-
現金增資		24,000,000	-
存入保證金增加		(290)	-
發放現金股利		(16,331,528)	(14,137,739)
取得子公司非控制權益之價款	六(二十四)	(28,350)	-
籌資活動之淨現金流出		(15,155,802)	(6,488,239)
本期現金及約當現金(減少)增加數		(6,333,333)	2,087,218
期初現金及約當現金餘額		7,976,704	5,889,486
期末現金及約當現金餘額		$ 1,643,371	$ 7,976,704

請參閱後附個體財務報表附註暨資誠聯合會計師事務所
梁華玲、曾惠瑾會計師民國105年3月10日查核報告。

董事長：海英俊　　經理人：鄭平　　會計主管：王淑玲

台達電子工業股份有限公司

個體財務報表附註

單位：新台幣仟元
(除特別註明者外)

一、公司沿革

台達電子工業股份有限公司(以下簡稱「本公司」)於中華民國設立，本公司為全球電源管理與散熱解決方案的領導廠商，主要營業項目包括:電源供應系統、工業自動化、視訊顯示、資訊、網路通訊、消費性電子、節能照明及能源技術服務等之研發、設計、製造與行銷業務。面對日益嚴重的氣候變遷，本公司長期關注環境議題，秉持「環保 節能 愛地球」的經營使命，持續開發創新節能產品及解決方案、不斷提升產品的能源轉換效率，以減輕全球暖化對人類生存的衝擊。近年來，本公司已逐步從關鍵零組件製造商邁入整體節能解決方案提供者，深耕「電源及零組件」、「能源管理」與「智能綠生活」三大業務範疇。

二、通過財務報告之日期及程序

本個體財務報告已於民國 105 年 3 月 10 日經董事會通過後發布。

三、新發布及修訂準則及解釋之適用

(一)已採用金融監督管理委員會(以下簡稱「金管會」)認可之新發布、修正後國際財務報導準則之影響

依據金管會民國 103 年 4 月 3 日金管證審字第 1030010325 號令，上市、上櫃及興櫃公司應自民國 104 年起全面採用經金管會認可並發布生效之 2013 年版國際財務報導準則（不包含國際財務報導準則第 9 號「金融工具」）及民國 104 年起適用之證券發行人財務報告編製準則（以下統稱「2013 年版 IFRSs」）編製財務報告，本公司適用上述 2013 年版 IFRSs 之影響如下：

1. 國際會計準則第 19 號「員工福利」

該準則主要修正以淨確定福利負債（資產）乘以折現率決定淨利息，並用其取代準則修正前之利息成本及計畫資產之預期報酬；刪除精算損益得採「緩衝區法」或發生時一次列入損益之會計政策選擇，並規定精算損益應於發生時列入其他綜合損益；前期服務成本應於發生時認列為損益，不再於符合既得條件前之平均期間內按直線法分攤認列為費用；企業係於不再能撤銷離職福利之要約或於認列相關重組成本之孰早者認列離職福利，而非僅於已明確承諾相關離職事件時，始應認列離職福利為負債及費用等。此外增加確定福利計畫之揭露規定。

本公司預估將未認列之前期服務成本全數認列，及配合「緩衝區法」之刪除將未認列之精算損失全數認列，於民國 103 年 1 月 1 日調減應計退休金負債$33,590，調減長期股權投資$122,231，調增遞延所得稅資產

$15,154，調增遞延所得稅負債$5,710，並調減保留盈餘$79,197。民國103 年 12 月 31 日調減淨確定福利負債$228,171，調減長期股權投資$167,109，調增遞延所得稅資產$14,212，調增遞延所得稅負債$38,789及調增保留盈餘$36,485。民國 103 年度調增營業費用$329，調增投資利益$6,791，調增所得稅費用$886 及調增其他綜合損益$110,106。

2. 國際會計準則第 1 號「財務報表之表達」

該準則修正其他綜合損益之表達方式，將列示於其他綜合損益之項目依性質分類為「後續不重分類至損益」及「後續將重分類至損益」兩類別。該修正同時規定以稅前金額列示之其他綜合損益項目，其相關稅額應隨前述兩類別予以單獨列示。本公司依該準則改變綜合損益表之表達方式。

3. 國際財務報導準則第 12 號「對其他個體之權益之揭露」

該準則整合各號準則對企業所持有子公司、聯合協議、關聯企業及未納入合併報表之結構型個體之權益之揭露規定，並要求揭露相關資訊。本公司依該準則增加有關合併個體及未合併個體之資訊揭露。

4. 國際財務報導準則第 13 號「公允價值衡量」

該準則定義公允價值為：於衡量日，市場參與者間在有秩序之交易中出售資產所能收取或移轉負債所須支付之價格。建立公允價值衡量之架構，須以市場參與者之觀點；對於非金融資產之衡量須基於最高及最佳使用狀態；並規範公允價值衡量相關揭露。經評估該準則對本公司財務狀況與經營結果無重大影響，並依規定增加公允價值衡量相關揭露。

(二)尚未採用金管會認可之新發布、修正後國際財務報導準則之影響

無。

(三)國際會計準則理事會已發布但尚未經金管會認可之國際財務報導準則之影響

下表彙列國際會計準則理事會已發布但尚未納入金管會認可 2013 年國際財務報導準則之新發布、修正及修訂之準則及解釋：

新發布/修正/修訂準則及解釋	國際會計準則理事會發布之生效日
國際財務報導準則第9號「金融工具」	民國107年1月1日
國際財務報導準則第10號及國際會計準則第28號之修正「投資者與其關聯企業或合資間之資產出售或投入」	待國際會計準則理事會決定
國際財務報導準則第10號、第12號及國際會計準則第28號之修正「投資個體：合併例外之適用」	民國105年1月1日
國際財務報導準則第11號之修正「收購聯合營運權益之會計處理」	民國105年1月1日
國際財務報導準則第14號「管制遞延帳戶」	民國105年1月1日
國際財務報導準則第15號「客戶合約之收入」	民國107年1月1日
國際財務報導準則第16號「租賃」	民國108年1月1日
國際會計準則第1號之修正「揭露倡議」	民國105年1月1日
國際會計準則第7號之修正「揭露倡議」	民國106年1月1日
國際財務報導準則第12號之修正「未實現損失遞延所得稅資產之認列」	民國106年1月1日
國際會計準則第16號及第38號之修正「折舊及攤銷可接受方法之釐清」	民國105年1月1日
國際會計準則第16號及第41號之修正「農業：生產性植物」	民國105年1月1日
國際會計準則第19號之修正「確定福利計畫：員工提撥」	民國103年7月1日
國際會計準則第27號之修正「單獨財務報表下之權益法」	民國105年1月1日
國際會計準則第36號之修正「非金融資產可回收金額之揭露」	民國103年1月1日
國際會計準則第39號之修正「衍生工具之合約更替及避險會計之繼續」	民國103年1月1日
國際財務報導解釋第21號「公課」	民國103年1月1日
2010-2012年對國際財務報導準則之改善	民國103年7月1日
2011-2013年對國際財務報導準則之改善	民國103年7月1日
2012-2014年對國際財務報導準則之改善	民國105年1月1日

本公司現正持續評估上述準則及解釋對本公司財務狀況與經營結果之影響，相關影響待評估完成時予以揭露。

四、重大會計政策之彙總說明

編製本個體財務報告所採用之主要會計政策說明如下。除另有說明外，此等政策在所有報導期間一致地適用。

(一)遵循聲明

本個體財務報告係依據證券發行人財務報告編製準則編製。

(二)編製基礎

1.除下列重要項目外，本個體財務報告係按歷史成本編製：

(1)按公允價值衡量之透過損益按公允價值衡量之金融資產及負債(包括衍生工具)。

(2)按公允價值衡量之備供出售金融資產。

(3)按公允價值衡量之現金交割股份基礎給付協議之負債。

(4) 按退休基金資產減除確定福利義務現值之淨額認列之確定福利負債。

2.編製符合金管會認可之國際財務報導準則、國際會計準則、解釋及解釋公告(以下簡稱 IFRSs)之財務報告需要使用一些重要會計估計，在應用本集團的會計政策過程中亦需要管理階層運用其判斷，涉及高度判斷或複雜性之項目，或涉及合併財務報告之重大假設及估計之項目，請詳附註五說明。

(三)外幣換算

本公司個體財務報表所列之項目，均係以該個體營運所處主要經濟環境之貨幣（即功能性貨幣）衡量。本個體財務報告係以本公司之功能性貨幣新台幣作為表達貨幣列報。

1.外幣交易及餘額

(1)外幣交易採用交易日或衡量日之即期匯率換算為功能性貨幣，除了符合現金流量避險而遞延於其他綜合損益者外，換算此等交易產生之換算差額認列為當期損益。

(2)外幣貨幣性資產及負債餘額，按資產負債表日之即期匯率評價調整，因調整而產生之換算差額認列為當期損益。

(3)外幣非貨幣性資產及負債餘額之換算差額為公允價值損益之一部分。屬透過損益按公允價值衡量者,按資產負債表日之即期匯率評價調整,因調整而產生之兌換差額認列為當期損益；屬透過綜合損益按公允價值衡量者，按資產負債表日之即期匯率評價調整，因調整而產生之兌換差額認列於其他綜合損益項目；屬非按公允價值衡量者，則按初始交易日之歷史匯率衡量。

(4)所有兌換損益在損益表之其他利益及損失列報。

2.國外營運機構之換算

(1)功能性貨幣與表達貨幣不同之所有集團個體、關聯企業及聯合控制個體，其經營結果和財務狀況以下列方式換算為表達貨幣：

A.表達於每一資產負債表之資產及負債係以該資產負債表日之收盤匯率換算；

B.表達於每一綜合損益表之收益及費損係以當期平均匯率換算；及

C.所有因換算而產生之兌換差額認列為其他綜合損益。

(2)當部分處分或出售之國外營運機構為關聯企業或聯合控制個體時，將於其他綜合損益項下之兌換差額按比例重分類於當期損益作為出售利益或損失之一部分。惟當本集團即使仍保留對前關聯企業或聯合控制個體之部分權益，但已喪失對國外營運機構屬關聯企業之重大影響或已喪失對國外營運機構屬聯合控制個體之聯合控制，則係以處分對國外營運機構之全部權益處理。

(3)當部分處分或出售之國外營運機構為子公司時，係按比例將認列為其他綜合損益之累計兌換差額重新歸屬予該國外營運機構之非控制權益。惟當本集團即使仍保留對前子公司之部分權益，但已喪失對國外營運機構屬子公司之控制，則係以處分對國外營運機構之全部權益處理。

(4)收購國外個體產生之商譽及公允價值調整視為該國外個體之資產及負債，並按期末匯率換算。

(四)資產負債區分流動及非流動之分類標準

1.資產符合下列條件之一者，分類為流動資產：

(1)預期將於正常營業週期中實現該資產，或意圖將其出售或消耗者。

(2)主要為交易目的而持有者。

(3)預期於資產負債表日後十二個月內實現者。

(4)現金或約當現金，但於資產負債表日後至少十二個月交換或用以清償負債受到限制者除外。

本公司將所有不符合上述條件之資產分類為非流動。

2.負債符合下列條件之一者，分類為流動負債：

(1)預期將於正常營業週期中清償者。

(2)主要為交易目的而持有者。

(3)預期於資產負債表日後十二個月內到期清償者。

(4)不能無條件將清償期限遞延至資產負債表日後至少十二個月者。負債之條款，可能依交易對方之選擇，以發行權益工具而導致清償者，不影響其分類。

本公司將所有不符合上述條件之負債分類為非流動。

(五)備供出售金融資產

1.備供出售金融資產係指定為備供出售或未被分類為任何其他類別之非衍生金融資產。

2.本公司對於符合交易慣例之備供出售金融資產係採用交易日會計。

3.備供出售金融資產於原始認列時按其公允價值加計交易成本衡量，續後按公允價值衡量，其公允價值之變動認列於其他綜合損益。對於持有無活絡市場公開報價之權益工具投資，或與此種無活絡市場公開報價權益

工具連結且須以交付該等權益工具交割之衍生工具，當其公允價值無法可靠衡量時，本公司將其列報為「以成本衡量之金融資產」。

(六)應收票據、應收帳款及其他應收款

應收票據及帳款係因出售商品或勞務而發生之債權，其他應收款係不屬於應收票據及帳款之其他應收款項。應收票據及帳款、其他應收款原始認列以公允價值衡量,後續採有效利息法按攤銷後成本扣除減損後之金額衡量。惟屬未附息之短期應收帳款，因折現影響不重大，後續以原始發票金額衡量。

(七)金融資產減損

1. 本公司於每一資產負債表日，評估是否已經存在減損之任何客觀證據，顯示某一或一組金融資產於原始認列後發生一項或多項事項(即「損失事項」)，且該損失事項對一金融資產或一組金融資產之估計未來現金流量具有能可靠估計之影響。
2. 本公司用以決定是否存在減損損失之客觀證據之政策如下：
   (1)發行人或債務人之重大財務困難；
   (2)違約，諸如利息或本金支付之延滯或不償付；
   (3)本公司因與債務人財務困難相關之經濟或法律理由，給予債務人原不可能考量之讓步；
   (4)債務人將進入破產或其他財務重整之可能性大增；
   (5)由於財務困難而使該金融資產之活絡市場消失；
   (6)可觀察到之資料顯示，一組金融資產之估計未來現金流量於該等資產原始認列後發生可衡量之減少，雖然該減少尚無法認定係屬該組中之某個別金融資產，該等資料包括該組金融資產之債務人償付狀況之不利變化，或與該組金融資產中資產違約有關之全國性或區域性經濟情況；
   (7)發行人所處營運之技術、市場、經濟或法令環境中所發生具不利影響之重大改變的資訊，且該證據顯示可能無法收回該權益投資之投資成本；或
   (8)權益工具投資之公允價值大幅或持久性下跌至低於成本。
3. 本公司經評估當已存在減損之客觀證據，且已發生減損損失時，按以下各類別處理：
   (1)以攤銷後成本衡量之金融資產

   係以該資產帳面金額與估計未來現金流量按該金融資產原始有效利率折現之現值間之差額，認列減損損失於當期損益。當後續期間減損損失金額減少，且該減少能客觀地與認列減損後發生之事項相連結，則先前認列之減損損失在未認列減損情況下於迴轉日應有之攤銷後成本

之限額內於當期損益迴轉。認列及迴轉減損損失之金額係藉由備抵帳戶調整資產之帳面金額。

(2)以成本衡量之金融資產

係以該資產帳面金額與估計未來現金流量按類似金融資產之現時市場報酬率折現之現值間之差額，認列減損損失於當期損益。此類減損損失續後不得迴轉。認列減損損失之金額係藉由備抵帳戶調整資產之帳面金額。

(3)備供出售金融資產

係以該資產之取得成本(減除任何已償付之本金及攤銷數)與現時公允價值間之差額，再減除該金融資產先前列入損益之減損損失，自其他綜合損益重分類至當期損益。屬債務工具投資者，當其公允價值於後續期間增加，且該增加能客觀地連結至減損損失認列後發生之事項，則該減損損失於當期損益迴轉。屬權益工具投資者，其已認列於損益之減損損失不得透過當期損益迴轉。認列及迴轉減損損失之金額係藉由備抵帳戶調整資產之帳面金額。

(八)金融資產之除列

本公司於符合下列情況之一時，將除列金融資產：

1.收取來自金融資產現金流量之合約之權利失效。

2.移轉收取金融資產現金流量之合約權利，且業已移轉金融資產所有權之幾乎所有風險及報酬。

3.移轉收取金融資產現金流量之合約權利，惟未保留對金融資產之控制。

(九)存貨

存貨按成本與淨變現價值孰低者衡量，成本計算平時按標準成本入帳，期末將當期產生之各項差異，分攤至存貨及銷貨成本中。製成品及在製品之成本包括原料、直接人工、其他直接成本及生產相關之製造費用（按正常產能分攤)，惟不包括借款成本。比較成本與淨變現價值孰低時，採逐項比較法，淨變現價值係指在正常營業過程中之估計售價減除至完工尚須投入之估計成本及相關變動銷售費用後之餘額。

(十)採用權益法之投資/子公司及關聯企業

1.子公司指本公司有權主導其財務及營運政策之所有個體（包括特殊目的個體)，一般係直接或間接持有其超過 50%表決權之股份。本公司對子公司之投資於個體財務報告採權益法評價。

2.本公司與子公司間交易所產生之未實現損益業已銷除。子公司之會計政策已作必要之調整，與本公司採用之政策一致。

3.本公司對子公司取得後之損益份額認列為當期損益，對其取得後之其

他綜合損益份額則認列為其他綜合損益。如本公司對子公司所認列之損失份額等於或超過在該子公司之權益時，本公司繼續按持股比例認列損失。

4. 對子公司持股之變動若未導致喪失控制（與非控制權益之交易），係作為權益交易處理，亦即視為與業主間進行之交易。非控制權益之調整金額與所支付或收取對價之公允價值間之差額係直接認列為權益。

5. 當本公司喪失對子公司之控制，對前子公司之剩餘投資係按公允價值重新衡量，公允價值與帳面金額之差額認列為當期損益。對於先前認列於其他綜合損益與該子公司有關之所有金額，其會計處理與本公司若直接處分相關資產或負債之基礎相同，亦即如先前認列為其他綜合損益之利益或損失，於處分相關資產或負債時將被重分類為損益，則當喪失對子公司之控制時，將該利益或損失自權益重分類為損益。

6. 關聯企業指所有本公司對其有重大影響而無控制之個體，一般係直接或間接持有其 20%以上表決權之股份。本公司對關聯企業之投資採用權益法處理，取得時依成本認列，包括取得時已辨認之商譽，並扣除任何續後評估產生之累計減損損失。

7. 本公司對關聯企業取得後之損益份額認列為當期損益，對其取得後之其他綜合損益份額則認列為其他綜合損益。如本公司對任一關聯企業之損失份額等於或超過其在該關聯企業之權益（包括任何其他無擔保之應收款），本公司不認列進一步之損失，除非本公司對該關聯企業發生法定義務、推定義務或已代其支付款項。

8. 當關聯企業發生非損益及其他綜合損益之權益變動且不影響對關聯企業之持股比例時，本公司將所有權益變動按持股比例認列為「資本公積」。

9. 本公司與關聯企業間交易所產生之未實現損益業已依其對關聯企業之權益比例銷除；除非證據顯示該交易所轉讓之資產已減損，否則未實現損失亦予以消除。關聯企業之會計政策已作必要之調整，與本公司採用之政策一致。

10. 關聯企業增發新股時，若本公司未按比例認購或取得，致使投資比例發生變動但仍對其有重大影響，該股權淨值變動係調整「資本公積」及「採用權益法之投資」。若致使投資比例下降者，除上述調整外，與該所有權權益之減少有關而先前已認列於其他綜合損益之利益或損失，且該利益或損失於處分相關資產或負債時須被重分類至損益者，依減少比例重分類至損益。

11. 當本公司喪失對關聯企業之重大影響，對原關聯企業之剩餘投資係按公允價值重新衡量，公允價值與帳面金額之差額認列為當期損益。

12. 當本公司處分關聯企業時，如喪失對該關聯企業之重大影響，對於先前認列於其他綜合損益與該關聯企業有關之所有金額，其會計處理與本公司若直接處分相關資產或負債之基礎相同，亦即如先前認列為其他綜合損益之利益或損失，於處分相關資產或負債時將被重分類為損益，則當喪失對關聯企業之重大影響時，將該利益或損失自權益重分類為損益。如對關聯企業之所有權權益降低但仍對其有重大影響，僅按比例將先前在其他綜合損益中認列之金額依上述方式轉出。
13. 當本公司處分關聯企業時，如喪失對該關聯企業之重大影響，將與該關聯企業有關之資本公積轉列損益；如仍對該關聯企業有重大影響，則按處分比例轉列損益。
14. 依「證券發行人財務報告編製準則」規定，個體財務報告當期損益及其他綜合損益應與合併基礎編製之財務報告中當期損益及其他綜合損益歸屬於母公司業主之分攤數相同，個體財務報告業主權益應與合併基礎編製之財務報告中歸屬於母公司業主之權益相同。

(十一)人壽保險現金解約價值

含儲蓄性質之人壽保險，所支付之保險費如屬現金解約價值部分，列為當期保險費用之減項，並增加人壽保險現金解約價值之帳面價值。

(十二)不動產、廠房及設備

1. 不動產、廠房及設備係以取得成本為入帳基礎，並將購建期間之有關利息資本化。
2. 後續成本只有在與該項目有關之未來經濟效益很有可能流入本公司，且該項目之成本能可靠衡量時，才包括在資產之帳面金額或認列為一項單獨資產。被重置部分之帳面金額應除列。所有其他維修費用於發生時認列為當期損益。
3. 不動產、廠房及設備之後續衡量採成本模式，除土地不提折舊外，其他按估計耐用年限(租賃改良為合約期間)以直線法計提折舊。不動產、廠房及設備各項組成若屬重大，則單獨提列折舊。
4. 本公司於每一財務年度結束日對各項資產之殘值、耐用年限及折舊方法進行檢視，若殘值及耐用年限之預期值與先前之估計不同時，或資產所含之未來經濟效益之預期消耗型態已有重大變動，則自變動發生日起依國際會計準則第 8 號「會計政策、會計估計變動及錯誤」之會計估計變動規定處理。各項資產之耐用年限，除房屋及建築為 5～55 年，其餘固定資產為 2～8 年。

(十三)無形資產

1. 商標權

(1)單獨取得有限耐用年限之商標權係以取得成本認列，按估計效益年數採直線法攤銷。

(2)部分商標權經評估將會在可預見未來持續產生淨現金流入，故視為非確定耐用年限，以取得成本認列，不予以攤銷，並每年定期進行減損測試。

2.商標權以外無形資產主係電腦軟體及專利權等，採直線法攤銷，攤銷年限為 2～12 年。

(十四)非金融資產減損

1.本公司於資產負債表日針對有減損跡象之資產，估計其可回收金額，當可回收金額低於其帳面價值時，則認列減損損失。可回收金額係指一項資產之公允價值減處分成本或其使用價值，兩者較高者。除商譽外，當以前年度已認列資產減損之情況不存在或減少時，則迴轉減損損失，惟迴轉減損損失而增加之資產帳面金額，不超過該資產若未認列減損損失情況下減除折舊或攤銷後之帳面金額。

2.非確定耐用年限無形資產及尚未可供使用無形資產，應定期估計其可回收金額。當可回收金額低於其帳面價值時，則認列減損損失。

(十五)借款

借款於原始認列時按公允價值扣除交易成本後之金額衡量，後續就扣除交易成本與贖回價值之任何差額採有效利息法按攤銷後成本於借款期間內衡量。

(十六)應付帳款

應付帳款係在正常營業過程中自供應商取得商品或勞務而應支付之義務。於原始認列時按公允價值衡量，後續採有效利息法按攤銷後成本衡量。惟屬未附息之短期應付帳款，因折現影響不重大，後續以原始發票金額衡量。

(十七)金融負債之除列

本公司於合約所載之義務履行、取消或到期時，除列金融負債。

(十八)金融資產及負債之互抵

當有法律上可執行之權利將所認列之金融資產及負債金額抵銷，且意圖以淨額基礎交割或同時實現資產及清償負債時，始可將金融資產及金融負債互抵，並於資產負債表中以淨額表達。

(十九)員工福利

1.短期員工福利

短期員工福利係以預期支付之非折現金額衡量，並於相關服務提供

時認列為費用。

2.退休金

(1)確定提撥計畫

對於確定提撥計畫，係依權責發生基礎將應提撥之退休基金數額認列為當期之退休金成本。預付提撥金於可退還現金或減少未來給付之範圍內認列為資產。

(2)確定福利計畫

A.確定福利計畫下之淨義務係以員工當期或過去服務所賺得之未來福利金額折現計算，並以資產負債表日之確定福利義務現值減除計畫資產之公允價值。確定福利淨義務每年由精算師採用預計單位福利法計算，折現率則參考資產負債表日與確定福利計畫之貨幣及期間一致之高品質公司債之市場殖利率決定；在此類債券無深度市場之國家，係使用政府公債（於資產負債表日)之市場殖利率。

B.確定福利計畫產生之再衡量數於發生當期認列於其他綜合損益，並表達於保留盈餘。

C.前期服務成本之相關費用立即認列為損益。

3.員工酬勞及董監酬勞

員工酬勞及董監事酬勞係於具法律或推定義務且金額可合理估計時，認列為費用及負債。嗣後決議實際配發金額與估列金額有差異時，則按會計估計變動處理。另以股票發放員工酬勞者，計算股數之基礎為股東會決議日前一日收盤價。

(二十)員工股份基礎給付

1.以權益交割之股份基礎給付協議係於給與日以所給與權益商品之公允價值衡量所取得之員工勞務，於既得期間認列為酬勞成本，並相對調整權益。權益商品之公允價值應反映市價既得條件及非既得條件之影響。認列之酬勞成本係隨著預期將符合服務條件及非市價既得條件之獎酬數量予以調整，直至最終認列金額係以既得日既得數量認列。

2.以現金交割之股份基礎給付協議，係以所承擔負債之公允價值，於既得期間內認列為酬勞成本及負債，並於各個資產負債表日及交割日按所給與權益商品之公允價值衡量，任何變動認列為當期損益。

(二十一)所得稅

1.所得稅費用包含當期及遞延所得稅。除與列入其他綜合損益或直接列入權益之項目有關之所得稅分別列入其他綜合損益或直接列入權益外，所得稅係認列於損益。

2. 本公司依據營運及產生應課稅所得之所在國家在資產負債表日已立法或已實質性立法之稅率計算。管理階層就適用所得稅相關法規定期評估所得稅申報之狀況，並在適用情況下根據預期須向稅捐機關支付之稅款估列所得稅負債。未分配盈餘依所得稅法加徵 10%之所得稅，俟盈餘產生年度之次年度於股東會通過盈餘分派案後，始就實際盈餘之分派情形，認列 10%之未分配盈餘所得稅費用。
3. 遞延所得稅採用資產負債表法，按資產及負債之課稅基礎與其於個體資產負債表之帳面金額所產生之暫時性差異認列。源自於原始認列之商譽所產生之遞延所得稅負債則不予認列，若遞延所得稅源自於交易（不包括企業個體）中對資產或負債之原始認列，且在交易當時未影響會計利潤或課稅所得(課稅損失)，則不予認列。若投資子公司產生之暫時性差異,本公司可以控制暫時性差異迴轉之時點，且暫時性差異很有可能於可預見之未來不會迴轉者則不予認列。遞延所得稅採用在資產負債表日已立法或已實質性立法，並於有關之遞延所得稅資產實現或遞延所得稅負債清償時預期適用之稅率（及稅法）為準。
4. 遞延所得稅資產於暫時性差異很有可能用以抵減未來應課稅所得之範圍內認列，並於每一資產負債表日重評估未認列及已認列之遞延所得稅資產。
5. 當有法定執行權將所認列之當期所得稅資產及負債金額互抵且有意圖以淨額基礎清償或同時實現資產及清償負債時，始將當期所得稅資產及當期所得稅負債互抵；當有法定執行權將當期所得稅資產及當期所得稅負債互抵，且遞延所得稅資產及負債由同一稅捐機關課徵所得稅之同一納稅主體、或不同納稅主體產生但各主體意圖以淨額基礎清償或同時實現資產及清償負債時，始將遞延所得稅資產及負債互抵。
6. 因購置設備或技術、研究發展支出及股權投資等而產生之未使用所得稅抵減遞轉後期部分，係在很有可能有未來課稅所得以供未使用所得稅抵減使用之範圍內，認列遞延所得稅資產。

(二十二)股本

普通股分類為權益，直接歸屬於發行新股或認股權之增額成本以扣除所得稅後之淨額於權益中列為價款減項。

(二十三)股利分配

分派予本公司股東之股利於本公司股東會決議分派股利時於財務報表認列，分派現金股利認列為負債。

(二十四)收入認列

1.銷貨收入

本公司製造並銷售電腦、資訊、電機、電源供應設備及零組件相關產品。收入係正常營業活動中對集團外顧客銷售商品已收或應收對價之公允價值，以扣除營業稅、銷貨退回、數量折扣及折讓之淨額表達。商品銷售於商品交付予買方、銷貨金額能可靠衡量且未來經濟效益很有可能流入企業時認列收入。當與所有權相關之重大風險與報酬已移轉予顧客，本公司對商品既不持續參與管理亦未維持有效控制且顧客根據銷售合約接受商品，或有客觀證據顯示所有接受條款均已符合時，商品交付方屬發生。

2.勞務收入

本公司提供部份軟體及模組安裝之相關服務。於同時符合下列條件時依交易完成之程度認列收入,並將已發生之成本當期認列為成本，若交易結果預計將發生虧損時，立即認列損失：

(1)收入金額可靠衡量；

(2)與交易有關之經濟效益很有可能流向企業；

(3)與交易有關之已發生即將發生之成本能可靠衡量；

(4)交易於資產負債表日之完成程度能可靠衡量。

(二十五)政府補助

政府補助於可合理確信企業將遵循政府補助所附加之條件，且將可收到該項補助時，按公允價值認列。若政府補助之性質係補償本公司發生之費用，則在相關費用發生期間依有系統之基礎將政府補助認列為當期損益。與不動產、廠房及設備有關之政府補助，做為該資產帳面價值之減項，於資產耐用年限內透過折舊費用之減少將補助認列於損益。

五、重大會計判斷、假設及估計不確性之主要來源

本公司編製本個體財務報告時，管理階層已運用其判斷以決定所採用之會計政策，並依據資產負債表日當時之情況對於未來事件之合理預期以作出會計估計及假設。所作出之重大會計估計與假設可能與實際結果存有差異，將考量歷史經驗及其他因子持續評估及調整。該等估計及假設具有導致資產及負債帳面金額於下個財務年度重大調整之風險。請詳下列對重大會計判斷、估計與假設不確定性之說明：

(一)會計政策採用之重要判斷

金融資產－權益投資之減損

本公司依據國際會計準則第39號決定個別金融資產－權益投資是否發生

減損，於作此項決定時需重大判斷。本公司評估個別權益投資之公允價值低於其成本金額，以及被投資者之財務健全情況和短期業務前景，包括產業及部門績效、技術變遷以及營運及融資現金流量等因素。

當個別權益投資公允價值低於其成本之情況係屬大幅度或持久性時，本公司將於財務報告中認列減損損失，對於分類為「備供出售金融資產」者，將自其認列累計公允價值於其他綜合損益之金額轉列於當期損益。對於分類為「以成本衡量金融資產」者，將於當期損益認列減損損失。

(二)重要會計估計及假設

本公司所作之會計估計係依據資產負債表日當時之情況對於未來事件之合理預期，惟實際結果可能與估計存有差異，對於下個財務年度之資產及負債可能會有重大調整帳面金額之風險的估計及假設，請詳以下說明：

1.有形資產及無形資產(商譽除外)減損評估

資產減損評估過程中，本公司需依賴主觀判斷並依據資產使用模式及產業特性，決定特定資產群組之獨立現金流量、資產耐用年數及未來可能產生之收益與費損，任何由於經濟狀況之變遷或集團策略所帶來的估計改變均可能在未來造成重大減損。

2.商譽減損評估

商譽減損之評估過程依賴本集團之主觀判斷，包含辨認現金產生單位及分攤資產負債和商譽至相關現金產生單位，及決定相關現金產生單位之可回收金額。有關商譽減損評估，請參閱附註六、(八)之說明。

六、重要會計科目之說明

(一)現金

	104年12月31日	103年12月31日
庫存現金及週轉金	$ 2,881	$ 3,448
支票存款及活期存款	1,640,490	7,973,256
	$ 1,643,371	$ 7,976,704

1.本公司往來之金融機構信用品質良好，且本公司與多家金融機構往來以分散信用風險、預期發生違約之可能性甚低。

2.有關本公司將現金提供作為質押擔保之情形請詳附註八。

(二)備供出售金融資產

	104年12月31日	103年12月31日
流動項目：		
上市櫃公司股票	$ 73,019	$ 725,119
興櫃公司股票	-	36,526
小計	73,019	761,645
備供出售金融資產評價調整	460	(301,038)
合計	$ 73,479	$ 460,607
非流動項目：		
上市櫃公司股票	$ 4,881,596	$ 4,106,722
非上市櫃公司股票	289,896	309,104
小計	5,171,492	4,415,826
備供出售金融資產評價調整	385	795,059
累計減損-備供出售金融資產	(89,316)	(59,936)
合計	$ 5,082,561	$ 5,150,949

1. 本公司於民國 104 年及 103 年度因公允價值變動認列於其他綜合損益之金額分別為($918,912)及($1,656,591)，自權益重分類至當期損益之金額分別為$425,847 及$217,374。
2. 本公司對所持有之權益投資因期末淨值大幅下跌至低於原始投資成本，經評估後於民國 104 年度及 103 年度分別認列$29,380 及$26,056 之減損損失。
3. 本公司未有投資屬債務工具之備供出售金融資產者。
4. 本公司民國 104 年及 103 年 12 月 31 日備供出售金融資產未有提供質押之情形。

(三)以成本衡量之金融資產

	104年12月31日	103年12月31日
非流動項目：		
非上市櫃公司股票	$ 59,387	$ 214,726
累計減損-以成本衡量之金融資產	-	(4,048)
合計	$ 59,387	$ 210,678

本公司持有之股票投資依據投資之意圖應分類為備供出售金融資產，惟因該標的非於活絡市場公開交易，且無法取得足夠之類似公司之產業資訊及被投資公司之相關財務資訊，因此無法可靠衡量該些標的之公允價值，因此分類為「以成本衡量之金融資產」。

（四）應收帳款及催收款

	104年12月31日	103年12月31日
應收帳款	$ 5,602,648	$ 5,798,207
減：備抵呆帳	(55,106)	(64,558)
	$ 5,547,542	$ 5,733,649

1. 本公司針對主要客戶之應收帳款業已投保信用保險，若實際發生呆帳時將獲得 90%之理賠金。

2. 已逾期但未減損之金融資產之帳齡分析如下：

	104年12月31日	103年12月31日
1~90天內	$ 131,733	$ 160,035
91-180天	22,530	14,166
181天以上	-	-
	$ 154,263	$ 174,201

3. 已減損金融資產其備抵呆帳之變動分析：

	104年度		
	個別評估之減損損失	群組評估之減損損失	合　計
1月1日	$ -	$ 64,558	$ 64,558
本期迴轉減損損失	-	(9,452)	(9,452)
12月31日	$ -	$ 55,106	$ 55,106

	103年度		
	個別評估之減損損失	群組評估之減損損失	合　計
1月1日	$ -	$ 67,775	$ 67,775
本期迴轉減損損失	-	(3,217)	(3,217)
12月31日	$ -	$ 64,558	$ 64,558

4. 本公司之應收帳款為未逾期且未減損者依據本公司之授信標準的信用品質資訊如下：

	104年12月31日	103年12月31日
群組1	$ 3,327,939	$ 3,830,390
群組2	2,065,340	1,729,058
	$ 5,393,279	$ 5,559,448

群組 1：中低風險客戶：營運良好，財務透明度高，並經總部信用控管主管核准之大型企業集團，以及政府機關與公立學校及學術機關。

群組2：一般風險客戶：中低風險客戶以外之客戶。

(五)存貨

	104年12月31日		
	成本	備抵跌價損失	帳面金額
原料	$ 306,183	($ 57,265)	$ 248,918
在製品	123,171	-	123,171
製成品	586,560	(130,858)	455,702
在途存貨	94,837	-	94,837
	$ 1,110,751	($ 188,123)	$ 922,628

	103年12月31日		
	成本	備抵跌價損失	帳面金額
原料	$ 315,768	($ 41,948)	$ 273,820
在製品	77,105	-	77,105
製成品	587,781	(66,566)	521,215
在途存貨	67,883	-	67,883
	$ 1,048,537	($ 108,514)	$ 940,023

當期認列之存貨相關費損：

	104年度	103年度
已出售存貨成本	$ 23,126,085	$ 26,219,722
存貨跌價及呆滯損失(回升利益)(註)	90,652	(63,221)
其他	(37,549)	(5,766)
	$ 23,179,188	$ 26,150,735

(註)因本公司去化部分已提列跌價之存貨，故致產生存貨回升利益。

(六)採用權益法之投資

1.明細如下：

被投資公司	104 年 12 月 31 日 持股(%)	104 年 12 月 31 日 帳面金額	103 年 12 月 31 日 持股(%)	103 年 12 月 31 日 帳面金額
子公司：				
Delta International Holding Ltd.(DIH)	94.00	$ 60,831,389	94.00	$ 62,189,969
乾坤科技(股)公司(乾坤)	100.00	30,759,645	100.00	26,568,285
Delta Networks Holding Ltd.(DNH)	100.00	13,528,054	100.00	11,929,499
Delta Electronics Int'l (Singapore) Pte. Ltd. (DEIL-SG)	100.00	5,959,961	100.00	7,014,745
展茂光電(股)有限公司(展茂)	99.97	2,184,602	99.97	2,740,151
台達資本(股)公司(台達資本)	100.00	2,892,476	100.00	2,697,879
Delta America Ltd.(註2)	10.26	222,740	-	-
Deltronics (Netherlands) B.V. (DEN)	100.00	1,289,447	100.00	336,354
進準光學(香港)(股)公司 (進準香港)	39.62	226,264	39.62	216,191
達爾生技(股)公司(達爾)	100.00	87,154	100.00	174,058
台達綠生活(股)公司 (原名麗訊)(台達綠生活)	100.00	100,056	100.00	130,262
先達工控(股)公司(先達工控)	100.00	85,661	70.00	88,338
新能微電子(股)公司 (新能)(註1)	98.17	63,403	83.11	-
緯特科技股份有限公司	100.00	66,220	-	-
關聯企業：				
Delta Electronics (Thailand) Public Co., Ltd. (DET)(註3)	5.54	7,234,978	5.54	6,185,575
有量科技(股)公司(有量)	26.93	254,836	26.93	254,160
		$ 125,786,886		$ 120,525,466

(註 1)子公司新能於 103 年 12 月 31 日之餘額為負數，故已轉列其他非流動負債。另，業已於民國 104 年第四季辦理解散。

(註 2)係透過子公司-DEN 於民國 104 年 7 月 2 日間接取得 39.95%股權，併同本公司取得 DAL10.26%股權，綜合持股比例為 50.21%，故採權益法評價，並依綜合持股比例計算投資損益。

(註 3)係與子公司-DIH 持有 DET 有表決權之股份合計逾 20%，而採權益法評價，並依綜合持股比例計算投資損益。

2.採用權益法認列之子公司及關聯企業損益之份額如下：

被投資公司	104 年度	103 年度
DEIL-SG	$ 6,002,850	$ 6,801,612
DIH	5,087,935	5,843,474
乾坤	4,158,727	3,828,986
DNH	1,227,126	2,403,674
DET	1,220,832	1,076,516
DEN	171,936	57,108
台達資本	138,217	148,574
達爾	(86,406)	(187,228)
有量等	(14,490)	(14,757)
	$ 17,906,727	$ 19,957,959

3.本公司對採權益法之關聯企業 DET，係依各關聯企業委任其他會計師查核之財務報告評價而得，於民國 104 年及 103 年度所認列關聯企業損益及其他綜合損益之份額分別為$1,273,474 及$1,106,572，民國 104 年及 103 年 12 月 31 日採用權益法之投資分別為$7,234,978 及$6,185,575。

4.有關本公司之子公司資訊，請參見本公司民國 104 年度合併財務報告附註四、(三)。

5.本公司主要關聯企業之彙總性財務資訊如下：

公司名稱	主要營業場所	持股比率(註) 104年12月31日	持股比率(註) 103年12月31日	關係之性質	衡量方法
Delta Electronics (Thailand) Public Co., Ltd.(DET)	泰國	20.93%	20.93%	持有20%以上表決權	權益法

(註)持股百分比係本公司及子公司對該關聯企業持股比例合計。

資產負債表

	DET	
	104年12月31日	103年12月31日
流動資產	$ 33,976,999	$ 31,225,760
非流動資產	5,901,088	5,754,072
流動負債	(10,160,648)	(9,076,527)
非流動負債	(1,769,308)	(1,633,590)
淨資產總額	$ 27,948,131	$ 26,269,715
占關聯企業淨資產之份額	$ 1,548,326	$ 1,455,342
逆側流交易未實現	(47,664)	(35,947)
其他	5,734,316	4,766,180
關聯企業帳面價值	$ 7,234,978	$ 6,185,575

綜合損益表

	DET	
	104年度	103年度
收入	$ 44,355,375	$ 41,863,664
繼續營業單位本期淨利	$ 6,204,908	$ 5,519,328
其他綜合損益(稅後淨額)	388,065	(432,411)
本期綜合損益總額	$ 6,592,973	$ 5,086,917
自關聯企業收取之股利	$ 749,034	$ 657,763

6. 本公司個別不重大關聯企業之帳面金額及其經營結果之份額彙總如下：民國 104 年及 103 年 12 月 31 日，本公司個別不重大關聯企業之帳面金額合計分別為$254,836 及$254,160。

	104年度	103年度
繼續營業單位本期淨利	$ 7,370	$ 27,537
其他綜合損益(稅後淨額)	(576)	4,664
本期綜合損益總額	$ 6,794	$ 32,201

7. 本公司投資 DET 係有公開報價，其公允價值依本公司持股部分換算，於民國 104 年及 103 年 12 月 31 日分別為$4,836,682 及$4,712,707；若以綜合持股比例計算則分別為$18,269,238 及$17,800,959。

8. 本公司於民國 104 年 12 月 1 日以現金$28,350 取得其子公司先達工控股份有限公司 30%已發行股份。請參見附註六、(二十四) 之說明。

(七)不動產、廠房及設備

104年1月1日	土地	房屋及建築	機器設備	試驗設備	其他	未完工程及待驗設備	合計
成本	$ 4,590,360	$ 5,692,262	$ 722,992	$ 1,969,938	$ 957,227	$ 492,537	$ 14,425,316
累計折舊及減損	-	(1,376,246)	(559,761)	(1,674,418)	(774,823)	-	(4,385,248)
	$ 4,590,360	$ 4,316,016	$ 163,231	$ 295,520	$ 182,404	$ 492,537	$ 10,040,068
104年度							
期初餘額	$ 4,590,360	$ 4,316,016	$ 163,231	$ 295,520	$ 182,404	$ 492,537	$ 10,040,068
增添	140,539	175,687	70,222	181,031	191,147	957,176	1,715,802
處分	-	(11,629)	6,239	581	273	(10,751)	(15,287)
移轉	-	1,239,047	61,410	7,469	7,102	(1,315,028)	-
折舊費用	-	(198,963)	(66,762)	(172,607)	(127,538)	-	(565,870)
期末餘額	$ 4,730,899	$ 5,520,158	$ 234,340	$ 311,994	$ 253,388	$ 123,934	$ 11,174,713
104年12月31日							
成本	$ 4,730,899	$ 7,043,634	$ 804,925	$ 2,104,599	$ 1,092,909	$ 123,934	$ 15,900,900
累計折舊及減損	-	(1,523,476)	(570,585)	(1,792,605)	(839,521)	-	(4,726,187)
	$ 4,730,899	$ 5,520,158	$ 234,340	$ 311,994	$ 253,388	$ 123,934	$ 11,174,713

103年1月1日	土地	房屋及建築	機器設備	試驗設備	其他	未完工程及待驗設備	合計
成本	$ 4,590,360	$ 5,603,298	$ 1,573,084	$ 1,858,866	$ 963,392	$ 7,599	$ 14,596,599
累計折舊及減損	-	(1,152,418)	(1,451,659)	(1,644,920)	(779,230)	-	(5,028,227)
	$ 4,590,360	$ 4,450,880	$ 121,425	$ 213,946	$ 184,162	$ 7,599	$ 9,568,372
103年度							
期初餘額	$ 4,590,360	$ 4,450,880	$ 121,425	$ 213,946	$ 184,162	$ 7,599	$ 9,568,372
增添	-	46,293	78,943	214,867	132,923	563,627	1,036,653
企業合併取得	-	-	4,861	3,647	3,162	-	11,670
處分	-	(3,628)	(2,202)	(1,788)	(15,141)	(21,946)	(44,705)
移轉	-	51,506	8,360	428	(3,551)	(56,743)	-
折舊費用	-	(229,035)	(48,156)	(135,580)	(119,151)	-	(531,922)
期末餘額	$ 4,590,360	$ 4,316,016	$ 163,231	$ 295,520	$ 182,404	$ 492,537	$ 10,040,068
103年12月31日							
成本	$ 4,590,360	$ 5,692,262	$ 722,992	$ 1,969,938	$ 957,227	$ 492,537	$ 14,425,316
累計折舊及減損	-	(1,376,246)	(559,761)	(1,674,418)	(774,823)	-	(4,385,248)
	$ 4,590,360	$ 4,316,016	$ 163,231	$ 295,520	$ 182,404	$ 492,537	$ 10,040,068

（八）無形資產

104年1月1日	商標權	專利權	其他	合計
成本	$ 413,164	$ 67,399	$ 703,735	$ 1,184,298
累計攤銷及減損	(6,859)	(50,844)	(492,328)	(550,031)
	$ 406,305	$ 16,555	$ 211,407	$ 634,267
104年度				
期初餘額	$ 406,305	$ 16,555	$ 211,407	$ 634,267
增添	-	12,549	138,478	151,027
攤銷費用	(3,293)	(4,091)	(226,003)	(233,387)
期末餘額	$ 403,012	$ 25,013	$ 123,882	$ 551,907
104年12月31日				
成本	$ 413,164	$ 79,948	$ 842,213	$ 1,335,325
累計攤銷及減損	(10,152)	(54,935)	(718,331)	(783,418)
	$ 403,012	$ 25,013	$ 123,882	$ 551,907

103年1月1日	商標權	專利權	其他	合計
成本	$ 413,164	$ 109,089	$ 425,457	$ 947,710
累計攤銷及減損	(3,566)	(92,137)	(217,990)	(313,693)
	$ 409,598	$ 16,952	$ 207,467	$ 634,017
103年度				
期初餘額	$ 409,598	$ 16,952	$ 207,467	$ 634,017
增添	-	3,573	277,517	281,090
企業合併取得	-	-	12,389	12,389
重分類	-	(1,006)	1,006	-
攤銷費用	(3,293)	(2,964)	(286,972)	(293,229)
期末餘額	$ 406,305	$ 16,555	$ 211,407	$ 634,267
103年12月31日				
成本	$ 413,164	$ 67,399	$ 703,735	$ 1,184,298
累計攤銷及減損	(6,859)	(50,844)	(492,328)	(550,031)
	$ 406,305	$ 16,555	$ 211,407	$ 634,267

1. 無形資產攤銷明細：

	104年	103年
營業成本	$ 1,076	$ 1,176
攤銷費用	10,629	6,668
管理費用	92,346	72,665
研究發展費用	129,336	212,720
合計	$ 233,387	$ 293,229

2. 本公司購買 QUMI、vivitek、VIVITEK、麗訊及 丽讯 等已註冊及申請中之商標權，其中部分國家所註冊之商標權為有限耐用年限之商標權；餘為非確定耐用年限商標權，不予以攤銷且每年定期進行減損測試。

3. 非確定耐用年限商標權分攤至本公司現金產生單位：

	104年12月31日	103年12月31日
商標權：		
智能綠生活事業群	$ 386,823	$ 386,823

4. 非確定耐用年限商標權分攤至本公司所辨認之現金產生單位，可回收金額依據使用價值評估，而使用價值係依據管理階層已核准之五年度財務預算之稅前現金流量預測計算。

本公司依據使用價值計算之可收回金額超過帳面金額，故非確定耐用年限商標權並未發生減損，用於計算使用價值主要考慮毛利率、成長率及折現率。

管理階層根據以前的績效及其對市場發展之預期決定預算毛利率。所採用之加權平均成長率與產業報告之預測一致。所採用之折現率為稅前比率並反映相關營運部門之特定風險。

(九)其他非流動資產

	104年12月31日	103年12月31日
預付設備款	$ 113,161	$ 127,002
人壽保險現金解約價值	75,519	111,650
存出保證金	10,757	8,753
其他	33,980	40,864
	$ 233,417	$ 288,269

(十)長期借款

借款性質	104年12月31日	103年12月31日
信用借款	$ 3,570,366	$ 26,366,000
融資額度	$ 51,499,875	$ 33,740,000
利率區間	0.47%~0.66%	0.77%~0.90%

截至民國 104 年 12 月 31 日止，本公司借款可依合約相關規定於民國 104 年 8 月 1 日至 106 年 8 月 10 日間繼續循環動用，至遲於授信期限內清償。

(十一)退休金

1. 確定福利計畫

(1)本公司及國內子公司依據「勞動基準法」之規定，訂有確定福利之退休辦法，適用於民國 94 年 7 月 1 日實施「勞工退休金條例」前所有正式員工之服務年資，以及於實施「勞工退休金條例」後選擇

繼續適用勞動基準法員工之後續服務年資。員工符合退休條件者，退休金之支付係根據服務年資及退休前 6 個月之平均薪資計算，15 年以內（含）之服務年資每滿一年給予兩個基數，超過 15 年之服務年資每滿一年給予一個基數，惟累積最高以 45 個基數為限。本公司按月就薪資總額 2%提撥退休基金，以勞工退休準備金監督委員會之名義專戶儲存於台灣銀行。另本公司於每年年度終了前，估算前項勞工退休準備金專戶餘額，若該餘額不足給付次一年度內預估符合退休條件之勞工依前述計算之退休金數額，本公司將於次年度三月底前一次提撥其差額。

(2)資產負債表認列之金額如下：

	104年12月31日	103年12月31日
確定福利義務現值	($ 3,101,947)	($ 2,835,143)
計畫資產公允價值	438,153	462,897
淨確定福利負債	($ 2,663,794)	($ 2,372,246)

(3)淨確定福利負債之變動如下：

	確定福利義務現值	計畫資產公允價值	淨確定福利負債
104年度			
1月1日餘額	($ 2,835,143)	$ 462,897	($ 2,372,246)
當期服務成本	(35,942)	-	(35,942)
利息(費用)收入	(52,515)	8,348	(44,167)
前期服務成本	366	-	366
	(2,923,234)	471,245	(2,451,989)
再衡量數：			
計畫資產報酬(不包括包含於利息收入或費用之金額)	-	4,343	4,343
人口統計假設變動影響數	(8,414)	-	(8,414)
財務假設變動影響數	(226,694)	-	(226,694)
經驗調整	(15,392)	-	(15,392)
	(250,500)	4,343	(246,157)
提撥退休基金	-	33,366	33,366
支付退休金	71,787	(70,801)	986
12月31日餘額	($ 3,101,947)	$ 438,153	($ 2,663,794)

	確定福利義務現值	計畫資產公允價值	淨確定福利負債
103年度			
1月1日餘額	($ 3,036,431)	$ 517,245	($ 2,519,186)
當期服務成本	(41,864)	-	(41,864)
利息(費用)收入	(52,409)	8,622	(43,787)
前期服務成本	2,602	-	2,602
	(3,128,102)	525,867	(2,602,235)
再衡量數：			
計畫資產報酬(不包括包含於利息收入或費用之金額)	-	3,423	3,423
人口統計假設變動影響數	(6,880)	-	(6,880)
財務假設變動影響數	137,629	-	137,629
經驗調整	60,738	-	60,738
	191,487	3,423	194,910
提撥退休基金	-	33,599	33,599
支付退休金	101,472	(99,992)	1,480
12月31日餘額	($ 2,835,143)	$ 462,897	($ 2,372,246)

(4)本公司之確定福利退休計畫基金資產，係由臺灣銀行按該基金年度投資運用計畫所定委託經營項目之比例及金額範圍內，依勞工退休基金收支保管及運用辦法第六條之項目（即存放國內外之金融機構，投資國內外上市、上櫃或私募之權益證券及投資國內外不動產之證券化商品等）辦理委託經營，相關運用情形係由勞工退休基金監理會進行監督。該基金之運用，其每年決算分配之最低收益，不得低於依當地銀行二年定期存款利率計算之收益，若有不足，則經主管機關核准後由國庫補足。因本公司無權參與該基金之運作及管理，故無法依國際會計準則第 19 號第 142 段規定揭露計劃資產公允價值之分類。104 年 12 月 31 日及 103 年 12 月 31 日構成該基金總資產之公允價值，請詳政府公告之各年度之勞工退休基金運用報告。

(5)有關退休金之精算假設彙總如下：

	104年度	103年度
折現率	1.5%	1.875%
未來薪資增加率	3%	2.75%

對於未來死亡率之假設係按照各國已公布的統計數字及經驗估計。

因採用之主要精算假設變動而影響之確定福利義務現值分析如下：

	折現率		未來薪資增加率	
	增加0.25%	減少0.25%	增加0.25%	減少0.25%
104年12月31日				
對確定福利義務現值之影響	($ 94,259)	$ 98,419	$ 96,715	($ 93,137)
103年12月31日				
對確定福利義務現值之影響	($ 87,796)	$ 91,749	$ 90,725	($ 87,272)

上述之敏感度分析係基於其他假設不變的情況下分析單一假設變動之影響。實務上許多假設的變動則可能是連動的。敏感度分析係與計算資產負債表之淨退休金負債所採用的方法一致。

(6)本集團於民國 105 年度預計支付予退休計畫之提撥金為$33,534。

(7)截至 104 年 12 月 31 日，該退休計畫之加權平均存續期間為 12 年。退休金支付之到期分析如下：

短於1年	$ 63,422
1-2年	76,433
2-5年	387,012
5年以上	3,406,573
	$ 3,933,440

2.確定提撥計畫：

自民國 94 年 7 月 1 日起，本公司依據「勞工退休金條例」，訂有確定提撥之退休辦法，適用於本國籍之員工。本公司就員工選擇適用「勞工退休金條例」所訂之勞工退休金制度部分，每月按不低於薪資總額之 6%提撥勞工退休金至勞保局員工個人帳戶，員工退休金之支付依員工個人之退休金專戶及累積收益之金額採月退休金或一次退休金方式領取。民國 104 年及 103 年度，本公司依上開退休金辦法認列之退休金成本分別為$213,436 及$197,528。

(十二)股份基礎給付

1.截至民國 104 年 12 月 31 日止，本公司之股份基礎給付協議如下：

協議之類型	給與日	給與數量	既得條件
現金增資保留員工認購	104.11.22	14,490,000(註)	立即既得

(註)本次現金增資發行 160,000 仟股，依董事會決議員工認股股數保留發行新股總股數之 10%，並於民國 104 年 11 月 22 日與員工確認認購股數。

2.民國 104 年度執行之認股權於執行日之加權平均股價為 158.5 元。

3.截至民國 104 年 12 月 31 日止,本公司之股份基礎給付協議均已到期。

4.本公司使用 Black-Scholes 選擇權評價模式估計民國 104 年 11 月 22 日為給與日之現金增資員工認購公允價值，相關資訊如下：

協議之類型	給與日	股價（元）	履約價格（元）	預期波動率（註）	預期存續期間	預期股利率	無風險利率	每股公允價值（元）
現金增資保留員工認購	104.11.22	$158.5	$ 150	27.00%	0.08年	0.00%	0.31%	$ 8.5

(註)預期波動率係採用最近期與該認股權預期存續期間約當之期間作為樣本區間之股價，並以該期間內股票報酬率之標準差估計而得。

5.股份基礎給付交易產生之費用如下：

	104年度	103年度
權益交割	$ 123,165	$ -

(十三)普通股股本

1. 依本公司章程規定，本公司額定股本總額為 2,900,000 仟股(含 100,000 仟股供員工認股權憑證認購使用)，截至民國 104 年 12 月 31 日止，發行流通在外股數為普通股 2,597,543 仟股，每股面額新台幣 10 元。本公司於民國 104 年 9 月 14 日經董事會決議現金增資 $1,600,000，基準日為民國 104 年 12 月 30 日。

本公司普通股期初與期末流通在外股數調節如下：

	104年度(註)	103年度(註)
1月1日	2,437,543	2,437,543
現金增資	160,000	-
12月31日	2,597,543	2,437,543

註：單位為仟股

2.本公司於民國 93 年 12 月 20 日經董事會決議，通過本公司股東以其持有本公司之普通股股份 80,000 仟股，發行海外存託憑證 16,000 仟單位，並經行政院金融監督管理委員會證券期貨局核准在案。每單位海外存託憑證表彰五股本公司已發行流通在外普通股，並於民國 94 年 3 月 29 日於盧森堡證券交易所掛牌買賣，發行金額共計美金 134,666 仟

元。本次海外存託憑證發行相關之普通股股份係以本公司既有之股份發行，故對於本公司之普通股股權未有稀釋之影響。海外存託憑證之主要約定事項如下：

(1)表決權之行使

海外存託憑證持有人得依據存託契約及中華民國法令之相關規定行使其海外存託憑證所表彰本公司普通股之表決權。

(2)海外存託憑證兌回方式

海外存託憑證發行後，海外存託憑證持有人依中華民國相關法令及存託契約規定請求兌回所持有之海外存託憑證時，得由海外存託機關將海外存託憑證所表彰之原有價證券過戶予請求兌回人，或由存託機構將海外存託憑證所表彰之有價證券在中華民國境內股票市場出售，其所得價金之給付應依中華民國相關法令及存託契約規定辦理。

(3)股利分派、新股優先認購權及其他權益

海外存託憑證持有人與普通股股東享有同等之股利分配、其他配股權利及新股優先認購權。

(4)經歷年盈餘轉增資，截至民國 104 年 12 月 31 日止，該海外存託憑證尚有 1,573 仟單位流通在外，其表彰本公司普通股數計 7,865 仟股。

(十四)資本公積

依公司法規定，超過票面金額發行股票所得之溢額及受領贈與之所得之資本公積，除得用於彌補虧損外，按股東原有股份之比例發給新股或現金。另依證券交易法之相關規定，以上開資本公積撥充資本時，每年以其合計數不超過實收資本額百分之十為限。公司非於盈餘公積填補資本虧損仍有不足時，不得以資本公積補充之。

(十五)保留盈餘

1.依本公司經民國 104 年 6 月 10 日股東常會通過之公司章程規定，每年決算後盈餘，依下列順序辦理之：

(1)提繳稅捐。

(2)彌補虧損。

(3)提列百分之十為法定盈餘公積。

(4)必要時依相關法令之規定提列或迴轉特別盈餘公積。

(5)依(1)至(4)項辦理後，餘額即為當年度可分配盈餘，其分配如下：

a.董事酬勞：百分之一以下。

b.員工紅利：至少百分之三，員工紅利以股票股利發放時，其對象

得包括符合一定條件之從屬公司員工，相關辦法授權董事會或其授權人訂定之。

c.股東紅利：其餘數額併同期初未分配盈餘為累積可分配盈餘；因本公司正值穩定成長階段，考量股東利益、財務健全並兼顧業務發展，其中提撥股東紅利之數額，應不少於當年度可分配盈餘百分之六十，且現金股利不應低於股東紅利百分之十五。

2.法定盈餘公積除彌補公司虧損及按股東原有股份之比例發給新股或現金外，不得使用之，惟發給新股或現金者，以該項公積超過實收資本額百分之二十五之部分為限。

3.(1)本公司分派盈餘時，依法令規定須就當年度資產負債表日之其他權益項目借方餘額提列特別盈餘公積始得分派，俟後其他權益項目借方餘額迴轉時，迴轉金額得列入可供分派盈餘中。

(2)首次採用 IFRSs 時，依 101 年 4 月 6 日金管證發字第 1010012865 號函提列之特別盈餘公積，本公司於嗣後使用、處分或重分類相關資產時，就原提列特別盈餘公積之比例予以迴轉，前述相關資產若為投資性不動產時，屬土地部分於處分或重分類時迴轉，屬土地以外之部分，則於使用期間逐期迴轉。

4.本公司民國 104 年 6 月 10 日及民國 103 年 6 月 10 日經股東會決議通過民國 103 年度及 102 年度盈餘指撥分派案如下：

	103年度		102年度	
	金額(註1)	每股股利(元)	金額(註2)	每股股利(元)
提列法定盈餘公積	$ 2,069,890		$ 1,777,620	
迴轉特別盈餘公積	(527,556)		(3,546,949)	
分配股東現金股利	16,331,540	$ 6.7	14,137,751	$ 5.8

(註1)經股東會決議配發員工現金紅利$2,893,928 及董事酬勞$32,900。

(註2)經股東會決議配發員工現金紅利$2,492,438 及董監酬勞$30,400。

本公司民國 103 年度盈餘分派議案業經股東會通過，故本財務報告業已反映此應付股利。董事會通過擬議及股東會決議盈餘分派金額一致，可至公開資訊觀測站查詢。

(2)本公司於民國 105 年 3 月 10 日經董事會提議民國 104 年度盈餘指撥分派案如下：

	104年度	
	金額	每股股利(元)
提列法定盈餘公積	$ 1,871,462	
提列特別盈餘公積	$ 527,556	
分配股東現金股利	$ 12,987,717	$ 5.0

前述民國 104 年度盈餘指撥分派案，截至民國 105 年 3 月 10 日止，尚未經股東會決議。

5.有關員工酬勞（紅利）及董監酬勞資訊，請詳附註六、(二十一)。

(十六)營業收入

	104年度	103年度
銷貨收入	$ 26,139,479	$ 29,508,091
勞務收入	10,785,427	8,740,510
其他收入	967,620	359,042
合計	$ 37,892,526	$ 38,607,643

(十七)營業成本

	104年度	103年度
銷貨成本	$ 23,179,188	$ 26,150,735
勞務成本	9,625,399	7,860,562
其他成本	779,643	307,631
合計	$ 33,584,230	$ 34,318,928

(十八)其他收入

	104年度	103年度
利息收入	$ 17,003	$ 14,374
租金收入	66,237	67,273
股利收入	75,786	109,270
其他收入-其他	619,554	460,665
	$ 778,580	$ 651,582

(十九)其他利益及損失

	104年度	103年度
處分投資損失	($ 322,733)	($ 211,912)
淨外幣兌換利益	314,740	9,286
處份不動產、廠房及設備(損失)利益	(804)	3,867
減損損失	(36,671)	(26,056)
什項支出	(55,488)	(1,915)
	($ 100,956)	($ 226,730)

(二十)財務成本

	104年度	103年度
利息費用	$ 202,048	$ 113,148

(二十一)員工福利及折舊、攤銷費用

	104年度	103年度
薪資費用	$ 3,432,764	$ 3,193,712
員工分紅及董監酬勞費用	1,932,391	2,410,866
勞健保費用	405,883	320,764
退休金費用	293,179	280,596
其他用人費用	204,691	180,067
	$ 6,268,908	$ 6,386,005
不動產、廠房及設備折舊費用	$ 565,870	$ 531,922
無形資產攤銷費用	$ 233,387	$ 293,229

1. 依本公司章程規定，本公司於分派盈餘時，應分派員工紅利至少 3%，董事監察人酬勞 1%以下。

   惟依民國 104 年 5 月 20 日公司法修訂後之規定，公司應以當年度獲利狀況之定額或比率，分派員工酬勞。但公司尚有累積虧損時，應予彌補。前述員工酬勞以股票或現金為之，應由董事會以董事三分之二以上之出席及出席董事過半數同意之決議行之，並報告股東會。另章程得訂明前項發給股票或現金之對象，包括符合一定條件之從屬公司員工。本公司已於 104 年 10 月 27 日經董事會通過章程修正議案，依修正後章程規定，本公司依當年度獲利狀況扣除累積虧損後，如尚有餘額，應提撥員工酬勞不低於 3%，董事及監察人酬勞不高於 1%，此章程修正案尚未經股東會決議通過。

2. 本公司民國 104 年及 103 年度員工酬勞(紅利)估列金額分別為 $1,896,987 及$2,380,466；董監酬勞估列金額分別為$35,404 及 $30,400，前述金額帳列薪資費用科目。

民國 104 年係以截至當期止之獲利情況估列，董事會決議實際配發董監酬勞金額為$32,400，另，截至 105 年 3 月 10 日止，董事會尚未決議配發民國 104 年度員工酬勞。

民國 103 年係以該年度之稅後淨利，考量法定盈餘公積等因素後，以章程所定之成數為基礎估列。經股東會決議之民國 103 年員工紅利及董監酬勞與民國 103 年度財務報告認列之金額一致。

本公司董事會通過及股東會決議之員工紅利及董監酬勞相關資訊可至公開資訊觀測站查詢。

(二十二)所得稅

1.所得稅費用

(1)所得稅費用組成部分:

	104年度	103年度
當期所得稅：		
當期所得產生之所得稅	$ 756,523	$ 372,685
以前年度所得稅高低估	(254,533)	19,412
當期所得稅總額	501,990	392,097
遞延所得稅：		
暫時性差異之原始產生及迴轉	1,094,478	1,088,609
所得稅費用	$ 1,596,468	$ 1,480,706

(2)與其他綜合損益相關之所得稅金額:

	104年度	103年度
確定福利計畫之再衡量數	$ -	$ 20,038
備供出售金融資產公允價值變動	(82)	9
國外營運機構換算差額	238,076	498,277
現金流量避險	-	889
	$ 237,994	$ 519,213

2.所得稅費用與會計利潤關係:

	104年度	103年度
稅前淨利按法定稅率計算之所得稅	$ 3,834,516	$ 3,430,142
按稅法規定剔除項目之所得稅影響數	(1,671,447)	(1,805,819)
投資抵減之所得稅影響數	(594,571)	(703,807)
以前年度所得稅高低估	(254,533)	19,412
未分配盈餘加徵10%所得稅	282,503	540,778
所得稅費用	$ 1,596,468	$ 1,480,706

3.因暫時性差異、虧損扣抵及投資抵減而產生之各遞延所得稅資產或負債金額如下:

	104年度				
	1月1日	認列於損益	認列於其他綜合淨利	認列於權益	12月31日
暫時性差異：					
遞延所得稅資產：					
備抵存貨呆滯損失	$ 18,447	$ 42,267	$ -	$ -	$ 60,714
投資抵減	378,144	(369,708)	-	-	8,436
應付退休金	387,008	(6,496)	-	-	380,512
資產減損	18,393	(811)	-	-	17,582
其他	51,923	18,283	-	-	70,206
小計	853,915	(316,465)	-	-	537,450
遞延所得稅負債：					
土地增值稅	(119,862)	-	-	-	(119,862)
長期股權投資	(6,741,603)	(828,153)	(237,635)	-	(7,807,391)
其他	(83,356)	50,140	(359)	-	(33,575)
小計	(6,944,821)	(778,013)	(237,994)	-	(7,960,828)
合計	($ 6,090,906)	($ 1,094,478)	($ 237,994)	$ -	($ 7,423,378)

	103年度				
	1月1日	認列於損益	認列於其他綜合淨利	認列於權益	12月31日
暫時性差異：					
遞延所得稅資產：					
備抵存貨呆滯損失	$ 33,073	($ 14,626)	$ -	$ -	$ 18,447
投資抵減	22,636	355,508	-	-	378,144
應付退休金	379,850	27,196	(20,038)	-	387,008
資產減損	45,883	(27,490)	-	-	18,393
其他	40,127	11,796	-	-	51,923
小計	521,569	352,384	(20,038)	-	853,915
遞延所得稅負債：					
土地增值稅	(119,862)	-	-	-	(119,862)
長期股權投資	(4,876,058)	(1,366,370)	(499,175)	-	(6,741,603)
其他	(28,771)	(54,585)	-	-	(83,356)
小計	(5,024,691)	(1,420,955)	(499,175)	-	(6,944,821)
合計	($ 4,503,122)	($ 1,068,571)	($ 519,213)	$ -	($ 6,090,906)

4. 本公司依據產業創新條例及廢止前促進產業升級條例之規定，可享有之投資抵減明細及未認列為遞延所得稅資產之相關金額如下：

104年12月31日

抵減項目	尚未抵減餘額	未認列遞延所得稅資產部分	最後抵減年度
投資新興重要策略產業	$ 8,436	$ -	105

103年12月31日

抵減項目	尚未抵減餘額	未認列遞延所得稅資產部分	最後抵減年度
投資新興重要策略產業	$ 378,144	$ -	105

5. 本公司並未就若干子公司投資相關之應課稅暫時性差異認列遞延所得稅負債，民國 104 年及 103 年 12 月 31 日之未認列之遞延所得稅負債之暫時性差異金額分別為$28,802,160 及$28,802,160。

6. 本公司營利事業所得稅業經稅捐稽徵機關核定至民國 102 年度。

7. 未分配盈餘相關資訊

	104年12月31日	103年12月31日
86年度以前	$ 685,952	$ 685,952
87年度以後	27,822,988	32,893,351
	$ 28,508,940	$ 33,579,303

8. 兩稅合一相關資訊：

	104年12月31日	103年12月31日
(1)可扣抵稅額帳戶餘額	$ 298,349	$ 496,394
	104年度(預計)	103年度(實際)
(2)盈餘分配之稅額扣抵比率	2.20%	1.49%

(二十三)每股盈餘

	104 年 度		
	稅後金額	加權平均流通在外股數(仟股)	每股盈餘(元)
基本每股盈餘			
歸屬於母公司普通股股東之本期淨利	$ 18,714,623	2,438,420	$ 7.67
稀釋每股盈餘			
歸屬於母公司普通股股東繼續營業單位之本期淨利	$ 18,714,623	2,438,420	
具稀釋作用之潛在普通股之影響:			
員工分紅	-	25,679	
歸屬於母公司普通股股東之本期淨利加潛在普通股之影響	$ 18,714,623	2,464,099	$ 7.59

	103年度		
	稅後金額	加權平均流通在外股數(仟股)	每股盈餘(元)
基本每股盈餘			
歸屬於母公司普通股股東之本期淨利	$ 20,704,476	2,437,543	$ 8.49
稀釋每股盈餘			
歸屬於母公司普通股股東繼續營業單位之本期淨利	$ 20,704,476	2,437,543	
具稀釋作用之潛在普通股之影響:			
員工分紅	-	21,681	
歸屬於母公司普通股股東之本期淨利加潛在普通股之影響	$ 20,704,476	2,459,224	$ 8.42

(二十四)與非控制權益之交易

本公司於民國 104 年 12 月 1 日以現金$28,350 取得其子公司先達工控股份有限公司 30%已發行股份，此交易對本公司業主權益之影響如下：

購入非控制權益之帳面金額	$ 26,676
支付予非控制權益之對價	(28,350)
實際取得子公司非控制權益股權價格與帳列之差異—保留盈餘減少	($ 1,674)

七、關係人交易

(一)與關係人間重大交易事項

1.銷貨

	104年度	103年度
商品銷售：		
- 子公司	$ 965,563	$ 861,178
- 關聯企業	392,208	48,138
- 其他關係人	8,342	17,573
總計	$ 1,366,113	$ 926,889

	104年度	103年度
勞務銷售：		
- 子公司	$ 10,491,156	$ 8,398,386
- 關聯企業	50,652	52,737
- 其他關係人	419	-
總計	$ 10,542,227	$ 8,451,123

本公司對關係人之商品及勞務銷售，無其他同類型交易可茲比較，係按約定銷售價格及條件辦理。

2.商品之購買

	104年度	103年度
商品購買:		
- 子公司	$ 20,403,323	$ 23,744,472
- 關聯企業	20,334	24,380
- 其他關係人	41	-
總計	$ 20,423,698	$ 23,768,852

本公司對關係人之進貨，無其他同類型交易可茲比較，係按約定進貨價格及條件辦理。

3.銷售商品及勞務之期末餘額

	104年12月31日	103年12月31日
應收關係人款項:		
- 子公司	$ 1,738,175	$ 1,915,133
- 關聯企業	113,190	19,288
- 其他關係人	-	2,289
總計	$ 1,851,365	$ 1,936,710

應收關係人款項主要來自銷售商品之款項於銷售日後 75 天到期。該應收款項並無抵押及附息。應收關係人款項並未提列負債準備。

4.購買商品之期末餘額

	104年12月31日	103年12月31日
應付關係人款項:		
- 子公司	$ 6,529,451	$ 8,226,178
- 關聯企業	4,042	2,945
- 其他關係人	-	101
	$ 6,533,493	$ 8,229,224

應付關係人款項主要來自進貨交易，並在購貨日後 70 天到期。該應付款項並無附息。

5.其他期末餘額

	104年12月31日	103年12月31日
其他應收關係人款項:		
- 子公司	$ 472,370	$ 315,602
- 關聯企業	88,237	37,633
- 其他關係人	-	2,717
	$ 560,607	$ 355,952

主係應收代墊款項。

	104年12月31日	103年12月31日
其他應付關係人款項:		
- 子公司	$ 192,259	$ 225,534
- 關聯企業	2,143	2,336
- 其他關係人	-	726
	$ 194,402	$ 228,596

主係代收三角貿易款等。

(二)主要管理階層薪酬資訊

	104年度	103年度
薪資及其他短期員工福利	$ 376,100	$ 359,302
股份基礎給付	9,869	-
	$ 385,969	$ 359,302

八、質押之資產

本公司之資產提供擔保明細如下：

資產名稱	帳面價值 104年12月31日	帳面價值 103年12月31日	擔保用途
定期存款(表列其他流動資產)	$ 141,508	$ 139,489	投標之押標金及履約保證

九、重大或有負債及未認列之合約承諾

(一)或有事項

無此情形。

(二)承諾事項

1.已簽約但尚未發生之資本支出

	104年12月31日	103年12月31日
電腦軟體成本	$ 350,700	$ -
不動產、廠房及設備	-	465,170
	$ 350,700	$ 465,170

2.營業租賃協議

不可取消營業租賃之未來最低應付租賃給付總額如下：

	104年12月31日	103年12月31日
不超過1年	$ 7,160	$ 6,023
超過1年但不超過5年	25,258	20,371
超過5年	13,935	18,137
總計	$ 46,353	$ 44,531

十、重大之災害損失

無此情形。

十一、重大之期後事項

無此情形。

十二、其他

(一)資本管理

本公司資本管理之最主要目標，係確認維持健全之信用評等及良好之資本比例，以支持企業營運及股東權益之極大化。

(二)金融工具

1.金融工具公允價值資訊

本公司以攤銷後成本衡量之金融工具(包括應收票據、應收帳款(含關係人)、其他應收款(含關係人)、應付帳款(含關係人)及其他應付款(含關係人)的帳面金額係公允價值之合理近似值，長期借款之利率因與市場利率接近，故其帳面金額應屬估計公允價值之合理基礎，另以公允價值衡量之金融工具的公允價值資訊請詳附註十二(三)。

2.財務風險管理政策

本公司日常營運受多項財務風險之影響，包含市場風險(包括匯率風險、利率風險、及價格風險)、信用風險及流動性風險。本公司整體風

險管理政策著重於金融市場的不可預測事項，並尋求可降低對本公司財務狀況及財務績效之潛在不利影響。

3.重大財務風險之性質及程度

(1)市場風險

匯率風險

A.本公司係跨國營運，因此受多種不同貨幣所產生之匯率風險，主要為美元、人民幣及歐元。相關匯率風險來自未來之商業交易、已認列之資產與負債，及對國外營運機構之淨投資。

B.本公司管理階層已訂定政策，規定公司管理相對其功能性貨幣之匯率風險。為管理來自未來商業交易及已認列資產與負債之匯率風險，本公司透過財務部採用遠期外匯合約進行避險。

C.本公司運用遠期外匯合約/遠匯買賣交易等衍生性金融商品，規避已認列之外幣資產或負債或高度很有可能發生之預期交易，以降低匯率波動所產生之公平價值風險及現金流量風險。並隨時監測匯率波動，設置停損點，以降低匯率風險。

D.本公司從事之業務涉及若干非功能性貨幣，故受匯率波動之影響，具重大匯率波動影響之外幣資產及負債資訊如下：

	104年12月31日		
	外幣(仟元)	匯率	帳面金額(新台幣)
(外幣:功能性貨幣)			
金融資產			
貨幣性項目			
美金：新台幣	$ 218,728	32.825	$ 7,179,747
非貨幣性項目			
美金：新台幣	2,499,858	32.825	82,057,855
泰銖：新台幣	7,910,538	0.9146	7,234,978
金融負債			
貨幣性項目			
美金：新台幣	$ 214,464	32.825	$ 7,039,781

	103年12月31日		
	外幣(仟元)	匯率	帳面金額 (新台幣)
(外幣:功能性貨幣)			
金融資產			
貨幣性項目			
美金：新台幣	$ 280,084	$ 31.650	$ 8,864,659
非貨幣性項目			
美金：新台幣	2,575,819	31.650	81,524,671
泰銖：新台幣	6,483,117	0.9670	6,269,174
金融負債			
貨幣性項目			
美金：新台幣	$ 270,009	31.650	$ 8,545,785

E.本公司貨幣性項目因匯率波動具重大影響於民國104年及103年度認列之全部兌換利益（含已實現及未實現）彙總金額分別為$314,740及$9,286。

	104年度		
	敏感度分析		
	變動幅度	影響損益	影響其他 綜合損益
(外幣:功能性貨幣)			
金融資產			
貨幣性項目			
美金：新台幣	1%	$ 71,797	$ -
金融負債			
貨幣性項目			
美金：新台幣	1%	$ 70,398	$ -

	103年度		
	敏感度分析		
	變動幅度	影響損益	影響其他 綜合損益
(外幣:功能性貨幣)			
金融資產			
貨幣性項目			
美金：新台幣	1%	$ 88,647	$ -
金融負債			
貨幣性項目			
美金：新台幣	1%	$ 85,458	$ -

價格風險

A. 由於本公司持有之投資於個體資產負債表中係分類為備供出售金融資產，或透過損益按公允價值衡量之金融資產，因此本公司暴露於權益工具之價格風險。為管理權益工具投資之價格風險，本公司將以分散投資組合來進行該項風險之控管。

B. 本公司主要投資於上市櫃及未上市櫃公司之權益工具，此等權益工具之價格會因該投資標的未來價值之不確定性而受影響。若該等權益工具價格上升或下跌 1%，而其他所有因素維持不變之情況下，對民國 104 年及 103 年度之股東權益之影響因分類為備供出售之權益工具之利益或損失分別增加或減少$51,560 及$56,116。

利率風險

A. 本公司之利率風險來自長期借款。按浮動利率發行之借款使本公司承受現金流量利率風險，部分風險被按浮動利率持有之現金及約當現金抵銷。按固定利率發行之借款則使本公司承受公允價值利率風險。於民國 104 年及 103 年度，本公司按固定利率計算之借款係以新台幣及歐元計價，經評估不致產生利率風險。

(2)信用風險

A. 信用風險係本公司因客戶或金融工具之交易對手無法履行合約義務而產生財務損失之風險。分述如下：

本公司依授信政策，於訂定付款及提出交貨之條款與條件前，須就其每一新客戶進行管理及信用風險分析。內部風險控管係透過考慮其財務狀況、過往經驗及其他因素，以評估客戶之信用品質。

a. 個別風險之限額係由信用控管主管依照內部或外部之因素而制訂，並定期監控信用額度之使用。

b. 對銀行及金融機構而言，僅有信用評等良好之機構，才會被接納為交易對象。

c. 主要信用風險來自現金及約當現金、衍生金融工具，及存放於銀行與金融機構之存款，亦有來自顧客之信用風險，並包括尚未收現之應收帳款及已承諾之交易。

B. 於民國 104 年及 103 年度，不預期會受交易對手之不履約而產生任何重大損失。

C. 本公司重大未逾期且未減損金融資產之信用品質，請詳附註六(四)說明。

(3)流動性風險

A. 本公司財務部監控流動資金需求之預測，確保其有足夠資金得以

支應營運需要。

B.下表係本公司之非衍生金融負債及以淨額或總額交割之衍生金融負債，按相關到期日予以分組，非衍生金融負債係依據資產負債表日至合約到期日之剩餘期間進行分析；衍生金融負債係依據資產負債表日至預期到期日之剩餘期間進行分析如下：

非衍生金融負債:

104年12月31日	1年內	1至2年內	2至5年內	5年以上
應付帳款(含關係人)	$ 7,142,845	$ -	$ -	$ -
其他應付款(含關係人)	8,655,622	-	-	-
長期借款	-	3,570,366	-	-

非衍生金融負債:

103年12月31日	1年內	1至2年內	2至5年內	5年以上
應付帳款（含關係人）	$ 8,823,223	$ -	$ -	$ -
其他應付款（含關係人）	7,627,240	-	-	-
長期借款	-	26,366,000	-	-

C.本公司並不預期到期日分析之現金流量發生時點會顯著提早，或實際金額會有顯著不同。

(三)公允價值資訊

1.本公司非以公允價值衡量之金融資產及金融負債之公允價值資訊請詳附註十二、(二)1.說明。

2.為衡量金融及非金融工具之公允價值所採用評價技術的各等級定義如下：

第一等級：企業於衡量日可取得之相同資產或負債於活絡市場之報價（未經調整）。活絡市場係指有充分頻率及數量之資產或負債交易發生，以在持續基礎上提供定價資訊之市場。

第二等級：資產或負債直接或間接之可觀察輸入值，但包括於第一等級之報價者除外。

第三等級：資產或負債之不可觀察輸入值。

3.民國104年及103年12月31日以公允價值衡量之金融及非金融工具，本公司依資產及負債之性質、特性及風險及公允價值等級之基礎分類，相關資訊如下：

104年12月31日	第一等級	第二等級	第三等級	合計
資產				
重複性公允價值				
備供出售金融資產				
權益證券	$ 4,974,992	$ -	$ 181,048	$ 5,156,040

103年12月31日	第一等級	第二等級	第三等級	合計
資產				
重複性公允價值				
備供出售金融資產				
權益證券	$ 5,381,921	$ -	$ 229,635	$ 5,611,556

4.本公司用以衡量公允價值所使用之方法及假設說明如下：

(1)本公司採用市場報價作為公允價輸入值(即第一等級)者，依工具之特性分列如下：

	上市(櫃)公司股票	轉(交)換公司債
市場報價	收盤價	收市價

(2)除上述有活絡市場之金融工具外，其餘金融工具之公允價值係以評價技術或參考交易對手報價取得。

(3)當評估非標準化且複雜性較低之金融工具時，例如無活絡市場之債務工具、利率交換合約、換匯合約及選擇權，本公司採用廣為市場參與者使用之評價技術。此類金融工具之評價模型所使用之參數通常為市場可觀察資訊。

(4)衍生金融工具之評價係根據廣為市場使用者所接受之評價模型，例如折現法及選擇權定價模型。遠期外匯合約通常係根據目前之遠期匯率評價。

(5)評價模型之產出係預估之概算值，而評價技術可能無法反映本公司持有金融工具及非金融工具之所有攸關因素。因此評價模型之預估值會適當地根據額外之參數予以調整，例如模型風險或流動性風險等。根據本公司之公允價值評價模型管理政策及相關之控制程序，管理階層相信為允當表達合併資產負債表中金融工具及非金融工具之公允價值，評價調整係屬適當且必要。在評價過程中所使用之價格資訊及參數係經審慎評估，且適當地根據目前市場狀況調整。

(6)本公司將信用風險評價調整納入金融工具及非金融工具公允價值計算考量，以分別反映交易對手信用風險及本公司信用品質。

5.民國 104 年及 103 年度無第一等級與第二等級間之任何移轉。

6.本公司對於公允價值歸類於第三等級之評價流程係由投資部門負責進行金融工具之獨立公允價值驗證，藉獨立來源資料使評價結果貼近市

場狀態，並定期覆核，以確保評價結果係屬合理。

另資金部門訂定金融工具公允價值評價政策、評價程序及確認符合相關國際財務報導準則之規定。相關評價結果每月呈報至管理當局，由管理當局負責評價過程之管理及覆核。

7. 有關屬第三等級公允價值衡量項目所使用評價模型之重大不可觀察輸入值之量化資訊及重大不可觀察輸入值變動之敏感度分析說明如下：

	104年12月31日 公允價值	評價 技術	重大不可 觀察輸入值	區間 （加權平均）	輸入值與 公允價值關係
非衍生權益工具：					
非上市上櫃 公司股票	$ 181,046	淨資產 價值法	不適用	-	不適用

8. 本公司經審慎評估選擇採用之評價模型及評價參數，因此對公允價值衡量係屬合理，惟當使用不同之評價模型或評價參數可能導致評價之結果不同。針對分類為第三等級之金融資產及金融負債，若評價參數變動，則對本期損益或其他綜合損益之影響如下：

			104年12月31日			
			認列於損益		認列於其他綜合損益	
	輸入值	變動	有利變動	不利變動	有利變動	不利變動
金融資產						
權益工具	淨資產價值	±1%	$ -	$ -	$ 1,810	$ 1,810

			103年12月31日			
			認列於損益		認列於其他綜合損益	
	輸入值	變動	有利變動	不利變動	有利變動	不利變動
金融資產						
權益工具	淨資產價值	±1%	$ -	$ -	$ 2,296	$ 2,296

9. 下表列示於民國 104 年及 103 年 12 月 31 日屬於第三等級金融工具之變動：

	權益證券	
	104年度	103年度
期初餘額	$ 229,635	$ 258,254
認列於當期損益之利益或損失	(29,380)	(26,056)
認列於其他綜合損益之利益或損失	-	15,549
轉入第三等級（註）	29,482	-
減資退回股款	(48,689)	(18,112)
期末餘額	$ 181,048	$ 229,635

(註)因齊瀚光電股份有限公司於民國 104 年 11 月 21 日起終止興櫃股票櫃檯買賣，導致缺乏足夠之可觀察市場資訊，因此本公司於該事件發生當月底將所採用之公允價值自第一等級轉入至第三等級。

十三、附註揭露事項

(一)重大交易事項相關資訊

1.資金貸與他人：請詳附表一。

2.為他人背書保證：請詳附表二。

3.期末持有有價證券情形（不包含投資子公司、關聯企業及合資控制部分)：請詳附表三。

4.累積買進或賣出同一有價證券之金額達新台幣三億元或實收資本額百分之二十以上：請詳附表四。

5.取得不動產之金額達新台幣三億元或實收資本額百分之二十以上：請詳附表五。

6.處分不動產之金額達新台幣三億元或實收資本額百分之二十以上：無此情形。

7.與關係人進、銷貨之金額達新台幣一億元或實收資本額百分之二十以上：請詳附表六。

8.應收關係人款項達新台幣一億元或實收資本額百分之二十以上：請詳附表七。

9.從事衍生工具交易：無此情形。

10.母公司與子公司及各子公司間之業務關係及重要交易往來情形及金額：請詳附表八。

(二)轉投資事業相關資訊

被投資公司名稱、所在地區等相關資訊（不包含大陸被投資公司)：請詳附表九。

(三)大陸投資資訊

1.基本資料：請詳附表十。

2.直接或間接經由第三地區事業與轉投資大陸之被投資公司所發生之重大交易事項：本公司於民國 104 年度大陸被投資公司直接發生之重大交易事項及間接經由第三地區事業之轉投資公司－Delta Electronics International Ltd.(DEIL-Labuan)、Delta Electronics Int'l (Singapore) Pte. Ltd.(DEIL-SG)、Delta Networks International Ltd.(DNIL-Labuan)及 Cyntec International Ltd.(CIL-Labuan)與大陸被投資公司所發生之進、銷貨及應收、付款項之重大交易事項，請詳附表六及七。

十四、營運部門資訊

不適用。

台達電子工業股份有限公司

資金貸與他人

民國104年1月1日至12月31日

附表一

單位：新台幣仟元

（除特別註明者外）

編號（註1）	貸出資金之公司	貸與對象	往來項目	是否為關係人	本期最高金額（註2）	期末餘額	實際動支金額	利率區間	資金貸與性質（註8）	業務往來金額	有短期融通資金必要之原因	提列備抵呆帳金額	擔保品 名稱	擔保品 價值	對個別對象資金貸與限額	資金貸與總限額	備註
1	Cyntec International Limited	華騰電子科技(蘇州)有限公司	其他應收款-關係人	是	$ 328,250	$ -	$ -	0.00%	2	$ -	營運週轉	$ -	無	$ -	$10,306,215	$10,306,215	註7
1	Cyntec International Limited	吳江華豐電子科技有限公司	其他應收款-關係人	是	1,313,000	-	-	0.00%	2	-	營運週轉	-	無	-	10,306,215	10,306,215	註7
2	Eltek Power Systems AS	Eltek S.r.l.	其他應收款-關係人	是	21,528	21,528	16,177	3.45%	2	-	營運週轉	-	無	-	2,368,477	2,368,477	註5
2	Eltek Power Systems AS	Eltek Sistemas de Energia Ind. Com. SA	其他應收款-關係人	是	433,290	433,290	423,348	3.44%	2	-	營運週轉	-	無	-	2,368,477	2,368,477	註5
2	Eltek Power Systems AS	Eltek Holding AB	其他應收款-關係人	是	4,106	4,106	3,949	3.40%	2	-	營運週轉	-	無	-	2,368,477	2,368,477	註5
2	Eltek Power Systems AS	Eltek MEA DMCC	其他應收款-關係人	是	223,210	223,210	89,335	3.44%	2	-	營運週轉	-	無	-	2,368,477	2,368,477	註5
2	Eltek Power Systems AS	Eltek Management Invest AS	其他應收款-關係人	是	174,369	-	-	0.00%	2	-	營運週轉	-	無	-	2,368,477	2,368,477	註5
2	Eltek Power Systems AS	Eltek Enerji Sistemleri Ltd Sirketi	其他應收款-關係人	是	104,274	98,475	91,691	3.44%	2	-	營運週轉	-	無	-	2,368,477	2,368,477	註5
2	Eltek Power Systems AS	Eltek s.r.o.	其他應收款-關係人	是	428,510	258,336	240,855	3.45%	2	-	營運週轉	-	無	-	2,368,477	2,368,477	註5
2	Eltek Power Systems AS	Eltek AS	其他應收款-關係人	是	409,842	409,842	-	0.00%	2	-	營運週轉	-	無	-	2,368,477	2,368,477	註5
3	Eltek AS	Eltek Power Systems AS	其他應收款-關係人	是	5,942,481	-	-	0.00%	2	-	營運週轉	-	無	-	2,077,230	2,077,230	註5
4	Eltek Power Sweden AB	Eltek Power Systems AS	其他應收款-關係人	是	45,261	-	-	0.00%	2	-	營運週轉	-	無	-	45,032	45,032	註5
5	Eltek Power Ltd.	Eltek Power Systems AS	其他應收款-關係人	是	206,978	-	-	0.00%	2	-	營運週轉	-	無	-	202,136	202,136	註5
6	Eltek Power Oy	Eltek Power Systems AS	其他應收款-關係人	是	30,763	-	-	0.00%	2	-	營運週轉	-	無	-	33,618	33,618	註5
7	Eltek Deutschland GmbH	Eltek Power Systems AS	其他應收款-關係人	是	185,989	-	-	0.00%	2	-	營運週轉	-	無	-	220,101	220,101	註6

編號（註1）	貸出資金之公司	貸與對象	往來項目	是否為關係人	本期最高金額（註2）	期末餘額	實際動支金額	利率區間	資金貸與性質（註8）	業務往來金額	有短期融通資金必要之原因	提列備抵呆帳金額	擔保品		對個別對象資金貸與限額	資金貸與總限額	備註
													名稱	價值			
7	Eltek Deutschland GmbH	E.V.I Electronics Sp.zoo	其他應收款-關係人	是	$ 185,989	$ 185,989	$ 14,352	3.25%	2	$ -	營運週轉	-	無	-	$ 220,101	$ 220,101	註6
8	Eltek Inc	Eltek Power Systems AS	其他應收款-關係人	是	2,130,359	-	-	0.00%	2	-	營運週轉	-	無	-	2,207,766	2,207,766	註5
9	Eltek Power France SAS	Eltek Power Systems AS	其他應收款-關係人	是	108,613	-	-	0.00%	2	-	營運週轉	-	無	-	94,656	94,656	註5
10	Eltek Power Pte. Ltd.	Eltek Power Systems AS	其他應收款-關係人	是	1,031,476	-	-	0.00%	2	-	營運週轉	-	無	-	1,103,553	1,103,553	註5
11	Eltek Ventures AS	Eltek Power Systems AS	其他應收款-關係人	是	271,323	-	-	0.00%	2	-	營運週轉	-	無	-	271,311	271,311	註5
12	Fairview Assets Limited	Deltronics (Netherlands) B.V.	其他應收款-關係人	是	8,206,250	8,206,250	8,206,250	0.50%	2	-	營運週轉	-	無	-	25,437,019	25,437,019	註7
13	Delta Networks Holding Ltd.	Deltronics (Netherlands) B.V.	其他應收款-關係人	是	7,221,500	7,221,500	7,221,500	0.50%	2	-	營運週轉	-	無	-	13,340,543	13,340,543	註5
14	Delta Electronics (HK) Ltd.	Deltronics (Netherlands) B.V.	其他應收款-關係人	是	919,100	919,100	919,100	0.50%	2	-	營運週轉	-	無	-	13,903,633	13,903,633	註4
15	中達光電工業（吳江）有限公司	中達電子零組件（吳江）有限公司	其他應收款-關係人	是	1,011,292	-	-	0.00%	2	-	營運週轉	-	無	-	1,087,686	1,087,686	註4
16	Delta International Holding Limited	Deltronics (Netherlands) B.V.	其他應收款-關係人	是	984,750	984,750	984,750	0.50%	2	-	營運週轉	-	無	-	31,444,283	31,444,283	註4

註1：編號欄之說明如下：
(1).發行人填0。
(2).被投資公司按公司別由阿拉伯數字1開始依序編號。
註2 :本期最高餘額， 係依民國104年12月31日止本公司向證期局公告申報之匯率換算。
註3：本公司對單一企業資金貸與金額不得超過本公司最近期財務報表淨值百分二十,資金貸與總額不得超過本公司最近期財務報表淨值百分四十。
註4：子公司對單一企業資金貸與金額不得超過子公司最近期財務報表淨值百分四十,資金貸與總額不得超過子公司最近期財務報表淨值百分四十。
註5：最終母公司直接及間接持有表決權股份百分之百之國外公司間，因融通資金之必要從事資金貸與時，其個別融資金額不得超過貸與公司最近期財務報表淨值，總融資金額不得超過貸與公司最近期財務報表淨值。
註6：Eltek Deutschland GmbH對個別子公司的融資金額不得超過該公司最近期財務報表淨值,對Eltek Power Systems AS及E.V.I Electronics Sp. Zoo相加的總貸與金額不超過該公司最近期財務報表淨值。
註7:(1).依Cyntec International Limited資金貸與他人作業程序之規定， 短期融通資金與最終母公司直接及間接持有表決權股份百分之百之國外公司時， 個別融資金額不得超過貸與公司最近期財務報表淨值，總融資金額不得超過貸與公司最近財務報表淨值。
(2).依Fairview Assets Limited資金貸與他人作業程序之規定，短期融通資金與最終母公司直接及間接持有表決權股份百分之百之國外公司時，個別融資金額不得超過貸與公司最近期財務報表淨值，總融資金額不得超過貸與公司最近財務報表淨值。
註8:資金貸與性質之說明如下：
(1).有業務往來者：1
(2).有短期融通資金之必要者：2

台達電子工業股份有限公司

為他人背書保證

民國104年1月1日至12月31日

附表二

單位：新台幣仟元

(除特別註明者外)

編號（註1）	背書保證者公司名稱	被背書保證對象 公司名稱	被背書保證對象 關係（註6）	對單一企業背書保證限額（註3）	本期最高背書保證餘額	期末背書保證餘額	實際動支金額	以財產擔保之背書保證金額	累計背書保證金額佔最近期財務報表淨值之比率	背書保證最高限額（註3）	屬母公司對子公司背書保證	屬子公司對母公司背書保證	屬對大陸地區背書保證	備註
1	Eltek Power Systems AS	Eltek AS	3	$ 2,487,404	$ 147,713	$ -	$ -	$ -	0.00%	$ 6,218,509	Y	N	N	
1	Eltek Power Systems AS	Eltek Power Pte. Ltd.	3	2,487,404	460,775	460,775	460,775	-	0.37%	6,218,509	Y	N	N	
1	Eltek Power Systems AS	Eltek Power Sweden AB	3	2,487,404	789,360	-	-	-	0.00%	6,218,509	Y	N	N	註4
1	Eltek Power Systems AS	Eltek Power Oy	3	2,487,404					0.00%	6,218,509	Y	N	N	註4
1	Eltek Power Systems AS	OOO Eltek	3	2,487,404					0.00%	6,218,509	Y	N	N	註4
1	Eltek Power Systems AS	Eltek Power Ltd	3	2,487,404					0.00%	6,218,509	Y	N	N	註4
1	Eltek Power Systems AS	Eltek Inc.	3	2,487,404					0.00%	6,218,509	Y	N	N	註4
1	Eltek Power Systems AS	Eltek Industrial Systems GmbH	3	2,487,404					0.00%	6,218,509	Y	N	N	註4
1	Eltek Power Systems AS	Eltek Deutschland GmbH	3	2,487,404					0.00%	6,218,509	Y	N	N	註4
2	Eltek AS	Eltek Power Sweden AB	3	2,487,404	19,550	19,550	19,550	-	0.02%	6,218,509	Y	N	N	
2	Eltek AS	Eltek MEA DMCC	3	2,487,404	76,573	76,573	76,573	-	0.06%	6,218,509	Y	N	N	
2	Eltek AS	Eltek Australia Pty Ltd.	3	2,487,404	147,713	147,713	147,713	-	0.12%	6,218,509	Y	N	N	

註1：編號欄之說明如下：
(1).發行人填0。
(2).被投資公司按公司別由阿拉伯數字1開始依序編號。

註2：本公司背書保證作業程序之規定本公司對外背書保證之總額不得超過最近期財務報告淨值40%,對單一企業不得超過本公司最近財務報表淨值20%,本公司及子公司整體得為背書保證之總額度不得超過本公司最近期財務報表淨值50%,對單一企業背書保證之限額，不得超過本公司最近財務報表淨值30%。

註3：Eltek背書保證作業程序之規定對外背書保證之總額不得超過本公司最近期財務報告淨值5%，對單一企業不得超過本公司最近期財務報表淨值2%。

註4：Eltek Power Systems AS對Eltek Power Sweden AB、Eltek Power Oy、OOO Eltek、Eltek Power Ltd.、Eltek Inc.、Eltek Industrial Systems GmbH 及 Eltek Deutschland GmbH為共同保證，額度無法拆分，故合併揭露。

註5:本公司最近期財務報表淨值$124,370,175(104/12/31)

註6:背書保證者與被背書保證對象之關係有下列六種，標示種類即可：
(1).有業務關係之公司。
(2).直接持有普通股股權超過百分之五十之子公司。
(3).母公司及子公司持有普通股股權合併計算超過百分之五十之被投資公司。
(4).對於直接或經由子公司間接持有普通股股權超過百分之五十之母公司。
(5).基於承攬工程需要之同業間依合約規定互保之公司。
(6).因共同投資關係由各出資股東依其持股比例對其背書保證之公司。

台達電子工業股份有限公司

期末持有有價證券情形（不包含投資子公司、關聯企業及合資控制部分）

民國104年1月1日至12月31日

附表三

單位：新台幣仟元

（除特別註明者外）

持有之公司	有價證券種類及名稱	與有價證券發行人之關係	帳列科目	期末				備註
				股　數	帳面金額	持股比例	公允價值	
台達電子工業股份有限公司	環瑞醫投資控股股份有限公司普通股	無	備供出售金融資產	27,722,000	$ 956,409	19.55	$ 956,409	-
台達電子工業股份有限公司	新日光能源科技股份有限公司普通股	無	備供出售金融資產	161,590,296	3,926,644	18.83	3,926,644	-
台達電子工業股份有限公司	普訊創業投資股份有限公司等	無	-	-	332,374	-	332,374	-
台達資本股份有限公司	濱海投資有限公司私募可轉換公司債	無	透過損益按公允價值衡量之金融資產-流動	-	111,829	-	111,829	-
台達資本股份有限公司	SynCardia Systems, Inc.私募可轉換公司債	無	透過損益按公允價值衡量之金融資產-非流動	-	111,866	-	111,866	-
台達資本股份有限公司	同欣電子工業股份有限公司普通股	無	備供出售金融資產	1,809,000	138,750	1.11	138,750	-
台達資本股份有限公司	明達醫學科技股份有限公司普通股	無	備供出售金融資產	2,171,000	104,512	10.14	104,512	-
台達資本股份有限公司	億豐綜合工業股份有限公司普通股	無	備供出售金融資產	1,833,043	414,268	0.63	414,268	-
台達資本股份有限公司	環球晶圓股份有限公司普通股	無	備供出售金融資產	1,401,300	108,741	0.38	108,741	-
台達資本股份有限公司	SynCardia Systems, Inc.特別股	無	備供出售金融資產	2,338,130	102,388	6.65	102,388	-
台達資本股份有限公司	商之器科技股份有限公司普通股等	無	-	-	1,225,950	-	1,225,950	-
乾坤科技股份有限公司	日商進工業株式會社股票	無	以成本衡量之金融資產-非流動	200,000	104,081	11.53	104,081	-
乾坤科技股份有限公司	LUXTERA. INC.股票	無	以成本衡量之金融資產-非流動	52,056,222	313,220	3.60	313,220	-
Delta International Holding	Solarflare Communications, Inc.特別股	無	備供出售金融資產	9,547,235	313,388	4.05	313,388	-
Delta International Holding	Mentis Technology, Inc.(原名Mentis Technology, LLC)等	無	-	-	148,791	-	148,791	-
Delta America Ltd.	VPT, Inc.	無	以成本衡量之金融資產-非流動	860,000	5,744	17.52	5,744	-

台達電子工業股份有限公司

累積買進或賣出同一有價證券之金額達新台幣三億元或實收資本額百分之二十以上

民國104年1月1日至12月31日

附表四

單位：新台幣仟元

(除特別註明者外)

買、賣之公司	有價證券種類及名稱	帳列科目	交易對象	關係	期初		買入		賣出				期末	
					股數	金額	股數	金額	股數	售價	帳面成本	處分損益	股數	金額
台達電子工業股份有限公司	順達科技股份有限公司	備供出售金融資產-流動	集中交易市場	無	5,013,459	$ 369,492	-	$ 349,622 (註1)	5,013,459	$ 316,637	$ 719,114	($ 402,477)	-	$ -
台達電子工業股份有限公司	環瑞醫投資控股股份有限公司	備供出售金融資產-非流動	集中交易市場	無	-	-	27,722,000	956,409 (註2)	-	-	-	-	27,722,000	956,409
台達電子工業股份有限公司	Deltronics (Netherlands) B.V.	採用權益法之投資	Deltronics (Netherlands) B.V.	子公司	4,765,000	336,354	20,909,091	953,093 (註3)	-	-	-	-	25,674,091	1,289,447
Delta International Holding	Deltronics (Netherlands) B.V.	採用權益法之投資	Deltronics (Netherlands) B.V.	聯屬公司	-	-	260,416,667	19,556 (註4)	-	-	-	-	260,416,667	19,556
Delta International Holding	Apex Overseas Financial Investment Limited	採用權益法之投資	Apex Overseas Financial Investment Limited	聯屬公司	-	-	1	2,148,806 (註5)	-	-	-	-	1	2,148,806
Delta International Holding	Galaxy Star Overseas Financial investment Limited	採用權益法之投資	Galaxy Star Overseas Financial investment Limited	聯屬公司	-	-	1	2,148,806 (註5)	-	-	-	-	1	2,148,806
Delta International Holding	Jade Overseas Financial Investment Limited	採用權益法之投資	Jade Overseas Financial Investment Limited	聯屬公司	-	-	1	2,148,806 (註5)	-	-	-	-	1	2,148,806
Deltronics (Netherlands) B.V.	Eltek Power Systems AS	採用權益法之投資	公開市場收購	無	-	-	329,205,923	16,501,498 (註6)	-	-	-	-	329,205,923	16,501,498
Deltronics (Netherlands) B.V.	Optovue, Inc.	採用權益法之投資	Optovue, Inc.	無	-	-	3,750,000	984,750	-	-	-	-	3,750,000	984,750

買、賣之公司	有價證券種類及名稱	帳列科目	交易對象	關係	期初		買入		賣出				期　末	
					股數	金 額	股數	金額	股數	售價	帳面成本	處分損益	股數	金額
Deltronics (Netherlands) B.V.	Delta America Ltd.	採用權益法之投資	Delta America Ltd.	無	350,000	$ 31,128	7,829,182	$ 782,524 (註7)	-	$ -	$ -	$ -	8,179,182	$ 782,524

註1：係本公司以公平價值評價所增加之金融資產帳面價值。
註2：台達電子於民國104年9月對環瑞醫投資金額$910,577，並包括以公平價值評價所增加之金融資產帳面價值。
註3：台達電子於民國104年6月對DEN新增投資金額計$708,379，並包括本期認列之關聯企業損益及淨值變動調整數。
註4：Delta International Holding Ltd.於民國104年4月對Deltronics (Netherlands) B.V.現金增資$15,430,000，並包括本期認列之關聯企業損益，又Deltronics (Netherlands) B.V.於民國104年6月減資退回股款計$15,429,999。
註5：Delta International Holding Ltd.於民國104年8月各以$4,154,405收購Apex Overseas Financial Investment Limited、Galaxy Star Overseas Financial investment Limited及Jade Overseas Financial Investment Limited，以間接取得吳江(中達視訊(吳江) 有限公司、中達電子零組件(吳江)有限公司、中達電子(江蘇)有限公司、中達光電工業(吳江)有限公司) 45%之少數股權，並包括本期認列之關聯企業損益後各計$2,148,806。
註6：Deltronics (Netherlands) B.V.於民國104年4月對Eltek Power Systems AS新增投資金額計$15,342,558，並包括本期認列之關聯企業損益及淨值變動調整數。
註7：Deltronics (Netherlands) B.V.於民國104年7月對Delta America Ltd.新增投資金額計$673,640，並包括本期認列之關聯企業損益及淨值變動調整數。

台達電子工業股份有限公司

取得不動產之金額達新台幣三億元或實收資本額百分之二十以上

民國104年1月1日至12月31日

附表五

單位：新台幣仟元

（除特別註明者外）

取得不動產之公司	財產名稱	事實發生日	交易金額	價款支付情形	交易對象	關係	交易對象為關係人者，其前次移轉資料				價格決定之參考依據	取得目的及使用情形	其他約定事項
							所有人	與發行人之關係	移轉日期	金額			
台達電子工業股份有限公司	桃園五廠廠房	民國104年12月28日	$ 1,330,665	以現金取得	利晉工程股份有限公司等	-	-	-	-	$ -	工程合約	生產、研發及辦公	無

台達電子工業股份有限公司

與關係人進、銷貨之金額達新台幣一億元或實收資本額百分之二十以上

民國104年1月1日至12月31日

附表六

單位：新台幣仟元

(除特別註明者外)

進（銷）貨之公司	交易對象名稱	關係	交易情形				交易條件與一般交易不同之情形及原因		應收（付）票據、帳款		備註
			進（銷）貨	金額	佔總進（銷）貨之比率	授信期間	單價	授信期間	餘額	佔總應收（付）票據、帳款之比率	
台達電子工業股份有限公司	DEI Logistics (USA) Corp.	聯屬公司	銷貨	$ 285,117	0.75	月結75天	-	-	$ 86,996	1.18	
台達電子工業股份有限公司	中達電通股份有限公司	聯屬公司	銷貨	179,332	0.47	月結75天	-	-	21,591	0.29	
台達電子工業股份有限公司	吳江華豐電子科技有限公司	聯屬公司	銷貨	246,331	0.65	月結75天	-	-	-	-	
台達電子工業股份有限公司	Delta Electronics Int'l (Singapore) Pte. Ltd.	子公司	銷貨	10,598,145	27.97	月結75天	-	-	1,584,698	21.42	
台達電子工業股份有限公司	Delta Energy Systems (Singapore) Pte. Ltd.	關聯企業	銷貨	293,070	0.77	月結75天	-	-	87,420	1.18	
台達電子工業股份有限公司	Delta Electronics (Thailand) Public Company Limited	關聯企業	銷貨	144,464	0.38	月結75天	-	-	5,664	0.08	
Delta Electronics Int'l (Singapore) Pte. Ltd.	Delta Electronics International Ltd.	聯屬公司	銷貨	358,002	0.17	月結75天	-	-	-	-	
Delta Electronics Int'l (Singapore) Pte. Ltd.	台達電子(東莞)有限公司	聯屬公司	銷貨	7,652,845	3.59	月結75天	-	-	1,457,580	3.03	
Delta Electronics Int'l (Singapore) Pte. Ltd.	台達電子電源(東莞)有限公司	聯屬公司	銷貨	18,277,582	8.57	月結75天	-	-	3,778,026	7.85	
Delta Electronics Int'l (Singapore) Pte. Ltd.	中達電子(江蘇)有限公司	聯屬公司	銷貨	16,406,574	7.69	月結75天	-	-	1,551,998	3.22	
Delta Electronics Int'l (Singapore) Pte. Ltd.	中達電子零組件(吳江)有限公司	聯屬公司	銷貨	9,127,959	4.28	月結75天	-	-	822,623	1.71	
Delta Electronics Int'l (Singapore) Pte. Ltd.	中達視訊(吳江)有限公司	聯屬公司	銷貨	4,827,886	2.26	月結75天	-	-	1,041,965	2.16	
Delta Electronics Int'l (Singapore) Pte. Ltd.	台達電子(郴州)有限公司	聯屬公司	銷貨	1,685,901	0.79	月結75天	-	-	471,316	0.98	
Delta Electronics Int'l (Singapore) Pte. Ltd.	郴州台達科技有限公司	聯屬公司	銷貨	467,052	0.22	月結75天	-	-	86,945	0.18	
Delta Electronics Int'l (Singapore) Pte. Ltd.	中達電子(蕪湖)有限公司	聯屬公司	銷貨	3,424,671	1.61	月結75天	-	-	592,647	1.23	
Delta Electronics Int'l (Singapore) Pte. Ltd.	蕪湖中達科技有限公司	聯屬公司	銷貨	116,190	0.05	月結75天	-	-	23,878	0.05	
Delta Electronics Int'l (Singapore) Pte. Ltd.	Delta Electronics (Japan), Inc.	聯屬公司	銷貨	1,665,088	0.78	月結75天	-	-	417,273	0.87	

進（銷）貨之公司	交易對象名稱	關係	交易情形				交易條件與一般交易不同之情形及原因		應收（付）票據、帳款		備註
			進（銷）貨	金額	佔總進（銷）貨之比率	授信期間	單價	授信期間	餘額	佔總應收（付）票據、帳款之比率	
Delta Electronics Int'l (Singapore) Pte. Ltd.	DEI LOGISTICS (USA) CORP.	聯屬公司	銷貨	$ 18,392,210	8.63	月結75天	-	-	$ 5,254,273	10.92	
Delta Electronics Int'l (Singapore) Pte. Ltd.	進準光學(江蘇)有限公司	聯屬公司	銷貨	125,551	0.06	月結75天	-	-	33,394	0.07	
Delta Electronics Int'l (Singapore) Pte. Ltd.	Delta Electronics International Mexico SA de CV	聯屬公司	銷貨	106,797	0.05	月結75天	-	-	49,725	0.10	
Delta Electronics Int'l (Singapore) Pte. Ltd.	Vivitek Corporation	聯屬公司	銷貨	475,856	0.22	月結75天	-	-	111,219	0.23	
Delta Electronics Int'l (Singapore) Pte. Ltd.	達創科技股份有限公司	聯屬公司	銷貨	790,912	0.37	月結75天	-	-	215,556	0.45	
Delta Electronics Int'l (Singapore) Pte. Ltd.	DNI Logistics (USA) Co.	聯屬公司	銷貨	12,889,228	6.04	月結75天	-	-	4,072,464	8.46	
Delta Electronics Int'l (Singapore) Pte. Ltd.	達創科技(東莞)有限公司	聯屬公司	銷貨	17,829,439	8.37	月結75天	-	-	4,121,369	8.56	
Delta Electronics Int'l (Singapore) Pte. Ltd.	台達電子工業股份有限公司	最終母公司	銷貨	20,198,863	9.47	月結75天	-	-	6,531,801	13.57	
Delta Electronics Int'l (Singapore) Pte. Ltd.	Deltronics (Netherlands) B.V.	聯屬公司	銷貨	1,344,463	0.63	月結75天	-	-	368,948	0.77	
Delta Electronics Int'l (Singapore) Pte. Ltd.	Delta Energy Systems (Switzerland) AG	關聯企業	銷貨	671,100	0.31	月結75天	-	-	45,025	0.09	
Delta Electronics Int'l (Singapore) Pte. Ltd.	Delta Electronics (Thailand) Public Company Limited	關聯企業	銷貨	225,567	0.11	月結75天	-	-	15,585	0.03	
Delta Electronics Int'l (Singapore) Pte. Ltd.	Delta Power Solutions (India) Pvt Ltd.	關聯企業	銷貨	493,704	0.23	月結75天	-	-	171,965	0.36	
Delta Electronics Int'l (Singapore) Pte. Ltd.	Delta Greentech (USA) Corporation	關聯企業	銷貨	918,598	0.43	月結75天	-	-	240,840	0.50	
Delta Electronics Int'l (Singapore) Pte. Ltd.	Delta India Electronics Pvt. Ltd.	關聯企業	銷貨	775,011	0.36	月結75天	-	-	211,999	0.44	
Delta Electronics Int'l (Singapore) Pte. Ltd.	Delta Electronics (Slovakia) s.r.o.	關聯企業	銷貨	376,894	0.18	月結75天	-	-	19,675	0.04	
Delta Electronics Int'l (Singapore) Pte. Ltd.	Delta Energy Systems (Australia) PTY.LTD.	關聯企業	銷貨	185,069	0.09	月結75天	-	-	39,574	0.08	
Delta Electronics Int'l (Singapore) Pte. Ltd.	Delta Products Corporation	聯屬公司	銷貨	1,280,247	0.60	月結75天	-	-	324,368	0.67	
Delta Electronics Int'l (Singapore) Pte. Ltd.	Digital Projection Ltd	關聯企業	銷貨	663,475	0.31	月結75天	-	-	217,661	0.45	
Delta Electronics Int'l (Singapore) Pte. Ltd.	Delta Greentech (Brasil) S.A.	關聯企業	銷貨	190,173	0.09	月結75天	-	-	110,437	0.23	
Delta Electronics Int'l (Singapore) Pte. Ltd.	Delta Electronics (Korea), Inc.	聯屬公司	銷貨	179,359	0.08	月結75天	-	-	50,842	0.11	

進（銷）貨之公司	交易對象名稱	關係	交易情形				交易條件與一般交易不同之情形及原因		應收（付）票據、帳款		備註
			進（銷）貨	金額	佔總進（銷）貨之比率	授信期間	單價	授信期間	餘額	佔總應收（付）票據、帳款之比率	
Delta Electronics Int'l (Singapore) Pte. Ltd.	Delta Electronics (Thailand) Public Company Limited	關聯企業	進貨	$ 277,594	0.15	月結75天	-	-	$ 88,009	0.22	
進準光學(江蘇)有限公司	Delta Electronics Int'l (Singapore) Pte. Ltd.	聯屬公司	銷貨	516,610	0.97	月結75天	-	-	57,797	1.00	
Delta Products Corporation	Delta Electronics Int'l (Singapore) Pte. Ltd.	聯屬公司	銷貨	179,710	6.78	月結75天	-	-	19,476	4.76	
Delta Products Corporation	Delta Electronics (Thailand) Public Company Limited	聯屬公司	進貨	669,722	32.02	月結75天	-	-	147,085	26.80	
達創科技(東莞)有限公司	Delta Electronics Int'l (Singapore) Pte. Ltd.	聯屬公司	銷貨	19,978,963	85.88	月結75天	-	-	4,807,907	93.29	
達創科技股份有限公司	Delta Electronics Int'l (Singapore) Pte. Ltd.	聯屬公司	銷貨	983,362	98.83	月結75天	-	-	-	-	
達創科技股份有限公司	台達電子工業股份有限公司	聯屬公司	銷貨	1,187,837	25.68	月結75天	-	-	118,326	14.67	
達創科技股份有限公司	DNI Logistic(USA) Corp.	聯屬公司	銷貨	1,312,753	38.18	月結75天	-	-	340,068	42.16	
台達電子(東莞)有限公司	Delta Electronics Int'l (Singapore) Pte. Ltd.	聯屬關係	銷貨	9,478,424	80.02	月結75天	-	-	2,151,888	74.85	
台達電子(東莞)有限公司	台達電子企業管理(上海)有限公司	聯屬關係	銷貨	823,010	6.95	月結75天	-	-	270,732	9.42	
台達電子電源(東莞)有限公司	Delta Electronics Int'l (Singapore) Pte. Ltd.	聯屬關係	銷貨	22,486,281	92.24	月結75天	-	-	5,427,090	90.64	
台達電子電源(東莞)有限公司	台達電子企業管理(上海)有限公司	聯屬關係	銷貨	1,342,775	5.51	月結75天	-	-	386,108	6.45	
台達電子電源(東莞)有限公司	達創科技(東莞)有限公司	聯屬關係	銷貨	439,104	1.80	月結75天	-	-	130,216	2.17	
中達電子(江蘇)有限公司	台達電子企業管理(上海)有限公司	聯屬關係	銷貨	5,561,232	13.93	月結75天	-	-	1,580,804	34.48	
中達電子(江蘇)有限公司	Delta Electronics Int'l (Singapore) Pte. Ltd.	聯屬關係	銷貨	34,133,790	85.52	月結75天	-	-	2,917,888	63.64	
中達電子(江蘇)有限公司	中達電子零組件(吳江)有限公司	聯屬關係	銷貨	108,360	0.27	月結75天	-	-	39,239	0.86	
中達電子零組件(吳江)有限公司	台達電子企業管理(上海)有限公司	聯屬關係	銷貨	6,417,666	33.99	月結75天	-	-	2,071,126	62.28	
中達電子零組件(吳江)有限公司	Delta Electronics Int'l (Singapore) Pte. Ltd.	聯屬關係	銷貨	12,201,883	64.63	月結75天	-	-	1,159,984	34.88	
中達電子零組件(吳江)有限公司	中達電子(江蘇)有限公司	聯屬關係	銷貨	161,063	0.85	月結75天	-	-	45,016	1.35	
中達視訊(吳江)有限公司	台達電子企業管理(上海)有限公司	聯屬關係	銷貨	2,412,562	32.93	月結75天	-	-	839,912	65.75	

進（銷）貨之公司	交易對象名稱	關係	交易情形				交易條件與一般交易不同之情形及原因		應收（付）票據、帳款		備註
			進（銷）貨	金額	佔總進（銷）貨之比率	授信期間	單價	授信期間	餘額	佔總應收（付）票據、帳款之比率	
中達視訊(吳江)有限公司	Delta Electronics Int'l (Singapore) Pte. Ltd.	聯屬關係	銷貨	$ 4,827,235	65.89	月結75天	-	-	$ 430,298	33.69	
中達電子(蕪湖)有限公司	Delta Electronics Int'l (Singapore) Pte. Ltd.	聯屬關係	銷貨	7,147,813	100.00	月結75天	-	-	1,350,504	100.00	
蕪湖中達科技有限公司	中達電子(蕪湖)有限公司	聯屬關係	銷貨	349,954	70.40	月結75天	-	-	71,683	68.08	
台達電子(郴州)有限公司	Delta Electronics Int'l (Singapore) Pte. Ltd.	聯屬關係	銷貨	5,757,605	100.00	月結75天	-	-	948,575	100.00	
郴州台達科技有限公司	台達電子電源(東莞)有限公司	聯屬關係	銷貨	847,115	26.53	月結75天	-	-	258,273	31.91	
郴州台達科技有限公司	台達電子(郴州)有限公司	聯屬關係	銷貨	2,196,417	68.78	月結75天	-	-	545,882	67.45	
台達電子企業管理(上海)有限公司	中達電通股份有限公司	聯屬公司	銷貨	10,868,760	54.15	月結75天	-	-	3,160,465	52.60	
台達電子企業管理(上海)有限公司	中達電子零組件(吳江)有限公司	聯屬公司	銷貨	336,787	1.68	月結75天	-	-	22,436	0.37	
台達電子企業管理(上海)有限公司	台達電子電源(東莞)有限公司	聯屬公司	銷貨	219,150	1.09	月結75天	-	-	11,901	0.20	
台達電子企業管理(上海)有限公司	中達電子(江蘇)有限公司	聯屬公司	銷貨	165,534	0.82	月結75天	-	-	14,043	0.23	
Delta Electronics (Japan) Inc.	Delta Electronics Int'l (Singapore) Pte. Ltd.	聯屬公司	銷貨	489,644	13.75	月結75天	-	-	125,114	19.94	
乾坤科技股份有限公司	Cyntec International Ltd.-LABUAN	聯屬公司	銷貨	2,117,778	53.16	註1	-	-	253,721	43.26	
乾坤科技股份有限公司	DEI LOGISTICS (USA) CORP.	聯屬公司	銷貨	231,542	5.81	註1	-	-	69,643	11.87	
華騰電子科技(蘇州)有限公司	Cyntec International Ltd.-LABUAN	聯屬公司	銷貨	1,263,208	64.38	註2	-	-	-	-	
吳江華豐電子科技有限公司	Cyntec International Ltd.-LABUAN	聯屬公司	銷貨	7,158,806	100.03	註2	-	-	1,393,305	100.00	
Cyntec International Ltd.-LABUAN	乾坤科技股份有限公司	聯屬公司	銷貨	900,441	5.63	註2	-	-	170,342	3.43	
Cyntec International Ltd.-LABUAN	Delta Electronics Int'l (Singapore) Pte. Ltd.	聯屬公司	銷貨	577,672	3.61	註2	-	-	165,978	3.31	
華騰電子科技(蘇州)有限公司	吳江華豐電子科技有限公司	聯屬公司	銷貨	698,839	35.62	註2	-	-	-	-	

註1：銷貨之售價與一般客戶同，對關係人授信條件為月結60-90天收款，對一般客戶之授信條件為月結30-120天收款。
註2：銷貨係以進貨加計手續費及必要成本訂價，對台達集團關係人之收款條件為次月起算75天，對一般客戶之收款條件大部分為預收貨款及對方出貨後30-120天收款。

台達電子工業股份有限公司

應收關係人款項達新台幣一億元或實收資本額百分之二十以上

民國104年12月31日

附表七

單位：新台幣仟元

(除特別註明者外)

帳列應收款項之公司	交易對象名稱	關係	應收關係人款項餘額(註1)	週轉率	逾期應收關係人款項		應收關係人款項期後收回金額(註2)	提列備抵呆帳金額
					金額	處理方式		
台達電子工業股份有限公司	Delta Electronics Int'l (Singapore) Pte. Ltd.	子公司	$ 1,584,698	5.10	$ -	-	$ 1,584,698	$ -
Delta Electronics Int'l (Singapore) Pte. Ltd.	台達電子(東莞)有限公司	聯屬公司	1,457,580	4.62	-	-	1,457,580	-
Delta Electronics Int'l (Singapore) Pte. Ltd.	台達電子電源(東莞)有限公司	聯屬公司	3,778,026	4.14	-	-	3,778,026	-
Delta Electronics Int'l (Singapore) Pte. Ltd.	中達電子(江蘇)有限公司	聯屬公司	1,551,998	10.09	-	-	14,136	-
Delta Electronics Int'l (Singapore) Pte. Ltd.	中達電子零組件(吳江)有限公司	聯屬公司	822,623	10.24	-	-	769	-
Delta Electronics Int'l (Singapore) Pte. Ltd.	中達視訊(吳江)有限公司	聯屬公司	1,041,965	5.11	-	-	141,460	-
Delta Electronics Int'l (Singapore) Pte. Ltd.	台達電子(郴州)有限公司	聯屬公司	471,316	3.47	-	-	-	-
Delta Electronics Int'l (Singapore) Pte. Ltd.	中達電子(蕪湖)有限公司	聯屬公司	592,647	6.03	-	-	341,735	-
Delta Electronics Int'l (Singapore) Pte. Ltd.	Delta Electronics (Japan), Inc.	聯屬公司	417,273	3.39	-	-	294,651	-
Delta Electronics Int'l (Singapore) Pte. Ltd.	DEI LOGISTICS (USA) CORP.	聯屬公司	5,254,273	4.61	-	-	2,122,693	-
Delta Electronics Int'l (Singapore) Pte. Ltd.	VIVITEK CORPORATION	聯屬公司	111,219	4.12	130	-	21,464	-
Delta Electronics Int'l (Singapore) Pte. Ltd.	達創科技股份有限公司	聯屬公司	215,556	6.69	-	-	140,971	-
Delta Electronics Int'l (Singapore) Pte. Ltd.	DNI Logistics (USA) Co.	聯屬公司	4,072,464	6.33	-	-	1,566,326	-
Delta Electronics Int'l (Singapore) Pte. Ltd.	達創科技(東莞)有限公司	聯屬公司	4,121,369	8.48	3,693	-	377,488	-
Delta Electronics Int'l (Singapore) Pte. Ltd.	台達電子工業股份有限公司	最終母公司	6,531,801	2.76	-	-	2,245,038	-
Delta Electronics Int'l (Singapore) Pte. Ltd.	Deltronics (Netherlands) B.V.	聯屬公司	368,948	4.53	-	-	42,052	-
Delta Electronics Int'l (Singapore) Pte. Ltd.	Delta Greentech (USA) Corporation	關聯企業	240,840	4.44	-	-	140,105	-
Delta Electronics Int'l (Singapore) Pte. Ltd.	Delta Power Solutions (India) Pvt Ltd.	關聯企業	171,965	4.38	-	-	48,945	-
Delta Electronics Int'l (Singapore) Pte. Ltd.	Delta India Electronics Pvt. Ltd.	關聯企業	211,999	4.57	3,060	-	39,030	-
Delta Electronics Int'l (Singapore) Pte. Ltd.	Delta Products Corporation	聯屬公司	324,368	4.33	-	-	96,179	-

帳列應收款項之公司	交易對象名稱	關係	應收關係人款項餘額（註1）	週轉率	逾期應收關係人款項		應收關係人款項期後收回金額(註2)	提列備抵呆帳金額
					金額	處理方式		
Delta Electronics Int'l (Singapore) Pte. Ltd.	Digital Projection Ltd	關聯企業	$ 217,661	3.19	$ -	-	$ 89,176	$ -
Delta Electronics Int'l (Singapore) Pte. Ltd.	Delta Greentech (Brasil) S.A.	關聯企業	110,437	1.32	1,649,854	-	22,027	-
達創科技(東莞)有限公司	Delta Electronics Int'l (Singapore) Pte. Ltd.	聯屬公司	4,807,907	8.31	-	-	4,807,907	-
達創科技股份有限公司	Delta Electronics Int'l (Singapore) Pte. Ltd.	聯屬公司	202,726	0.96	-	-	202,726	-
達創科技股份有限公司	DNI Logistic(USA) Corp.	聯屬公司	340,068	3.78	-	-	258,111	-
達創科技股份有限公司	台達電子工業股份有限公司	聯屬公司	118,326	20.08	-	-	118,326	-
台達電子(東莞)有限公司	Delta Electronics Int'l (Singapore) Pte. Ltd.	聯屬公司	2,151,888	4.43	-	-	2,151,888	-
台達電子(東莞)有限公司	台達電子企業管理(上海)有限公司	聯屬公司	270,732	3.36	-	-	186,570	-
台達電子電源(東莞)有限公司	Delta Electronics Int'l (Singapore) Pte. Ltd.	聯屬公司	5,427,090	4.30	-	-	5,427,090	-
台達電子電源(東莞)有限公司	台達電子企業管理(上海)有限公司	聯屬公司	386,108	3.19	-	-	247,034	-
台達電子電源(東莞)有限公司	達創科技(東莞)有限公司	聯屬關係	130,216	4.82	-	-	1,110	-
中達電子(江蘇)有限公司	台達電子企業管理(上海)有限公司	聯屬公司	1,580,804	3.79	-	-	1,076,329	-
中達電子(江蘇)有限公司	Delta Electronics Int'l (Singapore) Pte. Ltd.	聯屬公司	2,917,888	11.07	-	-	2,917,888	-
中達電子零組件(吳江)有限公司	台達電子企業管理(上海)有限公司	聯屬公司	2,071,126	4.20	-	-	1,260,567	-
中達電子零組件(吳江)有限公司	Delta Electronics Int'l (Singapore) Pte. Ltd.	聯屬公司	1,159,984	11.33	-	-	1,159,984	-
中達視訊(吳江)有限公司	台達電子企業管理(上海)有限公司	聯屬公司	839,912	3.18	-	-	515,542	-
中達視訊(吳江)有限公司	Delta Electronics Int'l (Singapore) Pte. Ltd.	聯屬公司	430,298	10.01	-	-	430,298	-
中達電子(蕪湖)有限公司	Delta Electronics Int'l (Singapore) Pte. Ltd.	聯屬公司	1,350,504	10.92	-	-	1,001,163	-
台達電子(郴州)有限公司	Delta Electronics Int'l (Singapore) Pte. Ltd.	聯屬公司	948,575	6.11	-	-	788,055	-
郴州台達科技有限公司	台達電子電源(東莞)有限公司	聯屬公司	258,273	3.17	-	-	-	-
郴州台達科技有限公司	台達電子(郴州)有限公司	聯屬公司	545,882	3.82	-	-	352,327	-
台達電子企業管理(上海)有限公司	中達電通股份有限公司	聯屬公司	3,160,465	3.50	-	-	1,966,389	-
Delta Electronics (Japan) Inc.	Delta Electronics Int'l (Singapore) Pte. Ltd.	聯屬公司	125,114	3.77	-	-	44,806	-
乾坤科技股份有限公司	Cyntec International Ltd.-LABUAN	聯屬公司	253,721	8.12	-	-	183,270	-

帳列應收款項之公司	交易對象名稱	關係	應收關係人款項餘額（註1）	週轉率	逾期應收關係人款項		應收關係人款項期後收回金額(註2)	提列備抵呆帳金額
					金額	處理方式		
吳江華豐電子科技	Cyntec International Ltd.-LABUAN	聯屬公司	$ 1,393,305	6.64	$ -	-	$ 1,390,930	$ -
Cyntec International Ltd.-LABUAN	乾坤科技股份有限公司	聯屬公司	170,342	5.86	-	-	170,342	-
Cyntec International Ltd.-LABUAN	Delta Electronics Int'l (Singapore) Pte. Ltd.	聯屬公司	165,978	3.76	-	-	100,958	-
Eltek Power Systems AS	Eltek Sistemas de Energia Ind. Com. SA	聯屬公司	423,348	0.00	-	-	-	-
Eltek Power Systems AS	Eltek s.r.o.	聯屬公司	240,855	0.00	-	-	-	-
Fairview Assets Limited	Deltronics (Netherlands) B.V.	聯屬公司	8,206,250	0.00	-	-	-	-
Delta Networks Holding Ltd.	Deltronics (Netherlands) B.V.	聯屬公司	7,221,500	0.00	-	-	-	-
Delta Electronics (HK) Ltd.	Deltronics (Netherlands) B.V.	聯屬公司	919,100	0.00	-	-	-	-
Delta International Holding Limited	Deltronics (Netherlands) B.V.	聯屬公司	984,750	0.00	-	-	-	-

註1：包含金額大於$ 100,000之其他應收款。
註2：係期後截止至民國105年3月10日止收回之款項。

台達電子工業股份有限公司

母公司與子公司及各子公司間之業務關係及重要交易往來情形及金額

民國104年1月1日至12月31日

附表八

單位：新台幣仟元

(除特別註明者外)

編號(註1)	交易人名稱	交易往來對象	與交易人之關係(註2)	交易往來情形			
				科目	金額	交易條件	佔合併總營收或總資產之比率(註3及註7)
0	台達電子工業股份有限公司	Delta Electronics Int'l (Singapore) Pte. Ltd.	1	銷貨	$ 10,598,145	(註4)	5.21
1	Delta Electronics Int'l (Singapore) Pte. Ltd.	台達電子(東莞)有限公司	3	銷貨	7,652,845	(註4)	3.76
1	Delta Electronics Int'l (Singapore) Pte. Ltd.	台達電子電源(東莞)有限公司	3	銷貨	18,277,582	(註4)	8.98
1	Delta Electronics Int'l (Singapore) Pte. Ltd.	中達電子(江蘇)有限公司	3	銷貨	16,406,574	(註4)	8.06
1	Delta Electronics Int'l (Singapore) Pte. Ltd.	中達電子零組件(吳江)有限公司	3	銷貨	9,127,959	(註4)	4.49
1	Delta Electronics Int'l (Singapore) Pte. Ltd.	中達視訊(吳江)有限公司	3	銷貨	4,827,886	(註4)	2.37
1	Delta Electronics Int'l (Singapore) Pte. Ltd.	中達電子(蕪湖)有限公司	3	銷貨	3,424,671	(註4)	1.68
1	Delta Electronics Int'l (Singapore) Pte. Ltd.	DEI LOGISTICS (USA) CORP.	3	銷貨	18,392,210	(註4)	9.04
1	Delta Electronics Int'l (Singapore) Pte. Ltd.	DNI Logistics (USA) Co.	3	銷貨	12,889,228	(註4)	6.34
1	Delta Electronics Int'l (Singapore) Pte. Ltd.	達創科技(東莞)有限公司	3	銷貨	17,829,439	(註4)	8.76
1	Delta Electronics Int'l (Singapore) Pte. Ltd.	台達電子工業股份有限公司	2	銷貨	20,198,863	(註4)	9.93
2	達創科技(東莞)有限公司	Delta Electronics Int'l (Singapore) Pte. Ltd.	3	銷貨	19,978,963	(註4)	9.82
3	台達電子(東莞)有限公司	Delta Electronics Int'l (Singapore) Pte. Ltd.	3	銷貨	9,478,424	(註4)	4.66
4	台達電子電源(東莞)有限公司	Delta Electronics Int'l (Singapore) Pte. Ltd.	3	銷貨	22,486,281	(註4)	11.05
5	中達電子(江蘇)有限公司	台達電子企業管理(上海)有限公司	3	銷貨	5,561,232	(註4)	2.73

編號 (註1)	交易人名稱	交易往來對象	與交易人之關係 (註2)	交易往來情形			
				科目	金額	交易條件	佔合併總營收或總資產之比率 (註3及註7)
5	中達電子(江蘇)有限公司	Delta Electronics Int'l (Singapore) Pte. Ltd.	3	銷貨	$ 34,133,790	(註4)	16.78
6	中達電子零組件(吳江)有限公司	台達電子企業管理(上海)有限公司	3	銷貨	6,417,666	(註4)	3.15
6	中達電子零組件(吳江)有限公司	Delta Electronics Int'l (Singapore) Pte. Ltd.	3	銷貨	12,201,883	(註4)	6.00
7	中達視訊(吳江)有限公司	台達電子企業管理(上海)有限公司	3	銷貨	2,412,562	(註4)	1.19
7	中達視訊(吳江)有限公司	Delta Electronics Int'l (Singapore) Pte. Ltd.	3	銷貨	4,827,235	(註4)	2.37
8	中達電子(蕪湖)有限公司	Delta Electronics Int'l (Singapore) Pte. Ltd.	3	銷貨	7,147,813	(註4)	3.51
9	台達電子(郴州)有限公司	Delta Electronics Int'l (Singapore) Pte. Ltd.	3	銷貨	5,757,605	(註4)	2.83
10	郴州台達科技有限公司	台達電子(郴州)有限公司	3	銷貨	2,196,417	(註4)	1.08
11	台達電子企業管理(上海)有限公司	中達電通股份有限公司	3	銷貨	10,868,760	(註4)	5.34
12	乾坤科技股份有限公司	Cyntec International Ltd.-LABUAN	3	銷貨	2,117,778	(註5)	1.04
13	吳江華豐電子科技有限公司	Cyntec International Ltd.-LABUAN	3	銷貨	7,158,806	(註4)	3.52
1	Delta Electronics Int'l (Singapore) Pte. Ltd.	台達電子電源(東莞)有限公司	3	應收帳款	3,778,026	(註4)	1.67
1	Delta Electronics Int'l (Singapore) Pte. Ltd.	DEI LOGISTICS (USA) CORP.	3	應收帳款	5,254,273	(註4)	2.32
1	Delta Electronics Int'l (Singapore) Pte. Ltd.	DNI Logistics (USA) Co.	3	應收帳款	4,072,464	(註4)	1.80
1	Delta Electronics Int'l (Singapore) Pte. Ltd.	達創科技(東莞)有限公司	3	應收帳款	4,121,369	(註4)	1.82
1	Delta Electronics Int'l (Singapore) Pte. Ltd.	台達電子工業股份有限公司	2	應收帳款	6,531,801	(註4)	2.89
2	達創科技(東莞)有限公司	Delta Electronics Int'l (Singapore) Pte. Ltd.	3	應收帳款	4,807,907	(註4)	2.12
3	台達電子電源(東莞)有限公司	Delta Electronics Int'l (Singapore) Pte. Ltd.	3	應收帳款	5,427,090	(註4)	2.40

編號 (註1)	交易人名稱	交易往來對象	與交易人之關係 (註2)	交易往來情形			
				科目	金額	交易條件	佔合併總營收或總資產之比率 (註3及註7)
4	中達電子(江蘇)有限公司	Delta Electronics Int'l (Singapore) Pte. Ltd.	3	應收帳款	$ 2,917,888	(註4)	1.29
5	台達電子企業管理(上海)有限公司	中達電通股份有限公司	3	應收帳款	3,160,465	(註4)	1.40
6	Fairview Assets Limited	Deltronics (Netherlands) B.V.	3	其他應收款	8,206,250	(註6)	3.63
7	Delta Networks Holding Ltd.	Deltronics (Netherlands) B.V.	3	其他應收款	7,221,500	(註6)	3.19

註1：母公司及子公司相互間之業務往來資訊應分別於編號欄註明，編號之填寫方法如下：
(1).母公司填0。
(2).子公司依公司別由阿拉伯數字1開始依序編號。
註2：與交易人之關係有以下三種，標示種類即可(若係母子公司間或各子公司間之同一筆交易，則無須重複揭露。如：母公司對子公司之交易，若母公司已揭露，則子公司部分無須重複揭露；子公司對子公司之交易，若其一子公司已揭露，則另一子公司無須重複揭露)：
(1).母公司對子公司。
(2).子公司對母公司。
(3).子公司對子公司。
註3：交易往來金額佔合併總營收或總資產比率之計算，若屬資產負債項目者，以期末餘額佔合併總資產之方式計算；若屬損益項目者，以期中累積金額佔合併總營收之方式計算。
註4：無同類型交易可茲比較， 係按約定交易價格及條件辦理， 授信期間皆為月結75天。
註5：無同類型交易可茲比較， 係按約定交易價格及條件辦理， 授信期間皆為月結60 ~ 90天。
註6：資金貸與。
註7：上開揭露標準金額，若屬資產負債科目者，係以合併總資產1%為揭露標準；若屬損益科目者，係以合併總營收1%為揭露標準。

台達電子工業股份有限公司

被投資公司名稱、所在地區等相關資訊（不包含大陸被投資公司）

民國104年1月1日至12月31日

附表九

單位：新台幣仟元

（除特別註明者外）

投資公司名稱	被投資公司名稱	所在地區	主要營業項目	原始投資金額		期末持有			被投資公司本期損益	本期認列之投資損益	備註
				本期期末	去年年底	股數	比率	帳面金額			
台達電子工業股份有限公司	Delta International Holding Ltd.	開曼群島	投資事業	$ 8,922,118	$ 8,922,118	67,680,000	94.00	$ 60,831,389	$ 5,452,509	$ 5,087,935	(註7)
台達電子工業股份有限公司	Delta Networks Holding Ltd.	開曼群島	投資事業	1,377,206	1,377,206	83,800,000	100.00	13,528,054	1,038,482	1,227,126	(註7)
台達電子工業股份有限公司	進準光學(香港)股份有限公司	香港	投資事業	159,935	159,935	5,250,000	39.62	226,264	30,179	11,958	
台達電子工業股份有限公司	乾坤科技股份有限公司	台灣	薄膜光電元件等之研究、開發、生產、製造與銷售	15,486,400	12,067,931	1,481,336,711	100.00	30,759,645	4,401,052	4,158,727	(註7)
台達電子工業股份有限公司	台達資本股份有限公司	台灣	投資事業	2,500,000	2,500,000	253,814,935	100.00	2,892,476	138,217	138,217	
台達電子工業股份有限公司	Delta Electronics Int'l (Singapore) Pte. Ltd.	新加坡	經營及銷售電子產品	7,270	7,270	300,000	100.00	5,959,961	6,739,111	6,002,850	(註7)
台達電子工業股份有限公司	達爾生技股份有限公司	台灣	醫療器材製造、批發與銷售	800,000	800,000	80,000,000	100.00	87,154	(86,406)	(86,406)	
台達電子工業股份有限公司	展茂光電股份有限公司	台灣	彩色濾光片製造、銷售及租賃業務等	2,113,978	2,710,152	211,400,909	99.97	2,184,602	40,637	40,624	
台達電子工業股份有限公司	緯特科技股份有限公司	台灣	研究、設計、開發、製造及銷售智慧型機器人系統及自動化設備等	79,575	-	2,800,000	100.00	66,220	(13,355)	(13,355)	
台達電子工業股份有限公司	新能微電子股份有限公司	台灣	積體電路設計、測試及資訊軟體服務	143,135	13,135	14,313,530	98.17	63,403	(24,137)	(19,181)	
台達電子工業股份有限公司	Delta Electronics (Thailand) Public Co., Ltd.	泰國	電源供應器、監視器及零組件等電子產品之製造與銷售	114,615	114,615	69,128,140	5.54	7,234,978	6,159,357	1,220,832	(註7及註8)
台達電子工業股份有限公司	有量科技股份有限公司	台灣	研究、設計、製造銷售鋰高分子電池及相關系統等	247,066	247,066	8,197,200	26.93	254,836	25,461	(554)	
台達電子工業股份有限公司	Deltronics (Netherlands) B.V.	荷蘭	經營及銷售電子產品	900,603	192,224	25,674,091	100.00	1,289,447	172,493	171,936	(註7)
台達電子工業股份有限公司	先達工控股份有限公司	台灣	電子零組件製造等	138,600	110,250	15,750,000	100.00	85,661	(40,537)	(29,353)	
台達電子工業股份有限公司	台達綠生活股份有限公司(原名:「麗訊科技股份有限公司」)	台灣	電子零組件製造等	135,083	135,083	23,650,000	100.00	100,056	(30,205)	(30,205)	
台達電子工業股份有限公司	Delta America Ltd.	美國	投資事業	103,065	103,065	2,100,000	10.26	222,740	36,977	25,576	(註13)

投資公司名稱	被投資公司名稱	所在地區	主要營業項目	原始投資金額		期末持有			被投資公司本期損益	本期認列之投資損益	備註
				本期期末	去年年底	股數	比率	帳面金額			
Delta International Holding Ltd.	Delta Electronics International Ltd.	馬來西亞	經營及銷售電子產品	$ 65,650	$ 65,650	2,000,000	100.00	$ 4,705,513	$ 337,213	$ 338,481	(註1及註7)
Delta International Holding Ltd.	Delta Electronics (H.K.) Ltd.	香港	投資事業	10,779,634	10,779,634	2,549,297,600	100.00	34,759,082	4,315,136	4,315,136	(註1)
Delta International Holding Ltd.	DAC Holding (Cayman) Ltd.	開曼群島	投資事業	529,804	529,804	22,200,000	100.00	353,543	2,376	2,376	(註1)
Delta International Holding Ltd.	Delta Electronics (Japan), Inc.	日本	經營電源、視訊、零組件、機電等產品及材料之買賣	93,845	93,845	5,600	100.00	273,692	47,772	47,772	(註1)
Delta International Holding Ltd.	Digital Projection International Ltd.	英國	投資事業	375,529	375,529	19,249,667	41.00	289,371	(16,581)	1,267	(註1)
Delta International Holding Ltd.	PreOptix (Hong Kong) Co., Ltd.	香港	投資事業	262,600	262,600	8,000,000	60.38	328,270	29,536	17,834	(註1)
Delta International Holding Ltd.	Delta Power Sharp Ltd.	香港	提供作業管理服務	42,451	42,451	10,000,000	100.00	63,128	(15)	(15)	(註1)
Delta International Holding Ltd.	DEI Logistics (USA) Corp.	美國	提供海外發貨倉儲作業服務	16,413	16,413	500,000	100.00	140,584	16,128	16,128	(註1)
Delta International Holding Ltd.	Ace Pillar Holding Ltd.	薩摩亞	投資事業	448,241	448,241	2,858,718	100.00	508,400	25,383	12,209	(註1)
Delta International Holding Ltd.	Drake Overseas Financial Investment Ltd.	英屬維京群島	投資事業	-	5,649,719	-	0.00	-	-	(13,610)	(註1)
Delta International Holding Ltd.	Drake Investment (H.K.) Ltd.	香港	投資事業	5,649,719	-	304,504,306	100.00	6,331,833	319,913	166,157	(註1)
Delta International Holding Ltd.	Delta Electronics International Mexico SA DE C.V.	墨西哥	工業自動化產品及通訊設備用電源管理系統之銷售	-	-	1	0.00	-	(5,589)	-	(註1)
Delta International Holding Ltd.	Vivitek Corporation	美國	投影機銷售	49,238	49,238	9,000,000	100.00	66,833	(12,185)	(12,161)	(註1)
Delta International Holding Ltd.	Delta Greentech SGP Pte. Ltd.	新加坡	投資事業	916,824	916,824	12,175,470	100.00	906,545	53,342	13,846	(註1)
Delta International Holding Ltd.	Delta Electronics Europe Limited	英國	維修中心及提供支援服務	120,140	120,140	500,000	100.00	115,854	4,997	4,997	(註1)
Delta International Holding Ltd.	Boom Treasure Limited	香港	投資事業	2,859,743	2,859,743	1	100.00	2,801,731	163,522	32,993	(註1)
Delta International Holding Ltd.	Apex Overseas Financial Investment Limited	英屬維京群島	投資事業	4,147,250	-	1	100.00	2,148,806	160,101	157,403	
Delta International Holding Ltd.	Galaxy Star Overseas Financial Investment Limited	英屬維京群島	投資事業	4,147,250	-	1	100.00	2,148,806	160,101	157,403	
Delta International Holding Ltd.	Jade Overseas Financial Investment Limited	英屬維京群島	投資事業	4,147,250	-	1	100.00	2,148,806	160,101	157,403	

投資公司名稱	被投資公司名稱	所在地區	主要營業項目	原始投資金額		期末持有			被投資公司本期損益	本期認列之投資損益	備註
				本期期末	去年年底	股數	比率	帳面金額			
Apex Overseas Financial Investment Limited	Apex Investment (HK) Limited	香港	投資事業	$ 4,147,250	$ -	1	100.00	$ 2,148,806	$ 160,101	$ 157,403	
Galaxy Star Overseas Financial Investment Limited	Galaxy Star Investment (HK) Limited	香港	投資事業	4,147,250	-	1	100.00	2,148,806	160,101	157,403	
Jade Overseas Financial Investment Limited	Jade Investment (HK) Limited	香港	投資事業	4,147,250	-	1	100.00	2,148,806	160,101	157,403	
Delta Electronics (H.K.) Ltd.	Delta Electronics International Mexico SA DE C.V.	墨西哥	工業自動化產品及通訊設備用電源管理系統之銷售	34,466	34,466	252,002	100.00	2,990	(5,589)	(5,589)	(註2)
Drake Overseas Financial Investment Ltd.	Drake Investment (H.K.) Ltd.	香港	投資事業	-	1,281,456	-	0.00	-	-	-	(註3)
Delta International Holding Ltd.	Deltronics (Netherlands) B.V.	荷蘭	經營及銷售電子產品	1	-	260,416,667	0.00	19,556	174,467	18,901	(註1)
Delta Networks Holding Ltd.	Delta Networks Inc.	開曼群島	投資事業	5,838,221	5,838,221	1,196,886,000	100.00	3,153,921	883,921	878,101	(註4)
Delta Networks Inc.	Delta Networks (H.K.) Limited	香港	投資事業	1,148,875	1,148,875	35,000,000	100.00	2,990,607	476,961	476,961	(註5)
Delta Networks Holding Ltd.	達創科技股份有限公司	台灣	電腦網路及週邊設備之研發、設計、製造及銷售	466,816	466,816	50,040,838	100.00	2,307,836	340,637	340,569	(註5及註12)
Delta Networks Inc.	Delta Networks International Ltd.(Labuan)	馬來西亞	投資事業	32,825	32,825	1,000,000	100.00	176,613	(42,344)	199,323	(註5)
Delta Networks Inc.	DNI Logistic (USA) Corp.	美國	電腦網路及週邊設備之買賣及研發、設計、製造及銷售	18,253	18,253	500,000	100.00	61,993	10,586	10,586	(註5)
乾坤科技股份有限公司	Fairview Assets Ltd.	開曼群島	投資事業	1,116,521	1,112,600	32,740,062	100.00	25,437,019	4,519,266	4,519,266	(註6)
乾坤科技股份有限公司	力林科技股份有限公司	台灣	電源管理IC設計	55,368	-	3,076,000	21.00	56,463	27,254	1,095	(註6)
Deltronics (Netherlands) B.V.	Eltek Power Systems AS	挪威	投資事業	16,319,523	-	329,205,923	100.00	16,501,498	665,613	130,197	(註9)
Deltronics (Netherlands) B.V.	Delta America Ltd.	美國	投資事業	754,433	-	8,179,182	39.95	782,524	37,146	13,777	(註9及註13)
Deltronics (Netherlands) B.V.	Optovue, Inc.	美國	醫療設備之研發、設計、製造及銷售	984,750	-	3,750,000	24.07	984,750	8,979	-	(註9)
Eltek Power Systems AS	Eltek AS	挪威	投資事業、貿易業、產品研發及集團營運	$ 5,609,280	$ -	93,531,101	100.00	$ 5,609,280	$ 665,613	$ 130,197	(註10)
Eltek Power Systems AS	Eltek Energy Holding Inc.	美國	投資事業	370,774	-	297	9.90	370,774	-	-	(註10及註11)
Delta America Ltd.	Delta Products Corporation	美國	電腦網路及周邊設備之研發、設計、製造及銷售	247,969	247,969	250,000	100.00	803,556	34,865	34,865	

投資公司名稱	被投資公司名稱	所在地區	主要營業項目	原始投資金額		期末持有			被投資公司本期損益	本期認列之投資損益	備註
				本期期末	去年年底	股數	比率	帳面金額			
Delta America Ltd.	Delta Solar Solutions LLC	美國	投資事業	74,513	73,200	-	100.00	73,945	(2,140)	(2,140)	

註1：為本公司之孫公司或子公司採權益法評價之被投資公司，係透過Delta International Holding Ltd.認列投資損益。
註2：為本公司之曾孫公司，係透過Delta Electronics (H.K.) Ltd.認列投資損益。
註3：為本公司之孫公司，係透過Drake Overseas Financial Investment Ltd.認列投資損益。
註4：為本公司之孫公司，係透過Delta Networks Holding Ltd.認列投資損益。
註5：為本公司之曾孫公司，係透過Delta Networks Inc.認列投資損益。
註6：為本公司之孫公司，係透過乾坤科技股份有限公司認列投資損益。
註7：本期認列之投資損益含逆流及側流交易已、未實現損益之認列及銷除。
註8：加權平均綜合持股比例為20.01%，另本期認列之投資損益含逆流交易已、未實現損益之認列與銷除。
註9：為本公司之孫公司，係透過Deltronics (Netherlands) B.V.認列投資損益。
註10：為本公司之曾孫公司，係透過Eltek Power Systems AS認列投資損益。
註11：Eltek AS持有Eltek Energy Holding Inc. 2,703股，計90.1%，與Eltek Power Systems AS合計持有100%。
註12：Delta Networks Inc.於民國104年7月28日宣告發放達創科技股份有限公司普通股予Delta Networks Holding Ltd.，民國104年11月5日為股利發放基準日，本期於Delta Networks Inc.認列之投資損益為$203,395。
註13：台達電子工業股份有限公司持有Delta America Ltd. 2,100,000股，計10.26%，與Deltronics (Netherlands) B.V.合計持有50.21%。

台達電子工業股份有限公司

大陸投資資訊－基本資料

民國104年1月1日至12月31日

附表十

單位：新台幣仟元

(除特別註明者外)

大陸被投資公司名稱	主要營業項目	實收資本額	投資方式	本期期初自台灣匯出累積投資金額	本期匯出或收回投資金額		本期期末自台灣匯出累積投資金額	被投資公司本期損益	本公司直接或間接投資之持股比例	本期認列投資損益(註27)	期末投資帳面金額	截至本期止已匯回投資收益	備註
					匯出	收回							
台達電子(東莞)有限公司	經營變壓器及電源供應器等電子產品之製造及銷售業務	$ 3,210,613	透過第三地區投資設立公司再投資大陸公司	$ 2,206,857	$ -	$ -	$ 2,206,857	$ 445,886	94.00	$ 413,995	$ 4,664,217	$ 317,090	(註3及註19)
中達電通股份有限公司	經營不斷電式電源供應器等電子產品之製造及銷售業務	2,872,069	透過第三地區投資設立公司再投資大陸公司	9,582,403	-	-	9,582,403	703,646	90.16	608,157	4,764,051	-	(註4及註18)
台達電子電源(東莞)有限公司	經營電源供應器等電子產品之製造及銷售業務	1,381,933	透過第三地區投資設立公司再投資大陸公司	555,399	-	-	555,399	601,227	94.00	564,639	3,592,606	441,036	(註6及註19)
台達電子企業管理(上海)有限公司	產品外觀設計等之技術服務及管理諮詢等業務	4,010,632	透過第三地區投資設立公司再投資大陸公司	-	-	-	-	1,189,531	94.00	1,113,556	7,217,065	-	(註9及註19)
中達電子(蕪湖)有限公司	經營變壓器及電源供應器等電子產品之製造及銷售業務	4,398,550	透過第三地區投資設立公司再投資大陸公司	185,133	-	-	185,133	397,005	94.00	372,921	4,718,110	-	(註10及註19)
台達電子(郴州)有限公司	經營變壓器及電源供應器等電子產品之製造及銷售業務	2,067,975	透過第三地區投資設立公司再投資大陸公司	-	-	-	-	240,665	94.00	230,438	2,693,972	-	(註12及註19)
中達電子(江蘇)有限公司	經營變壓器等電子產品之製造及銷售業務	1,313,000	透過第三地區投資設立公司再投資大陸公司	678,821	3,712,718	-	4,391,539	950,829	94.00	649,061	4,104,077	-	(註25)
中達電子零組件(吳江)有限公司	經營變壓器等電子產品之生產及銷售業務	3,867,113	透過第三地區投資設立公司再投資大陸公司	1,103,084	5,850,276	-	6,953,360	1,379,197	94.00	1,091,795	8,134,817	57,912	(註7、註16及註25)
中達光電工業(吳江)有限公司	經營專供配合機器使用之電子控制設備等之生產及銷售業務	-	透過第三地區投資設立公司再投資大陸公司	-	-	-	-	-	-	-	-	-	(註16)
中達視訊(吳江)有限公司	經營彩色影像投射器等之生產及銷售業務	951,925	透過第三地區投資設立公司再投資大陸公司	220,617	1,236,432	-	1,457,049	200,108	94.00	136,284	1,564,004	-	(註8及註25)
中達電子貿易(吳江)有限公司	電子產品批發及進出口業務，提供安裝及諮詢服務	65,650	透過第三地區投資設立公司再投資大陸公司	12,342	-	-	12,342	18,957	94.00	17,820	245,671	-	(註15及註19)
達而泰(天津)實業有限公司	經營電壓控制器及藍芽模組等電子產品之製造及銷售業務	743,486	透過第三地區投資設立公司再投資大陸公司	1,019,229	-	-	1,019,229	- 40,803	94.00	- 53,335	765,506	-	(註14及註19)
達創科技(東莞)有限公司	其他具有接收器具之無線電傳輸器具、其他無線電廣播接收機之製造及銷售業務	1,148,875	透過第三地區投資設立公司再投資大陸公司	1,467,486	-	-	1,467,486	491,081	100.00	491,108	2,892,584	722,150	(註5及註20)
德又達網絡通訊科技(上海)有限公司	電腦軟體設計業務	65,650	透過第三地區投資設立公司再投資大陸公司	93,040	-	-	93,040	7,240	100.00	7,240	92,462	-	(註11及註20)
福達新創通訊科技(廈門)有限公司	經營其他無線電傳輸器具、其他自動資料處理機單元、接收、轉換及傳輸或再生聲音、圖像或其他資料之機器，包括交換器及路由器、具有特殊程式控制計算機或具有記憶能量之文字處理機業務	22,978	透過第三地區投資設立公司再投資大陸公司	22,978	-	-	22,978	3,272	100.00	3,272	7,097	-	(註20)
華騰電子科技(蘇州)有限公司	研發、生產新型電子元器件，銷售本公司自產產品，從事與本公司生產產品同類商品的批發及進出口業務	-	透過第三地區投資設立公司再投資大陸公司	-	-	-	-	-	-	-	-	-	(註26)
吳江華豐電子科技有限公司	研發、生產新型電子元器件(片式元器件、敏感元器件、混合集成電路)，銷售本公司自產產品，從事與本公司生產產品同類商品的批發及進出口業務	6,630,650	透過第三地區投資設立公司再投資大陸公司	6,514,528	-	-	6,514,528	190,734	100.00	190,734	6,936,687	-	(註21及註26)

大陸被投資公司名稱	主要營業項目	實收資本額	投資方式	本期期初自台灣匯出累積投資金額	本期匯出或收回投資金額		本期期末自台灣匯出累積投資金額	被投資公司本期損益	本公司直接或間接投資之持股比例	本期認列投資損益（註27）	期末投資帳面金額	截至本期止已匯回投資收益	備註
					匯出	收回							
進準光學(江蘇)有限公司	經營投影機之物鏡、鏡頭及光學引擎之產銷業務	$ 434,931	透過第三地區投資設立公司再投資大陸公司	$ 419,175	$ -	$ -	$ 419,175	$ 32,066	96.38	$ 30,422	$ 529,000	$ -	(註13及註22)
蕪湖中達科技有限公司	經營變壓器等電子產品之生產及銷售業務	149,166	透過轉投資大陸公司直接再投資大陸公司	-	-	-	-	697	94.00	- 655	233,540	-	(註17)
蕪湖市中達能源科技有限公司	節能技術研發、節能設備及能源管理系統開發、諮詢服務及安裝銷售等	10,113	透過轉投資大陸公司直接再投資大陸公司	-	-	-	-	661	94.00	621	8,459	-	(註17)
郴州台達科技有限公司	經營變壓器及電源供應器等電子產品之生產及銷售業務等	128,940	透過轉投資大陸公司直接再投資大陸公司	-	-	-	-	88,970	94.00	85,149	349,404	-	(註17)
郴州市台達能源科技有限公司	節能技術研發、節能設備及能源管理系統開發、諮詢服務及安裝銷售等	10,113	透過轉投資大陸公司直接再投資大陸公司	-	-	-	-	205	94.00	193	9,556	-	(註17)
東莞市台達能源科技有限公司	節能技術研發、節能設備及能源管理系統開發、諮詢服務及安裝銷售等	30,339	透過轉投資大陸公司直接再投資大陸公司	-	-	-	-	9,639	94.00	9,070	158,505	-	(註17)
吳江台達能源科技有限公司	節能技術研發、節能設備及能源管理系統開發、諮詢服務及安裝銷售等	20,226	透過轉投資大陸公司直接再投資大陸公司	-	-	-	-	269	94.00	253	19,493	-	(註17)
上海中達能源科技有限公司	節能技術研發、節能設備及能源管理系統開發、諮詢服務及安裝銷售等	50,565	透過轉投資大陸公司直接再投資大陸公司	-	-	-	-	8,918	90.54	8,075	46,856	-	(註17)
蘇州爾達醫療設備有限公司	醫療器材製造、批發與銷售等	131,300	直接投資	65,650	65,650	-	131,300	3,465	100.00	3,465	107,013	-	(註23)
台達電子(平潭)有限公司	電子、節能設備批發銷售等	151,695	透過第三地區投資設立公司再投資大陸公司	25,713	128,565	-	154,278	- 6,531	94.00	- 6,139	135,979	-	(註19)
易達電源科技(東莞)有限公司	經營電源供應器等之製造及銷售業務	242,905	透過第三地區投資設立公司再投資大陸公司	-	1,230,296	-	1,230,296	- 28,905	100.00	- 28,905	348,181	-	(註24)

註1：本表之實收資本額係指驗資完成之金額，並依各被投資公司驗資報告幣別，依期末人民幣對美元之匯率6.4917及人民幣對新台幣之匯率5.0565折算之。
註2：本表之本期期初自台灣匯出累積投資金額、本期匯出或收回投資金額、本期期末自台灣匯出累積投資金額及截至本期止已匯回台灣之投資收益，係依期末美元對新台幣之匯率32.825折算之。
註3：除經投審會核准US$67,231仟元之投資額度外，另經投審會核准對「台達電子(東莞)有限公司」盈餘轉增(投)資共計US$27,081仟元不列入本公司對大陸投資額度之計算。
註4：除經投審會核准US$291,924仟元之投資額度外，另經投審會核准對「中達電通股份有限公司」盈餘轉增資共計 US$980仟元不列入本公司對大陸投資額度之計算。
註5：除經投審會核准US$44,706仟元之投資額度外，另經投審核准對「達創科技(東莞)有限公司」盈餘轉增資共計US$11,312仟元不列入本公司對大陸投資額度之計算。
註6：除經投審會核准US$16,920仟元之投資額度外，另經投審會核准對「台達電子電源(東莞)有限公司」盈餘轉增資共計US$22,654仟元不列入本公司對大陸投資額度之計算。
註7：除經投審會核准US$112,004仟元之投資額度外，另經投審會核准對「中達電子零組件(吳江)有限公司」盈餘轉增(投)資共計US$25,235仟元不列入本公司對大陸投資額度之計算。
註8：除經投審會核准US$44,388仟元之投資額度外，另經投審會核准對「中達視訊(吳江)有限公司」盈餘轉投資共計US$8,272仟元不列入本公司對大陸投資額度之計算。
註9：經投審會核准對「台達電子企業管理(上海)有限公司」盈餘轉投資共計US$110,401仟元不列入本公司對大陸投資額度之計算。
註10：除經投審會核准US$5,640仟元之投資額度外，另經投審會核准對「中達電子(蕪湖)有限公司」以盈餘轉投資共計US$120,320仟元不列入本公司對大陸投資額度之計算。
註11：除經投審會核准US$2,834仟元之投資額度外，另經投審會核准對「德又達網絡通訊科技(上海)有限公司」盈餘轉投資共計US$298仟元不列入本公司對大陸投資額度之計算。
註12：經投審會核准對「台達電子(郴州)有限公司」盈餘轉投資共計US$59,220仟元不列入本公司對大陸投資額度之計算。
註13：除經投審會核准US$7,520仟元之投資額度外，另經投審會核准合併「進準光學股份有限公司」繼而間接認列對「進準光學(江蘇)有限公司」投資US$5,250仟元。
註14：除經投審會核准US$31,050仟元之投資額度外，另經投審會核准對「達而泰(天津)實業有限公司」盈餘轉投資共計US$265仟元不列入本公司對大陸投資額度之計算。
註15：除經投審會核准US$376仟元之投資額度外，另經投審會核准對「中達電子貿易(吳江)有限公司」盈餘轉投資共計US$1,504仟元不列入本公司對大陸投資額度之計算。
註16：中達光電工業(吳江)有限公司於本年度合併至中達電子零組件(吳江)有限公司，中達光電工業(吳江)有限公司為消滅公司，合併基準日為民國104年12月28日。
註17：本公司經投審會核准之大陸地區投資事業之再轉投資公司，依投審會規定，大陸地區投資事業之再轉投資行為無需向投審會申請，故該等投資金額不列入本公司對大陸投資額度之計算。
註18：係分別透過Delta International Holding Ltd.、Ace Pillar Holding Co.,Ltd.、Darke Investment (H.K.) Ltd.、Delta Greentech SGP Pte Ltd.及Boom Treasure Limited共同轉投資。
註19：係透過Delta Electronics (H.K.) Ltd.轉投資。
註20：係透過Delta Networks (H.K.) Ltd.轉投資。
註21：係透過Cyntec Holding (H.K.) Ltd.轉投資。
註22：係透過PreOptix (Hong Kong) Co., Ltd.轉投資。
註23：係透過達爾生技股份有限公司轉投資。
註24：係透過Deltronics (Netherlands) B.V.轉投資。
註25：係透過Delta Electronics (H.K.) Ltd.及Delta International Holding Ltd.轉投資。
註26：華騰電子於本年度合併至華豐電子，華騰電子為消滅公司，合併基準日為民國104年12月24日。
註27：本公司本期之投資損益係按本公司簽證會計師查核之財務報告認列。

公司名稱	本期期末累計自台灣匯出赴大陸地區投資金額	經濟部投審會核准投資金額	依經濟部投審會規定赴大陸地區投資限額
台達電子工業股份有限公司(註2及註3)	$ 28,269,064	$ 28,863,033	$ -
乾坤科技股份有限公司	6,514,528	6,514,528	14,632,018
達爾生技股份有限公司(註4)	131,300	131,300	52,292

(註1) 本表之本期期末累計自台灣匯出赴大陸地區投資金額及經濟部投審會核准投資金額係依期末美元對新台幣之匯率32.825折算之。
(註2) 本公司於101.08.03、101.08.28、98.07.17及95.01.06經投審會核准大陸地區投資事業之盈餘分別為US$22,000仟元、US$18,000仟元、US$10,509仟元及US$14,351仟元匯回(匯回日分別為100.03.11、101.06.27、101.08.14、98.06.24及94.12.29)，得扣減本公司赴大陸地區投資累計金額。
(註3) 依據97.8.29新修訂「在大陸地區從事投資或技術合作審查原則」規定，因本公司取得經濟部工業局核發符合營運總部營運範圍之證明文件，故無須設算投資限額。
(註4) 限額$52,292仟元係以達爾生技股份有限公司民國104年12月31日之淨值基礎計算而得，惟申請投資時限額為$131,300仟元。

與大陸被投資公司直接或間接經由第三地區所發生之重大交易事項暨其價格、付款條件、未實現損益：
本公司於民國104年1至12月大陸被投資公司直接發生之重大交易事項及間接經由第三地區事業之轉投資公司－Delta Electronics International Ltd.(DEIL-Labuan)、Delta Electronics Int'l (Singapore) Pte. Ltd.(DEIL-SG)、Delta Networks International Ltd.(DNIL-Labuan)及Cyntec International Ltd.(CIL-Labuan)與大陸被投資公司所發生之進、銷貨及應收、付款項之重大交易事項，請參閱附表五及六。

▶三、最近年度財務報告之審計委員會審查報告

審計委員會查核報告書

本公司一〇四年度營業報告書、財務報表、合併財務報表及盈餘分派議案等，經本審計委員會依法查核完峻，認為尚無不合，爰依證券交易法第十四條之四及公司法第二百一十九條之規定報告如上。

此致

台達電子工業股份有限公司一〇五年股東常會

台達電子工業股份有限公司審計委員會

審計委員會召集人：陳永清

中　華　民　國　一　〇　五　年　三　月　十　日

▶四、最近五年度簡明資產負債表及綜合損益表

(一) 合併簡明資產負債表-國際財務報導準則

單位：新台幣仟元

項目＼年度		最近五年度財務資料（註1）					當年度截至105年3月31日財務資料（註3）
		100年	101年	102年	103年	104年	
流動資產		不適用	$120,484,902	$126,503,101	$147,832,156	$132,153,481	$129,907,558
不動產、廠房及設備(註2)			35,278,446	37,194,762	36,814,759	41,891,417	41,421,277
無形資產			10,937,813	10,857,876	11,706,015	25,424,926	24,870,598
其他資產(註2)			16,141,275	22,773,075	24,079,880	26,806,112	25,699,162
資產總額			182,842,436	197,328,814	220,432,810	226,275,936	221,898,595
流動負債	分配前		58,956,799	59,367,812	64,624,362	76,352,296	69,333,665
	分配後		71,800,021	73,505,563	16,331,540	(註4)	(註4)
非流動負債			25,557,659	30,075,372	40,140,091	20,370,831	21,361,021
負債總額	分配前		84,514,458	89,443,184	104,764,453	96,723,127	90,694,686
	分配後		97,357,680	103,580,935	121,095,993	(註4)	(註4)
歸屬於母公司業主之權益			82,361,622	93,647,592	102,921,397	124,370,187	125,848,882
股　本			24,211,780	24,375,433	24,375,433	25,975,433	25,975,433
資本公積			24,774,551	25,790,922	25,822,764	48,344,161	48,331,520
保留盈餘	分配前		38,128,469	43,061,469	49,659,115	46,131,086	50,017,742
	分配後		25,285,247	28,923,718	16,331,540	(註4)	(註4)
其他權益			(4,753,178)	419,768	3,064,085	3,919,507	1,524,187
庫藏股票(註5)			-	-	-	-	-
非控制權益			15,966,356	14,238,038	12,746,960	5,182,622	5,355,027
權益總額	分配前		98,327,978	107,885,630	115,668,357	129,552,809	131,203,909
	分配後		85,484,756	93,747,879	99,336,817	(註4)	(註4)

註1：100年度之財務資料請詳(五)合併簡明資產負債表-我國財務會計準則，101~104年度之財務資料均經會計師查核簽證。

註2：各年度均未曾辦理資產重估價。

註3：本公司截至年報刊印日105年4月28日之前一季止經會計師核閱之合併財務資料為105年3月31日之財務資料。

註4：104年度盈餘分配案尚未經股東會決議，故未列示分配後之金額。

註5：本公司無此情事。

(二) 合併簡明綜合損益表-國際財務報導準則

單位：除每股盈餘為新台幣元外，其餘項目為新台幣仟元

年度 / 項目	最近五年度財務資料(註1)					當年度截至105年3月31日財務資料(註2)
	100年	101年	102年	103年	104年	
營業收入	不適用	$171,759,924	$177,053,122	$190,635,120	$203,451,661	$47,607,216
營業毛利		42,098,236	45,019,930	51,494,538	55,368,665	12,826,595
營業利益		17,303,952	19,508,382	22,818,567	20,498,914	3,869,121
營業外收入及支出		4,483,666	2,988,172	3,703,510	4,275,882	1,366,153
稅前淨利		21,787,618	22,496,554	26,522,077	24,774,796	5,235,274
繼續營業單位本期淨利		18,629,219	18,914,768	22,319,246	19,882,374	4,046,315
停業單位利益(損失)(註3)		(2,744,333)	119,628	-	-	-
本期淨利		15,884,886	19,034,396	22,319,246	19,882,374	4,046,315
本期其他綜合(損)益（稅後淨額）		(3,071,712)	5,848,924	2,616,436	566,477	(2,461,231)
本期綜合利益總額		12,813,174	24,883,320	24,935,682	20,448,851	1,585,084
淨利歸屬於母公司業主		14,783,384	17,776,202	20,704,476	18,714,623	3,886,768
淨利歸屬於非控制權益		1,101,502	1,258,194	1,614,770	1,167,751	159,547
綜合損益總額歸屬於母公司業主		11,900,665	23,004,286	23,458,908	19,248,822	1,491,336
綜合損益總額歸屬於非控制權益		912,509	1,879,034	1,476,774	1,200,029	93,748
每股盈餘		6.13	7.32	8.49	7.67	1.50

註1：100年度之財務資料請詳(六)合併簡明損益表-我國財務會計準則，101~104年度之財務資料均經會計師查核簽證。

註2：本公司截至年報刊印日105年4月28日之前一季止經會計師核閱之合併財務資料為105年3月31日之財務資料。

註3：停業單位損益係以減除所得稅後之淨額列示。

(三) 個體簡明資產負債表-國際財務報導準則

單位：新台幣仟元

項目 \ 年度		最近五年度財務資料(註1)					當年度截至105年3月31日財務資料(註2)
		100年	101年	102年	103年	104年	
流動資產		不適用	16,241,670	17,179,923	18,809,570	12,000,396	不適用
不動產、廠房及設備(註3)			9,253,275	9,568,372	10,040,068	11,174,713	
無形資產			604,806	634,017	634,267	551,907	
其他資產(註3)			93,399,377	109,765,150	127,029,277	131,699,701	
資產總額			119,499,128	137,147,462	156,513,182	155,426,717	
流動負債	分配前		14,169,773	17,141,638	17,864,702	16,855,386	
	分配後		27,012,995	31,279,389	34,196,242	(註4)	
非流動負債			22,967,733	26,358,232	35,727,083	14,201,144	
負債總額	分配前		37,137,506	43,499,870	53,591,785	31,056,530	
	分配後		49,980,728	57,637,621	69,923,325	(註4)	
歸屬於母公司業主之權益			-	-	-	-	
股　本			24,211,780	24,375,433	24,375,433	25,975,433	
資本公積			24,774,551	25,790,922	25,822,764	48,344,161	
保留盈餘	分配前		38,128,469	43,061,469	49,659,115	46,131,086	
	分配後		25,285,247	28,923,718	33,327,575	(註4)	
其他權益			(4,753,178)	419,768	3,064,085	3,919,507	
庫藏股票(註5)			-	-	-	-	
非控制權益			-	-	-	-	
權益總額	分配前		82,361,622	93,647,592	102,921,397	124,370,187	
	分配後		69,518,400	79,509,841	86,589,857	(註4)	

註1：100年度財務資料請詳(七)個體簡明資產負債表-我國財務會計準則，101~104年度之財務資料均經會計師查核簽證。

註2：本公司截至年報刊印日105年4月28之前一季止經會計師核閱之合併財務資料，請詳(一)合併簡明資產負債表-國際財務會計準則。

註3：當年度均未曾辦理資產重估價。

註4：104年度盈餘分配案尚未經股東會決議，故未列示分配後之金額。

註5：本公司無此情形。

(四)個體簡明綜合損益表-國際財務報導準則

單位：除每股盈餘為新台幣元外，其餘項目為新台幣仟元

年度 項目	最近五年度財務資料(註1)					當年度截至105年3月31日財務資料(註2)
	100年	101年	102年	103年	104年	
營業收入	不適用	36,287,556	37,206,319	38,607,643	37,892,526	不適用
營業毛利		3,893,499	4,154,710	4,288,715	4,308,296	
營業利益		1,837,789	1,875,559	1,915,519	1,928,788	
營業外收入及支出		15,754,471	16,629,017	20,269,663	18,382,303	
稅前淨利		17,592,260	18,504,576	22,185,182	20,311,091	
繼續營業單位本期淨利		16,648,901	17,244,431	20,704,476	18,714,623	
停業單位利益(損失)(註3)		(1,865,517)	531,771	-	-	
本期淨利		14,783,384	17,776,202	20,704,476	18,714,623	
本期其他綜合(損)益（稅後淨額）		(2,882,719)	5,228,084	2,754,432	534,199	
本期綜合利益總額		11,900,665	23,004,286	23,458,908	19,248,822	
淨利歸屬於母公司業主		-	-	-	-	
淨利歸屬於非控制權益		-	-	-	-	
綜合損益總額歸屬於母公司業主		-	-	-	-	
綜合損益總額歸屬於非控制權益		-	-	-	-	
每股盈餘		6.13	7.32	8.49	7.67	

註1：100年度財務資料請詳(八)個體簡明損益表-我國財務會計準則，101~104年度之財務資料均經會計師查核簽證。

註2：本公司截至年報刊印日105年4月28之前一季止經會計師核閱之合併財務資料，請詳(二)合併簡明綜合損益表-國際財務會計準則。

註3：停業單位損益係以減除所得稅後之淨額列示。

(五) 合併簡明資產負債表-我國財務會計準則

單位：新台幣仟元

年度 / 項目		最近五年度財務資料(註1)				
		100年	101年	102年	103年	104年
流動資產		$130,007,582	$121,889,748	不適用	不適用	不適用
基金及投資		12,129,644	10,765,590			
固定資產(註2)		36,917,785	34,908,430			
無形資產		12,096,932	11,733,212			
其他資產(註2)		2,042,036	2,591,617			
資產總額		193,193,979	181,888,597			
流動負債	分配前	68,752,809	58,695,202			
	分配後	77,170,168	71,538,424			
長期負債		24,862,247	16,491,517			
其他負債(註3)		7,093,254	7,298,052			
負債總額	分配前	100,708,310	82,484,771			
	分配後	109,125,669	95,327,993			
股　本		24,033,974	24,211,780			
資本公積		26,509,455	26,403,107			
保留盈餘	分配前	28,905,885	36,598,103			
	分配後	20,488,526	23,754,881			
金融商品未實現損益		(176,551)	(281,431)			
累積換算調整數		(1,716,140)	(4,287,240)			
未認列為退休金成本之淨損失		(263,401)	(284,342)			
股東權益總額	分配前	92,485,669	99,403,826			
	分配後	84,068,310	86,560,604			

註1：102~104年度之財務資料請詳(一)合併簡明資產負債表-國際財務會計準則，100~101年度之財務資料均經會計師查核簽證。

註2：各年度均未曾辦理資產重估價。

註3：含各項準備。

(六) 合併簡明損益表-我國財務會計準則

單位：除每股盈餘為新台幣元外，其餘項目為新台幣仟元

年度 / 項目	最近五年度財務資料(註1)				
	100年	101年	102年	103年	104年
營業收入	$162,474,339	$171,759,924	不適用	不適用	不適用
營業毛利	34,616,476	42,160,153			
營業利益	13,161,661	17,351,989			
營業外收入及利益	4,932,337	6,057,920			
營業外費用及損失	672,666	903,572			
繼續營業部門稅前淨利	17,421,332	22,506,337			
繼續營業部門淨利	14,299,976	19,157,299			
停業部門利益(損失)(註2)	(2,540,948)	(1,939,811)			
非常利益(註2)	205,629	-			
會計原則變動之累積影響數(註3)	-	-			
本期淨利	11,964,657	17,217,488			
每股盈餘	4.58	6.68			

註1：102~104年度之財務資料請詳(二)合併簡明綜合損益表-國際財務會計準則，100~101年度之財務資料均經會計師查核簽證。

註2：停業部門損益及非常利益係以減除所得稅後之淨額列示。

註3：本公司無此情事。

(七) 個體簡明資產負債表-我國財務會計準則

單位：新台幣仟元

項目 \ 年度		最近五年度財務資料(註1)				
		100年	101年	102年	103年	104年
流動資產		$16,582,622	$17,101,793	不適用	不適用	不適用
基金及投資		95,851,002	92,022,676			
固定資產(註2)		6,333,083	7,415,565			
無形資產		31,402	437,067			
其他資產(註2)		990,458	2,125,366			
資產總額		119,788,567	119,102,467			
流動負債	分配前	13,959,483	13,857,651			
	分配後	22,376,842	26,700,873			
長期負債		22,272,000	16,315,000			
其他負債(註3)		5,736,306	5,263,775			
負債總額	分配前	41,967,789	35,436,426			
	分配後	50,385,148	48,279,648			
股　本		24,033,974	24,211,780			
資本公積		26,509,455	26,403,107			
保留盈餘	分配前	28,905,885	36,598,103			
	分配後	20,488,526	23,754,881			
金融商品未實現損益		(176,551)	(281,431)			
累積換算調整數		(1,716,140)	(4,287,240)			
未認列為退休金成本之淨損失		(263,401)	(284,342)			
股東權益總額	分配前	77,820,778	83,666,041			
	分配後	69,403,419	70,822,819			

註1：102~104年度之財務資料請詳(三)個體簡明資產負債表-國際財務會計準則，100~101年度之財務資料均經會計師查核簽證。

註2：各年度均未曾辦理資產重估價。

註3：含各項準備。

(八) 個體簡明損益表-我國財務會計準則

單位：除每股盈餘為新台幣元外，其餘項目為新台幣仟元

項目 \ 年度	最近五年度財務資料(註1)				
	100年	101年	102年	103年	104年
營業收入	$32,701,482	$36,287,556	不適用	不適用	不適用
營業毛利	3,694,110	3,892,389			
營業利益	1,737,552	1,830,230			
營業外收入及利益	11,426,564	16,432,089			
營業外費用及損失	87,943	166,987			
繼續營業部門稅前損益	13,076,173	18,095,332			
繼續營業部門損益	12,491,251	17,166,748			
停業部門利益(損失)(註2)	(1,500,220)	(1,057,206)			
非常損益(註3)	-	-			
會計原則變動之累積影響數(註3)	-	-			
本期損益	10,991,031	16,109,542			
每股盈餘	4.58	6.68			

註1：102~104年度之財務資料請詳(四)個體簡明綜合損益表-國際財務會計準則，100~101年度之財務資料均經會計師查核簽證。

註2：停業部門損益係以減除所得稅後之淨額列示。

註3：本公司無此情形。

(九) 最近五年度簽證會計師姓名及其查核意見

項目 \ 年度	最近五年度簽證會計師姓名及其查核意見				
	100年(註)	101年	102年	103年(註)	104年
會計師姓名	曾惠瑾	葉冠妏	葉冠妏	梁華玲	梁華玲
	葉冠妏	曾惠瑾	曾惠瑾	曾惠瑾	曾惠瑾
查核意見	修正式 無保留意見	修正式 無保留意見	修正式 無保留意見	修正式 無保留意見	修正式 無保留意見

註：本公司民國100年度及103年度會計師異動原因主要為配合會計師事務所內部組織調整所致。

▶五、最近五年度財務分析

(一) 合併財務分析-國際財務報導準則

分析項目（註3）	年　度（註1）	最近五年度財務分析					最近二年度各項財務比率變動達20%說明	當年度截至105年3月31日（註2）
		100年	101年	102年	103年	104年		
財務結構 (%)	負債占資產比率	不適用	46.22	45.33	47.53	42.75	不適用	40.87
	長期資金占不動產、廠房及設備比率		305.91	332.64	388.60	345.51	不適用	355.40
償債能力 (%)	流動比率		204.36	213.08	228.76	173.08	說明一	187.37
	速動比率		173.42	175.65	188.14	136.57	說明二	148.32
	利息保障倍數		4,956.74	11,180.92	16,423.29	5,532.64	說明三	7220.11
經營能力	應收款項週轉率（次）		4.57	4.31	4.18	4.15	不適用	3.98
	平均收現日數		79.87	84.69	87.32	87.95	不適用	91.71
	存貨週轉率（次）		6.97	7.36	6.59	5.99	不適用	5.27
	應付款項週轉率（次）		4.51	4.41	4.18	4.25	不適用	4.20
	平均銷貨日數		52.37	49.59	55.39	60.93	不適用	69.26
	不動產、廠房及設備週轉率（次）		4.91	4.89	5.15	5.17	不適用	4.57
	總資產週轉率（次）		0.91	0.93	0.91	0.91	不適用	0.85
獲利能力	資產報酬率（%）		7.98	9.44	9.98	8.55	不適用	7.05
	權益報酬率（%）		18.42	20.20	21.07	16.47	說明四	12.43
	稅前純益占實收資本額比率(%)(註7)		78.65	92.84	108.81	95.38	不適用	80.62
	純益率（%）		8.61	10.04	10.86	9.20	不適用	8.16
	每股盈餘（元）		6.13	7.32	8.49	7.67	不適用	1.50
現金流量	現金流量比率（%）		39.01	42.82	43.07	40.68	不適用	7.38
	現金流量允當比率（%）		91.78	96.40	93.34	98.90	不適用	114.22
	現金再投資比率（%）		9.99	7.68	7.53	8.61	不適用	2.93
槓桿度	營運槓桿度		2.41	2.22	2.15	2.60	說明五	3.24
	財務槓桿度		1.02	1.01	1.01	1.02	不適用	1.02

最近二年度各項財務比率變動達20%說明：

說明一：流動比率下降主要係因流動資產減少及短期借款增加所致。

說明二：速動比率下降主要係因速動資產減少及短期借款增加所致。

說明三：利息保障倍數下降主要係因本期利息費用增加所致。

說明四：權益報酬率下降主要係因本期股東權益增加所致。

說明五：營運槓桿度上升主要係因本期變動營業成本及費用增加所致。

註1：100年度財務分析請詳(三)合併財務分析-我國財務會計準則，101~104年度之財務分析均經會計師查核簽證。

註2：本公司截至年報刊印日105年4月28日之前一季止經會計師核閱之財務分析為105年3月31日之財務資料，併入分析。

註3：分析項目之計算公式請詳以下1-6說明。

1.財務結構

(1)負債占資產比率 = 負債總額 / 資產總額。

(2)長期資金占不動產、廠房及設備比率 =（權益總額 + 非流動負債）/ 不動產、廠房及設備淨額。

2.償債能力

(1)流動比率 = 流動資產 / 流動負債。

(2)速動比率 =（流動資產 - 存貨 - 預付費用）/ 流動負債。

(3)利息保障倍數 = 所得稅及利息費用前純益 / 本期利息支出。

3.經營能力

(1)應收款項(包括應收帳款與因營業而產生之應收票據)週轉率 = 銷貨淨額 / 各期平均應收款項(包括應收帳款與因營業而產生之應收票據)餘額。

(2)平均收現日數 = 365 / 應收款項週轉率。

(3)存貨週轉率 = 銷貨成本 / 平均存貨額。

(4)應付款項(包括應付帳款與因營業而產生之應付票據)週轉率 = 銷貨成本 / 各期平均應付款項(包括應付帳款與因營業而產生之應付票據)餘額。

(5)平均銷貨日數 = 365 / 存貨週轉率。

(6) 不動產、廠房及設備週轉率 = 銷貨淨額 / 平均不動產、廠房及設備淨額。

(7)總資產週轉率 = 銷貨淨額 / 平均資產總額。

4.獲利能力

(1)資產報酬率 =〔稅後損益 + 利息費用×（ 1 - 稅率 ）〕/ 平均資產總額。

(2)權益報酬率 = 稅後損益 / 平均權益總額。

(3)純益率 = 稅後損益 / 銷貨淨額。

(4)每股盈餘 =（歸屬於母公司業主之損益 - 特別股股利）/ 加權平均已發行股數。（註4）

5.現金流量

(1)現金流量比率 = 營業活動淨現金流量 / 流動負債。

(2)淨現金流量允當比率 = 最近五年度營業活動淨現金流量 / 最近五年度(資本支出 + 存貨增加額 + 現金股利)。

(3)現金再投資比率 = (營業活動淨現金流量 - 現金股利) / (不動產、廠房及設備毛額 + 長期投資 + 其他非流動資產 + 營運資金)。(註5)

6.槓桿度：

(1)營運槓桿度 = (營業收入淨額 - 變動營業成本及費用) / 營業利益。(註6)

(2)財務槓桿度 = 營業利益 / (營業利益 - 利息費用)。

註4：上開每股盈餘之計算公式，在衡量時應特別注意下列事項：

1.以加權平均普通股股數為準，而非以年底已發行股數為基礎。

2.凡有現金增資或庫藏股交易者，應考慮其流通期間，計算加權平均股數。

3.凡有盈餘轉增資或資本公積轉增資者，在計算以往年度及半年度之每股盈餘時，應按增資比例追溯調整，無庸考慮該增資之發行期間。

4.若特別股為不可轉換之累積特別股，其當年度股利（不論是否發放）應自稅後淨利減除、或增加稅後淨損。特別股若為非累積性質，在有稅後淨利之情況，特別股股利應自稅後淨利減除；如為虧損，則不必調整。

註5：現金流量分析在衡量時應特別注意下列事項：

1.營業活動淨現金流量係指現金流量表中營業活動淨現金流入數。

2.資本支出係指每年資本投資之現金流出數。

3.存貨增加數僅在期末餘額大於期初餘額時方予計入，若年底存貨減少，則以零計算。

4.現金股利包括普通股及特別股之現金股利。

5. 不動產、廠房及設備毛額係指扣除累計折舊前之不動產、廠房及設備總額。

註6：發行人應將各項營業成本及營業費用依性質區分為固定及變動，如有涉及估計或主觀判斷，應注意其合理性並維持一致。

註7：公司股票為無面額或每股面額非屬新臺幣十元者，前開有關占實收資本比率計算，則改以資產負債表歸屬於母公司業主之權益比率計算之。

(二)個體財務分析-國際財務報導準則

年 度（註1） 分析項目（註3）		最近五年度財務分析					最近二年度各項財務比率變動達20%說明	當年度截至105年3月31日（註2）
		100年	101年	102年	103年	104年		
財務結構 (%)	負債占資產比率	不適用	31.08	31.72	34.24	19.98	說明一	不適用
	長期資金占不動產、廠房及設備比率		1,138.29	1,254.19	1,380.95	1,240.04	不適用	
償債能力 (%)	流動比率		114.62	100.22	105.29	71.20	說明二	
	速動比率		108.88	94.18	95.82	63.24	說明三	
	利息保障倍數		11,757.99	17,641.30	19,707.22	10,152.61	說明四	
經營能力	應收款項週轉率（次）		6.00	4.65	4.53	4.95	不適用	
	平均收現日數		60.83	78.49	80.57	73.74	不適用	
	存貨週轉率（次）		32.02	36.02	35.48	31.11	不適用	
	應付款項週轉率（次）		4.66	4.00	3.76	4.21	不適用	
	平均銷貨日數		11.40	10.13	10.29	11.73	不適用	
	不動產、廠房及設備週轉率（次）		4.49	3.95	3.94	3.57	不適用	
	總資產週轉率（次）		0.30	0.29	0.26	0.24	不適用	
獲利能力	資產報酬率（%）		12.34	13.92	14.16	12.11	不適用	
	權益報酬率（%）		18.42	20.20	21.07	16.47	說明五	
	稅前純益占實收資本額比率(%)(註4)		64.95	78.10	91.01	78.19	不適用	
	純益率（%）		40.74	47.78	53.63	49.39	不適用	
	每股盈餘（元）		6.13	7.32	8.49	7.67	不適用	
現金流量	現金流量比率（%）		91.55	68.65	61.01	67.47	不適用	
	現金流量允當比率（%）		61.01	76.31	78.05	72.70	不適用	
	現金再投資比率（%）		4.18	-0.87	-2.29	-3.49	說明六	
槓桿度	營運槓桿度		2.62	2.47	2.55	2.56	不適用	
	財務槓桿度		1.08	1.06	1.06	1.12	不適用	

最近二年度各項財務比率變動達20%說明：

說明一：負債占資產比率下降升主要係因本期長期借款減少所致。

說明二：流動比率下降主要係因流動資產減少所致。

說明三：速動比率下降主要係因速動資產減少所致。

說明四：利息保障倍數下降主要係因本期利息費用增加所致。

說明五：權益報酬率下降主要係因本期股東權益增加所致。

說明六：現金再投資比率下降主要係因本期發放之現金股利增加所致。

註1：100年度財務分析請詳(四)個體財務分析-我國財務會計準則，101~104年度之財務分析均經會計師查核簽證。

註2：本公司截至年報刊印日105年4月28日之前一季止經會計師核閱之財務分析，請詳(一)合併財務分析-國際財務會計準則。

註3：分析項目之計算公式請詳(一)合併財務分析-國際財務會計準則註3說明。

註4：公司股票為無面額或每股面額非屬新臺幣十元者，前開有關占實收資本比率計算，則改以資產負債表歸屬於母公司業主之權益比率計算之。

(三)合併財務分析-我國財務會計準則

分析項目（註2）	年　度（註1）		最近五年度財務分析				
			100年	101年	102年	103年	104年
財務結構 (%)	負債占資產比率		52.13	45.35	不適用	不適用	不適用
	長期資金占固定資產比率		278.14	286.92			
償債能力 (%)	流動比率		189.09	207.67			
	速動比率		157.81	176.58			
	利息保障倍數		4,245.67	5,339.99			
經營能力	應收款項週轉率（次）		4.58	4.57			
	平均收現日數		79.69	79.87			
	存貨週轉率（次）		7.07	6.97			
	應付款項週轉率（次）		4.26	4.51			
	平均銷貨日數		51.63	52.37			
	固定資產週轉率（次）		5.09	4.78			
	總資產週轉率（次）		0.92	0.92			
獲利能力	資產報酬率（%）		6.36	8.76			
	股東權益報酬率（%）		14.31	19.95			
	占實收資本比率（%）	營業利益	54.76	71.67			
		稅前純益	61.54	84.86			
	純益率（%）		6.76	9.38			
	每股盈餘（元）		4.58	6.68			
現金流量	現金流量比率（%）		26.29	40.26			
	現金流量允當比率（%）		92.27	94.00			
	現金再投資比率（%）		3.92	10.54			
槓桿度	營運槓桿度		2.51	2.40			
	財務槓桿度		1.03	1.02			

註1：102~104年度之財務分析請詳(一)合併財務分析-國際財務會計準則，100~101年度之財務分析均經會計師查核簽證。

註2：分析項目之計算公式請詳以下1-6說明。

1.財務結構

(1)負債占資產比率＝負債總額／資產總額。

(2)長期資金占固定資產比率＝（股東權益淨額＋長期負債）／固定資產淨額。

2.償債能力

(1)流動比率＝流動資產／流動負債。

(2)速動比率＝（流動資產－存貨－預付費用）／流動負債。

(3)利息保障倍數＝所得稅及利息費用前純益／本期利息支出。

3.經營能力

(1)應收款項(包括應收帳款與因營業而產生之應收票據)週轉率＝銷貨淨額／各期平均應收款項(包括應收帳款與因營業而產生之應收票據)餘額。

(2)平均收現日數＝365／應收款項週轉率。

(3)存貨週轉率＝銷貨成本／平均存貨額。

(4)應付款項(包括應付帳款與因營業而產生之應付票據)週轉率＝銷貨成本／各期平均應付款項(包括應付帳款與因營業而產生之應付票據)餘額。

(5)平均銷貨日數＝365／存貨週轉率。

(6)固定資產週轉率＝銷貨淨額／平均固定資產淨額。

(7)總資產週轉率＝銷貨淨額／平均資產總額。

4.獲利能力

(1)資產報酬率＝〔稅後損益＋利息費用×（1－稅率）〕／平均資產總額。

(2)股東權益報酬率＝稅後損益／平均股東權益淨額。

(3)純益率＝稅後損益／銷貨淨額。

(4)每股盈餘＝（稅後淨利－特別股股利）／加權平均已發行股數。（註3）

5.現金流量

(1)現金流量比率 = 營業活動淨現金流量 / 流動負債。

(2)淨現金流量允當比率 = 最近五年度營業活動淨現金流量 / 最近五年度(資本支出 + 存貨增加額 + 現金股利)。

(3)現金再投資比率 = (營業活動淨現金流量 - 現金股利) / (固定資產毛額 + 長期投資 + 其他資產 + 營運資金)。(註4)

6.槓桿度：

(1)營運槓桿度 = (營業收入淨額 - 變動營業成本及費用) / 營業利益(註5)。

(2)財務槓桿度 = 營業利益 / (營業利益 - 利息費用)。

註3：上開每股盈餘之計算公式，在衡量時應特別注意下列事項：

1.以加權平均普通股股數為準，而非以年底已發行股數為基礎。

2.凡有現金增資或庫藏股交易者，應考慮其流通期間，計算加權平均股數。

3.凡有盈餘轉增資或資本公積轉增資者，在計算以往年度及半年度之每股盈餘時，應按增資比例追溯調整，無庸考慮該增資之發行期間。

4.若特別股為不可轉換之累積特別股，其當年度股利（不論是否發放）應自稅後淨利減除、或增加稅後淨損。特別股若為非累積性質，在有稅後淨利之情況，特別股股利應自稅後淨利減除；如為虧損，則不必調整。

註4：現金流量分析在衡量時應特別注意下列事項：

1.營業活動淨現金流量係指現金流量表中營業活動淨現金流入數。

2.資本支出係指每年資本投資之現金流出數。

3.存貨增加數僅在期末餘額大於期初餘額時方予計入，若年底存貨減少，則以零計算。

4.現金股利包括普通股及特別股之現金股利。

5.固定資產毛額係指扣除累計折舊前之固定資產總額。

註5：發行人應將各項營業成本及營業費用依性質區分為固定及變動，如有涉及估計或主觀判斷，應注意其合理性並維持一致。

(四)個體財務分析-我國財務會計準則

年度（註1） 分析項目（註2）			最近五年度財務分析				
			100年	101年	102年	103年	104年
財務結構 (%)	負債占資產比率		35.03	29.75	不適用	不適用	不適用
	長期資金占固定資產比率		1,580.47	1,348.26			
償債能力 (%)	流動比率		118.79	123.41			
	速動比率		107.33	116.03			
	利息保障倍數		16,195.15	12,730.10			
經營能力	應收款項週轉率（次）		5.83	6.00			
	平均收現日數		62.61	60.83			
	存貨週轉率（次）		31.26	32.02			
	應付款項週轉率（次）		4.37	4.66			
	平均銷貨日數		11.68	11.40			
	固定資產週轉率（次）		5.98	5.28			
	總資產週轉率（次）		0.29	0.30			
獲利能力	資產報酬率（%）		9.89	13.58			
	股東權益報酬率（%）		14.31	19.95			
	占實收資本比率（%）	營業利益	7.23	7.56			
		稅前純益	48.16	70.37			
	純益率（%）		33.61	44.39			
	每股盈餘（元）		4.58	6.68			
現金流量	現金流量比率（%）		76.78	94.60			
	現金流量允當比率（%）		55.88	61.07			
	現金再投資比率（%）		-1.61	4.33			
槓桿度	營運槓桿度		2.60	2.63			
	財務槓桿度		1.04	1.08			

註1：102~104年度之財務分析請詳(二)個體財務分析-國際財務會計準則，100~101年度之財務分析均經會計師查核簽證。

註2：分析項目之計算公式請詳(三)合併財務分析-我國財務會計準則註2說明。

►六、公司及其關係企業財務周轉情形

公司及其關係企業最近年度及截至年報刊印日止，均無發生周轉困難情事。

捌．財務狀況及財務績效之檢討分析與評估風險事項

▶一、財務狀況

單位：新台幣仟元

項目 \ 年度	104年12月31日	103年12月31日	差異		說明(註)
			金額	%	
流動資產	$132,153,481	$147,832,156	($15,678,675)	(11)	不適用
不動產、廠房及設備	41,891,417	36,814,759	5,076,658	14	不適用
無形資產	25,424,926	11,706,015	13,718,911	117	說明1
其他資產	26,806,112	24,079,880	2,726,232	11	不適用
資產總額	226,275,936	220,432,810	5,843,126	3	不適用
流動負債	76,352,296	64,624,362	11,727,934	18	不適用
非流動負債	20,370,831	40,140,091	(19,769,260)	(49)	說明2
負債總額	96,723,127	104,764,453	(8,041,326)	(8)	不適用
股本	25,975,433	24,375,433	1,600,000	7	不適用
資本公積	48,344,161	25,822,764	22,521,397	87	說明3
保留盈餘	46,131,086	49,659,115	(3,528,029)	(7)	不適用
其他權益	3,919,507	3,064,085	855,422	28	說明4
非控制權益	5,182,622	12,746,960	(7,564,338)	(59)	說明5
權益總額	129,552,809	115,668,357	13,884,452	12	不適用

註：若增減變動比率未達20%或金額未達新台幣1仟萬元以上者不予分析。

說明1：無形資產增加主要係因併購取得無形資產所致。

說明2：非流動負債減少主要係償還長期借款所致。

說明3：資本公積增加主要係現金增資發行新股所致。

說明4：其他權益增加主要係國外營運機構財務報表換算之兌換差額增加所致。

說明5：非控制權益減少主要係取得非控制權益股權所致。

►二、財務績效

單位：新台幣仟元

項目 \ 年度	104年度	103年度	增（減）金額	變動比例（%）	增減比例變動分析說明（註）
營業收入淨額	$203,451,661	$190,635,120	$12,816,541	7	不適用
營業成本	148,082,996	139,140,582	8,942,414	6	不適用
營業毛利淨額	55,368,665	51,494,538	3,874,127	8	不適用
營業費用	34,869,751	28,675,971	6,193,780	22	說明1
營業淨利	20,498,914	22,818,567	(2,319,653)	(10)	不適用
營業外收入及支出	4,275,882	3,703,510	572,372	15	不適用
繼續營業部門稅前淨利	24,774,796	26,522,077	(1,747,281)	(7)	不適用
所得稅費用	4,892,422	4,202,831	689,591	16	不適用
停業單位（損）益合計	-	-	-	-	不適用
本期淨利	19,882,374	22,319,246	(2,436,872)	(11)	不適用
本期其他綜合損益（稅後淨額）	566,477	2,616,436	(2,049,959)	(78)	說明 2
本期綜合損益總額	20,448,851	24,935,682	(4,486,831)	(18)	不適用

註：若增減變動比率未達20%或變動未達1仟萬元以上者不予分析。

說明1：營業費用增加，主要係本年度新增合併個體所致。

說明2：其他綜合損益(稅後淨額)減少，主要係國外營運機構財務報表換算之兌換差額減少所致。

預期銷售數量與其依據，對公司未來財務業務之可能影響及因應計畫：

台達主要銷售產品為電源供應器及轉換器等電子產品，因各項產品之銷售單價差異頗大(小至每單位一美元以下，多至每單位數百萬美元)，故不適宜以銷售量作為衡量基礎。惟就台達整體銷售而言，係以提高生產力及良率，並開發新產品為目標，以因應銷售訂單增加，另台達近年致力於環保節能之推動，力行保護地球之使命，預期台達將不斷地開發出更有價值、性能更好且更環保的產品來服務顧客，以滿足顧客需求。

▶三、現金流量

(一) 最近二年度現金流量變動情形分析

項目 \ 年度	104年12月31日	103年12月31日	增(減)比例(%)
現金流量比率	40.68%	43.07%	(6)
現金流量允當比率	98.90%	93.34%	6
現金再投資比率	8.61%	7.53%	14

增減比例變動分析說明：(增減比例未達20%者，不適用)

(二) 現金流動性不足之改善計畫：不適用。

(三) 未來一年現金流動性分析

單位：新台幣仟元

期初現金餘額	全年來自營業活動淨現金流量	全年現金流出量	現金剩餘(不足)數額	現金不足額之補救措施	
				投資計畫	理財計畫
$51,252,453	$26,631,807	$45,638,046	$32,246,214	$ -	$ -

1. 本年度現金流量變動情形分析

(1) 全年來自營業活動淨現金流量

本公司除了透過流程改善以及提升自動化來降低生產成本外，同時，本公司對存貨及應收帳款餘額控制得宜，預計淨現金流量將呈穩定成長。

(2) 全年現金流出量

主要係投資活動及融資活動，預估現金流出，分述如下：

a. 投資活動
將持續尋找併購標的、智能環保相關產業之技術研發與應用，自有品牌及自動化設備之資本支出與產能擴充。

b. 融資活動
預計將發放現金股利及員工紅利，致本年度融資活動之現金有較大幅度之流出。

2. 預計現金不足額之補救措施及流量性分析：不適用。

▶四、最近年度重大資本支出對財務業務之影響

(一) 重大資本支出之運用情形及資金來源

單位：新台幣仟元

計畫項目	實際或預期之資金來源	實際或預期完工日期	所需資金總額	實際或預定資金運用情形		
				103年度	104年度	105年度
購置自用機器設備(註)	自有資金	105.12.31	$13,767,310	$3,082,007	$4,446,631	$ 6,238,672
轉投資國內事業	自有資金	105.12.31	4,853,604	2,051,186	1,478,626	1,323,792
轉投資海外事業	自有資金	105.12.31	35,557,695	3,093,881	24,316,985	8,146,829
購置(興建)廠房及辦公大樓(註)	自有資金	105.12.31	4,655,726	1,651,638	2,270,994	733,094

註：含未完工程及待驗設備。

(二) 預期可能產生效益

1. 資本支出中所添購之設備主要為研發及測試設備，除可不斷創新產品，亦可提升產品品質及充實業務發展能量，台達持續致力於提升環保節能新技術及產品研發，期望能在科技發展的同時，亦兼顧生態環境的平衡發展。
2. 轉投資國內外事業主要在取得高科技技術訊息及降低人工成本，並使經營多角化。長期效益在於結合同業及異業之技術合作，以提升集團核心技術能力及發展環保節能之產品，而就中期效益而言，則將增加本公司之投資收益。

▶五、最近年度轉投資政策、其獲利或虧損之主要原因、改善計畫及未來一年投資計畫

最近年度轉投資政策為積極配合事業部門尋求策略標的，適時處理非核心投資項目。近幾年投資獲利主因為轉投資事業之生產營運達到經濟規模，管理制度落實。公司將持續輔導新進子公司，以加速子公司達到獲利目標。

▶六、最近年度及截至年報刊印日止之風險事項

(一) 利率、匯率變動、通貨膨脹情形對公司損益之影響及未來因應措施

1. 利率變動對公司損益之影響及未來因應措施

   本公司截至民國105年4月28日年報刊印日止，長短期借款依合約規定皆可於合約期間內可繼續循環動用。在改善財務結構、充實中長期營運資金及降低利率變動風險的前提下，本公司將定期評估市場資金狀況與銀行利率，審慎決定籌資之方式，以取得較優惠之利率，故預估利率波動對本公司影響不大。

2. 匯率變動對公司損益之影響及未來因應措施

   本公司營收、應收帳款及應付帳款，其大宗主要報價幣別為美元，藉由外幣資產與負債相抵，將可大幅降低匯率風險，達成自然避險效果。另外，本公司所從事之各項衍生性商品交易係以避險為目的，其因匯率變動導致公允價值變動之影響，會與被避險項目相互抵銷，故市場風險並不重大。

3. 通貨膨脹對公司損益之影響及未來因應措施

   104年12月CPI總指數為103.70，CPI年增率為0.14%，通膨風險仍在可接受的範圍內，唯因產業區別，此一通貨膨脹率對本公司營運並無重大影響。

(二) 從事高風險、高槓桿投資、資金貸與他人、背書保證及衍生性商品交易之政策、獲利或虧損之主要原因及未來因應措施

1. 從事高風險、高槓桿之投資

   本公司以研發、製造及銷售之本業為主，並無從事高風險、高槓桿之投資。

2. 資金貸與他人及背書保證

   依據本公司所訂定【資金貸與他人作業程序】及【背書保證作業程序】辦理。

3. 衍生性商品交易

   依據本公司訂定之【取得或處分資產處理程序】及【從事衍生性商品交易處理程序】辦理。台達所從事的衍生性商品交易以財務避險為主，104年度從事遠期外匯合約之交易，係為規避匯率變動對已持有資產負債之影響，其公允價值之計算係以銀行所提供之評價資料為依據，假設本公司若依約定在報表日終止合約，預計所能取得或必須支付之金額。一般均包括當期未結清合約之未實現損益。

(三) 未來研發計畫及預計投入之研發費用

台達在各項業務產品的研發計畫，一直是以滿足客戶需求，同時符合環保節能趨勢為主。在最近年度研發計畫中，已成功開發多項新技術與產品，在未來預計持續投入之發展計畫，在電源管理系統產品方面，有高效率與高功率密度之電源供應器、及直流電源模塊等；在零組件產品方面，則包含高效率直流風扇、交流風扇與散熱模組、熱交換器、高速光收發模組等；在LED照明產品方面，主要為壽命長、光電轉換效率高且節能省電之燈具系統；而在投影顯示產品上，主要則是高亮度DLP投影機、數位顯示屏、遠端監控系統等，並積極投入3D列印技術與產品之開發；在機電產品方面，包含了新型變頻器、工業用通訊模組、可程式邏輯控制器等。研發計畫所應用範圍包括電腦、伺服器、通訊、網路、新能源 / 儲能設備、資訊家電、消費性電子與車用電子等等。所有研發計畫之進度，公司均定期追蹤並予以嚴格管控。影響研發成功的主要因素有研發人員的培育、核心技術的掌握、人事的穩定、經驗與技術的傳承與研發經費。台達為ISO9001與14001、ISO13485、GMP認證通過的公司，長期以來皆持續提供各式多元訓練予公司內部研發人員，並藉由制度化的管理，使研發成果得以有系統地歸檔管制。目前台達已有數千位研發工程師，研究人力充足，每年均穩定提撥約營業額的6-7%作為研發經費。以104年度為例，含員工分紅，台達及子公司共提撥研發費用約145億元，占合併營收約7%。台達營運總部及海外據點之研發中心將持續運作，強化前瞻核心技術的研發，並與國內外研究機構開發合作計畫。因此預料台達將可掌控影響研發成功的主要因素，不斷地成功開發出新的利基產品。

105年度之研發計畫與量產時程規劃如下：

單位：新台幣仟元

主要產業別	研發計畫名稱	量產時程	研發計畫內容	研發成功之主要因素	研發計畫目前進度	預計未來需再投入經費
電源及零組件	汽車座椅風扇開發	2016Q1	薄型座椅通風風扇之產品開發	厚度薄輕量化設計 高性能低震動與低噪音 符合車廠GM EMC要求	2015 Q4完成可靠度測試及客戶承認 2016 Mar已有小批量出貨	3,000

主要產業別	研發計畫名稱	量產時程	研發計畫內容	研發成功之主要因素	研發計畫目前進度	預計未來需再投入經費
電源及零組件	防水避震薄型車用空調型暨座椅通風-雙出口型鼓風機開發	2016 Q2	1. TPE於防水與避震研究與測試 2. 薄型轉子可靠度驗證 3. 馬達效率在薄型化後維持高效率 4. 風壓、風量、噪音評估 5. 鼓風機與系統搭配達到性能提高及系統設計簡化目的	1. TPE塑膠的良好結合 2. TPE信賴性的達成 3. 馬達效率與匹配 4. 扇葉與流道匹配達到低噪音及高風量設計要求 5. 鼓風機與系統搭配達到性能提升 6. 軟體與電路設計達到馬達使用經濟化	風扇規劃與設計原型驗證	8,300
電源及零組件	先進功率元件、構裝與系統開發	2016 Q1-Q3	1. GaN功率晶體缺陷驗證平臺 2. 高頻切換之GaN功率晶體於系統及產品之開發與應用 3. 低熱阻封裝結構設計分析與驗證 4. 良品篩選半自自動化測試系統 5. 高溫工作耐久度半自動化測試系統	1. 了解GaN材料缺陷特性，解決電路寄生影響 2. 了解高頻切換元件於各系統架構之關鍵影響 3. 完成低熱阻之封裝元件開發 4.& 5. 加速元件的開發時程，與增強元件在系統量測時可靠度，並強化使用者確認元件的強健性	1. 已成功開發動態電阻驗證平臺 2. 已完成於升壓式轉換器與同步整流降壓式轉換器之開發與驗證 3. 完成封裝元件熱阻量測平台 4. & 5.半自動平台硬體建立中	110,000
電源及零組件	兩相蒸發冷卻系統研製	2016 Q4	本計畫將針對兩相蒸發冷卻系統之關鍵元件及技術，進行蒸發熱交換器設計、蒸發熱傳增強、工作流體選用以及兩相蒸發冷卻系統設計製作，整體主要工作包括 1. 蒸發熱交換器設計 2. 微多孔表面蒸發熱傳增強應用 3. 低入口壓降泵選用 4. 兩相蒸發冷卻系統設計及測試改良。	1. 離心式泵有低壓區，避刷飽和液進入後會在此區蒸發，使氣泡破裂而產生孔蝕現象. 2. 熱交換器由多條鰭片所間隔之狹小流道組成，由於流道間相互隔離，避免因流動或加熱不均勻，造成部分區域乾涸之現象，而嚴重影響其熱傳性能. 3. 設計最佳之粒徑及厚度，製作高性能蒸發熱交換器	目前已完成文獻收集，正進行蒸發熱交換器設計及優化.	30,000
電源及零組件	資料中心應用高效率防迴風風扇模組	2016 Q4	1. 高效率扇葉開發與結構評估 2. 高效能的馬達設計與驗證 3. 控制電路的功能迴路設計以在 不同風流條件下做應用控制 4. 產品特性與信賴性評估	1. 提升模擬整體模組的能力, 以達更佳之特性評估結果 2. 針對實際系統工作區之PQ做設計計,以期能降低 10% 以上之功耗 3. 有軟體與韌體強固的設計能力	EVT特性設計中,電路完成初部設計, 規劃實驗驗證中。後續將安排開模, 試做與可靠度驗證	3,300
電源及零組件	大型資料中心100GbE 系列光電模組	2016	1. 應用於100米內資料傳輸的多模多蕊光電模組(SR4)及主動式光纜(QAOC) 2. 應用於500米內的單模多蕊光電模組(PSM4) 3. 應用於2公里內的單模單蕊光電模組(CWDM4)	1. 高速(100GbE) 光電轉換電路設計 2. 高精度(+/-3um) 光電元件封裝製程。 3. 矽光子積體電路 (Silicon Photonics IC) 設計與封裝 4. 高精度單模多蕊陣式光纖準光對位封裝技術 5. 微機電準光對位技術	1. 已針對大型資料中心重要客戶陸續送樣 2. 三個系列光電模組將於第三, 第四季量產出貨	150,000
能源管理	插電式油電混合車的高壓高電流電池斷開控制裝置之研發	2016	1. 高壓高精度電流感測器，高壓電壓感測器及絕緣阻抗量測電路之開發 2. AUTOSAR安全性軟體開發 3. 高壓高電流電池斷開控制裝置之機構研發	1. 符合一級車廠之電池包電壓電流感測精度及絕緣阻抗量測需求 2. 實現一級車廠之ISO26262安全規範 3. 符合一級車廠之環境及可靠度測試要求	完成產品規格及樣品製作	視計畫執行狀況而定
能源管理	高轉矩密度電動車用驅動馬達研發	2020	1. 研發高轉矩密度之車用驅動永磁馬達 2. 研發高佔槽率繞線技術	1. 符合客戶要求轉矩密度，同時滿足高連續輸出轉矩性能需求 2. 低運轉振動與噪音	A sample已完成	視計畫執行狀況而定
智能綠生活	4K2K高端雷射投影機之開發	2016 Q2	因應顯示器規格提升至4K2K的趨勢，開發以1080P面板投影4K2K畫面之技術與產品	與國內學術界專家合作，共同開發專用之影像演算法，以達成該技術目標。	已完成可行性分析，進行相關軟硬體開發中	50,000
智能綠生活	商用型高亮度雷射投影機	Q3–Q4	開發7,000流明等級之商用投影機，進入主流市場	已建立雷射-螢光複合光源技術以及密封式光機之系統整合能力	完成樣機開發，並獲品牌客戶訂單	50,000
智能綠生活	4K2K高端雷射投影機	Q2–Q3	因應視訊規格提升至4K2K的趨勢，開發以1080P面板投影4K2K畫面之技術與產品	與國內專家合作，共同開發專用之影像演算法，並開發專用驅動器，以達成該項技術	新開發之軟、硬體已確認可行，進行細部之產品設計	50,000
智能綠生活	精密雷射位移計	Q3–Q4	開發準直雷射光源及其偵測模組，以量測物體之微小位移，應用於工業自動化	產品定位清楚，且團隊具有光、機、電、熱、軟體之工程背景與整合經驗，	已完成樣品開發，準備小批量試製	30,000
智能綠生活	光固化式3D列印機	2015 Q4	以自有之LED投影機開發光固化式3D列印機，並可配合3D掃描器建構一系列專用之3D列印系統	掌握硬體設計之相關技術，採用開放源程式碼進行3D軟體切層	已完成可行性分析，進行相關軟硬體開發中	30,000

主要產業別	研發計畫名稱	量產時程	研發計畫內容	研發成功之主要因素	研發計畫目前進度	預計未來需再投入經費
其他	基於使用者協同行為與知識內容分析之推薦系統研發	2016 Q1-Q2	基於人才對知識的發表，閱讀，下載，關注等行為，研究與發展知識推薦系統，用於對人才推薦人才 – 人才的知識同好，對人才推薦知識 – 人才有興趣的知識，在使用者閱讀知識時，推薦其它知識	使用者行為足夠多以支援相似性的判斷，人才與知識具有群體性，透過行為判斷人與人，人與物，物與物相似度的演算機制	使用者協同行為特徵研究，知識特徵研究	10,000
其他	A Security Risk Management Solution Based on Big Data Analytics	2016 Q1-Q3	利用巨量資料分析技術，建構先進的安全風險管理方案	風險分析正確率是否滿足使用者預期 方案日後維護是否容易 分析模型是否可以能夠持續改進	以機器學習方式開發分析演進機制，以平台方式彈性整合感測資料	35,000
其他	視頻分析系統之研究	2016 Q1-Q3	對工廠視頻檔案進行分析，包含人員偵測、人員計數、人臉偵測等等，將非結構化資料轉換成結構化資料	識別率是否達一定門檻 操作設定是否簡單 分析速度是否夠快	視頻分析的平台建置 分析的參數優化	12,000
其他	文字分析系統之研究	2016 Q1-Q3	對文字資料進行文字探勘與自然語言分析，以協助半自動化概念萃取與知識本體(Ontology)建構，發展基於知識本體之智慧化查詢引擎，促進企業知識之連結性與檢索便利性,即時解決員工個人化之知識查詢需求	人員之知識查詢範例與資訊需求是否蒐集完整 使用者於查詢引擎之使用記錄(log)是否豐富	蒐集人員之知識查詢例子與需求 文字探勘技術發展	10,000
其他	會議語音分析系統之研究	2016 Q1-Q3	對會議錄音進行分析，包括語音轉文字，語者識別，文字分析...等等，以達結構化檢索之目的	識別率是否達一定門檻， 設計是否方便好用 User 是否接受會議錄音	以deep learning 精進識別率	10,000
其他	以訊息建模及優化技術結合於生物醫學監測與診斷應用平台之研究	2016 Q2-Q3	完成血氧腕動計之內部整合測試/外部人體試驗與系統優化	適度降低感應偵測器數量，以減少睡眠檢測時不適感，同時仍可達到合理的偵測與分析功能	基礎開發已完成，在執行臨床測試中	8,500
其他	可攜式自動化核酸檢測平台研發之研發	2016 Q3-Q4	整合光機電與微流控技術，建構具備核酸萃取與偵測之平台系統	自動化操作步驟建立 檢測靈敏度與準確度可達到應用水準	各單元模組開發 生物晶片設計驗證	16,000
其他	創新數位病理分析之系統開發與研究	2017 Q3-Q4	針對醫療影像中的組織與細胞影像(含螢光)建置分析與優化的能力，協助醫療人員分析與判定之準確	高辨識率 降低使用者工作負擔 友善的使用介面	開發 segmentation演算法	12,000
其他	高靈敏薄層生化免疫檢測技術開發	2017 Q3-Q4	整合光、機、電以及流體控制技術建構簡單且靈敏之生物感測平台。搭配生化與免疫相關試劑與生物標記，發展體外診斷檢測產品	高靈敏抗體與配對 蛋白質表面修飾技術 簡單/靈敏的量測平台 目標市場產品註冊證	血型鑑定卡片原型 高靈敏cTnI抗體	35,000
其他	鋰電池研究開發	2017 Q3	高安全性高容量鋰離子電池開發	1. 已有MHI技轉的電池技術 2. 電池材料日本供應商渠道 3. 具有關鍵材料評估及電池設計、測試驗證平台，以及關鍵製程技術 4. 外部關鍵技術團隊的合作	1. 新材料導入製程開發 2. 機構設計	50,000
其他	EV-Bus Battery Pack	2017 Q2	1. 電池系統壽命可達8年/6000Cycle 2. 電池模組/系統內thermal均溫性 3. 多階層電池安全保護策略	1. 利用電池放電深度邏輯來延長壽命 2. 設計風道及風流於模組及系統內 3. 韌體端到硬體端的多層級系統	樣品設計階段	50,000
其他	分散式室內空氣品質設備系統	2016 Q4	1. 集成智能感應設備設計開發 2. 環境與設備資訊平台軟體開發 3. 模組室內冷暖與換氣設備設計開發	1. 自主研發具量產性之集成感應裝置可串連至儲能設備，以及冷暖與換氣設備 2. 軟韌體開發，資料存儲，數據分析與應用 3. 集成台達集團之電力電子，散熱風扇開發設計模組化智能室內空調設備	系統驗證中, 安規預計於Q4申請	6,000
其他	高轉矩密度電動車用驅動馬達研發	2020	1. 研發高轉矩密度之車用驅動永磁馬達 2. 研發高佔槽率繞線技術	1. 符合客戶要求轉矩密度,同時滿足高連續輸出轉矩性能需求 2. 低運轉振動與噪音	B sample已完成	視計畫執行狀況而定

(四) 國內外重要政策及法律變動對公司財務業務之影響及因應措施

104年度未有對公司財務業務有重大影響之政策或法律變動。

(五) 科技改變及產業變化對公司財務業務之影響及因應措施

電源供應器產業持續朝向體積縮小、效率提升、功能增強的方向變化，台達技術本已領先同業，加上不斷投入的研發，將強化既有競爭優勢，並反應在穩定的營收與獲利率上。台達在持續強化高附加價值產品之研發的努力下，預料將擴充高階市場之占有率。

(六) 企業形象改變對企業危機管理之影響及因應措施

台達持續強化公司治理，董事會中設置獨立董事席次，並成立薪資報酬委員會與審計委員會等功能型委員會，以健全公司董事及經理人等績效目標與薪資報酬結構，有效推行內部控制與風險管控等事項，以因應各種潛在可能的企業危機。此外，台達為求對外資訊透明對稱，針對法規規範的各項重大訊息，均即時揭露，以提供利害關係人即時資訊。

身為企業公民的一份子，台達除專注業務發展之外，持續投入企業社會責任的落實，員工也認真投入，協助公司建立良好的企業形象，這些成果不但受到眾多外界的肯定，尤其機構法人持股持續超過七成以上，顯示企業社會責任的做法受到法人一致肯定。

在緊急與重大事件發生時，台達危機事件處理機制便啟動，危機事件處理小組指揮官由執行長擔任，召集法務、財務、業務與企業信息等單位主管共同參與，以功能編制小組，召開緊急事件處理會議，針對事件因果、業務後續發展、財務影響等各層面依危機處理機制迅速提出各項影響之評估。並針對可能受影響之對象，如政府機關、法人機構、客戶、經銷商與員工，擬定並發布溝通訊息，以確保資訊透明性與即時性。

(七) 進行併購之預期效益、可能風險及因應措施

本公司已於 2015年9月14日透過盤後交易方式，以每股32.8元取得環瑞醫2,772萬股，約 19.55%股權，環瑞醫成功開發出全球首部經美國FDA認證的「醫用低輻射安全規範數位型X光機」，將傳統類比轉化數位型的X光影像技術，以「Swissray」品牌行銷全球，積極布局亞太與全球新興市場。環瑞醫為台達多年醫療電源客戶，雙方已建立良好合作基礎與默契，預計2016年共同開發完成嬰幼兒用的X光系統。透過本次投資，可將台達在研發、生產與製造等能力，結合環瑞醫在品牌、通路、銷售的優勢，彼此合作，創造全球更高的發展機會與市場。

本公司子公司Delta Electronics International (Singapore) Pte. Ltd已於台北時間2016年1月5日公告購買PBA International Pte. Ltd 19%股權，PBA為結合設計與製造一體的運動控制廠商，產品包括：線性模組電機，音圈電機及提供客戶完善的解決方式使用於各種驅動產品，其業務版圖遍及東南亞地區，據此，台達取得PBA 股權之後，將可結合雙方策略發展及競爭優勢，進一步強化台達的版圖及未來在機電事業長期的成長領先布局。

(八) 擴充廠房之預期效益、可能風險及因應措施

台達於104年度計畫依據需求狀況，彈性新增研發人員，以期開發新產品、增加市場占有率或進入新市場以爭取營收與獲利成長。可能風險則包含：整體景氣衰弱，資訊市場需求不如預期、研發新產品進度不如預期。台達因應風險方案如下：藉由產品創新與成本競爭力，全力爭取市占率與客戶外包生產之比率，如此一來即使市場需求緩慢，台達亦可藉由市占率之增加而維持穩定成長；至於新產品研發之速度，台達向有系統化方式規劃、執行、與監督改進，且以台達累積已久之既有技術優勢，加上研發團隊人數與彈性調整能力提升，應可避免此項風險之衝擊。

(九) 進貨或銷貨集中所面臨之風險及因應措施

台達及合併報表子公司進貨來源與銷貨對象均相當分散，對其他單一客戶之銷售額均未達台達合併營業收入淨額之10%，故此類風險輕微。

(十) 董事或持股超過百分之十大股東，股權之大量移轉或更換對公司之影響、風險及因應措施

台達104年度截至年報刊印日止未有股權之大量移轉或更換之情事。

(十一) 經營權之改變對公司之影響、風險及因應措施

台達104年度截至年報刊印日止未有經營權之改變。

(十二) 訴訟或非訟事件：

原告	被告	案號	案由	案件摘要
SAE Power Incorporated; SAE Power Company	Delta Products Corporation	SAE Power Inc., v. Avaya, Inc., et al. Docket No. ESX-L-1136-11	侵害營業秘密	原告主張被告侵害其營業秘密，要求DPC賠償美金約40M，Avaya 賠償美金約70M，目前案件尚在審理中。

(十三) 其他重要風險及因應措施：無。

▶七、其他重要事項

本集團估計金融商品公允價值所使用之方法及假設如下：

1. 本集團以攤銷後成本衡量之金融工具(包括應收票據、應收帳款(含關係人)、其他應收款(含關係人)、短期借款、應付票據、應付帳款(含關係人)及其他應付款)的帳面金額係公允價值之合理近似值，長期借款(包含一年或一營業週期內到期部分)之利率因與市場利率接近，故其帳面金額應屬估計公允價值之合理基礎。
2. 以公允價值衡量之金融工具，本集團依資產及負債之性質、特性及風險及公允價值等級之基礎分類，其公允價值相關資訊請詳104年度合併財務報告附註十二(三)。
3. 衍生性金融商品之公允價值係假設本公司若在報表日終止合約，預計所能取得或是必須支付的金額，一般均包括當期未結清合約之未實現損益。衍生性金融商品合約之公允價值主要以交易對象所提供之報價資料為主，本公司另外將參考路透社報價系統所顯示或公營行庫所公告之外匯匯率予以比較。其公允價值相關資訊請詳104年度合併財務報告附註十二、(三)。
4. 長期負債之利率因與市場利率接近，其未來現金流量折現值（即公允價值）與帳面價值約略相當。

玖．特別記載事項

►一、關係企業相關資料（2015/12/31）

(一) 台達關係企業組織圖

(二) 各關係企業基本資料

截至104年12月31日止 單位：仟元

企業名稱	設立日期	地址	實收資本額		主要營業或生產項目
			幣別	金額	
台達電子工業股份有限公司	1971/4	桃園市龜山區山頂村興邦路31-1號	TWD	25,975,433	開發、設計、製造及銷售電腦、資訊、電機，及其零組件；電源供應設備；工業、醫療及工業自動化設備、零組件
DNI Logistics (USA) Corporation	2001/7	4425 Cushing Parkway, Frement, CA 94538 U.S.A.	TWD	16,413	電腦網路及週邊設備之買賣及進出口業務
			USD	500	
Delta Networks Holding Limited	2002/11	Floor 4, Willow House, Cricket Square,P. O. Box 2804, Grand Cayman KY1-1112, Cayman Islands	TWD	2,750,735	投資事業
			USD	83,800	
Delta Networks, Inc.	2002/11	Floor 4, Willow House, Cricket Square,P. O. Box 2804, Grand Cayman KY1-1112, Cayman Islands	TWD	1,964,389	投資事業
			USD	59,844	
Delta Networks International Ltd.	2004/12	Level 15(A1), Main Office Tower, Financial Park Labuan, Jalan Merdeka, 87000 Labuan FT, Malaysia	TWD	32,825	投資事業
			USD	1,000	
Delta Networks (H.K.) Limited	2007/10	21/ F, Prosperity Centre, 25 Chong Yip Street, Kwun Tong, Hong Kong	TWD	1,148,875	投資事業
			USD	35,000	
達創科技(東莞)有限公司	1998/10	中國廣東省東莞市石碣鎮新城區	TWD	1,148,875	其他具有接收器具之無線電傳輸器具、其他無線電廣播接收機之製造及銷售業務
			USD	35,000	
達創科技股份有限公司	1998/10	桃園市龜山區山鶯路252號	TWD	500,500	電腦網路及週邊設備之研發、設計、製造及銷售
福達新創通訊科技(廈門)有限公司	2011/9	中國廈門市軟件園望海路39號樓401單元之407、416室	TWD	22,978	經營其他無線電傳輸器具、其他自動資料處理機單元、接收、轉換及傳輸或再生聲音、圖像或其他資料之機器，包括交換器及路由器、具有特殊程式控制計算機或具有記憶能量之文字處理機業務
			USD	700	
德又達網絡通訊科技(上海)有限公司	2007/12	中國上海市浦東新區華東路1675號第一幢6層西側	TWD	65,650	電腦軟體設計業務
			USD	2,000	
Delta International Holding Limited	1993/7	Floor 4, Willow House, Cricket Square, P.O. Box 2804, Grand Cayman KY1-1112, Cayman Islands	TWD	2,363,400	投資事業
			USD	72,000	
Delta Power Sharp Limited	1995/11	21/ F, Prosperity Centre, 25 Chong Yip Street, Kwun Tong, Hong Kong	TWD	42,350	提供作業管理服務
			HKD	10,000	
DEI Logistics (USA) Corp.	2000/1	4405 Cushing Parkway, Fremont, CA 94538 U.S.A.	TWD	16,413	提供海外發貨倉儲作業服務
			USD	500	
Ace Pillar Holding Co., Ltd.	2001/7	Offshore Chambers, P.O. Box 217, Apia, Samoa	TWD	93,837	投資事業
			USD	2,859	
Drake Investment (HK) Limited	2007/10	21/ F, Prosperity Centre, 25 Chong Yip Street, Kwun Tong, Hong Kong	TWD	1,289,576	投資事業
			HKD	304,504	
Delta Greentech SGP PTE Ltd.	2007/11	4, Kaki Bukit Avenue 1, #05-04, Singapore 417939	TWD	399,660	投資事業
			USD	12,175	
Delta Electronics (Japan), Inc.	1991/11	2-1-14 Shiba Daimon, Minato-ku, Tokyo, 105-0012, Japan	TWD	76,356	經營電源、視訊、零組件、機電等產品及材料之買賣
			JPY	280,000	
Addtron Technology (Japan), Inc.	1998/3	2-1-14 Shiba Daimon, Minato-ku, Tokyo, 105-0012, Japan	TWD	9,817	電腦網路及週邊設備之買賣
			JPY	36,000	
Delta Electronics (Korea), Inc.	2004/3	1511, Byucksan Digital Valley 6-cha, Gasan-dong, Geumcheon-gu, Seoul, Korea 153-704	TWD	1,395	經營電源、視訊、零組件、機電等產品及材料之買賣
			KRW	50,000	

企業名稱	設立日期	地址	實收資本額		主要營業或生產項目
			幣別	金額	
DAC Holding (Cayman) Limited	1997/9	Floor 4, Willow House, Cricket Square, P.O. Box 2804, Grand Cayman KY1-1112, Cayman Islands	TWD	728,715	投資事業
			USD	22,200	
Delta Video Technology Limited	1998/6	Portculis TrustNet Chambers, P.O. Box 3444, Road Town, Tortola, British Virgin Islands	TWD	512,070	經營銷售電子產品
			USD	15,600	
Delta Electronics Mexico, S.A. DE C.V.	1998/4	Uno Poniente 19955 Col.Cd.Industrial Nueva Tijuana, B.C. Mexico	TWD	45,187	經營製造及銷售電子產品
			MXN	23,870	
Delta Electronics International Ltd.	2004/12	Level 15(A1), Main Office Tower, Financial Park Labuan, Jalan Merdeka, 87000 Labuan FT, Malaysia	TWD	65,650	經營及銷售電子產品
			USD	2,000	
Boom Treasure Ltd.	2007/12	21/ F, Prosperity Centre, 25 Chong Yip Street, Kwun Tong, Hong Kong	TWD	0.00427	投資事業
			USD	0.00013	
Vivitek Corporation	2005/3	4425 Cushing Parkway, Fremont CA 94538 USA	TWD	295,425	經營投影機等產品及材料之買賣
			USD	9,000	
Delta Electronics Europe Limited	1989/9	1 Redwood Court, Peel Park Campus, East Kilbride, Glasgow G74 5PF, UK	TWD	24,335	維修中心及提供支援服務
			GBP	500	
Apex Overseas Financial Investment Ltd.	2007/10	Portcullis TrustNet Chambers, P.O. Box 3444 Road Town, Tortola, British Virgin Islands	TWD	33	投資事業
			USD	1	
Galaxy Star Overseas Financial Investment Ltd.	2007/10	Portcullis TrustNet Chambers, P.O. Box 3444 Road Town, Tortola, British Virgin Islands	TWD	33	投資事業
			USD	1	
Jade Overseas Financial Investment Ltd.	2007/10	Portcullis TrustNet Chambers, P.O. Box 3444 Road Town, Tortola, British Virgin Islands	TWD	33	投資事業
			USD	1	
Apex Investment (HK) Ltd.	2007/10	21/ F, Prosperity Centre, 25 Chong Yip Street, Kwun Tong, Hong Kong	TWD	919,806	投資事業
			USD	28,022	
Galaxy Star Investment (HK) Ltd.	2007/10	21/ F, Prosperity Centre, 25 Chong Yip Street, Kwun Tong, Hong Kong	TWD	919,806	投資事業
			USD	28,022	
Jade Investment (HK) Ltd.	2007/10	21/ F, Prosperity Centre, 25 Chong Yip Street, Kwun Tong, Hong Kong	TWD	919,806	投資事業
			USD	28,022	
中達電通股份有限公司	1992/3	中國上海市浦東新區民夏路238號	TWD	2,872,069	經營不斷電式電源供應器等電子產品之製造及銷售業務
			RMB	568,000	
上海中達能源科技有限公司	2012/8	中國上海市浦東新區華東路1675號1幢5樓東單元	TWD	50,565	節能技術研發、節能設備及能源管理系統開發及技術諮詢服務等
			RMB	10,000	
進準光學(香港)股份有限公司	2008/6	21/ F, Prosperity Centre, 25 Chong Yip Street, Kwun Tong, Hong Kong	TWD	434,931	投資事業
			USD	13,250	
進準光學(江蘇)有限公司	2008/7	中國江蘇省句容經濟開發區工業園	TWD	434,931	經營投影機之物鏡、鏡頭及光學引擎之產銷業務
			USD	13,250	
Delta Electronics (HK) Limited	1994/8	21/ F, Prosperity Centre, 25 Chong Yip Street, Kwun Tong, Hong Kong	TWD	10,796,275	投資事業及提供作業管理服務
			HKD	2,549,298	
台達電子(東莞)有限公司	1993/10	中國廣東省東莞市石碣鎮鶴田廈村	TWD	3,210,613	經營變壓器及電源供應器等電子產品之製造及銷售業務
			USD	97,810	

企業名稱	設立日期	地址	實收資本額		主要營業或生產項目
			幣別	金額	
台達電子電源(東莞)有限公司	1998/12	中國廣東省東莞市石碣鎮新城區	TWD	1,381,933	經營電源供應器等電子產品之製造及銷售業務
			USD	42,100	
台達電子企業管理(上海)有限公司	2003/12	中國上海市浦東新區華東路 1675 號	TWD	4,010,632	產品外觀設計之技術服務及管理諮詢等業務
			RMB	793,170	
中達電子(蕪湖)有限公司	2006/12	中國安徽省蕪湖出口加工區	TWD	4,398,550	經營變壓器及電源供應器等電子產品之製造及銷售業務
			USD	134,000	
蕪湖中達科技有限公司	2010/3	中國安徽省蕪湖經濟技術開發區橋北工業園鑫鵬工貿園 1# 廠房	TWD	149,166	經營變壓器及電源供應器等電子產品之製造及銷售業務
			RMB	29,500	
台達電子(郴州)有限公司	2007/10	中國湖南省郴州出口加工區	TWD	2,067,975	經營變壓器及電源供應器等電子產品之製造及銷售業務
			USD	63,000	
郴州台達科技有限公司	2010/4	中國湖南省郴州市白露塘鎮工業園東河大道5號 (出口加工區外)	TWD	128,940	經營變壓器及電源供應器等電子產品之製造及銷售業務
			RMB	25,500	
中達電子(江蘇)有限公司	1999/12	中國江蘇省吳江市松陵鎮	TWD	1,313,000	經營變壓器及電源供應器等電子產品之製造及銷售業務
			USD	40,000	
中達電子零組件(吳江)有限公司	2000/8	中國江蘇省吳江市松陵鎮	TWD	3,867,113	經營變壓器等電子產品之生產及銷售業務
			USD	117,810	
中達視訊(吳江)有限公司	2001/2	中國江蘇省吳江市松陵鎮	TWD	951,925	經營彩色影像投射器等之生產及銷售業務
			USD	29,000	
中達電子貿易(吳江)有限公司	2011/4	中國江蘇省吳江經濟技術開發區江興東路	TWD	65,650	電子產品批發及進出口業務，提供安裝及諮詢服務
			USD	2,000	
達而泰(天津)實業有限公司	1998/11	中國天津港保稅區海濱十五路168號	TWD	743,486	經營電壓控制器及藍芽模組等電子產品之製造及銷售業務
			USD	22,650	
台達電子(平潭)有限公司	2014/9	平潭綜合實驗區管委會現場指揮部辦公樓一樓	TWD	151,694	電子、節能設備批發銷售等
			RMB	30,000	
Delta Electronics International Mexico S.A. DE C.V.	2010/10	Avenida Homero 1425 101, Polanco, Miguel Hidalgo, Distrito Federal 11560, Mexico	TWD	95	工業自動化產品及通訊設備用電源管理系統之銷售
			MXN	50	
東莞市台達能源科技有限公司	2012/9	中國廣東省東莞市石碣鎮濱江東路	TWD	151,694	節能技術研發、節能設備及能源管理系統開發及技術諮詢服務等
			RMB	30,000	
吳江台達能源科技有限公司	2012/10	中國江蘇省吳江經濟開發區江興東路1688號	TWD	20,226	節能技術研發、節能設備及能源管理系統開發及技術諮詢服務等
			RMB	4,000	
蕪湖市中達能源科技有限公司	2012/10	中國安徽省蕪湖經濟技術開發區九華北路136號	TWD	10,113	節能技術研發、節能設備及能源管理系統開發及技術諮詢服務等
			RMB	2,000	
郴州市台達能源科技有限公司	2012/9	中國湖南省郴州市蘇仙區白露塘鎮郴州出口加工區台達電子(郴州)有限公司廠房二樓205室	TWD	10,113	節能技術研發、節能設備及能源管理系統開發及技術諮詢服務等
			RMB	2,000	
乾坤科技股份有限公司	1991/10	新竹科學園區研發二路2號	TWD	14,813,367	薄膜光電元件等之研究、開發、生產、製造與銷售
Fairview Assets Limited	2000/1	Floor 4, Willow House, Cricket Square, P.O. Box 2804, Grand Cayman KY1- 1112, Cayman Islands	TWD	1,074,693	投資事業
			USD	32,740	
Grandview Holding Limited	2006/7	Floor 4, Willow House, Cricket Square, P.O. Box 2804, Grand Cayman KY1-1112, Cayman Islands	TWD	6,804,623	投資事業
			USD	207,300	

企業名稱	設立日期	地址	實收資本額		主要營業或生產項目
			幣別	金額	
Cyntec Holding (HK) Limited	2007/11	香港九龍旺角彌敦道582-592號804室	TWD	6,640,498	投資事業
			USD	202,300	
Cyntec International Limited	2006/10	Level 15(A2), Main Office Tower, Financial Park Labuan, Jalan Merdeka, 87000 Labuan FT, Malaysia	TWD	164,125	貿易業
			USD	5,000	
吳江華豐電子科技有限公司	2006/9	中國江蘇省吳江經濟開發區吉市東路168號	TWD	6,630,650	研發、生產新型電子元器件(片式元器件、敏感元器件、混合集成電路)，銷售自產產品，從事與生產產品同類商品的批發及進出口業務
			USD	202,000	
展茂光電股份有限公司	2000/5	桃園市平鎮區中興路平鎮段458號	TWD	2,114,580	租賃服務等
達爾生技股份有限公司	2010/5	桃園市龜山區山鶯路252號3樓、7樓	TWD	800,000	醫療器材製造、批發與銷售
蘇州爾達醫療設備有限公司	2013/1	中國江蘇省吳江經濟開發區江興東路1688號	TWD	131,300	醫療器材製造、批發與銷售
			USD	4,000	
台達資本股份有限公司	2010/9	台北市內湖區瑞湖街99號3樓	TWD	2,538,149	投資事業
Delta Electronics Int'l (Singapore) Pte. Ltd.	2010/8	4, Kaki Bukit Avenue 1, #05-04, Singapore 417939	TWD	6,975	經營及銷售電子產品
			SGD	300	
台達綠生活股份有限公司	2003/3	台北市內湖區瑞光路186-1號1樓	TWD	236,500	提供照明設備安裝工程
先達工控股份有限公司	2013/9	台中市西屯區工業區38路210號7樓之6	TWD	157,500	研究、設計、開發、製造及銷售工業自動化電子設備等
Delta Eletronics (Netherlands) B.V.	2000/2	Zandsteen 15, 2132 MZ Hoofddorp, The Netherlands	TWD	927,028	經營電源、視訊、零組件、機電等產品及材料之買賣
			USD	28,242	
緯特科技股份有限公司	2006/3	新北市中和區板南路663號18樓	TWD	28,000	提供監控系統設備及安裝服務
2009 PPA, LLC	2009/11	46101 Fremont Blvd., Fremont, CA 94538	TWD	9,848	經營電力供應銷售業務
			USD	300	
DSS-CI LLC	2010/4	46101 Fremont Blvd., Fremont, CA94538	TWD	13,130	經營太陽能發電系統出租
			USD	400	
DSS-USF LLC	2010/4	46101 Fremont Blvd., Fremont, CA 94538	TWD	61,219	經營太陽能發電系統出租
			USD	1,865	
Delta Solar Solutions LLC	2010/4	46101 Fremont Blvd., Fremont, CA 94538	TWD	74,513	投資事業
			USD	2,270	
Delta America Ltd.	1988/9	46101 Fremont Blvd., Fremont, CA 94538	TWD	434,235	投資事業
			USD	13,229	
Delta Products Corporation	1995/3	46101 Fremont Blvd., Fremont, CA 94538	TWD	1,272	經營電子零組件之銷售業務
			USD	39	
Eltek Power Systems AS	1970/11	P.O Box 2340 Strømsø, 3003 Drammen. Office address: Gråterudveien 8, 3036 Drammen, Norway	TWD	1,226,569	投資事業
			NOK	329,206	
Eltek AS	1997/5	P.O Box 2340 Strømsø, 3003 Drammen. Office address: Gråterudveien 8, 3036 Drammen, Norway	TWD	174,241	經營電源供應器等之研發及銷售業務
			NOK	46,766	
Eltek Pakistan Pvt Ltd.	2001/4	Eltek Office, Plot # 2-B, Sreet # 3, G-9/3, 44000 ISLAMABAD, Pakistan	TWD	1,254	經營電源供應器等之銷售業務
			PKR	4,000	
Eltek Egypt for Power Supply	2007/1	15 Salah Salem Road, 11371 Cairo, Egypt	TWD	4,713	經營電源供應器等之銷售業務
			EGP	1,125	
Eltek SGS Pvt Ltd.	1996/9	362, Pace city 2 sector 37, Gurgaon, Haryana, India	TWD	4,427	經營電源供應器等之銷售業務及系統建置業務
			INR	8,945	

企業名稱	設立日期	地址	實收資本額		主要營業或生產項目
			幣別	金額	
Eltek SGS Mechanics Pvt Ltd.	2006/7	F-225 A, Sainik Farms, New Delhi-110062, India	TWD	158,822	經營電源供應器等之銷售業務
			INR	320,918	
Eltek MEA DMCC	2010/3	Jumeirah Lakes Towers, Saba Tower 1, Office 2504, 18119 Dubai, UAE	TWD	1,783	經營電源供應器等之銷售業務
			USD	54	
Eltek Kenya Limited	2012/2	Bloom Centre, 7th floor, KMA Center, Mara Road Upper Hill, Nairobi, Kenya	TWD	3	經營電源供應器等之銷售業務
			KES	10	
Eltek West Africa Ltd.	2012/3	Plot 25,Block 68, Durosinmi Etti Drive, Lekki Phase 1, Lagos, Nigeria	TWD	1,651	經營電源供應器等之銷售業務
			NGN	10,000	
Eltek Polska Sp.zoo	2001/7	Gorlicka 2, 71-042 Szczezcin, Poland	TWD	2,030	經營電源供應器等之銷售業務及系統建置業務
			PLN	240	
Eltek s.r.o.	2004/11	Pálenica 53/79, 03317 Liptovský Hrádok, Slovakia	TWD	119,100	經營電源供應器等之製造及銷售業務
			EUR	3,319	
Eltek S.r.l.	2008/11	Via Zoe Fontana, 220, 00131 Roma, Italy	TWD	4,126	經營電源供應器等之銷售業務
			EUR	115	
Eltek Power France SAS	1966/5	ZONE INDUSTRIELLE BASTILLAC 2 RUE DU 19 MARS 1962, 65000 Tarbes, France	TWD	18,270	經營電源供應器等之銷售業務及系統建置業務
			EUR	509	
Eltek Power Ltd.	1983/9	Eltek House, Cleveland Road, HP2 7EY Hemel Hempstead, UK	TWD	25,417	經營電源供應器之銷售業務
			GBP	522	
Eltek Holding AB	2000/6	PO BOX 404, (Office address: HAMMARBACKEN 4A), 191 24 Sollentuna, Sweden	TWD	399	投資事業
			SEK	102	
Eltek Power Sweden AB	1998/6	PO BOX 404, (Office address: HAMMARBACKEN 4A), 191 24 Sollentuna, Sweden	TWD	469	經營電源供應器銷售業務及投資事業
			SEK	120	
Valere Power Europe AB	2004/2	PO BOX 404, (Office address: HAMMARBACKEN 4A), 191 24 Sollentuna, Sweden	TWD	382	歇業
			EUR	11	
Eltek Power Oy	2005/2	TEKNOBULEVARDI 3-5 D, 01530 Vantaa, Finland	TWD	7,176	經經營電源供應器等之銷售業務
			EUR	200	
OOO Eltek	2001/4	2nd Sovyetskaya House 7 office 102, 193 036 St. Petersburg, Russia	TWD	64	經營電源供應器等之銷售業務及系統建置業務
			RUB	144	
Eltek Enerji Sistemleri Ltd Sirketi	2012/1	BUYUKDERE CAD. NO: 127, ASTORIA KEMPINSKI B BLOK, 1703, 34394 Istanbul, Turkey	TWD	1,717	經營電源供應器等之銷售業務
			TRY	152	
Eltek Deutschland GmbH	2002/1	Ferdinand-Porsche-Str. 45, 60386 Frankfurt am Main, Germany	TWD	71,760	經營電源供應器等之銷售業務及系統建置業務
			EUR	2,000	
Eltek Montage GmbH	1995/8	Ferdinand-Porsche-Str. 45, 60386 Frankfurt a. M., Germany	TWD	2,752	經營電源供應器之安裝及維修服務業務
			EUR	77	
E.V.I Electronics Sp.zoo	1995/8	ul. Gierałtowskiego 12 41-700 Ruda Śląska, Poland	TWD	1,032	貿易及電源供應器模組建構業務
			PLN	122	
Eltek Ltd	1994/3	Room 1502-3, 15/F, Pan Asia Centre, 137 Wai Yip Street, Kwun Tong, Kowloon, Hong Kong	TWD	4,235	投資及貿易業
			HKD	1,000	
Eltek CVI Ltd	2000/4	Room 1502-3, 15/F, Pan Asia Centre, 137 Wai Yip Street, Kwun Tong, Kowloon, Hong Kong	TWD	4,129	投資事業
			HKD	975	

企業名稱	設立日期	地址	實收資本額		主要營業或生產項目
			幣別	金額	
易達電源科技(東莞)有限公司	2000/10	東莞市莞城區莞龍路段獅龍路莞城科技園	TWD	271,537	經營電源供應器等之製造及銷售業務
			RMB	53,701	
Eltek Australia Pty Ltd.	1996/2	Unit1, 22 Narabang Way, Belrose NSW 2085, Australia	TWD	43,173	經營電源供應器等之銷售業務及系統建置業務
			AUD	1,800	
Eltek Power Pte Ltd.	1997/1	3 Teban Gardens Crescent Singapore 608920	TWD	3,488	經營電源供應器等之銷售業務及系統建置業務
			SGD	150	
Eltek Power Inc.	2004/5	0302 3rd Floor, Orient Square Building,Emerald Avenue,Ortigas Pasig City, Philippines	TWD	7,847	經營電源供應器等之銷售業務
			PHP	11,221	
Eltek Thailand Co Ltd.	2005/8	111/3 Unit 3/2, Prayasurain Road, Samwa-tawantok, Klong-samwa, 10510 Bangkok, Thailand	TWD	3,658	經營電源供應器等之銷售業務
			THB	4,000	
Eltek Power Cambodia Ltd.	2009/10	#22D, St.331, Sangkat Boeung KakII, Khan Tuol Kork, Phnom Penh, Cambodia	TWD	164	經營電源供應器等之銷售業務
			USD	5	
Eltek Power Sdn Bhd	1997/2	Axis Business Park No. 10, Block E Jalan Bersatu 13/4, Seksyen 13, 46200 Petaling Jaya, Selangor, Malaysia	TWD	2,293	經營電源供應器等之銷售業務
			MYR	300	
Eltek Power Korea Co Ltd.	2014/10	2nd Floor 352 Dangjeong-dong. Gunpo-si Gyeonggi-do 435-832 South Korea	TWD	2,790	經營電源供應器等之銷售業務
			KRW	100,000	
Eltek Holding Inc.	2007/4	2925 E. Plano Parkway, 75074 Plano, USA	TWD	5,509,558	投資事業
			USD	167,846	
Eltek Inc.	2001/1	2925 E. Plano Parkway, 75074 Plano, USA	TWD	2,852,872	經營電源供應器等之製造及銷售業務
			USD	86,912	
Eltek Argentina S.R.L	2010/4	José Roque Funes 1761, P.B. Office "E", 5009 Córdoba, Argentina	TWD	1,906	經營電源供應器等之銷售業務
			ARS	752	
Eltek Sistemas de Energia Ind. Com. SA	2004/11	AV. DR. SEBASTIAO, HENRIQUE DA CUNHA PONTES, Nº 8000, PARALELA DUTRA KM 156, 12238-365 SÃO JOSÉ DOS CAMPOS, BRAZIL	TWD	219,933	經營電源供應器等之製造及銷售業務
			BRL	26,537	
Eltek Peru SRL	2001/6	Calle Enrique Palacios, 335, Oficina 503, Lima 18, Peru	TWD	94,432	經營電源供應器等之銷售業務
			PEN	9,781	
Eltek Colombia S.A.S	2001/6	Autopista Nte 118-30 Of 407, 110111 Bogotá, Colombia	TWD	8,321	經營電源供應器等之銷售業務
			COP	801,614	
Eltekenergy Services SA de CV	1997/4	CIRCUITO DE CIRCUNVALACION OTE #10, INTERIOR 2EFGH, CIUDAD SATELITE, 53100 Naucalpan, Mexico	TWD	95	經營電源供應器等之銷售業務
			MXN	50	
Eltekenergy International de Mexico S de RL de CV	1997/4	CIRCUITO DE CIRCUNVALACION OTE #10, INTERIOR 2EFGH, CIUDAD SATELITE, 53100 Naucalpan, Mexico	TWD	95	經營電源供應器等之銷售業務
			MXN	50	
新能微電子股份有限公司	2008/7	新竹縣竹北市台元街26號6樓之1	TWD	145,804	積體電路設計、測試及資訊軟體服務

註：關係企業如為外國公司，相關數字應以報告日之兌換率換算為新台幣列示。

(三) 推定為有控制與從屬關係者其相同股東資料

推定原因	名稱或姓名（註1）	持有股份（註2）		設立日期	地址	實收資本額	主要營業項目
		股數	持股比例				
無	無	無	無	無	無	無	無

註1：屬法人股東相同者，填法人名稱；自然人股東相同者，填自然人姓名。自然人股東僅填寫推定原因、姓名及持有股份。

註2：持有股份係填入股東對控制公司之持股資料。

(四) 整體關係企業涵蓋之行業及分工情形

整體關係企業經營業務所涵蓋之行業主要包括投資控股、電子產品之研發、設計、製造、銷售、貿易、發貨倉儲及作業管理服務等。

各關係企業間分工情形說明如下：

1. 台達電子工業股份有限公司透過以下關係企業生產製造電子產品：

   (1) 台達電子(東莞)有限公司　　(2) 台達電子電源(東莞)有限公司

   (3) 中達電子(江蘇)有限公司　　(4) 中達電子零組件(吳江)有限公司

   (5) 中達視訊(吳江)有限公司　　(6) 中達電子(蕪湖)有限公司

   (7) 台達電子(郴州)有限公司　　(8) Delta Electronics Mexico, S.A. DE C.V.

2. 以下關係企業為上述 (1) - (8) 公司經營銷售電子產品：

   - Delta Electronics International Limited
   - Delta Electronics (Japan), Inc.
   - Delta Electronics (Korea), Inc.
   - Delta Video Technology Limited
   - Delta Electronics (Netherlands) B.V.
   - Delta Electronics Int'l (Singapore) Pte. Ltd.
   - Delta Electronics International Mexico S.A. DE C.V.
   - Delta Products Corporation
   - Vivitek Corporation
   - Delta Electronics Europe Limited
   - 中達電子貿易(吳江)有限公司
   - 中達電通股份有限公司
   - 台達電子企業管理(上海)有限公司
   - 台達電子(平潭)有限公司

3. 以下關係企業提供海外發貨倉儲作業服務：

   DEI Logistics (USA) Corp.

4. Delta Networks, Inc.透過達創科技股份有限公司研發、設計、製造及銷售電子產品；透過達創科技(東莞)有限公司生產製造電子產品；透過Delta Electronics Int'l (Singapore) Pte. Ltd.經營銷售電子產品；透過DNI Logistics (USA) Corp.提供海外發貨倉儲作業服務；透過德又達網絡通訊科技(上海)有限公司設計電腦軟體；透過福達新創通訊科技(廈門)有限公司研發、設計、批發及進出口電子產品。

5. 乾坤科技股份有限公司負責研發、設計、製造及銷售電子產品；透過吳江華豐電子科技有限公司生產製造電子產品；透過Cyntec International Ltd. 經營銷售電子產品。

6. Eltek Power Systems AS透過Eltek SGS Pvt Ltd., Eltek AS, Eltek s.r.o., Eltek Power Sweden AB, Eltek Energy Technology, Eltek Inc.及Eltek Sistemas de Energia Ind. Com. SA研發、設計、製造及銷售電子產品；透過E.V.I. Electronics Sp. zoo生產製造電子產品；並透過各地子公司經營銷售電子產品。

(五) 各關係企業董事、監察人及總經理資料

截至104年12月31日止

企業名稱	職稱	姓名或代表人	持有股份	
			股數	持股比率
台達電子工業股份有限公司	董事長	海英俊	1,318,067	0.05%
	副董事長	柯子興	1,011,630	0.04%
	董事/執行長	鄭平	10,090,093	0.39%
	董事/總經理	李忠傑	81,000	0.003%
	董事	鄭崇華	147,878,039	5.69%
	董事	張明忠	1,104,917	0.04%
	董事	張訓海	1,060,811	0.04%
	董事	李澤元	0	0.00%
	董事	黃崇興	0	0.00%
	獨立董事	彭宗平	0	0.00%
	獨立董事	陳永清	0	0.00%
	獨立董事	趙台生	0	0.00%
達創科技股份有限公司	董事長	英屬蓋曼群島商達創科技股份有限公司 代表人鄭安	50,040,838	99.98%
	董事	英屬蓋曼群島商達創科技股份有限公司 代表人陳昭智		
	董事	英屬蓋曼群島商達創科技股份有限公司 代表人蔡育源		
	監察人	李素琴		
Delta International Holding Limited	董事	鄭崇華	0	0.00%
	董事	海英俊	0	0.00%
	董事	柯子興	0	0.00%
	董事	鄭平	0	0.00%
	董事	李忠傑	0	0.00%
Delta Electronics (Japan), Inc.	代表取締役	鄭崇華	0	0.00%
	代表取締役	柯進興	0	0.00%
	代表取締役	蔡榮騰	0	0.00%
	取締役	柯子興	0	0.00%
	監察役	王淑玲	0	0.00%
Delta Electronics (H.K.) Limited	董事	鄭崇華	NA	NA
	董事	海英俊	NA	NA
	董事	柯子興	NA	NA
	董事	鄭平	NA	NA
	董事	李忠傑	NA	NA
	董事	陳嘉婉	NA	NA

企業名稱	職稱	姓名或代表人	持有股份	
			股數	持股比率
台達電子(東莞)有限公司	董事長	柯子興	NA	NA
	董事/總經理	鄭平	NA	NA
	董事	鄭安	NA	NA
	監事	曾紀堅	NA	NA
Delta Power Sharp Limited	董事	鄭平	0	0.00%
	董事	王淑玲	0	0.00%
	董事	李忠傑	0	0.00%
	董事	李秀錦	0	0.00%
	董事	曾紀堅	0	0.00%
達創科技(東莞)有限公司	董事長/總經理	鄭安	NA	NA
	董事	陳昭智	NA	NA
	董事	黎榮富	NA	NA
	監事	池玫萱	NA	NA
台達電子電源(東莞)有限公司	董事長	柯子興	NA	NA
	董事/總經理	鄭平	NA	NA
	董事	海英俊	NA	NA
	監事	曾紀堅	NA	NA
Addtron Technology (Japan), Inc.	代表取締役	柯進興	0	0.00%
	取締役	佐佐島宏	0	0.00%
	取締役	窪田正	0	0.00%
	取締役	宮崎偉生	0	0.00%
	取締役	林宗暉	0	0.00%
	監察役	王淑玲	0	0.00%
DEI Logistics (USA) Corp.	董事/總經理	姚鍾秀	0	0.00%
	董事	李朱文莉	0	0.00%
	董事	王淑玲	0	0.00%
中達電子(江蘇)有限公司	董事長	鄭崇華	NA	NA
	董事	柯子興	NA	NA
	董事	廖慶龍	NA	NA
	監事	曾紀堅	NA	NA
	總經理	鄭平	NA	NA
中達電子零組件(吳江)有限公司	董事長	鄭平	NA	NA
	董事	張訓海	NA	NA
	董事	廖慶龍	NA	NA
	監事	曾紀堅	NA	NA
	總經理	李忠傑	NA	NA

企業名稱	職稱	姓名或代表人	持有股份	
			股數	持股比率
中達視訊(吳江)有限公司	董事長	鄭崇華	NA	NA
	董事/總經理	鄭平	NA	NA
	董事	傅潔	NA	NA
	監事	曾紀堅	NA	NA
DNI Logistics (USA) Corporation	董事/總經理	鄭安	0	0.00%
	董事	姚鍾秀	0	0.00%
	董事	李朱文莉	0	0.00%
Delta Networks Holding Limited	董事	鄭崇華	0	0.00%
	董事	鄭平	0	0.00%
	董事	鄭安	0	0.00%
Delta Networks, Inc.	董事	鄭安	0	0.00%
	董事	鄭崇華	0	0.00%
	董事	海英俊	0	0.00%
台達電子企業管理(上海)有限公司	董事長	鄭崇華	NA	NA
	董事/總經理	李澤元	NA	NA
	董事	海英俊	NA	NA
	監事	王唯忠	NA	NA
Delta Electronics (Korea), Inc.	代表理事	張熙	0	0.00%
	代表理事	柯進興	0	0.00%
	理事	平松重義	0	0.00%
	理事	孔祥松	0	0.00%
	監察理事	王淑玲	0	0.00%
DAC Holding (Cayman) Limited	董事	鄭崇華	0	0.00%
	董事	海英俊	0	0.00%
	董事	柯進興	0	0.00%
Delta Electronics Mexico, S.A. DE C.V.	董事	于德安	1	0.00%
Delta Video Technology Limited	董事	黃銘孝	0	0.00%
	董事	柯進興	0	0.00%
	董事	王淑玲	0	0.00%
Delta Electronics (Netherlands) B.V.	董事	鄭平	0	0.00%
	董事	張財星	0	0.00%
	董事	張訓海	0	0.00%

企業名稱	職稱	姓名或代表人	持有股份	
			股數	持股比率
Delta Electronics International Limited	董事	海英俊	0	0.00%
	董事	鄭平	0	0.00%
	董事	柯子興	0	0.00%
	董事	李忠傑	0	0.00%
	董事	王淑玲	0	0.00%
Delta Networks International Limited	董事	鄭安	0	0.00%
	董事	陳昭智	0	0.00%
中達電子(蕪湖)有限公司	董事長	柯子興	NA	NA
	董事	鄭平	NA	NA
	董事	李忠傑	NA	NA
	監事	曾紀堅	NA	NA
	總經理	王治平	NA	NA
台達電子(郴州)有限公司	董事長	柯子興	NA	NA
	董事/總經理	鄭平	NA	NA
	董事	李忠傑	NA	NA
	監事	曾紀堅	NA	NA
Delta Networks (H.K.) Limited	董事	鄭安	0	0.00%
	董事	陳昭智	0	0.00%
	董事	陳嘉婉	0	0.00%
德又達網絡通訊科技(上海)有限公司	董事長/總經理	鄭安	NA	NA
	董事	陳昭智	NA	NA
	董事	李強	NA	NA
	監事	池玫萱	NA	NA
進準光學(香港)股份有限公司	董事	黃繩初	0	0.00%
	董事	王淑玲	0	0.00%
進準光學(江蘇)有限公司	董事長/總經理	黃繩初	NA	NA
	董事	傅潔	NA	NA
	董事	曾建源	NA	NA
	監事	王淑玲	NA	NA
新能微電子股份有限公司	清算人	陳凱君	0	0.00%
	監察人	陳巧玲	0	0.00%

企業名稱	職稱	姓名或代表人	持有股份	
			股數	持股比率
乾坤科技股份有限公司	董事長	台達電子工業股份有限公司代表人劉春條	1,481,336,711	100.00%
	董事/執行長	台達電子工業股份有限公司代表人史文景		
	董事	台達電子工業股份有限公司代表人鄭崇華		
	監事	台達電子工業股份有限公司代表人陳巧玲		
	總經理	唐和明	0	0.00%
Fairview Assets Limited	董事	鄭崇華	0	0.00%
	董事	劉春條	0	0.00%
	董事	史文景	0	0.00%
Grandview Holding Limited	董事	劉春條	0	0.00%
	董事	史文景	0	0.00%
Cyntec Holding (HK) Limited	董事	劉春條	0	0.00%
	董事	史文景	0	0.00%
Cyntec International Limited	董事	史文景	0	0.00%
	董事	蕭智文	0	0.00%
	董事	廖瑞成	0	0.00%
吳江華豐電子科技有限公司	董事長	吳水泉	NA	NA
	董事	吳月嫈	NA	NA
	董事	徐秀真	NA	NA
	監事	王唯忠	NA	NA
	總經理	王欽樞	NA	NA
蕪湖中達科技有限公司	董事長	柯子興	NA	NA
	董事	鄭平	NA	NA
	董事	李忠傑	NA	NA
	監事	曾紀堅	NA	NA
	總經理	王治平	NA	NA
郴州台達科技有限公司	董事長	柯子興	NA	NA
	董事/總經理	鄭平	NA	NA
	董事	李忠傑	NA	NA
	監事	曾紀堅	NA	NA
達爾生技股份有限公司	董事長	台達電子工業股份有限公司代表人何蘊初	80,000,000	100.00%
	董事	台達電子工業股份有限公司代表人孟世平		
	董事	台達電子工業股份有限公司代表人劉家尚		
	監察人	台達電子工業股份有限公司代表人郭正倫		

企業名稱	職稱	姓名或代表人	持有股份	
			股數	持股比率
台達資本股份有限公司	董事長	台達電子工業股份有限公司代表人劉亮甫	253,814,935	100.00%
	董事	台達電子工業股份有限公司代表人鄭崇華		
	董事	台達電子工業股份有限公司代表人海英俊		
	董事	台達電子工業股份有限公司代表人柯子興		
	董事	台達電子工業股份有限公司代表人林瑞塘		
	監察人	台達電子工業股份有限公司代表人朱知遠		
Delta Electronics Int'l (Singapore) Pte. Ltd.	董事	曾令奕	0	0.00%
	董事	李實恭	0	0.00%
	董事	黃光明	0	0.00%
	董事	劉春條	0	0.00%
	董事	王淑玲	0	0.00%
Delta Electronics International Mexico S.A. DE C.V.	董事長/總經理	劉佳容	0	0.00%
	董事	王淑玲	0	0.00%
	董事	姚鍾秀	0	0.00%
中達電子貿易(吳江)有限公司	董事長	鄭崇華	NA	NA
	董事/總經理	鄭平	NA	NA
	董事	柯子興	NA	NA
	董事	廖慶龍	NA	NA
	監事	王文琦	NA	NA
展茂光電股份有限公司	董事長	台達電子工業股份有限公司代表人王瑞珍	211,400,909	99.97%
	董事	台達電子工業股份有限公司代表人楊文達		
	董事	台達電子工業股份有限公司代表人張晏銓		
	監察人	陳巧玲	0	0.00%
達而泰(天津)實業有限公司	董事長	柯子興	NA	NA
	董事/總經理	鄭平	NA	NA
	董事	張訓海	NA	NA
	董事	何蘊初	NA	NA
	監事	王淑玲	NA	NA
Ace Pillar Holding Co., Ltd.	董事	鄭平	0	0.00%
	董事	王淑玲	0	0.00%
Drake Investment (HK) Limited	董事	王淑玲	NA	NA
	董事	陳嘉婉	NA	NA
	董事	羅惠冰	NA	NA

企業名稱	職稱	姓名或代表人	持有股份	
			股數	持股比率
中達電通股份有限公司	董事長	鄭平	0	0.00%
	副董事長	衛永平	0	0.00%
	副董事長	尹鏇博	0	0.00%
	董事/總經理	游文人	0	0.00%
	董事	廖慶龍	0	0.00%
	董事	張訓海	0	0.00%
	董事	柯子興	0	0.00%
	監事	王淑玲	0	0.00%
	監事	林正彬	0	0.00%
	監事	陳啟禎	0	0.00%
福達新創通訊科技(廈門)有限公司	董事長/總經理	鄭安	NA	NA
	董事	陳昭智	NA	NA
	董事	陳志彰	NA	NA
	監事	池玫萱	NA	NA
台達綠生活股份有限公司 (原：麗訊科技股份有限公司)	董事長	台達電子工業股份有限公司代表人鄭平	23,650,000	100.00%
	董事	台達電子工業股份有限公司代表人羅天賜		
	董事	台達電子工業股份有限公司代表人李美玉		
	監察人	台達電子工業股份有限公司代表人曾惠芬		
上海中達能源科技有限公司	董事長	鄭平	NA	NA
	董事/總經理	游文人	NA	NA
	董事	陳啟禎	NA	NA
	監事	陳天萬	NA	NA
東莞市台達能源科技有限公司	董事長	鄭平	NA	NA
	董事/總經理	黃陸坤	NA	NA
	董事	廖慶龍	NA	NA
	監事	王唯忠	NA	NA
郴州市台達能源科技有限公司	董事長	鄭平	NA	NA
	董事/總經理	黃陸坤	NA	NA
	董事	廖慶龍	NA	NA
	監事	王唯忠	NA	NA
蕪湖市中達能源科技有限公司	董事長	鄭平	NA	NA
	董事/總經理	王治平	NA	NA
	董事	廖慶龍	NA	NA
	監事	王唯忠	NA	NA

企業名稱	職稱	姓名或代表人	持有股份	
			股數	持股比率
吳江台達能源科技有限公司	董事長	鄭平	NA	NA
	董事/總經理	尹鏇博	NA	NA
	董事	廖慶龍	NA	NA
	監事	王唯忠	NA	NA
Vivitek Corporation	董事	姚鍾秀	0	0.00%
	總經理	黃銘孝	0	0.00%
蘇州爾達醫療設備有限公司	董事長	何蘊初	NA	NA
	董事	孟世平	NA	NA
	董事	劉家尚	NA	NA
	監事	郭正倫	NA	NA
	總經理	尹鏇博	NA	NA
Delta Greentech SGP Pte. Ltd.	董事	曾令奕	0	0.00%
	董事	黃光明	0	0.00%
先達工控股份有限公司	董事長	台達電子工業股份有限公司代表人蔡清雄	15,750,000	100.00%
	董事	台達電子工業股份有限公司代表人劉佳容		
	董事	台達電子工業股份有限公司代表人陳建達		
	董事/總經理	楊博元	0	0
	董事	周子豪	0	0
	監察人	楊蓁蓁	0	0.00%
Delta Electronics Europe Limited	董事	Jackie Chang	0	0.00%
	董事	Tim Lee	0	0.00%
Boom Treasure Ltd.	董事	王淑玲	NA	NA
	董事	陳嘉婉	NA	NA
台達電子(平潭)有限公司	董事長	台達電子(香港)有限公司法定代表人鄭平	NA	NA
	董事	李忠傑	NA	NA
	董事	尹鏇博	NA	NA
	董事/總經理	游文人	NA	NA
	監事	王唯忠	NA	NA
易達電源科技(東莞)有限公司	董事	Bengt Lundberg	0	0.00%
	董事	David Leal	0	0.00%
	董事	Reidar Hagen	0	0.00%
	董事	Zoe Liew	0	0.00%

企業名稱	職稱	姓名或代表人	持有股份	
			股數	持股比率
緯特科技股份有限公司	董事長	台達電子工業股份有限公司代表人鄭平	2,800,000	100.00%
	董事	台達電子工業股份有限公司代表人羅天賜	2,800,000	100.00%
	董事	台達電子工業股份有限公司代表人李美玉	2,800,000	100.00%
	監察人	台達電子工業股份有限公司代表人吳慧娟	2,800,000	100.00%
Apex Overseas Financial Investment Limited	董事	陳嘉婉	NA	NA
	董事	羅惠冰	NA	NA
Galaxy Star Overseas Financial Investment Limited	董事	陳嘉婉	NA	NA
	董事	羅惠冰	NA	NA
Jade Overseas Financial Investment Limited	董事	陳嘉婉	NA	NA
	董事	羅惠冰	NA	NA
Apex Investment (HK) Limited	董事	陳嘉婉	NA	NA
	董事	羅惠冰	NA	NA
Galaxy Star Investment (HK) Limited	董事	陳嘉婉	NA	NA
	董事	羅惠冰	NA	NA
Jade Investment (HK) Limited	董事	陳嘉婉	NA	NA
	董事	羅惠冰	NA	NA
Eltek Power Systems AS	董事	黃彥文	0	0.00%
	董事	鄭安	0	0.00%
	董事	Jackie Chang	0	0.00%
	董事	Håkon Hafnor	0	0.00%
	董事	Øystein Larsen	0	0.00%
Eltek AS	董事	黃彥文	0	0.00%
	董事	Bengt-Johannes Lundberg	0	0.00%
	董事	Colin William Howe	0	0.00%
Eltek Pakistan Pvt Ltd	董事	Naveed Ahmed Farooqi	0	0.00%
	董事	Miloud Abdelilah	0	0.00%
Eltek Egypt for Power Supply	董事	Mark Baker	0	0.00%
	董事	Mahmoud Morsy	57	5.00%
	董事	Marwa Farid	12	1.00%
	董事	Miloud Abdelilah	0	0.00%
Eltek SGS Pvt Ltd	董事	黃彥文	0	0.00%
	董事	鄭安	0	0.00%
	董事	Alok Gupa	0	0.00%

企業名稱	職稱	姓名或代表人	持有股份	
			股數	持股比率
Eltek SGS Mechanics Pvt Ltd.	董事	Bengt Johannes Lundberg	0	0.00%
	董事	Ranjit Singh Lonial	5,000	0.025%
	董事	Jasbir Singh Gujral	5,000	0.025%
Eltek MEA DMCC	董事	Miloud Abdelilah	0	0.00%
Eltek Kenya Limited	董事	Sagar Harsh	0	0.00%
	董事	Miloud Abdelilah	0	0.00%
Eltek West Africa Ltd	董事	Sagar Harsh	0	0.00%
	董事	Miloud Abdelilah	0	0.00%
Eltek MEA FZCO	董事	Lars Dousa	0	0.00%
Eltek Polska Sp.zoo	董事	Volker Rossmann	0	0.00%
	董事	Zbigniew Wawrzyniak	235	48.96%
	董事	Mark Baker	0	0.00%
Eltek s.r.o.	法定代表人	Stefan Kuric	0	0.00%
Eltek S.r.l.	董事	Volker Rossmann	0	0.00%
	董事	Alessandro Cassici	0	0.00%
Eltek Power France SAS	董事	Mark Baker	0	0.00%
Eltek Power Ltd	董事	Bob Hurley	0	0.00%
	董事	Jason Butcher	0	0.00%
	董事	Ian Fenwick	0	0.00%
Eltek Holding AB	董事	Allan Christiansen	0	0.00%
	董事	Lars Dousa	0	0.00%
	董事	Mark Baker	0	0.00%
Eltek Power Sweden AB	董事	Allan Christiansen	0	0.00%
	董事	Lars Dousa	0	0.00%
	董事	Mark Baker	0	0.00%
Valere Power Europe AB	董事	Allan Christiansen	0	0.00%
	董事	Lars Dousa	0	0.00%
	董事	Mark Baker	0	0.00%
Eltek Power Oy	董事	Colin Howe	0	0.00%
	董事	Allan Christiansen	0	0.00%
	董事	Mark Baker	0	0.00%
OOO Eltek	法定代表人	Allan Christiansen	0	0.00%
Eltek Enerji Sistemleri Ltd Sirketi	法定代表人	Allan Christiansen	0	0.00%
Eltek Deutschland GmbH	法定代表人	Volker Rossmann	0	0.00%
Eltek Montage GmbH	法定代表人	Volker Rossmann	0	0.00%

企業名稱	職稱	姓名或代表人	持有股份	
			股數	持股比率
E.V.I Electronics Sp.zoo	法定代表人	Andrzej Słomczyński	0	0.00%
Eltek Ltd	董事	Bengt Lundberg	0	0.00%
	董事	David Leal	0	0.00%
	董事	Zoe Liew	0	0.00%
Eltek CVI Ltd	董事	Bengt Lundberg	0	0.00%
	董事	David Leal	0	0.00%
	董事	Zoe Liew	0	0.00%
Eltek Australia Pty Ltd	董事	Neil Ewen	0	0.00%
	董事	David Leal	0	0.00%
Eltek Power Pte. Ltd	董事	Colin Howe	0	0.00%
	董事	Zoe Liew	0	0.00%
	董事	David Leal	0	0.00%
	董事	Pang Hock Sin	0	0.00%
Eltek Power Inc.	董事	David Leal	1	0.00%
	董事	Andres G. Gatmaitan	1	0.00%
	董事	Emmanuel C. Paras	1	0.00%
	董事	Angel M. Salita, Jr	1	0.00%
Eltek Thailand Co Ltd	董事	Rasmeepaisarn Wiboon	0	0.00%
	董事	Sven Thorvald Skaug	0	0.00%
	董事	Choosri Samkan	0	0.00%
Eltek Power Cambodia Ltd	董事	Kenneth Bodahl	0	0.00%
Eltek Power Sdn Bhd	董事	Datuk Feroz Moidunny	0	0.00%
	董事	David Robert Leal	0	0.00%
	董事	Kenneth Bodahl	0	0.00%
	董事	Anders Wihlborg	0	0.00%
Eltek Power Korea Co Ltd	董事	David Leal	0	0.00%
	董事	Zoe Liew	0	0.00%
Eltek Holding Inc.	董事	Allen Pitts	0	0.00%
Eltek Inc.	董事	Allen Pitts	0	0.00%
Eltek Argentina S.R.L	董事	Alvaro Oliveira	0	0.00%
	董事	Luis Garino	0	0.00%
Eltek Sistemas de Energia Ind. Com. SA	法定代表人	Alvaro Oliveira(Limited)	1	0.00%
Eltek Peru SRL	法定代表人	Allen Pitts	0	0.00%
	法定代表人	Charles Bailey	0	0.00%
	法定代表人	Alvaro Oliveira	0	0.00%
	法定代表人	Gina Gonzales (limited)	0	0.00%

企業名稱	職稱	姓名或代表人	持有股份	
			股數	持股比率
Eltek Colombia S.A.S	法定代表人	Allen Pitts	0	0.00%
	法定代表人	Charles Bailey	0	0.00%
	法定代表人	Fermin Luna (limited)	0	0.00%
Eltek Energy International I, LLC	董事	Allen Pitts	NA	NA
Eltek Energy International II, LLC	董事	Allen Pitts	NA	NA
Eltekenergy Services SA de CV	董事	Allen Pitts	0	0.00%
Eltekenergy International de Mexica S de RL de	董事	Allen Pitts	0	0.00%
2009 PPA LLC	總經理	Mike Lin	0	0.00%
DSS-CI LLC	總經理	Mike Lin	0	0.00%
DSS-USF LLC	總經理	Mike Lin	0	0.00%
Delta Solar Solution LLC	總經理	Robert Luor	0	0.00%
Delta Products Corporation	董事	Chung-Hsu Yao	0	0.00%
	董事	M.S. Huang	0	0.00%
	董事	Milan Jovanovic	0	0.00%
Delta America Ltd.	董事	Chung-Hsu Yao	0	0.00%
	董事	M.S. Huang	0	0.00%
	董事	Milan Jovanovic	0	0.00%

(六) 各關係企業營運概況

截至104年12月31日止 單位：新台幣仟元（除每股盈餘為新台幣元外）

企 業 名 稱	資本額	資產總值	負債總額	淨值	營業收入	營業損益	本期損益(稅後)	每股盈損(元)(稅後)
台達電子工業股份有限公司	25,975,433	155,426,717	31,056,530	124,370,187	37,892,526	1,928,788	18,714,623	7.67
乾坤科技股份有限公司	14,813,367	28,559,710	4,173,012	24,386,698	3,983,509	405,813	4,401,052	2.97
Delta Networks Holding Limited	2,750,735	13,340,543	0	13,340,543	0	(248)	1,045,118	-
Delta International Holding Limited	2,363,400	78,691,184	80,476	78,610,708	0	(19,228)	5,991,485	-
新能微電子股份有限公司	145,804	61,491	9,589	51,902	76,882	(38,352)	(24,137)	(1.66)
台達資本股份有限公司	2,538,149	3,046,775	154,299	2,892,476	233,993	142,941	138,217	0.54
Delta Electronics Int'l (Singapore) Pte. Ltd.	6,975	53,155,097	45,925,342	7,229,755	213,259,187	6,721,244	6,722,875	-
展茂光電股份有限公司	2,114,580	2,138,781	41,685	2,097,096	211,231	37,434	40,636	0.19
台達綠生活股份有限公司	236,500	119,945	20,425	99,520	21,311	(31,073)	(30,205)	(1.28)
先達工控股份有限公司	157,500	126,330	40,669	85,661	68,685	(40,623)	(40,537)	(2.57)
緯特科技股份有限公司	28,000	15,723	13,451	2,272	5,241	(13,134)	(13,355)	(4.77)
達爾生技股份有限公司等(註4)	931,300	357,251	163,084	194,167	330,880	(87,284)	(82,826)	(1.08)
Fairview Assets Limited	1,074,693	25,437,019	0	25,437,019	0	(402)	4,499,644	-
Grandview Holding Limited	6,804,623	17,197,596	0	17,197,596	0	0	4,478,195	-
Cyntec International Limited 等(註5)	13,435,273	28,720,968	4,573,366	24,147,601	25,595,698	4,712,595	4,691,362	-
Delta Networks, Inc.等(註6)	4,400,005	20,242,200	10,908,281	9,333,919	38,009,180	440,640	1,830,814	-
達創科技股份有限公司	500,500	4,535,016	2,226,719	2,308,297	4,624,939	209,910	340,637	6.81
進準光學(香港)股份有限公司等(註7)	869,862	1,233,219	140,676	1,092,543	533,816	26,136	61,602	-
Delta Electronics (Japan), Inc.等(註8)	87,568	2,243,894	1,887,919	355,975	3,557,949	77,323	60,271	-
DAC Holding (Cayman) Limited等(註9)	1,285,972	690,133	81,901	608,232	222,640	(36,121)	4,108	-
Vivitek Corporation	295,425	328,119	261,286	66,833	720,021	(24,733)	(12,161)	-
Delta Electronics Europe Limited	24,335	130,512	18,192	112,320	115,943	5,604	5,069	-
Delta Power Sharp Limited	42,350	63,128	0	63,128	0	(24)	(15)	-
DEI Logistics (USA) Corp.	16,413	5,955,203	5,814,619	140,584	19,158,808	10,634	16,128	-
Delta Electronics International Ltd.	65,650	4,742,477	36,964	4,705,513	391,558	14,431	337,214	-
Drake Investment (HK) Limited等(註10)	1,783,073	6,260,539	192,459	6,068,080	9,518	(7,663)	562,161	-
中達電通股份有限公司	2,872,069	15,479,202	9,833,371	5,645,831	16,624,173	807,459	703,642	1.24
Delta Electronics (HK) Limited等(註11)	13,555,792	42,237,942	1,960,054	40,277,888	68,626	(6,188)	4,315,110	-
蕪湖中達科技有限公司	149,166	381,347	132,900	248,447	497,068	(1,335)	697	註2
郴州台達科技有限公司	128,940	1,408,846	1,036,677	372,169	3,193,219	96,430	88,969	註2
東莞市台達能源科技有限公司	151,694	206,231	37,609	168,622	53,805	8,425	9,639	註2
吳江台達能源科技有限公司	20,226	20,803	66	20,737	0	(53)	269	註2
蕪湖市中達能源科技有限公司	10,113	11,825	2,825	9,000	8,710	401	661	註2
郴州市台達能源科技有限公司	10,113	10,186	20	10,166	0	(51)	205	註2
上海中達能源科技有限公司	50,565	138,228	86,478	51,750	55,041	8,711	8,918	註2
台達電子(東莞)有限公司	3,210,613	8,315,875	3,329,284	4,986,591	11,845,684	422,803	445,886	註2
台達電子電源(東莞)有限公司	1,381,933	9,962,206	6,139,745	3,822,461	24,400,347	716,620	601,228	註2
台達電子企業管理(上海)有限公司	4,010,632	17,349,989	9,687,824	7,662,165	20,009,429	1,087,673	1,190,483	註2
中達電子(蕪湖)有限公司	4,398,550	6,451,003	1,441,488	5,009,515	7,151,842	335,194	396,643	註2
台達電子(郴州)有限公司	2,067,975	4,550,416	1,874,941	2,675,475	5,757,457	138,550	239,575	註2

企 業 名 稱	資本額	資產總值	負債總額	淨值	營業收入	營業損益	本期損益(稅後)	每股盈損(元)(稅後)
中達電子(江蘇)有限公司	1,313,000	14,866,432	10,392,307	4,474,125	39,910,723	1,184,274	947,957	註2
中達電子零組件(吳江)有限公司	3,867,113	12,919,484	4,108,801	8,810,683	18,876,468	1,585,894	1,387,585	註2
中達視訊(吳江)有限公司	951,925	3,690,048	2,003,845	1,686,203	7,326,004	240,138	200,302	註2
中達電子貿易(吳江)有限公司	65,650	262,356	1,010	261,346	0	(1,379)	19,187	註2
台達電子(平潭)有限公司	151,694	147,775	3,117	144,658	0	(7,904)	(6,561)	註2
達而泰(天津)實業有限公司	743,486	1,034,498	1,621	1,032,877	38,769	(64,372)	(40,768)	註2
Delta Electronics International Mexico S.A. DE C.V.	95	163,106	160,116	2,990	195,878	7,902	(4,888)	-
Delta Eletronics (Netherlands) B.V.	927,028	19,570,327	18,296,836	1,273,491	2,507,214	82,681	190,161	-
Delta America Ltd等(註12)	594,217	5,703,042	2,909,602	2,793,440	2,870,558	(1,408,225)	(54,887)	-
Eltek Power Systems AS	1,226,569	12,753,533	6,129,329	6,624,204	0	(47,721)	3,712,329	-
Eltek AS	174,241	9,121,200	7,043,971	2,077,229	5,056,335	494,697	381,641	-
Eltek Pakistan Pvt Ltd	1,254	93,970	109,157	(15,187)	19,247	250	(5,737)	-
Eltek Egypt for Power Supply	4,713	244,487	218,638	25,849	136,755	11,949	9,005	-
Eltek SGS Pvt Ltd等(註13)	163,249	463,962	209,539	254,423	278,929	16,586	37,919	-
Eltek MEA DMCC	1,783	523,761	493,040	30,721	585,957	63,829	55,632	-
Eltek Kenya Limited	3	480	6,949	(6,469)	0	(3,205)	(3,251)	-
Eltek West Africa Ltd	1,651	19,273	49,975	(30,702)	7,418	(1,623)	(1,553)	-
Eltek MEA FZCO(註3)	0	0	0	0	0	0	0	-
Eltek Polska Sp.zoo	2,030	171,866	88,241	83,625	112,317	1,635	2,761	-
Eltek s.r.o.	119,100	939,759	617,072	322,687	1,094,345	12,309	29,783	-
Eltek S.r.l.	4,126	87,825	75,419	12,406	45,288	(1,453)	(2,614)	-
Eltek Power France SAS	18,270	326,272	231,616	94,656	371,440	20,635	11,569	-
Eltek Power Ltd	25,417	356,108	153,972	202,136	432,822	(825)	601	-
Eltek Holding AB等(註14)	1,250	306,351	253,009	53,342	159,833	3,102	2,586	-
Eltek Power Oy	7,176	52,496	18,878	33,618	57,549	2,809	2,794	-
OOO Eltek	64	312,602	98,951	213,651	443,360	41,350	24,364	-
Eltek Enerji Sistemleri Ltd Sirketi	1,717	95,121	134,648	(39,527)	77,304	2,685	170	-
Eltek Deutschland GmbH等(註15)	75,544	584,322	324,868	259,454	824,213	59,743	48,734	-
Eltek Ltd等(註16)	279,901	1,229,441	665,181	564,260	1,781,190	(5,476)	(9,218)	-
Eltek Australia Pty Ltd	43,173	378,795	297,948	80,847	399,045	(17,446)	(11,486)	-
Eltek Power Pte Ltd等(註17)	20,240	2,679,375	1,499,606	1,179,769	1,416,344	90,008	61,618	-
Eltek Holding Inc. 等(註18)	8,687,212	6,280,831	1,966,288	4,314,543	2,574,489	134,264	(46,510)	-

註1：關係企業如為外國公司，相關數字應以報告日之兌換匯率換算為新台幣列示。

註2：因公司型態為有限公司，故無股數。

註3：公司目前歇業中。

註4：係包含達爾生技股份有限公司及蘇州爾達醫療設備有限公司。

註5：係包含Cyntec International Ltd., Cyntec Holding (HK) Ltd.及吳江華豐電子科技有限公司。

註6：係包含Delta Networks, Inc., Delta Networks(HK) Ltd., DNI Logistics (USA) Co. Ltd., Delta Networks International Ltd., 達創科技(東莞)有限公司, 德又達網絡通訊科技(上海)有限公司及福達新創通訊科技(廈門)有限公司。

註7：包含進準光學(香港)股份有限公司及進準光學(江蘇)有限公司。

註8：係包含Delta Electronics (Japan), Inc., Addtron Technology (Japan), Inc.及Delta Electronics (Korea) Inc.。

註9：係包含DAC Holding (Cayman) Limited, Delta Electronics Mexico S. A. DE C. V.及Delta Video Technology Ltd.。

註10：係包含Drake Investment (HK) Limited, Delta Greentech SGP PTE Ltd., Ace Pillar Holding Co., Ltd.及Boom Treasure Limited。

註11：係包含Delta Electronics (HK) Limited, Apex Overseas Financial Investment Limited, Galaxy Star Overseas Financial Investment Limited, Jade Overseas Financial Investment Limited, Apex Investment (HK) Limited, Galaxy Investment (HK) Limited, Jade Investment (HK) Limited。

註12：係包含Delta America Ltd., Delta Products Corporation, Delta Solar Solutions LLC, 2009 PPA LLC, DSS-CI LLC及DSS-USF LLC。

註13：係包含Eltek SGS Pvt Ltd.及Eltek SGS Mechanics Pvt Ltd.。

註14：係包含Eltek Holding AB, Eltek Power Sweden AB及Valere Power Europe AB。

註15：係包含Eltek Deutschland GmbH, Eltek Montage GmbH及E.V.I. Electronics Sp. zoo。

註16：係包含Eltek Ltd, Eltek CVI Ltd.及Eltek Energy Technology。

註17：係包含Eltek Power Pte Ltd, Eltek Power Inc., Eltek Thailand Co. Ltd., Eltek Power Cambodia Ltd., Eltek Power Sdn Bhd及Eltek Power Korea Co. Ltd.。

註18：係包含Eltek Holding Inc., Eltek Inc., Eltek Argentina S.R.L., Eltek Sistemas de Energia Ind. Com. SA, Eltek Peru SRL, Eltek Colombia S.A.S., Eltek Energy International I, Eltek Energy International II, Eltekenergy Services SA de CV及Eltekenergy International de Mexico S de RL de CV。

(七) 台達電子工業股份有限公司及子公司關係企業合併財務報表聲明書

台達電子工業股份有限公司及子公司
關係企業合併財務報表聲明書

本公司104 年度（自104 年1 月1 日至104 年12 月31 日止）依「關係企業合併營業報告書關係企業合併財務報表及關係報告書編製準則」應納入編製關係企業合併財務報表之公司與依國際財務報導準則第十號應納入編製母子公司合併財務報告之公司均相同，且關係企業合併財務報表所應揭露相關資訊於前揭母子公司合併財務報告中均已揭露，爰不再另行編製關係企業合併財務報表。

特此聲明

公司名稱：台達電子工業股份有限公司及子公司

負 責 人：海英俊

中華民國105年3月10日

關係報告書：無。

▶二、最近年度及截至年報刊印日止，私募有價證券辦理情形：無此情形。

▶三、最近年度及截至年報刊印日止，子公司持有或處分本公司股票情形：無此情形。

▶四、其他必要補充說明事項

本公司及子公司財務會計人員及稽核人員取得證照之情形：

(一) 財務會計人員取得證照情形

1. 中華民國高考會計師：7人。
2. 台灣會審高等三級考試及格：1人。
3. 美國會計師測驗及格：3人。
4. 中華人民共和國註冊會計師：1人。
5. 中華人民共和國中級會計師：30人。
6. 中華人民共和國初級會計師：95人。
7. 蘇格蘭特許會計師協會註冊會計師：1人。
8. 香港會計師公會會計師：1人。
9. 國際內部稽核師：2人。
10. 國際專案管理師：1人。
11. 證券投資分析人員：1人。
12. 證券商高級業務員：7人。
13. 期貨商業務員：3人。
14. 證券商業務員：2人。
15. 投信投顧業務員：5人。
16. 信託業業務人員：5人。
17. 理財規劃人員：2人。
18. 企業內部控制人員：1人。
19. 中華民國會計丙級證照：2人。
20. 中華人民共和國註冊稅務師職業資格證書：1人。

(二) 稽核人員取得證照情形

1. 中華民國內部稽核師：3人。
2. 國際內部稽核師：3人。
3. 中華民國高考會計師：1人。
4. 美國會計師執照：1人。
5. 中華民國內部稽核協會優秀稽核人員(第8屆、第19屆)：2人。
6. 科建管理顧問公司核發之六標準差黑帶合格證書：1人。
7. 科建管理顧問公司核發之六標準差綠帶合格證書：1人。
8. 科建管理顧問公司5S管理機制合格證書：1人。
9. 科建管理顧問公司內部品質稽核合格證書：1人。
10. 科建管理顧問公司量規儀器校正合格證書：1人。
11. ISO稽核師：1人。
12. 國際風險管理確認師：1人。
13. Qualicert 服務驗證主導稽核員訓練課程：1人。

►五、發生證券交易法第三十六條第二項第二款所定對股東權益或證券價格有重大影響之事項：

無此情形。

DELTA 台達
Smarter. Greener. Together.

台達電子工業股份有限公司

董事長　海英俊

11491臺北市內湖區瑞光路186號
電話:(02)8797-2088　傳真:(02)8797-2120

本文件採用Fuji Xerox彩色數位印刷設備印製，符合歐盟RoHS環保規範