

Standard Power Supplies

From The World's No.1 Power Supply Company

April 2017

www.DeltaPSU.com

目次

■ **セレクション・ガイド** ..... 02 - 11

■ **DINレールマウント型電源＆モジュール** ..... 12 - 28

CliQ　DINレールマウント型電源 12
CliQ II　DINレールマウント型電源 16
CliQ M　DINレールマウント型電源 24
Sync　DINレールマウント型電源 25
Chrome　DINレールマウント型電源 26
CliQ II　DINレールマウント型電源 28

■ **パネルマウント型電源** ..... 30 - 51

PMC　パネルマウント型電源 30
PMF　パネルマウント型電源 39
PMR　パネルマウント型電源 42
PMT　パネルマウント型電源 46

■ **オープンフルーム型電源** ..... 52 - 69

PJ　オープンフレーム型電源 52
PJB　オープンフレーム型電源 60
PJT　オープンフレーム型電源 62

■ **アクセサリー** ..... 70 - 71

■ **適応安全規格** ..... 72 - 75

セレクション・ガイド
デルタ電子　産業機器用標準電源

日本国内展開機種につきまして、弊社もしくは各代理店にご確認お願い致します。
本カタログすべて機種の仕様規格書、図面並び安全規格認証に関して www.DeltaPSU.com にて提供いたします。

製品タイプ	シリーズ	モデル・他	位相			PFC	出力電圧	出力電流			
			1	2	3				15W	30W	48W
DINレールマウント型電源	CliQ • 端子台 • 3秒間ピーク電流対応 • ユニバーサルAC入力	DRP012V015W1A□	•				12V	1.25A	•		
		DRP012V030W1A□	•					2.50A		•	
		DRP012V060W1AA	•					5.00A			
		DRP012V100W1AA	•					8.33A			
		DRP-24V48W1AZ	•				24V	2.00A			•
		DRP024V060W1AZ	•					2.50A			
		DRP024V060W1AA	•					2.50A			
		DRP024V120W1AA	•			•		5.00A			
		DRP024V240W1AA	•			•		10.0A			
		DRP024V480W1AA	•			•		20.0A			
	CliQ II • IP20コネクター • 5秒間ピーク電流対応 • ユニバーサルAC入力 （2相、3相除外）	DRP024V060W1B□	•				24V	2.50A			
		DRP024V120W1B□	•					5.00A			
		DRP024V240W1B□	•			•		10.0A			
		DRP024V480W1B□	•			•		20.0A			
		DRP024V060W1N□	•					2.50A			
		DRP-24V100W1NN	•			•		3.80A			
		DRP-24V120W2BN	•	•				5.00A			
		DRP-24V240W2BN	•	•				10.0A			
		DRP024V060W3B□		•	•			2.50A			
		DRP024V120W3B□		•	•			5.00A			
		DRP024V240W3B□		•	•			10.0A			
		DRP024V480W3B□		•	•	•		20.0A			
		DRP024V960W3BN		•	•	•		40.0A			
		DRP048V060W1B□	•				48V	1.25A			
		DRP048V120W1B□	•			•		2.50A			
		DRP048V240W1B□	•			•		5.00A			
		DRP048V480W1B□	•			•		10.0A			

CliQシリーズ　DINレールマウント型電源　製品品番

DR	P	XXXV	XXXW	□	□	□
DINレール	製品タイプ P - 電源	出力電圧	出力電力	単相・三相入力 1 - 単相	A - CliQ シリーズ	A - メタルケース, Class I, Div 2 対応 Y - プラスチックケース, Class I, Div 2 対応 Z - プラスチックケース, Class I, Div 2 非対応

最大電力						入力電圧範囲	安全規格	ページ
60W	100W	120W	240W	480W	960W			
						85-264Vac (DC 入力範囲 120-375Vdc)*		12
•								
	•							
						85-264Vac (DC 入力範囲 120-375Vdc)*		14
•								
•								
		•						
			•					
				•				
•						85-264Vac (DC 入力範囲 120-375Vdc)*		16
		•						
			•					
				•				
•						85-264Vac (DC 入力範囲 120-375Vdc)*		18
	91.2W							
		•				2 x 180-550Vac 180-305Vac (単相) (DC 入力範囲 254-780Vdc)*		
			•					
•						3 x 320-600Vac　または　2 x 360-600Vac (DC 入力範囲 450-800Vdc)*		20
		•						
			•			960W: 3 x 320-600Vac　または　2 x 380-600Vac (DC 入力範囲 450-800Vdc)*		
				•				
					•			
•						85-264Vac (DC 入力範囲 120-375Vdc)*		22
		•						
			•					
				•				

*DC input is certified for selected models.

CliQ IIシリーズ　DINレールマウント型電源　製品品番

DR	P	XXXV	XXXW	□	□	□
DINレール	製品タイプ P - 電源	出力電圧	出力電力	単相・三相入力 1 - 単相 2 - 二相 3 - 三相	B - CliQ II シリーズ N - NEC Class 2	A - メタルケース, Class I, Div 2 対応 N - メタルケース, Class I, Div 2 非対応 Y - プラスチックケース, Class I, Div 2 対応 Z - プラスチックケース, Class I, Div 2 非対応

セレクション・ガイド
デルタ電子　産業機器用標準電源

日本国内展開機種につきまして、弊社もしくは各代理店にご確認お願い致します。
本カタログすべて機種の仕様規格書、図面並び安全規格認証に関して www.DeltaPSU.com にて提供いたします。

製品タイプ	シリーズ	モデル・他	位相		PFC	出力電圧	出力電流		
			1	3				10W	30W
DINレールマウント型電源	CliQ M • 薄型スリム筐体 • アドバンストピーク機能	DRM-24V120W1PN	•		•	24V	5.00A		
		DRM-24V240W1PN	•		•		10.0A		
	Sync • コンパクトサイズ • 低価格	DRS-24V30W1AZ	•			24V	1.25A		•
	Chrome • コンパクトサイズ • Class II 二重絶縁 • NEC Class 2	DRC-5V10W1AZ	•			5V	1.50A	7.5W	
		DRC-12V10W1AZ	•			12V	0.83A	•	
		DRC-12V30W1AZ	•				2.10A		25.2W
		DRC-12V60W1AZ	•				4.50A		
		DRC-24V10W1AZ	•			24V	0.42A	•	
		DRC-24V30W1AZ	•				1.25A		•
		DRC-24V60W1AZ	•				2.50A		
		DRC-24V100W1AZ	•				3.80A		

CliQ Mシリーズ　DINレールマウント型電源　製品品番

DR	M –	XXV	XXXW	1	P	N
DINレール	製品タイプ M - CliQ M シリーズ	出力電圧	出力電力	位相 1 - 単相	ピーク電流対応	N - メタルケース, Class I, Div 2 非対応

Chromeシリーズ　DINレールマウント型電源　製品品番

DR	C –	XXV	XXXW	1	A	Z
DINレール	製品タイプ C - Class II 絶縁電源	出力電圧	出力電力	位相 1 - 単相	PFC 非搭載	デルタ標準品

出力電力				入力電圧範囲	安全規格	ページ
60W	100W	120W	240W			
		•		85-264Vac (DC 入力範囲 88-375Vdc)*		24
			•			
				85-264Vac		
				90-264Vac (DC 入力範囲 125-375Vdc)*		26
54W						
				90-264Vac (DC 入力範囲 125-375Vdc)*		28
•						
	91.2W					

*DC input is certified for selected models.

Syncシリーズ　DINレールマウント型電源　製品品番

DR	S –	XXV	XXXW	1	A	Z
DINレール	製品タイプ S - Syncシリーズ	出力電圧	出力電力	位相 1 - 単相	PFC 非搭載	デルタ標準品

セレクション・ガイド
デルタ電子　産業機器用標準電源

日本国内展開機種につきまして、弊社もしくは各代理店にご確認お願い致します。
本カタログすべて機種の仕様規格書、図面並び安全規格認証に関して www.DeltaPSU.com にて提供いたします。

製品タイプ	シリーズ	モデル・他	位相		PFC	出力電圧	出力電流				
			1	3				15W	35W	50W	60W
パネルマウント型電源	PMC ・完全防錆 アルミニウムシャーシ ・ユニバーサルAC入力	PMC-05V015W1AA	•			5V	3.00A	•			
		PMC-05V035W1A□	•				7.00A		•		
		PMC-05V050W1AA	•				10.0A			•	
		PMC-12V035W1A□	•			12V	3.00A		•		
		PMC-12V050W1A□	•				4.17A			•	
		PMC-12V060W1NA	•				5.00A				•
		PMC-12V100W1AA	•				8.33A				
		PMC-12V150W1B□	•		•		12.5A				
		PMC-24V035W1A□	•			24V	1.46A		•		
		PMC-24V050W1A□	•				2.10A			•	
		PMC-24V075W1A□	•				3.12A				
		PMC-24V100W1A□	•				4.17A				
		PMC-24V150W1A□	•				6.25A				
		PMC-24V150W2AA	•				6.25A				
		PMC-24V150W1B□	•		•		6.25A				
		PMC-24V300W1BA	•		•		12.5A				
		PMC-24V600W1BA	•		•		25.0A				
		PMC-DSPV100W1A	•			24V / 5V	4.00A / 7.00A				
		PMC-48V150W1B□	•		•	48V	3.125A				
	PMF ・ON/OFFリモート ・PFC内蔵	PMF-4V320WC□□	•		•	4.2V	55.0A				
		PMF-5V320WC□□	•		•	5V	55.0A				
		PMF-24V200WC□□	•		•	24V	8.40A				
		PMF-24V240WC□□	•		•		10.0A				
		PMF-24V320WC□□	•		•		13.3A				

PMCシリーズ　パネルマウント型電源　製品品番

PM	C –	XXV	XXXW	□	□	□
パネルマウント	製品タイプ C - カバー付き	出力電圧	出力電力	位相 1 - 単相、広入力範囲 2 - 単相、高入力電圧タイプ	A - PFC 非搭載 B - PFC 搭載 N - NEC Class 2	コネクタータイプ A - 端子台 J - IP20 コネクター[1)] L - フロントフェス端子台[2)]

1) オプション
2) 150W 対応オプション (PFC 搭載)

PM	C –	D	SPV	100W	1	A
パネルマウント	製品タイプ C - カバー付き	デュアル出力	出力電圧 S - 24V P - 5V	出力電力	位相 1 - 単相	デルタ標準品

出力電力								入力電圧範囲	安全規格	ページ
75W	100W	150W	200W	240W	300W	320W	600W			
								85-264Vac (DC 入力範囲125-375Vdc)*		30
								85-264Vac (DC 入力範囲 125-375Vdc)*		32
	•									
		•								
								85-264Vac (DC 入力範囲 125-375Vdc)*		34
•										
	•									
		•								
		•						180-264Vac (DC 入力範囲 220-375Vdc)*		36
		•						85-264Vac (DC 入力範囲 125-375Vdc)*		
					•					
							•	85-264Vac (DC 入力範囲120-370Vdc)*		
	•							85-264Vac (DC 入力範囲 125-375Vdc)*		
		•						85-264Vac (DC 入力範囲 125-375Vdc)*		38
						231W		85-264Vac		
						275W				
			•					85-264Vac		40
				•						
						•				

*DC input is certified for selected models.

PMFシリーズ　パネルマウント型電源　製品品番

PM	F –	XXV	XXXW	C	□	□
パネルマウント	製品シリーズ F - PFC シリーズ	出力電圧	出力電力	カバータイプ C - カバー付き	コネクタータイプ G - フロントフェス端子台 A - 端子台 1)	その他 B - ON/OFFリモートなし R - ON/OFFリモート 1)

1) オプション

セレクション・ガイド
デルタ電子　産業機器用標準電源

日本国内展開機種につきまして、弊社もしくは各代理店にご確認お願い致します。
本カタログすべて機種の仕様規格書、図面並び安全規格認証に関して www.DeltaPSU.com にて提供いたします。

製品タイプ	シリーズ	モデル・他	位相		PFC	出力電圧	出力電流			
			1	3				35W	50W	100W
パネルマウント型電源	PMR • 1U以下低背 • PFC内蔵	PMR-4V320WC□A	•		•	4.2V	60.0A			
		PMR-4V320WDAA	•		•		60.0A			
		PMR-4V320WDGA	•		•		60.0A			
		PMR-4V320WDBA	•		•		60.0A			
		PMR-4V320WDCA	•		•		60.0A			
		PMR-5V320WC□A	•		•	5V	60.0A			
		PMR-5V320WDAA	•		•		60.0A			
		PMR-5V320WDGA	•		•		60.0A			
		PMR-5V320WDBA	•		•		60.0A			
		PMR-5V320WDCA	•		•		60.0A			
	PMT • UL規格 • 汎用低価格 • 高MTBF	PMT-4V350W1A□	•			4.2V	60.0A			
		PMT-5V350W1A□	•			5V	60.0A			
		PM□-12V150W1A□	•			12V	12.5A			
		PM□-24V150W1A□	•			24V	6.50A			
		PM□-24V200W1A□	•				8.80A			
		PMT-24V350W1AG	•				14.6A			
		PMT-24V350W1AK	•				14.6A			
		PMT-36V350W1A□	•			36V	9.70A			
		PM□-48V150W1A□	•			48V	3.30A			
		PMT-48V350W1A□	•				7.30A			

PMRシリーズ　パネルマウント型電源　製品品番

PM	R –	XXV	XXXW	□	□	□
パネルマウント	製品タイプ R - 標準ラックタイプシリーズ (1U)	出力電圧	出力電力	カバータイプ C - カバー及びファン付き D - カバー付き	コネクタータイプ A - 端子台 B - 端子台 (並列運転) 1) G - フロントフェス端子台 2) C - フロントフェス端子台 (並列運転) 1)	その他 A - コーティング

1) PMR-□V320WDBA 及び PMR-□V320WDCA 対応ファン無しタイプオプション
2) オプション

							CC Code
PM	□ –	XXV	XXXW	1	A	□	□
パネルマウント	製品タイプ T - カバー付き L - L フレーム 1)	出力電圧 デュアル出力 D1 - 12V / 5V D2 - 24V / 5V	出力電力	位相 1 - 単相	PFC 非搭載	コネクタータイプ A - 端子台 G - フロントフェス端子台 3) H - ハーネス 3)	空白 - カバーなしコネクター A - カバー付きコネクター

1) 35W-200W 対応オプション
2) 35W 及び 50W 対応オプション (5V/35W、5V/50W、15V/50W 除外)
3) オプション (ハーネスコネクターは5V/50Wに非対応)
4) PMT-24V350W1AK, PMT-36V350W1A□ and PMT-48V350W1A□ 対応オプション
5) PMT-24V350W1AG のみ対応
6) PMT-4V350W1AM 及び PMT-5V350W1AM のみ対応

出力電力					入力電圧範囲	安全規格	ページ
150W	200W	240W	320W	350W			
			252W		88-264Vac		42
			252W				
			252W				
			252W				
			252W				
			300W		88-264Vac		44
			300W				
			300W				
			300W				
			300W				
				252W	90-132Vac, 180-264Vac (Selectable by Switch)		46
				300W	90-132Vac, 180-264Vac (Selectable by Switch)		
•					90-132Vac, 180-264Vac (Selectable by Switch)		
•					90-132Vac, 180-264Vac (Selectable by Switch)		
	•				90-132Vac, 180-264Vac (Selectable by Switch)		48
				•			
				•			
				349.2W			
•					90-132Vac, 180-264Vac (Selectable by Switch)		50
				•			

PMTシリーズ　パネルマウント型電源　製品品番

							CC Code
PM	**□ –**	**XXV**	**XXXW**	**1**	**A**	**□**	**□**
パネルマウント	製品タイプ T - カバー付き L - L フレーム [1] B - オープン フレーム [2]	出力電圧	出力電力	位相 1 - 単相	PFC 非搭載	コネクタータイプ With UL, TUV, CE, CCC A - 端子台 G - フロントフェス 端子台 [3] H - ハーネス [3] UL, TUV, CE 対応 R - 端子台 K - フロントフェス 端子台 [4] UL 対応 M - 端子台 N - フロントフェス 端子台 G - フロントフェス 端子台 [5]	空白 - カバーなし コネクター A - カバー付き コネクター B - 基板両面 コーティング [6]

1) 35W-200W 対応オプション
2) 35W 及び 50W 対応オプション (5V/35W、5V/50W、15V/50W 除外)
3) オプション (ハーネスコネクターは5V/50Wに非対応)
4) PMT-24V350W1AK, PMT-36V350W1A□ and PMT-48V350W1A□ 対応オプション
5) PMT-24V350W1AG のみ対応
6) PMT-4V350W1AM 及び PMT-5V350W1AM のみ対応

セレクション・ガイド
デルタ電子　産業機器用標準電源

日本国内展開機種につきまして、弊社もしくは各代理店にご確認お願い致します。
本カタログすべて機種の仕様規格書、図面並び安全規格認証に関して www.DeltaPSU.com にて提供いたします。

製品タイプ	シリーズ	モデル・他	位相		PFC	出力電圧	出力電流		
			1	3				15W	30W
基板型電源	PJ • PFC 搭載 • 汎用高品位 • コーティング	PJ-12V15W□NA	•			12V	1.30A	•	
		PJ-12V30W□NA	•				2.50A		•
		PJ-12V50W□NA	•		•		4.30A		
		PJ-12V100W□□A	•		•		8.50A		
		PJ-12V150W□□A	•		•		12.5A		
		PJ-24V30W□NA	•			24V	1.25A		•
		PJ-24V50W□NA	•		•		2.10A		
		PJ-24V100W□□A	•		•		4.30A		
		PJ-24V150W□□A	•		•		6.30A		
		PJ-5V15W□NA	•			5V	3.00A	•	
		PJ-48V50W□NA	•		•	48V	1.10A		
	PJB • PFC 搭載 / ピーク電流対応 • コーティング	PJB-24V100W□□A	•		•	24V	4.30A		
		PJB-24V150W□□A	•		•		6.30A		
	PJT • PFC 搭載 • コンパクトサイズ	PJT-12V40WBA□	•			12V	3.33A		
		PJT-12V65WBA□	•				5.00A		
		PJT-12V100WBA□	•		•		8.33A		
		PJT-12V100WBB□	•				6.67A (Convection) 8.33A (Forced Cooling)		
		PJT-15V40WBA□	•			15V	2.67A		
		PJT-15V65WBA□	•				4.20A		
		PJT-15V100WBA□	•		•		6.67A		
		PJT-15V100WBB□	•				5.33A (Convection) 6.67A (Forced Cooling)		
		PJT-18V40WBA□	•			18V	2.22A		
		PJT-18V65WBA□	•				3.61A		
		PJT-18V100WBA□	•		•		5.55A		
		PJT-18V100WBB□	•				4.44A (Convection) 5.55A (Forced Cooling)		
		PJT-24V40WBA□	•			24V	1.66A		
		PJT-24V65WBA□	•				2.71A		
		PJT-24V100WBA□	•		•		4.17A		
		PJT-24V100WBB□	•				3.33A (Convection) 4.17A (Forced Cooling)		

PJシリーズ　オープンフレーム基板型電源　製品品番

PJ –	XXV	XXXW	□	□	A
オープンフレーム	出力電圧	出力電力	製品タイプ C - カバー付き L - L フレーム 1) B - オープンフレーム 1)	ON/OFF リモート機能 N - ON/OFF リモートなし R - ON/OFF リモート 2)	デルタ標準品

1) オプション
2) 100W以上の機種対応オプション

出力電力					入力電圧範囲	安全規格	ページ
40W	50W	65W	100W	150W			
					85-264Vac		52
	•						
			•				
				•			
					85-264Vac		55
	•						
			•				
				•			
					85-264Vac		58
	•						
			•		85-264Vac		60
				•			
•					90-264Vac		62
		60W					
			•				
			•				
•					90-264Vac		64
		•					
			•				
			•				
•					90-264Vac		66
		•					
			•				
			•				
•					90-264Vac		68
		•					
			•				
			•				

PJBシリーズ　オープンフレーム基板型電源　製品品番

PJ	B –	XXV	XXXW	□	□	A
オープンフレーム	製品タイプ B - ピーク電流対応	出力電圧	出力電力	カバータイプ C - カバー付き L - L フレーム 1) B - オープンフレーム 1)	ON/OFF リモート機能 N - ON/OFF リモートなし R - ON/OFF リモート 1)	デルタ標準品

1) オプション

PJTシリーズ　オープンフレーム基板型電源　製品品番

PJ	T –	XXV	XXXW	□	□	□
オープンフレーム	製品タイプ T - ITE情報技術 機器向けタイプ	出力電圧	出力電力	カバータイプ B - オープンフレーム	Family Code A–B	コネクタータイプ A - JST コネクター B - モレックスコネクター 1) C - JWT コネクター 1)

1) オプション

CliQ DINレールマウント型電源
出力



特徴

- ワールドワイドAC入力電圧対応
- 入力電圧による出力ディレーティング無し
- ピーク電流対応機能：150%／3秒間
- 完全防錆アルミニウムシャーシ・カバー（12/60W、12V/100W 対応）
- 高調波規制 IEC/EN 61000-3-2, Class A
- 複数装置同時結線可能
- 基板両面コーティング（化学物質、塵埃への耐性向上）
- ATEX Class I, Div 2 防爆安全規格対応

仕様

出力	DRP012V015W1A□	DRP012V030W1A□	DRP012V060W1AA	DRP012V100W1AA
出力電圧	12V	12V	12V	12V
出力電圧範囲	11-14V	11-14V	11-14V	11-14V
出力電流	1.25A	2.50A	5.00A	8.33A
出力電力	15W	30W	60W	100W
静的入力変動	< 0.5% typ. (@ 85-264Vac 入力, 100% 負荷)			
静的負荷変動	< 1% typ. (@ 85-264Vac 入力, 0-100% 負荷)			
PARD (20MHz)	< 100mVpp			
出力保持時間	> 22ms @ 115Vac, > 110ms @ 230Vac			
入力				
入力位相	単相			
入力電圧範囲	85-264Vac (DC 入力範囲 120-375Vdc) [1]			
入力周波数	47-63Hz			
入力電流	< 0.37A @ 115Vac, < 0.22A @ 230Vac	< 0.70A @ 115Vac, < 0.42A @ 230Vac	< 1.35A @ 115Vac, < 0.80A @ 230Vac	< 2.50A @ 115Vac, < 1.50A @ 230Vac
100% 負荷の効率 [2]	> 84.0% @ 115Vac, > 83.0% @ 230Vac	> 85.0% @ 115Vac & 230Vac	> 86.0% @ 115Vac & 230Vac	> 85.5% @ 115Vac, > 87.5% @ 230Vac
最大突入電流	< 30A @ 115Vac, < 65A @ 230Vac	< 40A @ 115Vac, < 80A @ 230Vac	< 50A @ 115Vac, < 100A @ 230Vac	< 100A @ 115Vac, No Damage @ 230Vac
力率	EN 61000-3-2 適合			
漏洩電流	< 1mA @ 240Vac			
仕様／性能				
カバーケース	プラスチック		アルミニウム	
外形寸法 (L x W x H)	100 x 32 x 100.6 mm	100 x 32 x 100.6 mm	121 x 32 x 120 mm	121 x 50 x 118.7 mm
質量	0.18 kg	0.20 kg	0.33 kg	0.64 kg
冷却方式	自然空冷			
入力端子	5 Pins (Rated 300V/15A)		3 Pins (Rated 300V/20A)	
出力端子	5 Pins (Rated 300V/15A)		2 Pins (Rated 300V/20A)	
入力／出力ワイヤー	AWG 22-14	AWG 22-14	AWG 22-14	AWG 18-14
MTBF [3]	> 500,000 時間	> 500,000 時間	> 500,000 時間	> 500,000 時間
環境対応				
動作温度	-20°C to +80°C			
保存温度	-25°C to +85°C			
ディレーティング	> 50°C (2.5% / °C); > 70°C (4% / °C)			
動作湿度	5 to 95% RH (結露無き事)			
動作高度	0 to 2,000m			

備考
1) All models are certified for DC Input.
2) At 25°C ambient temperature by vertical mounting orientation.
3) MTBF as per Telcordia SR-332 (Confidence level: 90%, I/P: 115Vac, O/P: 100% load) for vertical mounting orientation.
4) All parameters are specified at 25°C ambient temperature unless otherwise indicated.

寸法

DRP012V015W1A□

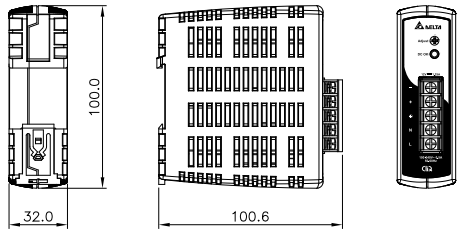

DRP012V030W1A□

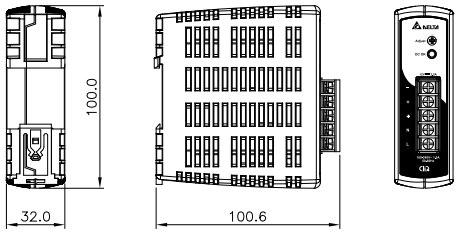

DRP012V060W1AA

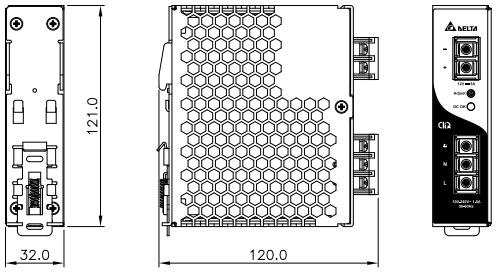

DRP012V100W1AA

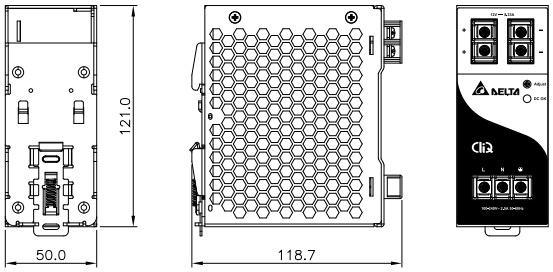

单位：mm

CliQ DINレールマウント型電源
24V 出力



特徴

- ワールドワイドAC入力電圧対応
- 入力電圧による出力ディレーティング無し
- ピーク電流対応機能：150%／3秒間（480W：200%／2秒間）
- 完全防錆アルミニウムシャーシ・カバー
- SEMI F47適合
- 高調波規制 IEC/EN 61000-3-2, Class A
- 基板両面コーティング（化学物質、塵埃への耐性向上）（DRP-24V48W1AZ及びDRP024V060W1AZ除外）
- ATEX Class I, Div 2 防爆安全規格対応（DRP-24V48W1AZ及びDRP024V060W1AZ除外）

仕様

出力	DRP-24V48W1AZ	DRP024V060W1AZ	DRP024V060W1AA	DRP024V120W1AA	DRP024V240W1AA	DRP024V480W1AA
出力電圧	24V	24V	24V	24V	24V	24V
出力電圧範囲	22-26V	22-28V	22-28V	22-28V	22-28V	22-28V
出力電流	2.00A	2.50A	2.50A	5.00A	10.0A	20.0A
出力電力	48W	60W	60W	120W	240W	480W
静的入力変動	< 0.5% typ. (@ 85-264Vac 入力, 100% 負荷), DRP-24V48W1AZ: < 1% typ.					
静的負荷変動	< 1% typ. (@ 85-264Vac 入力, 0-100% 負荷)					
PARD (20MHz)	< 480mVpp	< 240mVpp				
出力保持時間	> 10ms @ 115Vac, > 60ms @ 230Vac	> 20ms @ 115Vac, > 125ms @ 230Vac		> 35ms @ 115Vac, > 70ms @ 230Vac	> 20ms @ 115Vac & 230Vac	
入力						
入力位相	単相					
入力電圧範囲	85-264Vac (DC 入力範囲 120-375Vdc) [1]					
入力周波数	47-63Hz					
入力電流	< 1.40A @ 115Vac, < 0.70A @ 230Vac	< 1.10A @ 115Vac, < 0.70A @ 230Vac		< 1.40A @ 115Vac, < 0.80A @ 230Vac	< 2.90A @ 115Vac, < 1.50A @ 230Vac	< 5.70A @ 115Vac, < 2.80A @ 230Vac
100% 負荷の効率 [2]	> 87.0% @ 115Vac & 230Vac	> 86.0% @ 115Vac, > 87.0% @ 230Vac			> 89.0% @ 115Vac, > 91.0% @ 230Vac	> 85.0% @ 115Vac, > 88.0% @ 230Vac
最大突入電流	< 28A @ 115Vac, < 56A @ 230Vac	< 40A @ 115Vac, < 80A @ 230Vac		< 80A @ 115Vac, < 150A @ 230Vac	< 40A @ 115Vac, < 100A @ 230Vac	< 50A @ 115Vac, < 150A @ 230Vac
力率	EN 61000-3-2 適合			> 0.98 @ 115Vac, > 0.87 @ 230Vac	> 0.96 @ 115Vac, > 0.90 @ 230Vac	> 0.97 @ 115Vac, > 0.95 @ 230Vac
漏洩電流	< 1mA @ 240Vac					< 1.25mA @ 240Vac
仕様／性能						
カバーケース	プラスチック		アルミニウム			
外形寸法 (L x W x H)	100 x 32 x 100.6 mm	120.6 x 32 x 113 mm	121 x 32 x 120 mm	121 x 50 x 118.7 mm	121 x 85 x 118.5 mm	121 x 160 x 118.5 mm
質量	0.22 kg	0.33 kg	0.37 kg	0.54 kg	1.04 kg	1.80 kg
冷却方式	自然空冷					
入力端子	5 Pins (Rated 300V/15A)	3 Pins (Rated 300V/20A)				
出力端子	5 Pins (Rated 300V/15A)	2 Pins (Rated 300V/20A)				4 Pins (Rated 300V/20A)
入力／出力ワイヤー	AWG 22-14	AWG 22-14	AWG 22-14	AWG 22-14	AWG 22-14	I/P: AWG 16-14, O/P: AWG 12-10
MTBF [3]	> 500,000 時間	> 500,000 時間	> 500,000 時間	> 500,000 時間	> 300,000 時間	> 300,000 時間
環境対応						
動作温度	-20°C to +70°C	-20°C to +80°C				
保存温度	-25°C to +85°C					
ディレーティング	< -10°C to -20°C (1% / °C); < 0°C to -10°C (2% / °C); > 50°C (2.5% / °C)	-20°C to -10°C: 80% 負荷; < 0°C (2% / °C); > 50°C (2.5% / °C)	< 0°C to -20°C (1% / °C); > 50°C (2.5% / °C)	> 50°C (2.5% / °C)	> 50°C (2.5% / °C); > 70°C (4% / °C)	> 50°C (2.5% / °C)
動作湿度	5 to 95% RH (結露無き事)					
動作高度	0 to 2,000m					

備考
1) All models are certified for DC Input except DRP-24V48W1AZ which still fulfills the test conditions of this range. DC input safety approval can be obtained upon request.
2) At 25°C ambient temperature by vertical mounting orientation.
3) MTBF as per Telcordia SR-332 (Confidence level: 90%, I/P: 115Vac, O/P: 100% load) for vertical mounting orientation.
4) All parameters are specified at 25°C ambient temperature unless otherwise indicated.

寸法

DRP-24V48W1AZ

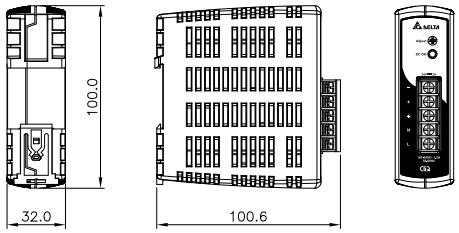

DRP024V060W1AZ

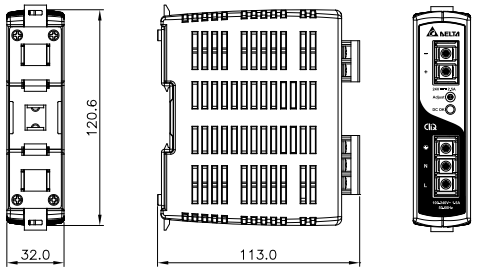

DRP024V060W1AA

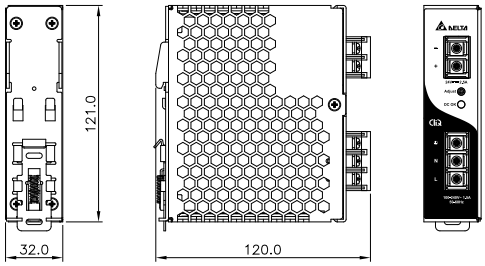

DRP024V120W1AA

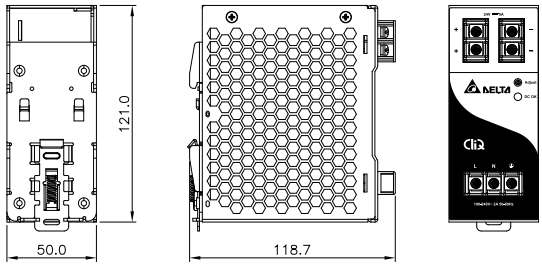

DRP024V240W1AA

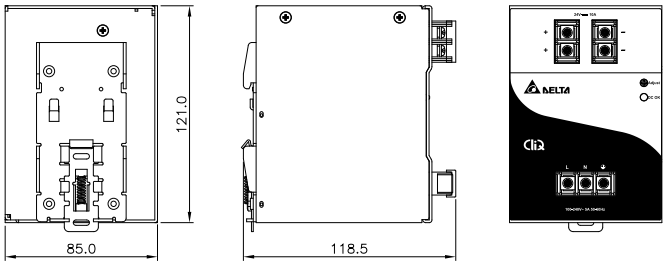

DRP024V480W1AA

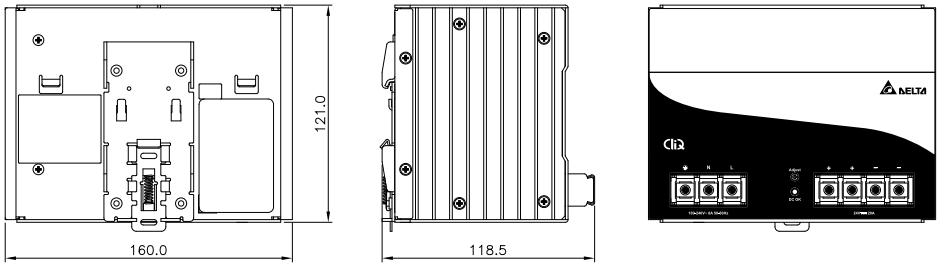

単位：mm

CliQ II DINレールマウント型電源
24V 出力



特徴

- ワールドワイドAC入力電圧対応
- 入力電圧による出力ディレーティング無し
- 高効率 > 90.0% @ 230Vac
- ピーク電流対応機能：150%／5秒間（480W：200%／2秒間）
- 高調波規制 IEC/EN 61000-3-2, Class A
- -40°C 低温起動可能
- 基板両面コーティング（化学物質、塵埃への耐性向上）
- ATEX Class I, Div 2 防爆安全規格対応

仕様

出力	DRP024V060W1B□	DRP024V120W1B□	DRP024V240W1B□	DRP024V480W1B□
出力電圧	24V	24V	24V	24V
出力電圧範囲	24-28V	24-28V	24-28V	24-28V
出力電流	2.50A	5.00A	10.0A	20.0A
出力電力	60W	120W	240W	480W
静的入力変動	< 0.5% typ. (@ 85-264Vac 入力, 100% 負荷)			
静的負荷変動	< 1% typ. (@ 85-264Vac 入力, 0-100% 負荷)			
PARD (20MHz)	< 150mVpp			
出力保持時間	> 20ms @ 115Vac, > 125ms @ 230Vac	> 20ms @ 115Vac, > 115ms @ 230Vac	> 20ms @ 115Vac & 230Vac	
入力				
入力位相	単相			
入力電圧範囲	85-264Vac (DC 入力範囲 120-375Vdc) [1]			
入力周波数	47-63Hz			
入力電流	< 1.40A @ 115Vac, < 0.80A @ 230Vac	< 2.20A @ 115Vac, < 1.10A @ 230Vac	< 2.50A @ 115Vac, < 1.30A @ 230Vac	< 5.00A @ 115Vac, < 3.00A @ 230Vac
100% 負荷の効率 [2]	> 90.0% @ 115Vac & 230Vac	> 89.0% @ 115Vac, > 90.0% @ 230Vac	> 90.0% @ 115Vac, > 92.0% @ 230Vac	> 91.0% @ 115Vac, > 92.0% @ 230Vac
最大突入電流	< 20A @ 115Vac, < 35A @ 230Vac	< 35A @ 115Vac & 230Vac		
力率	EN 61000-3-2 適合		> 0.96 @ 115Vac, > 0.90 @ 230Vac	> 0.96 @ 115Vac, > 0.95 @ 230Vac
漏洩電流	< 1mA @ 240Vac			< 3mA @ 240Vac
仕様／性能				
カバーケース	アルミニウム			
外形寸法 (L x W x H)	121 x 32 x 125 mm	121 x 50 x 123.1 mm	121 x 85 x 124.1 mm	121 x 144 x 118.6 mm
質量	0.37 kg	0.72 kg	1.10 kg	1.37 kg
冷却方式	自然空冷			
入力端子	Pluggable Connector 3 Pins (Rated 300V/15A)			3 Pins (Rated 300V/30A)
出力端子	Pluggable Connector 2 Pins (Rated 300V/15A)	Pluggable Connector 4 Pins (Rated 300V/15A)		4 Pins (Rated 300V/30A)
入力／出力ワイヤー	AWG 22-12	AWG 20-12	AWG 16-12	I/P: AWG 18-10, O/P: AWG 12-10
MTBF [3]	> 800,000 時間	> 800,000 時間	> 500,000 時間	> 500,000 時間
環境対応				
動作温度	-25°C to +80°C			-25°C to +75°C
保存温度	-40°C to +85°C			
ディレーティング	> 50°C (2.5% / °C)			> 50°C (2.5% / °C); > 70°C (5% / °C)
動作湿度	5 to 95% RH (結露無き事)			
動作高度	0 to 2,500m			

備考
1) All models fulfill the test conditions for this range. DC input safety approval can be obtained upon request. While DRP024V060W1B□ is also certified for DC Input.
2) At 25°C ambient temperature by vertical mounting orientation.
3) MTBF as per Telcordia SR-332 (Confidence level: 90%, I/P: 115Vac, O/P: 100% load) for vertical mounting orientation.
4) All parameters are specified at 25°C ambient temperature unless otherwise indicated.

寸法

DRP024V060W1B□

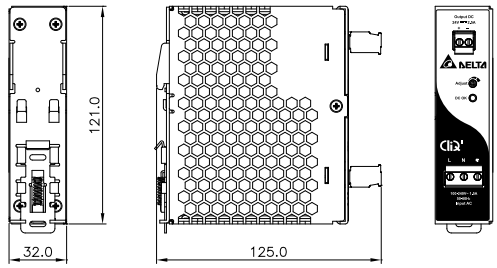

DRP024V120W1B□

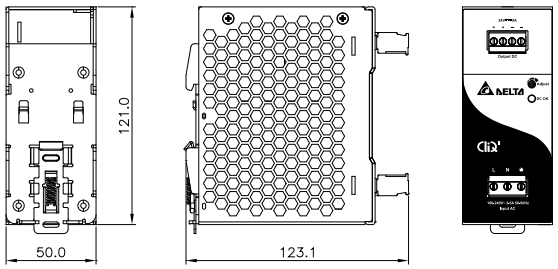

DRP024V240W1B□

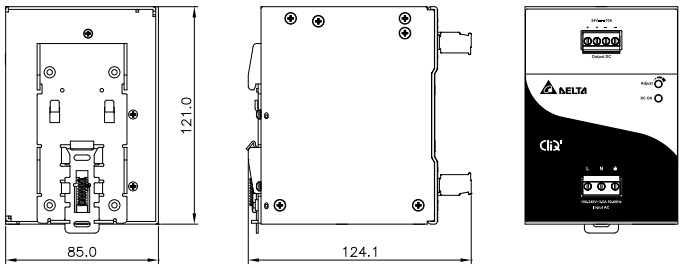

DRP024V480W1B□

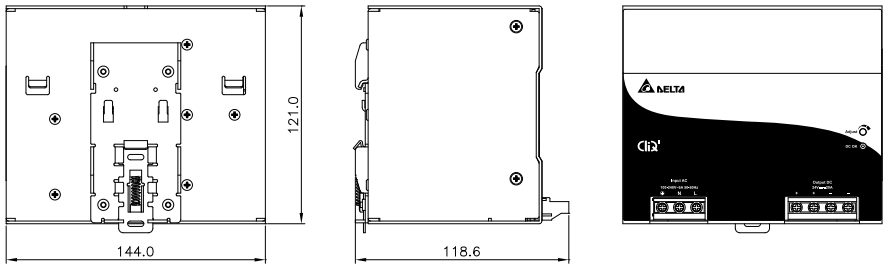

单位：mm

CliQ II DINレールマウント型電源
24V 出力 NEC Class 2



特徴

- ワールドワイドAC入力電圧対応
- 入力電圧による出力ディレーティング無し
- UL 1310 安全規格
- NEC Class 2 及び LPS（Limited Power Source）認証取得
- 高調波規制 IEC/EN 61000-3-2, Class A
- 完全防錆アルミニウムシャーシ・カバー
- 基板両面コーティング（化学物質、塵埃への耐性向上）
- ATEX Class I, Div 2 防爆安全規格対応 (DRP024V060W1NY)

仕様

出力	DRP024V060W1N□	DRP-24V100W1NN
出力電圧	24V	24V
出力電圧範囲	24-28V	22-24V
出力電流	2.50A	3.80A
出力電力	60W	91.2W
静的入力変動	< 0.5% typ. (@ 85-264Vac 入力, 100% 負荷)	
静的負荷変動	< 1% typ. (@ 85-264Vac 入力, 0-100% 負荷); DRP-24V100W1NN: < 1% typ. (-25°C to +25°C), < 2% typ. (+25°C to +50°C)	
PARD (20MHz)	< 240mVpp	< 150mVpp
出力保持時間	> 20ms @ 115Vac, > 125ms @ 230Vac	> 20ms @ 115Vac, > 30ms @ 230Vac
入力		
入力位相	単相	
入力電圧範囲	85-264Vac (DC 入力範囲 120-375Vdc) [1]	
入力周波数	47-63Hz	
入力電流	< 1.50A @ 115Vac, < 0.80A @ 230Vac	< 1.00A @ 115Vac, < 0.53A @ 230Vac
100% 負荷の効率 [2]	> 88.0% @ 115Vac, > 89.0% @ 230Vac	
最大突入電流	< 40A @ 115Vac, < 80A @ 230Vac	< 30A @ 115Vac, < 60A @ 230Vac
力率	EN 61000-3-2 適合	> 0.99 @ 115Vac, > 0.94 @ 230Vac
漏洩電流	< 0.5mA @ 240Vac	
仕様／性能		
カバーケース	プラスチック	アルミニウム
外形寸法 (L x W x H)	120.6 x 32 x 119.3 mm	124 x 40 x 124 mm
質量	0.33 kg	0.60 kg
冷却方式	自然空冷	
入力端子	3 Pins (Rated 300V/30A)	3 Pins (Rated 600V/35A)
出力端子	2 Pins (Rated 300V/30A)	4 Pins (Rated 300V/28A)
入力／出力ワイヤー	AWG 22-10	AWG 18-12
MTBF [3]	> 800,000 時間	> 800,000 時間
環境対応		
動作温度	-25°C to +80°C	
保存温度	-40°C to +85°C	
ディレーティング	> 50°C (2.5% / °C); > 70°C (4% / °C)	
動作湿度	5 to 95% RH (結露無き事)	
動作高度	0 to 2,500m	

寸法

DRP024V060W1N□

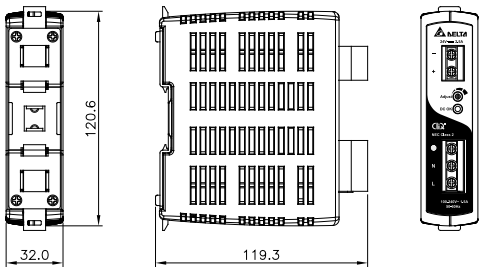

DRP-24V100W1NN

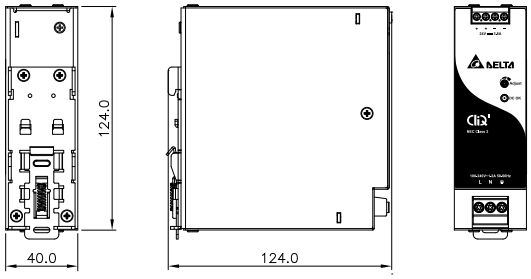

*Units in mm

備考
1) All models fulfill the test conditions for DC Input. DC input safety approval can be obtained upon request.
2) At 25°C ambient temperature by vertical mounting orientation.
3) MTBF as per Telcordia SR-332 (Confidence level: 90%, I/P: 115Vac, O/P: 100% load) for vertical mounting orientation.
4) All parameters are specified at 25°C ambient temperature unless otherwise indicated.

24V 出力



特徴

- 単相180～350 Vac（L-N）、2相180～350 Vac（L-L）、254～780 Vdc 入力対応
- コンパクトサイズ、アルミケーシング
- 高効率 > 90.0%
- 高調波規制 IEC/EN 61000-3-2, Class A
- 動作範囲 -30°C ～ +70°C
- 出力電圧確認端子（リレー出力）
- 基板両面コーティング（化学物質、塵埃への耐性向上）

仕様

出力	DRP-24V120W2BN	DRP-24V240W2BN
出力電圧	24V	24V
出力電圧範囲	24-28V	24-28V
出力電流	5.00A	10.0A
出力電力	120W	240W
静的入力変動	< 0.5% typ. (@ 200-550Vac 入力, 100% 負荷)	
静的負荷変動	< 1% typ. (@ 200-550Vac 入力, 0-100% 負荷)	
PARD (20MHz)	< 150mVpp	
出力保持時間	> 10ms @ 2 x 230Vac, > 50ms @ 2 x 400Vac	> 18ms @ 2 x 230Vac, > 30ms @ 2 x 400Vac
入力		
入力位相	単相　または　二相	
入力電圧範囲	2 x 180-550Vac or 180-305Vac (単相) (DC 入力範囲 254-780Vdc) [1]	
入力周波数	47-63Hz	
入力電流	< 1.20A @ 2 x 230Vac, < 0.65A @ 2 x 400Vac	< 2.00A @ 2 x 230Vac, < 1.00A @ 2 x 400Vac
100% 負荷の効率 [2]	> 90.0% @ 2 x 400Vac	
最大突入電流	< 50A @ 2 x 200Vac & 500Vac	
力率	EN 61000-3-2 適合	> 0.84 @ 2 x 230Vac & 400Vac
漏洩電流	< 3.5mA @ 500Vac	
仕様／性能		
カバーケース	アルミニウム	
外形寸法 (L x W x H)	124 x 40 x 117 mm	124 x 60 x 117 mm
質量	0.62 kg	0.81 kg
冷却方式	自然空冷	
入力端子	3 Pins (Rated 600V/35A)	
出力端子	4 Pins (Rated 300V/28A)	6 Pins (Rated 300V/28A)
入力／出力ワイヤー	I/P: AWG 18-8, O/P: AWG 18-12	I/P: AWG 18-8, O/P: AWG 16-12
MTBF [3]	> 800,000 時間	> 500,000 時間
環境対応		
動作温度	-30°C to +70°C	
保存温度	-40°C to +85°C	
ディレーティング	> 60°C (4% / °C)	> 50°C (2.25% / °C)
動作湿度	5 to 95% RH (結露無き事)	
動作高度	0 to 2,000m (for industrial application); 0 to 2,500m (for ITE application)	

寸法

DRP-24V120W2BN

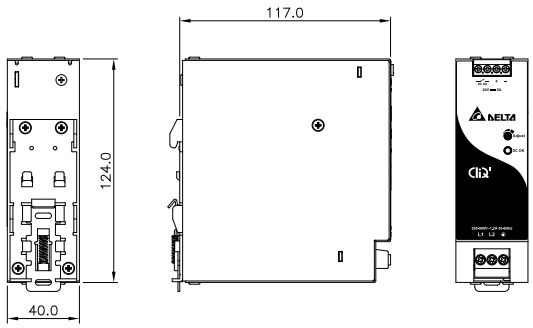

DRP-24V240W2BN

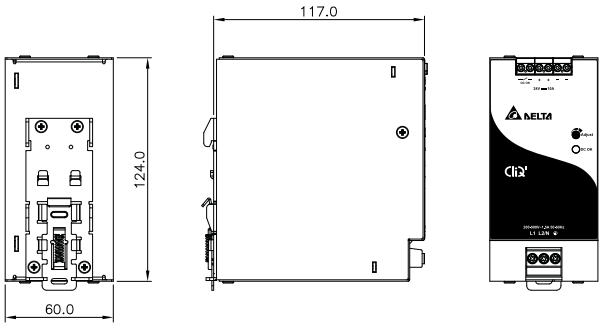

単位：mm

備考
1) All models are certified for DC Input.
2) At 25°C ambient temperature by vertical mounting orientation.
3) MTBF as per Telcordia SR-332 (Confidence level: 90%, I/P: 115Vac, O/P: 100% load) for vertical mounting orientation.
4) All parameters are specified at 25°C ambient temperature unless otherwise indicated.

CliQ II DINレールマウント型電源
24V 出力



特徴

- ワールドワイドAC入力電圧対応
- 入力電圧による出力ディレーティング無し
- ピーク電流対応機能：150%／5秒間（480W：200%／2秒間）
- 基板両面コーティング（化学物質、塵埃への耐性向上）
- 高調波規制 IEC/EN 61000-3-2, Class A
- 完全防錆アルミニウムシャーシ・カバー
- -40°C 低温起動可能
- ATEX Class I, Div 2 防爆安全規格対応（DRP024V960W3BN 準拠）

仕様

出力	DRP024V060W3B□	DRP024V120W3B□	DRP024V240W3B□	DRP024V480W3B□	DRP024V960W3BN
出力電圧	24V	24V	24V	24V	24V
出力電圧範囲	24-28V	24-28V	24-28V	24-28V	24-28V
出力電流	2.50A	5.00A	10.0A	20.0A	40.0A
出力電力	60W	120W	240W	480W	960W
静的入力変動	< 0.5% typ. (@ 320-600Vac 入力, 100% 負荷)				
静的負荷変動	< 1% typ. (@ 320-600Vac 入力, 0-100% 負荷)				
PARD (20MHz)	< 150mVpp				< 240mVpp
出力保持時間	> 20ms @ 3 x 400Vac, > 40ms @ 3 x 500Vac			> 20ms @ 3 x 400Vac & 500Vac	
入力					
入力位相	二相　または　三相				
入力電圧範囲	3 x 320-600Vac or 2 x 360-600Vac (DC 入力範囲 450-800Vdc) [1]				3 x 320-600Vac or 2 x 380-600Vac (DC 入力範囲 450-800Vdc) [1]
入力周波数	47-63Hz				
入力電流	< 0.30A/Phase @ 400Vac, < 0.25A/Phase @ 500Vac	< 0.50A/Phase @ 400Vac, < 0.40A/Phase @ 500Vac	< 0.75A/Phase @ 400Vac, < 0.65A/Phase @ 500Vac	< 1.00A/Phase @ 400Vac, < 0.75A/Phase @ 500Vac	< 1.70A/Phase @ 400Vac, < 1.40A/Phase @ 500Vac
100% 負荷の効率 [2]	> 86.0% @ 3 x 400Vac & 500Vac	> 88.0% @ 3 x 400Vac & 500Vac	> 92.0% @ 3 x 400Vac & 500Vac	> 91.0% @ 3 x 400Vac & 500Vac	> 92.0% @ 3 x 400Vac & 500Vac
最大突入電流 [3]	< 30A @ 3 x 400Vac & 500Vac	< 30A @ 3 x 400Vac & 500Vac	< 40A @ 3 x 400Vac & 500Vac	< 50A @ 3 x 400Vac & 500Vac	< 60A @ 3 x 400Vac & 500Vac
力率	EN 61000-3-2 適合			> 0.95 @ 3 x 400Vac, > 0.94 @ 3 x 500Vac	
漏洩電流	< 3.5mA @ 500Vac				
仕様／性能					
カバーケース	アルミニウム				
外形寸法 (L x W x H)	121 x 50 x 117.3 mm	121 x 50 x 117.3 mm	121 x 70 x 117.3 mm	121 x 140 x 117.3 mm	121 x 255 x 117.3 mm
質量	0.66 kg	0.66 kg	0.89 kg	1.35 kg	2.60 kg
冷却方式	自然空冷				
入力端子	4 Pins (Rated 600V/35A)				
出力端子	4 Pins (Rated 300V/28A)			4 Pins (Rated 300V/30A)	6 Pins (Rated 300V/30A)
入力／出力ワイヤー	AWG 18-12	AWG 18-12	I/P: AWG 18-12, O/P: AWG 16-12	I/P: AWG 18-8, O/P: AWG 12-10	I/P: AWG 18-8, O/P: AWG 12-10
MTBF [4]	> 500,000 時間	> 500,000 時間	> 500,000 時間	> 500,000 時間	> 300,000 時間
環境対応					
動作温度	-25°C to +80°C				-25°C to +65°C
保存温度	-40°C to +85°C				
ディレーティング	> 50°C (2.5% / °C); > 70°C (5% / °C)				> 50°C (2.5% / °C)
動作湿度	5 to 95% RH (結露無き事)				
動作高度	0 to 2,000m (for industrial application); 0 to 2,500m (for ITE application)				

備考
1) All models fulfill the test conditions for this range. DC input safety approval can be obtained upon request. While DRP024V480W3B□ and DRP024V960W3B□ are also certified for DC Input.
2) At 25°C ambient temperature by vertical mounting orientation.
3) AC Source capability up to 3KVA.
4) MTBF as per Telcordia SR-332 (Confidence level: 90%, I/P: 400Vac, O/P: 100% load) for vertical mounting orientation.
5) All parameters are specified at 25°C ambient temperature unless otherwise indicated.

寸法

DRP024V060W3B□

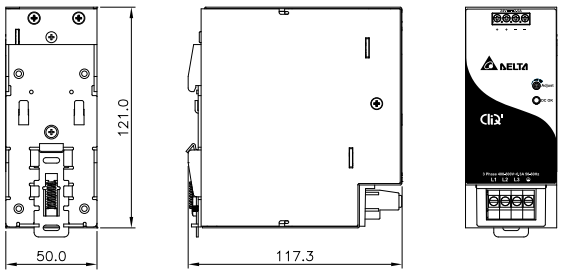

DRP024V120W3B□

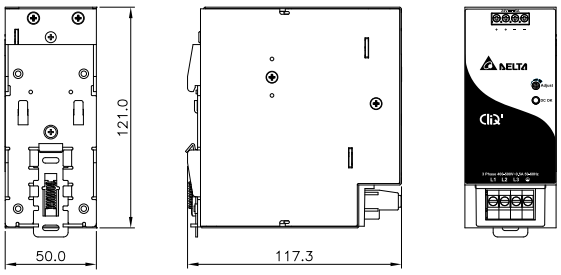

DRP024V240W3B□

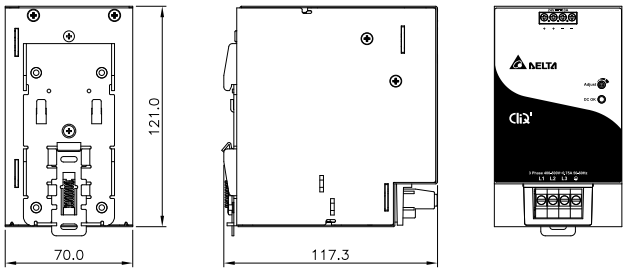

DRP024V480W3B□

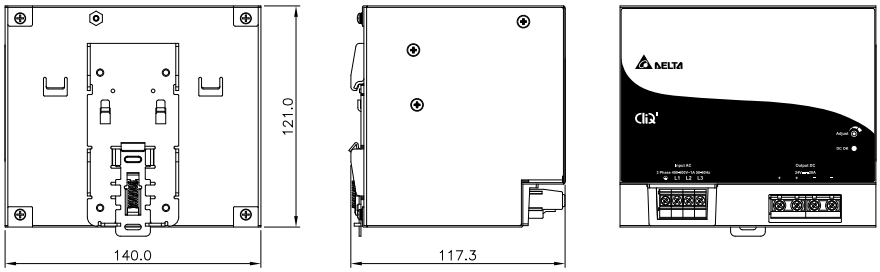

DRP024V960W3BN

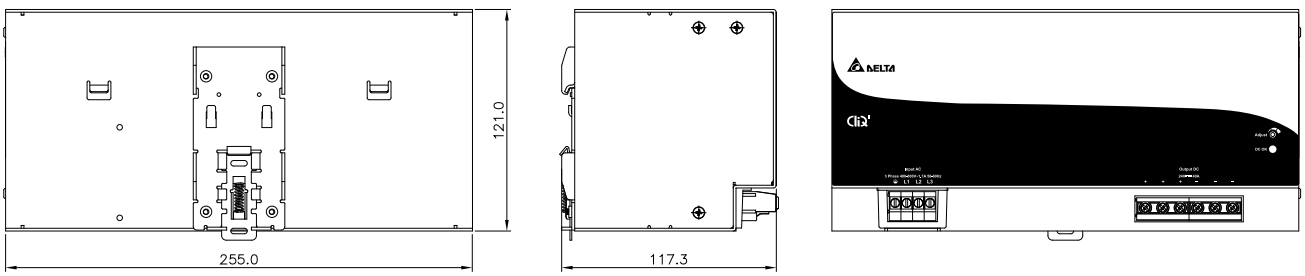

単位：mm

CliQ II DINレールマウント型電源
48V 出力



特徴

- ワールドワイドAC入力電圧対応
- 入力電圧による出力ディレーティング無し
- 高効率 > 91.0% @ 230Vac
- ピーク電流対応機能：150%／5秒間
- 完全防錆アルミニウムシャーシ・カバー
- 高調波規制 IEC/EN 61000-3-2, Class A
- -40°C 低温起動可能
- 基板両面コーティング（化学物質、塵埃への耐性向上）
- ATEX Class I, Div 2 防爆安全規格対応

仕様

出力	DRP048V060W1B□	DRP048V120W1B□	DRP048V240W1B□	DRP048V480W1B□
出力電圧	48V	48V	48V	48V
出力電圧範囲	48-56V	48-56V	48-56V	48-56V
出力電流	1.25A	2.50A	5.00A	10.0A
出力電力	60W	120W	240W	480W
静的入力変動	< 0.5% typ. (@ 85-264Vac 入力, 100% 負荷)			
静的負荷変動	< 1% typ. (@ 85-264Vac 入力, 0-100% 負荷)			
PARD (20MHz)	< 200mVpp			
出力保持時間	> 20ms @ 115Vac, > 125ms @ 230Vac	> 20ms @ 115Vac, > 50ms @ 230Vac	> 20ms @ 115Vac & 230Vac	
入力				
入力位相	単相			
入力電圧範囲	85-264Vac (DC 入力範囲 120-375Vdc) [1]			
入力周波数	47-63Hz			
入力電流	< 1.40A @ 115Vac, < 0.80A @ 230Vac	< 2.20A @ 115Vac, < 1.10A @ 230Vac	< 2.50A @ 115Vac, < 1.30A @ 230Vac	< 5.00A @ 115Vac, < 3.00A @ 230Vac
100% 負荷の効率 [2]	> 91.0% @ 115Vac, > 92.0% @ 230Vac	> 90.0% @ 115Vac, > 91.0% @ 230Vac	> 90.0% @ 115Vac, > 92.0% @ 230Vac	> 91.0% @ 115Vac, > 93.0% @ 230Vac
最大突入電流	< 20A @ 115Vac, < 35A @ 230Vac	< 35A @ 115Vac & 230Vac		
力率	EN 61000-3-2 適合	> 0.99 @ 115Vac, > 0.93 @ 230Vac	> 0.96 @ 115Vac, > 0.90 @ 230Vac	
漏洩電流	< 1mA @ 240Vac			< 3mA @ 240Vac
仕様／性能				
カバーケース	アルミニウム			
外形寸法 (L x W x H)	121 x 32 x 125 mm	121 x 50 x 123.1 mm	121 x 85 x 124.1 mm	121 x 144 x 118.6 mm
質量	0.38 kg	0.72 kg	0.96 kg	1.37 kg
冷却方式	自然空冷			
入力端子	Pluggable Connector 3 Pins (Rated 300V/15A)			3 Pins (Rated 300V/30A)
出力端子	Pluggable Connector 2 Pins (Rated 300V/15A)	Pluggable Connector 4 Pins (Rated 300V/15A)		4 Pins (Rated 300V/30A)
入力／出力ワイヤー	AWG 22-12	AWG 20-12	AWG 20-12	I/P: AWG 18-10, O/P: AWG 16-10
MTBF [3]	> 800,000 時間	> 800,000 時間	> 500,000 時間	> 500,000 時間
環境対応				
動作温度	-25°C to +80°C			-25°C to +75°C
保存温度	-40°C to +85°C			
ディレーティング	> 50°C (2.5% / °C)			> 50°C (2.5% / °C); > 70°C (5% / °C)
動作湿度	5 to 95% RH (結露無き事)			
動作高度	0 to 2,500m			

備考
1) All models fulfill the test conditions for DC Input. DC input safety approval can be obtained upon request.
2) At 25°C ambient temperature by vertical mounting orientation.
3) MTBF as per Telcordia SR-332 (Confidence level: 90%, I/P: 115Vac, O/P: 100% load) for vertical mounting orientation.
4) All parameters are specified at 25°C ambient temperature unless otherwise indicated.

寸法

DRP048V060W1B□

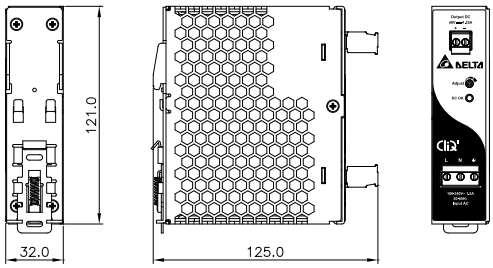

DRP048V120W1B□

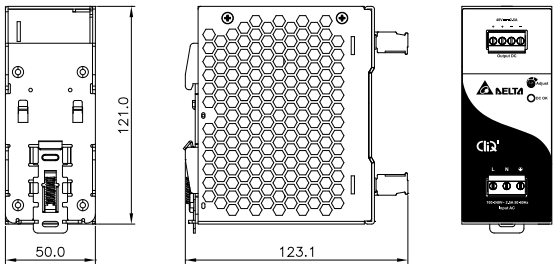

DRP048V240W1B□

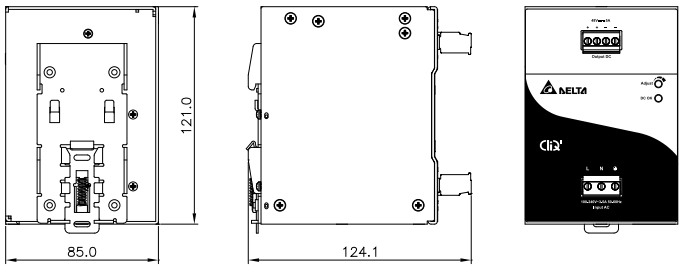

DRP048V480W1B□

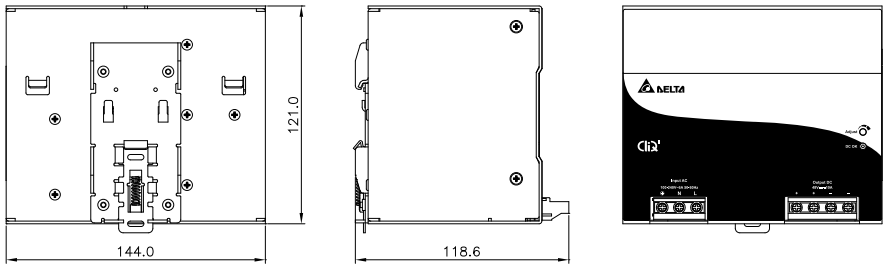

单位：mm

CliQ M DINレールマウント型電源
24V 出力



特徴

- ワールドワイドAC入力電圧対応
- 高出力密度、アルミケーシング
- ピーク電流対応機能：150%／5秒間
- アドバンストピーク機能―ヒューズトリップ電流保持機能
- 高調波規制 IEC/EN 61000-3-2, Class A
- 出力電圧確認端子（リレー出力）
- 基板両面コーティング（化学物質、塵埃への耐性向上）

仕様

	NEW	NEW
出力	**DRM-24V120W1PN**	**DRM-24V240W1PN**
出力電圧	24V	24V
出力電圧範囲	24-28V	24-28V
出力電流	5.00A	10.0A
出力電力	120W	240W
静的入力変動	20mV (@ 85-264Vac 入力, 100% 負荷); DRM-24V240W1PN: 10mV (@ 85-264Vac 入力, 100% 負荷)	
静的負荷変動	100mV (@ 85-264Vac 入力, 0-100% 負荷)	
PARD (20MHz)	< 50mVpp	
出力保持時間	> 34ms @ 120Vac, > 65ms @ 230Vac	> 27ms @ 120Vac, > 28ms @ 230Vac
入力		
入力位相	単相	
入力電圧範囲	85-264Vac (DC 入力範囲 88-375Vdc) [1]	
入力周波数	47-63Hz	
入力電流	< 1.12A @ 120Vac, < 0.62A @ 230Vac	< 2.22A @ 120Vac, < 1.22A @ 230Vac
100% 負荷の効率 [2]	> 91.6% @ 120Vac, > 92.7% @ 230Vac	> 92.6% @ 120Vac, > 93.5% @ 230Vac
最大突入電流	< 15A @ 120Vac & 230Vac	< 10A @ 120Vac & 230Vac
力率	> 0.99 @ 120Vac, > 0.91 @ 230Vac	> 0.98 @ 120Vac, > 0.92 @ 230Vac
漏洩電流	0.27mA typ. @ 230Vac	0.53mA typ. @ 230Vac
仕様／性能		
カバーケース	アルミニウム	
外形寸法 (L x W x H)	124 x 40 x 117 mm	124 x 60 x 117 mm
質量	0.63 kg	TBD
冷却方式	自然空冷	
入力／出力端子	I/P: 3 Pins (Rated 300V/35A), O/P: 6 Pins (Rated 300V/28A)	
入力／出力ワイヤー	I/P: AWG 18-8, O/P: AWG 22-12	I/P: AWG 18-8, O/P: AWG 16-12
MTBF [3]	> 900,000 時間	> 900,000 時間
環境対応		
動作温度	-25°C to +70°C	
保存温度	-40°C to +85°C	
ディレーティング	> 60°C (2.5% / °C)	
動作湿度	5 to 95% RH (結露無き事)	
動作高度	0 to 2,500m	

寸法

DRM-24V120W1PN

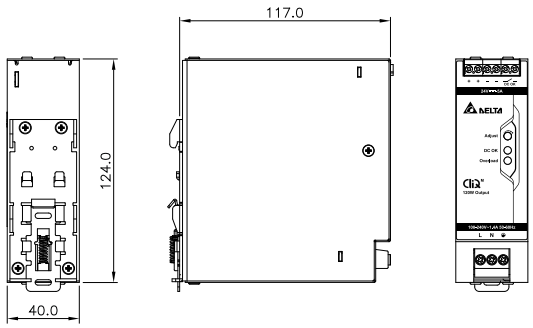

DRM-24V240W1PN

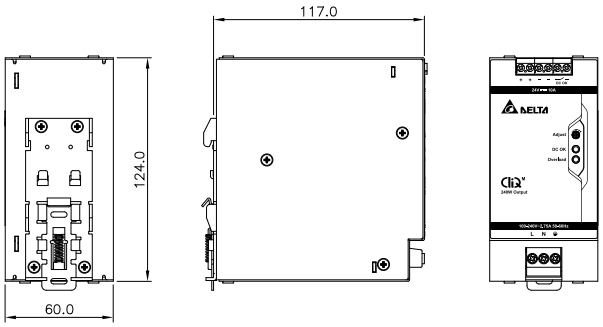

単位：mm

備考
1) All models fulfill the test conditions for DC Input. DC input safety approval can be obtained upon request.
2) At 25°C ambient temperature by vertical mounting orientation.
3) MTBF as per Telcordia SR-332 (Confidence level: 90%, I/P: 120Vac, O/P: 100% load) for vertical mounting orientation.
4) All parameters are specified at 25°C ambient temperature unless otherwise indicated.

Sync DINレールマウント型電源
24V 出力



sync

特徴

- ウルトラコンパクトサイズ
- 55°CまではワールドワイドAC入力電圧対応
- 高効率 88.0% typ. @ 230Vac
- NEC Class 2 及び LPS（Limited Power Source）認証取得
- 過電圧／過電流／過熱保護機能内蔵
- 雷サージ IEC 61000-4-5, Level 4 (CM: 4kV, DM: 2kV) 適合

仕様

出力	DRS-24V30W1AZ
出力電圧	24V
出力電圧範囲	21.6-26.4V
出力電流	1.25A
出力電力	30W
静的入力変動	< 1%
静的負荷変動	< 1%
PARD (20MHz)	< 150mVpp
出力保持時間	> 20ms @ 230Vac
入力	
入力位相	単相
入力電圧範囲	85-264Vac
入力周波数	47-63Hz
入力電流	< 0.80A @ 115Vac, < 0.40A @ 230Vac
100% 負荷の効率 [1)]	88.0% typ. @ 230Vac
最大突入電流	< 60A @ 230Vac
力率	EN 61000-3-2 適合
漏洩電流	< 0.5mA @ 240Vac
仕様／性能	
カバーケース	プラスチック
外形寸法 (L x W x H)	75 x 21 x 89.5 mm
質量	0.1 kg
冷却方式	自然空冷
入力端子	3 Pins (Rated 300V/16A)
出力端子	2 Pins (Rated 300V/16A)
入力／出力ワイヤー	AWG 26-12
MTBF [2)]	> 700,000 時間
環境対応	
動作温度	-20°C to +70°C
保存温度	-40°C to +85°C
ディレーティング	> 55°C (3.3% / °C), < -10°C (5% / °C)
動作湿度	5 to 95% RH (結露無き事)
動作高度	0 to 2,000m

寸法

DRS-24V30W1AZ

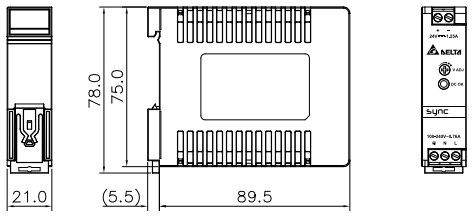

単位：mm

備考
1) At 25°C ambient temperature by vertical mounting orientation.
2) MTBF as per Telcordia SR-332 (Confidence level: 90%, I/P: 115Vac, O/P: 100% load) for vertical mounting orientation.
3) All parameters are specified at 25°C ambient temperature unless otherwise indicated.

Chrome DINレールマウント型電源
5V, 12V 出力



CHROME

特徴

- NEC Class II 適合（アース不要）
- 55°Cまではワールドワイド AC入力電圧対応
- 入力電圧による出力ディレーティング無し
- 筐体小型化、軽量化
- NEC Class 2 及び LPS（Limited Power Source）認証取得
- 高調波規制 IEC/EN 61000-3-2, Class A
- IEC/EN/UL 60950-1 (ITE 規格) 及び UL 508 (工業規格)

仕様

出力	DRC-5V10W1AZ	DRC-12V10W1AZ	DRC-12V30W1AZ	DRC-12V60W1AZ
出力電圧	5V	12V	12V	12V
出力電圧範囲	5V	12V	11.5-14.5V	11.5-14.0V
出力電流	1.50A	0.83A	2.10A	4.50A
出力電力	7.5W	10W	25.2W	54W
静的入力変動	< 1% typ. (@ 90-264Vac, 100% 負荷)			
静的負荷変動	< 2% typ. (@ 90-264Vac, 100% 負荷)			
PARD (20MHz)	< 150mVpp			
出力保持時間	> 10ms @ 115Vac, > 30ms @ 230Vac	> 10ms @ 115Vac, > 30ms @ 230Vac	> 25ms @ 115Vac, > 30ms @ 230Vac	> 16ms @ 115Vac, > 30ms @ 230Vac
入力				
入力位相	単相			
入力電圧範囲	90-264Vac			
入力周波数	47-63Hz			
入力電流	< 0.30A @ 115Vac, < 0.20A @ 230Vac	< 0.30A @ 115Vac, < 0.20A @ 230Vac	< 0.80A @ 115Vac, < 0.60A @ 230Vac	< 1.50A @ 115Vac, < 0.80A @ 230Vac
100% 負荷の効率 [1]	> 78.0% @ 115Vac, > 77.0% @ 230Vac	> 82.0% @ 115Vac & 230Vac	> 85.0% @ 115Vac & 230Vac	> 86.0% @ 115Vac & 230Vac
最大突入電流	< 15A @ 115Vac, < 30A @ 230Vac		< 25A @ 115Vac, < 50A @ 230Vac	< 30A @ 115Vac, < 60A @ 230Vac
力率	EN 61000-3-2 適合			
漏洩電流	< 0.25mA @ 240Vac			
仕様／性能				
カバーケース	プラスチック			
外形寸法 (L x W x H)	91 x 18 x 55.6 mm	91 x 18 x 55.6 mm	91 x 53 x 55.6 mm	91 x 71 x 55.6 mm
質量	0.06 kg	0.06 kg	0.14 kg	0.24 kg
冷却方式	自然空冷			
入力端子	2 Pins (Rated 300V/16A)		2 Pins (Rated 300V/25A)	
出力端子	2 Pins (Rated 300V/16A)		4 Pins (Rated 300V/25A)	
入力／出力ワイヤー	AWG 26-12	AWG 26-12	AWG 24-12	AWG 22-12
MTBF [2]	> 500,000 時間	> 500,000 時間	> 500,000 時間	> 500,000 時間
環境対応				
動作温度	-25°C to +71°C			
保存温度	-25°C to +85°C			
ディレーティング	> 55°C (2.5% / °C)			
動作湿度	5 to 95% RH (結露無き事)			
動作高度	0 to 2,000m			

備考
1) At 25°C ambient temperature by vertical mounting orientation.
2) MTBF as per Telcordia SR-332 (Confidence level: 90%, I/P: 100Vac, O/P: 100% load, Ta: 35°C) for vertical mounting orientation.
3) All parameters are specified at 25°C ambient temperature unless otherwise indicated.

寸法

DRC-5V10W1AZ

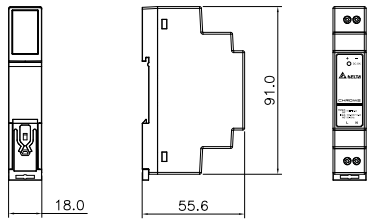

DRC-12V10W1AZ

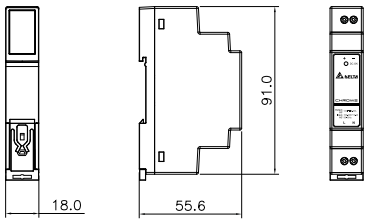

DRC-12V30W1AZ

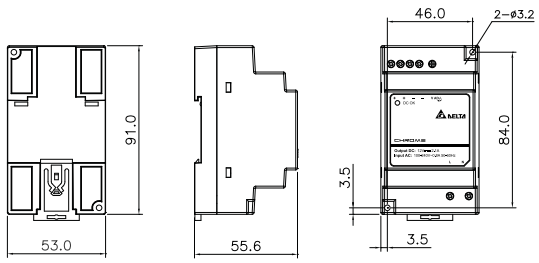

DRC-12V60W1AZ

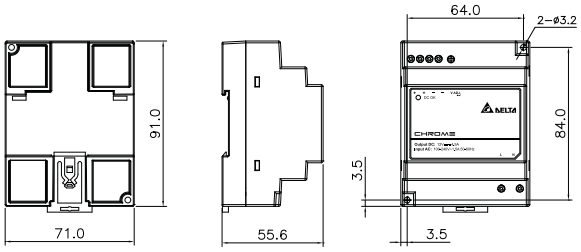

單位: mm

Chrome DINレールマウント型モジュール
24V 出力



CHROME

特徴

- NEC Class II 適合（アース不要）
- 55°Cまではワールドワイド AC入力電圧対応
- 入力電圧による出力ディレーティング無し
- 筐体小型化、軽量化
- NEC Class 2 及び LPS（Limited Power Source）認証取得
- 高調波規制 IEC/EN 61000-3-2, Class A
- IEC/EN/UL 60950-1 (ITE 規格) 及び UL 508 (工業規格)

仕様

出力	DRC-24V10W1AZ	DRC-24V30W1AZ	DRC-24V60W1AZ	DRC-24V100W1AZ
出力電圧	24V	24V	24V	24V
出力電圧範囲	24V	24-28V	24-28V	20-24.48V
出力電流	0.42A	1.25A	2.50A	3.80A
出力電力	10W	30W	60W	91.2W
静的入力変動	< 1% typ. (@ 90-264Vac, 100% 負荷)			
静的負荷変動	< 2% typ. (@ 90-264Vac, 100% 負荷)			
PARD (20MHz)	< 150mVpp			
出力保持時間	> 10ms @ 115Vac, > 30ms @ 230Vac	> 25ms @ 115Vac, > 30ms @ 230Vac	> 16ms @ 115Vac, > 30ms @ 230Vac	> 10ms @ 115Vac, > 30ms @ 230Vac
入力				
入力位相	単相			
入力電圧範囲	90-264Vac			
入力周波数	47-63Hz			
入力電流	< 0.30A @ 115Vac, < 0.20A @ 230Vac	< 0.80A @ 115Vac, < 0.60A @ 230Vac	< 1.50A @ 115Vac, < 1.00A @ 230Vac	< 2.20A @ 115Vac, < 1.00A @ 230Vac
100% 負荷の効率 [1]	> 80.0% @ 115Vac & 230Vac	> 83.0% @ 115Vac & 230Vac	> 86.0% @ 115Vac & 230Vac	> 85.0% @ 115Vac, > 87.0% @ 230Vac
最大突入電流	< 15A @ 115Vac, < 30A @ 230Vac	< 25A @ 115Vac, < 50A @ 230Vac	< 30A @ 115Vac, < 60A @ 230Vac	
力率	EN 61000-3-2 適合			
漏洩電流	< 0.25mA @ 240Vac			
仕様／性能				
カバーケース	プラスチック			
外形寸法 (L x W x H)	91 x 18 x 55.6 mm	91 x 53 x 55.6 mm	91 x 71 x 55.6 mm	91 x 89.9 x 55.6 mm
質量	0.065 kg	0.14 kg	0.22 kg	0.35 kg
冷却方式	自然空冷			
入力端子	2 Pins (Rated 300V/16A)	2 Pins (Rated 300V/25A)	2 Pins (Rated 300V/25A)	2 Pins (Rated 300V/25A)
出力端子	2 Pins (Rated 300V/16A)	4 Pins (Rated 300V/25A)	4 Pins (Rated 300V/25A)	4 Pins (Rated 300V/25A)
入力／出力ワイヤー	AWG 26-12	AWG 24-12	AWG 22-12	AWG 24-12
MTBF [2]	> 500,000 時間	> 500,000 時間	> 500,000 時間	> 500,000 時間
環境対応				
動作温度	-25°C to +71°C			
保存温度	-25°C to +85°C			
ディレーティング	> 55°C (2.5% / °C)			
動作湿度	5 to 95% RH (結露無き事)			
動作高度	0 to 2,000m			

備考
1) At 25°C ambient temperature by vertical mounting orientation.
2) MTBF as per Telcordia SR-332 (Confidence level: 90%, I/P: 100Vac, O/P: 100% load, Ta: 35°C) for vertical mounting orientation.
3) All parameters are specified at 25°C ambient temperature unless otherwise indicated.

寸法

DRC-24V10W1AZ

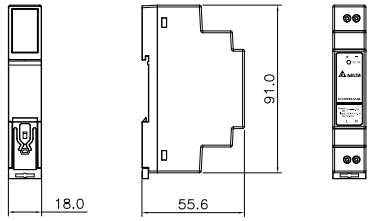

DRC-24V30W1AZ

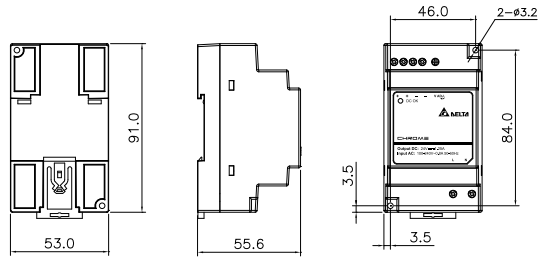

DRC-24V60W1AZ

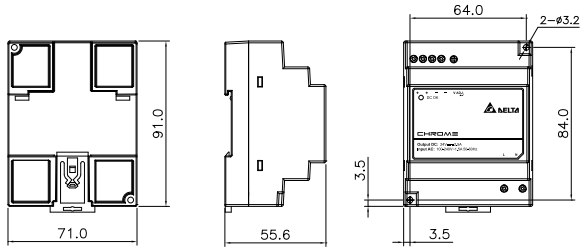

DRC-24V100W1AZ

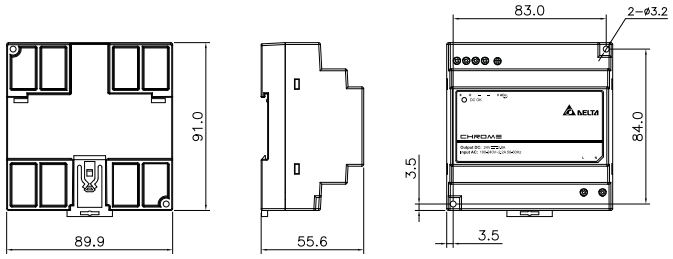

单位：mm

PMC パネルマウント型電源
5V 出力



PMC

特徴

- ワールドワイドAC入力電圧対応
- 入力電圧による出力ディレーティング無し
- 完全防錆アルミニウムシャーシ・カバー（PMC-05V015W1AA除外）
- 高調波規制 IEC/EN 61000-3-2, Class A
- MTBF > 700,000 時間（Telcordia SR-332）
- IEC/EN/UL 60950-1 (ITE 規格)、EMI 規格 EN 55022, Class B

仕様

出力	PMC-05V015W1AA	PMC-05V035W1A□	PMC-05V050W1AA
出力電圧	5V	5V	5V
出力電圧範囲	4.75-5.50V	4.75-5.50V	4.75-5.50V
出力電流	3.00A	7.00A	10.0A
出力電力	15W	35W	50W
静的入力変動	< 0.5% typ. (@ 85-264Vac 入力, 100% 負荷)		
静的負荷変動	< 1% typ. (@ 85-264Vac 入力, 0-100% 負荷)		
PARD (20MHz)	< 70mVpp		
出力保持時間	> 15ms @ 115Vac, > 80ms @ 230Vac		
入力			
入力位相	単相		
入力電圧範囲	85-264Vac (DC 入力範囲 125-375Vdc) [1]		
入力周波数	47-63Hz		
入力電流	< 0.32A @ 115Vac, < 0.22A @ 230Vac	< 0.90A @ 115Vac, < 0.80A @ 230Vac	< 1.10A @ 115Vac, < 0.70A @ 230Vac
100% 負荷の効率 [2]	> 79.0% @ 115Vac & 230Vac	> 78.0% @ 115Vac, > 79.0% @ 230Vac	> 79.0% @ 115Vac & 230Vac
最大突入電流	< 30A @ 115Vac, < 65A @ 230Vac	< 30A @ 115Vac, < 60A @ 230Vac	< 30A @ 115Vac, < 65A @ 230Vac
力率	EN 61000-3-2 適合		
漏洩電流	< 1mA @ 240Vac		
仕様／性能			
カバーケース	SECC 鋼鉄	アルミニウム	
外形寸法 (L x W x H)	77 x 51 x 28 mm	98 x 97 x 38 mm	128 x 97 x 38 mm
質量	0.16 kg	0.18 kg	0.26 kg
冷却方式	自然空冷		
MTBF [3]	> 700,000 時間	> 700,000 時間	> 700,000 時間
環境対応			
動作温度	-10°C to +70°C		
保存温度	-25°C to +85°C		
ディレーティング	> 60°C (2.5% / °C)	> 50°C (2.5% / °C)	
動作湿度	5 to 95% RH (結露無き事)		
動作高度	0 to 3,000m		

備考
1) All models are certified for DC Input except PMC-05V015W1AA which still fulfills the test conditions of this range. DC input safety approval can be obtained upon request.
2) At 25°C ambient temperature by vertical mounting orientation.
3) MTBF as per Telcordia SR-332 (Confidence level: 90%, I/P: 115Vac, O/P: 100% load) for vertical mounting orientation.
4) All parameters are specified at 25°C ambient temperature unless otherwise indicated.

寸法

PMC-05V015W1AA

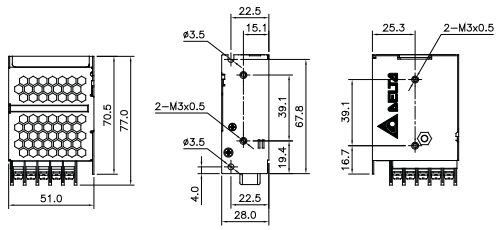

PMC-05V035W1A□

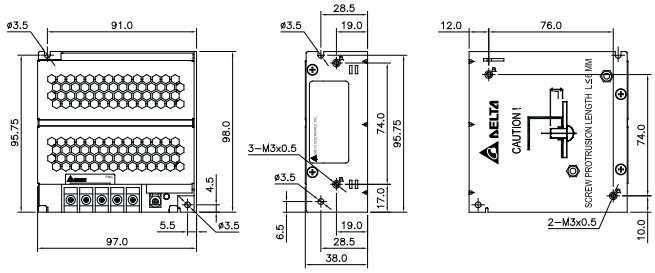

PMC-05V050W1AA

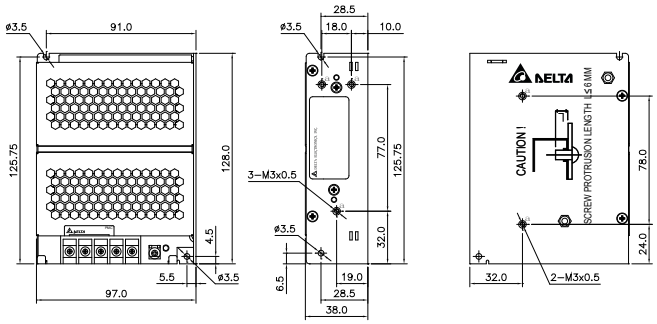

単位：mm

	PMC-05V015W1AA	PMC-05V035W1A□	PMC-05V050W1AA
入力／出力端子	M3.5 x 5 Pins (Rated 300V/15A)	• PMC-05V035W1AA: M3.5 x 5 Pins (Rated 300V/15A) • PMC-05V035W1AJ: M3.5 x 5 Pins (Rated 300V/20A)	M3.5 x 5 Pins (Rated 300V/15A)
入力／出力ワイヤー	AWG 22-16	• PMC-05V035W1AA: AWG 18-14 • PMC-05V035W1AJ: AWG 18-12	I/P: AWG 18-14 O/P: AWG 16-14

PMC パネルマウント型電源
12V 出力



PMC

特徴

- ワールドワイドAC入力電圧対応
- 入力電圧による出力ディレーティング無し
- 完全防錆アルミニウムシャーシ・カバー
- 高調波規制 IEC/EN 61000-3-2, Class A
- MTBF > 700,000 時間（Telcordia SR-332）
- IEC/EN/UL 60950-1（ITE 規格）、EMI 規格 EN 55022, Class B
- オプション：IP20カバー付きコネクター

仕様

出力	PMC-12V035W1A□	PMC-12V050W1A□	PMC-12V060W1NA	PMC-12V100W1AA	PMC-12V150W1B□
出力電圧	12V	12V	12V	12V	12V
出力電圧範囲	11-14V	11-14V	12-14V	11-14V	11-14V
出力電流	3.00A	4.17A	5.00A	8.33A	12.5A
出力電力	35W	50W	60W	100W	150W
静的入力変動	< 0.5% typ. (@ 85-264Vac 入力, 100% 負荷)				
静的負荷変動	< 1% typ. (@ 85-264Vac 入力, 0-100% 負荷)				
PARD (20MHz)	< 100mVpp				
出力保持時間	> 15ms @ 115Vac, > 80ms @ 230Vac				> 30ms @ 115Vac & 230Vac
入力					
入力位相	単相				
入力電圧範囲	85-264Vac (DC 入力範囲 125-375Vdc) [1]				
入力周波数	47-63Hz				
入力電流	< 0.75A @ 115Vac, < 0.50A @ 230Vac	< 1.10A @ 115Vac, < 0.70A @ 230Vac	< 1.35A @ 115Vac, < 0.90A @ 230Vac	< 2.00A @ 115Vac, < 1.10A @ 230Vac	< 1.70A @ 115Vac, < 1.00A @ 230Vac
100% 負荷の効率 [2]	> 85.0% @ 115Vac, > 86.0% @ 230Vac	> 84.0% @ 115Vac & 230Vac	> 86.0% @ 115Vac, > 87.0% @ 230Vac	> 84.0% @ 115Vac, > 86.0% @ 230Vac	> 87.0% @ 115Vac, > 88.0% @ 230Vac
最大突入電流	< 30A @ 115Vac, < 60A @ 230Vac	< 30A @ 115Vac, < 65A @ 230Vac	< 50A @ 115Vac, < 100A @ 230Vac	< 60A @ 115Vac, < 130A @ 230Vac	< 60A @ 115Vac, < 120A @ 230Vac
力率	EN 61000-3-2 適合			EN 61000-3-2 適合	> 0.99 @ 115Vac, > 0.90 @ 230Vac
漏洩電流	< 1mA @ 240Vac				
仕様／性能					
カバーケース	アルミニウム				
外形寸法 (L x W x H)	98 x 97 x 38 mm	128 x 97 x 38 mm	128 x 97 x 38 mm	158 x 97 x 38 mm	178 x 97 x 38 mm
質量	0.21 kg	0.26 kg	0.28 kg	0.45 kg	0.54 kg
冷却方式	自然空冷				
MTBF [3]	> 700,000 時間	> 700,000 時間	> 700,000 時間	> 700,000 時間	> 700,000 時間
環境対応					
動作温度	-10°C to +70°C		-20°C to +70°C	-10°C to +70°C	
保存温度	-25°C to +85°C				
ディレーティング	> 50°C (2.5% / °C)		< -10°C (2% / °C); > 50°C (2.5% / °C)	> 50°C (2.5% / °C)	
動作湿度	5 to 95% RH (結露無き事)				
動作高度	0 to 3,000m				

備考
1) All models are certified for DC Input except PMC-12V150W1B□ which still fulfills the test conditions of this range. DC input safety approval can be obtained upon request.
2) At 25°C ambient temperature by vertical mounting orientation.
3) MTBF as per Telcordia SR-332 (Confidence level: 90%, I/P: 115Vac, O/P: 100% load) for vertical mounting orientation.
4) All parameters are specified at 25°C ambient temperature unless otherwise indicated.

寸法

PMC-12V035W1A□

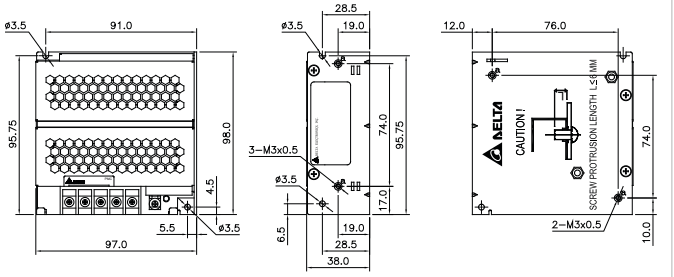

PMC-12V050W1A□, PMC-12V060W1NA

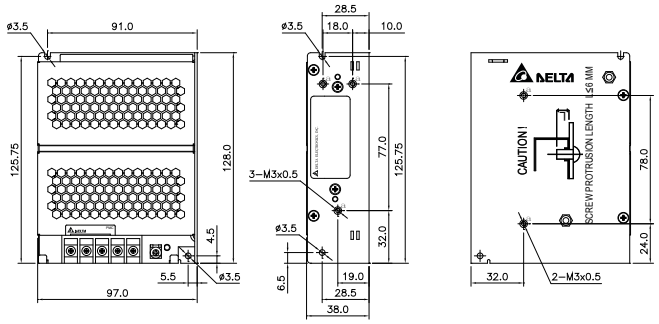

PMC-12V100W1AA

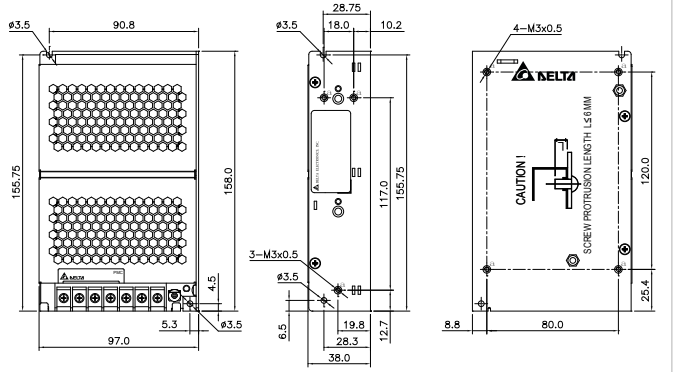

PMC-12V150W1B□

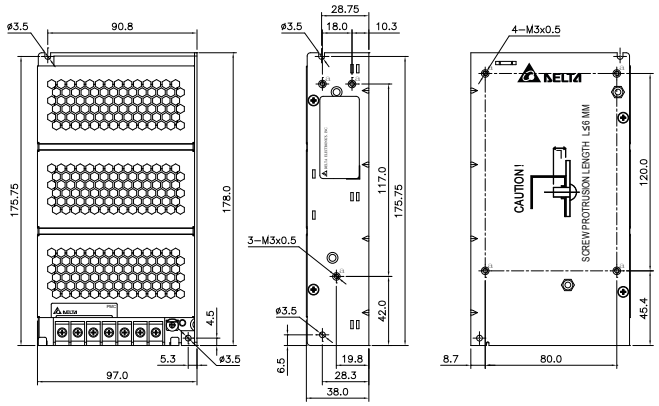

単位：mm

	PMC-12V035W1A□	PMC-12V050W1A□	PMC-12V060W1NA	PMC-12V100W1AA	PMC-12V150W1B□
入力／出力端子	• PMC-12V035W1AA: M3.5 x 5 Pins (Rated 300V/15A) • PMC-12V035W1AJ: M3.5 x 5 Pins (Rated 300V/20A)	• PMC-12V050W1AA: M3.5 x 5 Pins (Rated 300V/15A) • PMC-12V050W1AJ: M3.5 x 5 Pins (Rated 300V/20A)	M3.5 x 5 Pins (Rated 300V/15A)	M3.5 x 7 Pins (Rated 300V/15A)	• PMC-12V150W1BA: M3.5 x 7 Pins (Rated 300V/15A) • PMC-12V150W1BJ: M3.5 x 7 Pins (Rated 300V/20A) • PMC-12V150W1BL: M3.5 x 7 Pins (Rated 300V/15A)
入力／出力ワイヤー	• PMC-12V035W1AA: AWG 22-14 • PMC-12V035W1AJ: AWG 22-12	• PMC-12V050W1AA: AWG 22-14 • PMC-12V050W1AJ: AWG 22-12	AWG 22-14	AWG 22-14	• PMC-12V150W1BA: AWG 18-14 • PMC-12V150W1BJ: AWG 18-12 • PMC-12V150W1BL: AWG 18-14

PMC パネルマウント型電源
24V 出力



PMC

特徴

- ワールドワイドAC入力電圧対応
- 入力電圧による出力ディレーティング無し
- 完全防錆アルミニウムシャーシ・カバー
- 高調波規制 IEC/EN 61000-3-2, Class A
- MTBF > 700,000 時間（Telcordia SR-332）
- IEC/EN/UL 60950-1（ITE 規格）、EMI 規格 EN 55022, Class B
- オプション：IP20カバー付きコネクター

仕様

出力	PMC-24V035W1A□	PMC-24V050W1A□	PMC-24V075W1A□	PMC-24V100W1A□	PMC-24V150W1A□
出力電圧	24V	24V	24V	24V	24V
出力電圧範囲	22-28V	22-28V	22-28V	22-28V	22-28V
出力電流	1.46A	2.10A	3.12A	4.17A	6.25A
出力電力	35W	50W	75W	100W	150W
静的入力変動	< 0.5% typ. (@ 85-264Vac 入力, 100% 負荷)				
静的負荷変動	< 1% typ. (@ 85-264Vac 入力, 0-100% 負荷)				
PARD (20MHz)	< 150mVpp		< 100mVpp	< 150mVpp	< 100mVpp
出力保持時間	> 15ms @ 115Vac, > 80ms @ 230Vac	> 15ms @ 115Vac, > 90ms @ 230Vac			> 15ms @ 115Vac, > 80ms @ 230Vac
入力					
入力位相	単相				
入力電圧範囲	85-264Vac (DC 入力範囲 125-375Vdc) [1]				
入力周波数	47-63Hz				
入力電流	< 0.75A @ 115Vac, < 0.50A @ 230Vac	< 1.10A @ 115Vac, < 0.70A @ 230Vac	< 1.50A @ 115Vac, < 1.00A @ 230Vac	< 2.00A @ 115Vac, < 1.10A @ 230Vac	< 3.10A @ 115Vac, < 2.00A @ 230Vac
100% 負荷の効率 [2]	> 85.0% @ 115Vac & 230Vac	> 86.0% @ 115Vac & 230Vac			> 87.0% @ 115Vac, > 88.0% @ 230Vac
最大突入電流	< 30A @ 115Vac, < 60A @ 230Vac		< 40A @ 115Vac, < 80A @ 230Vac	< 50A @ 115Vac, < 100A @ 230Vac	< 60A @ 115Vac, < 120A @ 230Vac
力率	EN 61000-3-2 適合				NA
漏洩電流	< 1mA @ 240Vac				
仕様／性能					
カバーケース	アルミニウム				
外形寸法 (L x W x H)	128 x 97 x 38 mm	128 x 97 x 38 mm	128 x 97 x 38 mm	158 x 97 x 38 mm	178 x 97 x 38 mm
質量	0.24 kg	0.26 kg	0.30 kg	0.41 kg	0.48 kg
冷却方式	自然空冷				
MTBF [3]	> 700,000 時間	> 700,000 時間	> 700,000 時間	> 700,000 時間	> 700,000 時間
環境対応					
動作温度	-10°C to +70°C				
保存温度	-25°C to +85°C				
ディレーティング	> 50°C (2.5% / °C)				
動作湿度	5 to 95% RH (結露無き事)				
動作高度	0 to 3,000m				0 to 5,000m

備考
1) All models are certified for DC Input.
2) At 25°C ambient temperature by vertical mounting orientation.
3) MTBF as per Telcordia SR-332 (Confidence level: 90%, I/P: 115Vac, O/P: 100% load) for vertical mounting orientation.
4) All parameters are specified at 25°C ambient temperature unless otherwise indicated.

寸法

PMC-24V035W1A□, PMC-24V050W1A□, PMC-24V075W1A□

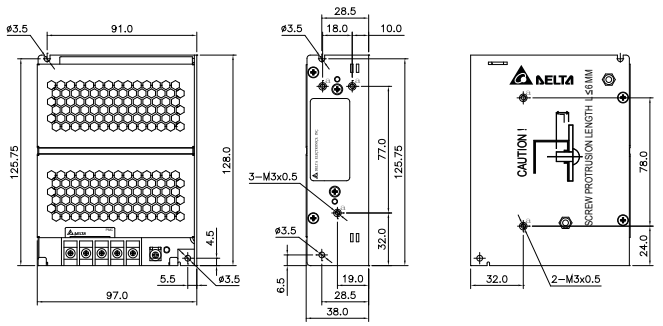

PMC-24V100W1A□

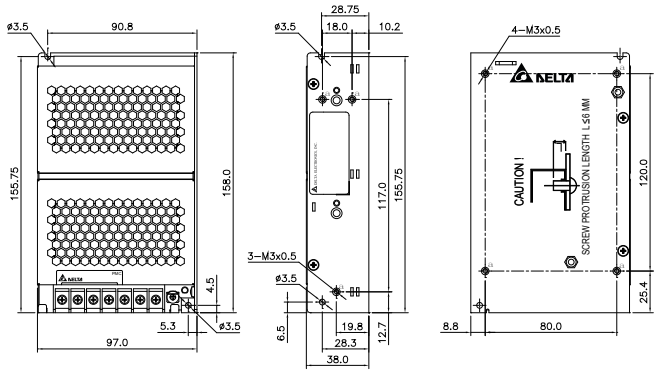

PMC-24V150W1A□

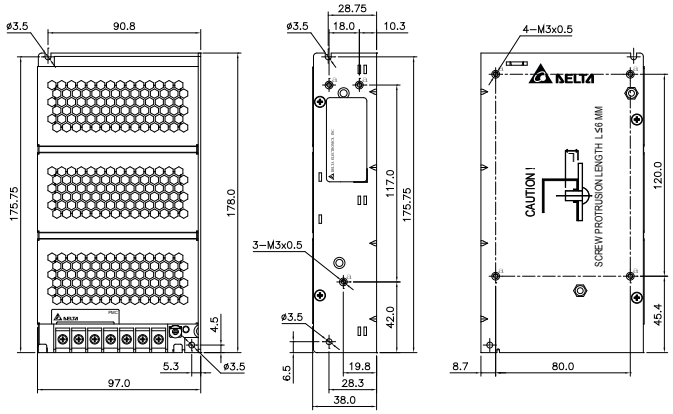

単位：mm

	PMC-24V035W1A□	PMC-24V050W1A□	PMC-24V075W1A□	PMC-24V100W1A□	PMC-24V150W1A□
入力／出力端子	• PMC-24V035W1AA: M3.5 x 5 Pins (Rated 300V/15A) • PMC-24V035W1AJ: M3.5 x 5 Pins (Rated 300V/20A)	• PMC-24V050W1AA: M3.5 x 5 Pins (Rated 300V/15A) • PMC-24V050W1AJ: M3.5 x 5 Pins (Rated 300V/20A)	• PMC-24V075W1AA: M3.5 x 5 Pins (Rated 300V/15A) • PMC-24V075W1AJ: M3.5 x 5 Pins (Rated 300V/20A)	• PMC-24V100W1AA: M3.5 x 7 Pins (Rated 300V/15A) • PMC-24V100W1AJ: M3.5 x 7 Pins (Rated 300V/20A)	• PMC-24V150W1AA: M3.5 x 7 Pins (Rated 300V/15A) • PMC-24V150W1AJ: M3.5 x 7 Pins (Rated 300V/20A)
入力／出力ワイヤー	• PMC-24V035W1AA: AWG 22-14 • PMC-24V035W1AJ: AWG 22-12	• PMC-24V050W1AA: AWG 22-14 • PMC-24V050W1AJ: AWG 22-12	• PMC-24V075W1AA: AWG 22-14 • PMC-24V075W1AJ: AWG 22-12	• PMC-24V100W1AA: AWG 22-14 • PMC-24V100W1AJ: AWG 22-12	• PMC-24V150W1AA: AWG 22-14 • PMC-24V150W1AJ: AWG 22-12

PMC パネルマウント型電源
24V 出力



PMC

特徴

- ワールドワイドAC入力電圧対応
- 入力電圧による出力ディレーティング無し
- 完全防錆アルミニウムシャーシ・カバー（PMC-24V600W1BA除外）
- 高調波規制 IEC/EN 61000-3-2, Class A
- MTBF > 700,000 時間（Telcordia SR-332）
- IEC/EN/UL 60950-1（ITE 規格）、EMI 規格 EN 55022, Class B
- オプション：IP20カバー付きコネクター及びフロントフェス端子

仕様

出力	PMC-24V150W2AA	PMC-24V150W1B□	PMC-24V300W1BA	PMC-24V600W1BA	PMC-DSPV100W1A
出力電圧	24V	24V	V1: 24V, V2 SB: 12V	24V	V1: 24V, V2: 5V
出力電圧範囲	22-28V	22-28V	V1: 22-28V	21.6-26.4V	V1: 22.8-26.4V
出力電流	6.25A	6.25A	V1: 12.5A, V2 SB: 0.50A	25.0A (50.0A for 5s)	V1: 4.00A, V2: 7.00A
出力電力	150W	150W	300W	600W (1,200W for 5s)	100W
静的入力変動	< 0.5% typ. (@ 170-264Vac 入力, 100% 負荷)	< 0.5% typ. (@ 85-264Vac 入力, 100% 負荷)	< 0.5% typ. (@ 85-264Vac 入力, 100% 負荷)		
静的負荷変動	< 1% typ. (@ 170-264Vac 入力, 0-100% 負荷)	< 1% typ. (@ 85-264Vac 入力, 0-100% 負荷)	< 1% typ. (@ 85-264Vac 入力, 0-100% 負荷)		
PARD (20MHz)	< 100mVpp		V1: < 100mVpp, V2: < 200mVpp	< 180mVpp	V1: < 200mVpp, V2: < 80mVpp
出力保持時間	> 20ms @ 230Vac	> 30ms @ 115Vac & 230Vac	> 15ms @ nominal input, 100% 負荷	> 20ms @ 115Vac & 230Vac	> 15ms @ 115Vac, > 80ms @ 230Vac
入力					
入力位相	単相				
入力電圧範囲	180-264Vac (DC 入力範囲 220-375Vdc) [1]	85-264Vac (DC 入力範囲 125-375Vdc) [1]		85-264Vac (DC 入力範囲 120-370Vdc) [1]	85-264Vac (DC 入力範囲 125-375Vdc) [1]
入力周波数	47-63Hz				
入力電流	< 1.60A @ 230Vac	< 1.70A @ 115Vac, < 1.00A @ 230Vac	< 4.00A @ 115Vac, < 2.00A @ 230Vac	< 6.50A @ 115Vac, < 3.20A @ 230Vac	< 2.00A @ 115Vac, < 1.10A @ 230Vac
100% 負荷の効率 [2]	> 87.0% @ 230Vac	> 89.0% @ 115Vac, > 91.0% @ 230Vac	> 86.0% @ 115Vac, > 88.0% @ 230Vac	> 86.0% @ 115Vac, > 89.0% @ 230Vac	> 84.0% @ 115Vac, > 86.0% @ 230Vac
最大突入電流	< 120A @ 230Vac	< 60A @ 115Vac, < 120A @ 230Vac	< 35A @ 115Vac, < 70A @ 230Vac	< 20A @ 115Vac, < 40A @ 230Vac	< 50A @ 115Vac, < 100A @ 230Vac
力率	EN 61000-3-2 適合	> 0.99 @ 115Vac, > 0.90 @ 230Vac	> 0.99 @ 115Vac, > 0.97 @ 230Vac	> 0.99 @ 115Vac, > 0.94 @ 230Vac	EN 61000-3-2 適合
漏洩電流	< 1mA @ 240Vac			< 1.5mA @ 240Vac	< 1mA @ 240Vac
仕様／性能					
カバーケース	アルミニウム			SECC 鋼鉄	アルミニウム
外形寸法 (L x W x H)	178 x 97 x 38 mm	178 x 97 x 38 mm	199 x 105 x 41 mm	215 x 120 x 61 mm	178 x 97 x 38 mm
質量	0.50 kg	0.54 kg	0.82 kg	1.60 kg	0.52 kg
冷却方式	自然空冷		強制空冷		自然空冷
MTBF [3]	> 700,000 時間	> 700,000 時間	> 700,000 時間	> 300,000 時間	> 700,000 時間
環境対応					
動作温度	-10°C to +70°C			-20°C to +70°C	-10°C to +70°C
保存温度	-25°C to +85°C			-20°C to +75°C	-25°C to +85°C
ディレーティング	> 50°C (2.5% / °C)				
動作湿度	5 to 95% RH (結露無き事)				
動作高度	0 to 3,000m	0 to 5,000m	0 to 3,000m		

備考
1) All models fulfill the test conditions for this range. DC input safety approval can be obtained upon request. While PMC-24V150W2AA and PMC-DSPV100W1A are also certified for DC Input.
2) At 25°C ambient temperature by vertical mounting orientation.
3) MTBF as per Telcordia SR-332 (Confidence level: 90%, I/P: 115Vac, O/P: 100% load) for vertical mounting orientation. For PMC-24V300W1BA and PMC-24V600W1BA models, MTBF calculations do not include fan life time.
4) All parameters are specified at 25°C ambient temperature unless otherwise indicated.

寸法

PMC-24V150W2AA, PMC-24V150W1B□, PMC-DSPV100W1A

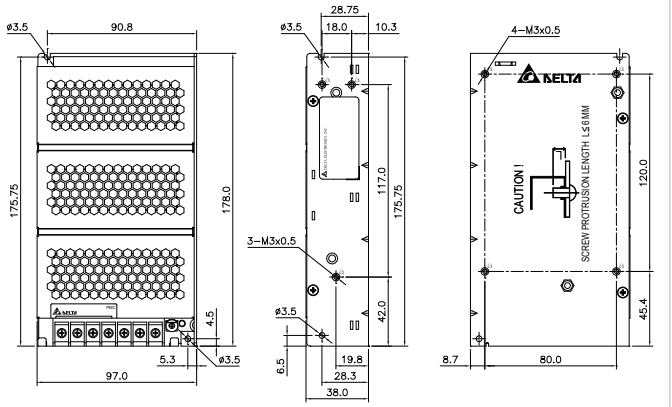

PMC-24V300W1BA

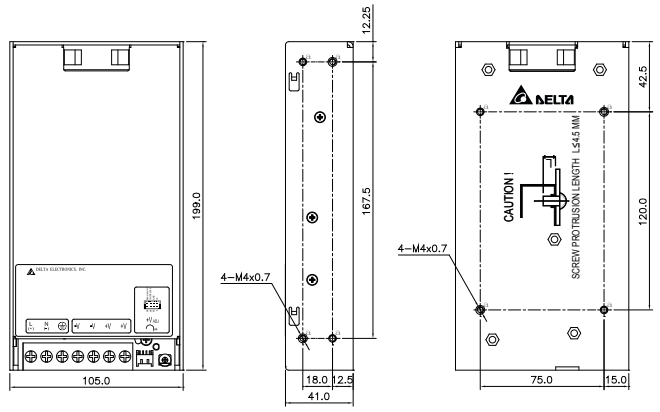

PMC-24V600W1BA

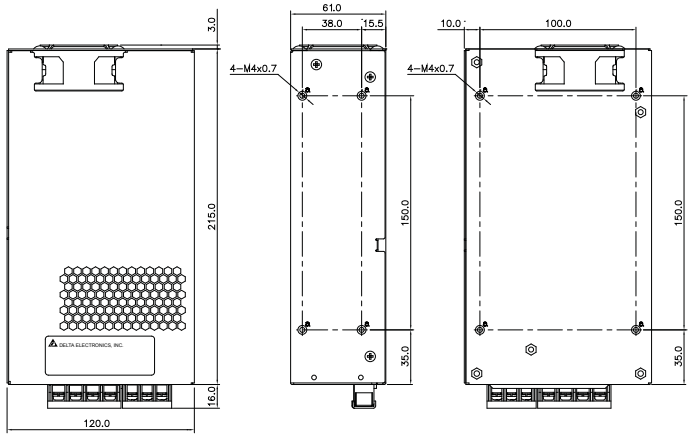

単位：mm

	PMC-24V150W2AA	PMC-24V150W1B□	PMC-24V300W1BA	PMC-24V600W1BA	PMC-DSPV100W1A
入力／出力端子	M3.5 x 7 Pins (Rated 300V/15A)	• PMC-24V150W1BA: M3.5 x 7 Pins (Rated 300V/15A) • PMC-24V150W1BJ: M3.5 x 7 Pins (Rated 300V/20A) • PMC-24V150W1BL: M3.5 x 7 Pins (Rated 300V/15A)	M3.5 x 7 Pins (Rated 300V/20A)	I/P: M4 x 3 Pins (Rated 300V/20A) O/P: M4 x 4 Pins (Rated 300V/25A)	M3.5 x 7 Pins (Rated 300V/15A)
入力／出力ワイヤー	AWG 22-14	• PMC-24V150W1BA: AWG 22-14 • PMC-24V150W1BJ: AWG 22-12 • PMC-24V150W1BL: AWG 22-12	AWG 20-12	AWG 14-12	AWG 22-14

PMC パネルマウント型電源
48V 出力



PMC

特徴

- ワールドワイドAC入力電圧対応
- 入力電圧による出力ディレーティング無し
- 完全防錆アルミニウムシャーシ・カバー（PMC-24V600W1BA除外）
- 高調波規制 IEC/EN 61000-3-2, Class A
- MTBF > 700,000 時間（Telcordia SR-332）
- IEC/EN/UL 60950-1（ITE 規格）、EMI 規格 EN 55022, Class B
- オプション：IP20カバー付きコネクター及びフロントフェス端子

仕様

出力	PMC-48V150W1B□
出力電圧	48V
出力電圧範囲	44-53V
出力電流	3.125A
出力電力	150W
静的入力変動	< 0.5% typ. (@ 85-264Vac 入力, 100% 負荷)
静的負荷変動	< 1% typ. (@ 85-264Vac 入力, 0-100% 負荷)
PARD (20MHz)	< 200mVpp
出力保持時間	> 30ms @ 115Vac & 230Vac
入力	
入力位相	単相
入力電圧範囲	85-264Vac (DC 入力範囲 125-375Vdc) [1]
入力周波数	47-63Hz
入力電流	< 1.70A @ 115Vac, < 1.00A @ 230Vac
100% 負荷の効率 [2]	> 89.0% @ 115Vac, > 91.0% @ 230Vac
最大突入電流	< 20A @ 115Vac, < 40A @ 230Vac
力率	> 0.99 @ 115Vac, > 0.92 @ 230Vac
漏洩電流	< 1.5mA @ 240Vac
仕様／性能	
カバーケース	アルミニウム
外形寸法 (L x W x H)	178 x 97 x 38 mm
質量	0.53 kg
冷却方式	自然空冷
MTBF [3]	> 700,000 時間
環境対応	
動作温度	-10°C to +70°C
保存温度	-25°C to +85°C
ディレーティング	> 50°C (2.5% / °C)
動作湿度	5 to 95% RH (結露無き事)
動作高度	0 to 5,000m

寸法

PMC-48V150W1B□

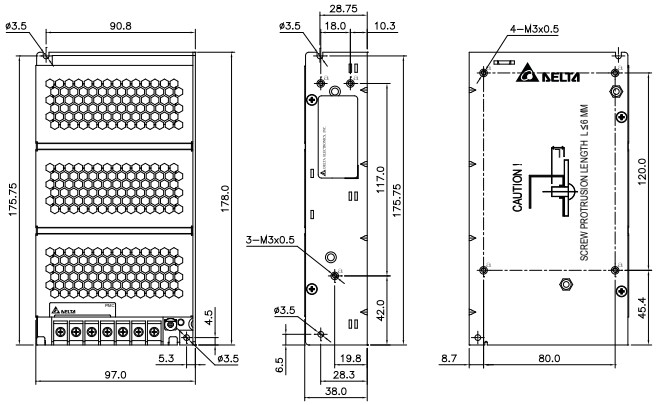

単位：mm

	PMC-48V150W1B□
入力／出力端子	• PMC-48V150W1BA: M3.5 x 7 Pins (Rated 300V/15A) • PMC-48V150W1BJ: M3.5 x 7 Pins (Rated 300V/20A) • PMC-48V150W1BL: M3.5 x 7 Pins (Rated 300V/15A)
入力／出力ワイヤー	• PMC-48V150W1BA: AWG 22-14 • PMC-48V150W1BJ: AWG 22-12 • PMC-48V150W1BL: AWG 22-12

備考
1) All models fulfill the test conditions for DC Input. DC input safety approval can be obtained upon request.
2) At 25°C ambient temperature by vertical mounting orientation.
3) MTBF as per Telcordia SR-332 (Confidence level: 90%, I/P: 115Vac, O/P: 100% load) for vertical mounting orientation.
4) All parameters are specified at 25°C ambient temperature unless otherwise indicated.

PMF パネルマウント型電源
4.2V, 5V 出力



PMF

特徴

- ワールドワイドAC入力電圧対応
- PFC、ファン廻転コントローラー搭載
- 完全防錆アルミニウムシャーシ・カバー
- 高調波規制 IEC/EN 61000-3-2, Class D
- 短絡／過電圧／過電流／過熱保護機能内蔵
- オプション：ON/OFFリモート

仕様

出力	PMF-4V320WC□□	PMF-5V320WC□□
出力電圧	4.2V	5V
出力電圧範囲	3.78-4.62V	4.50-5.50V
出力電流	55.0A	55.0A
出力電力	231W	275W
静的入力変動	< 0.5%	
静的負荷変動	< 1.5%	< 1%
PARD (20MHz)	< 150mVpp	
出力保持時間	16ms typ. @ 115Vac & 230Vac	
入力		
入力位相	単相	
入力電圧範囲	85-264Vac	
入力周波数	47-63Hz	
入力電流	5.00A typ. @ 115Vac, 2.50A typ. @ 230Vac	5.00A typ. @ 115Vac, 2.50A typ. @ 230Vac
100% 負荷の効率 [2]	76.5% typ. @ 230Vac	78.5% typ. @ 230Vac
最大突入電流	20A typ. @ 115Vac, 40A typ. @ 230Vac	
力率	0.97 typ. @ 115Vac, 0.94 typ. @ 230Vac	0.98 typ. @ 115Vac, 0.95 typ. @ 230Vac
漏洩電流	< 1mA @ 240Vac	
仕様／性能		
カバーケース	アルミニウム	
外形寸法 (L x W x H)	215 x 115 x 50 mm	215 x 115 x 50 mm
質量	0.86 kg	0.86 kg
冷却方式	強制空冷	
MTBF [2]	> 700,000 時間	> 700,000 時間
環境対応		
動作温度	-10°C to +70°C	
保存温度	-25°C to +85°C	
ディレーティング	> 55°C (3.33% / °C)	
動作湿度	5 to 95% RH (結露無き事)	
動作高度	0 to 5,000m	

寸法

PMF-4V320WC□□, PMF-5V320WC□□

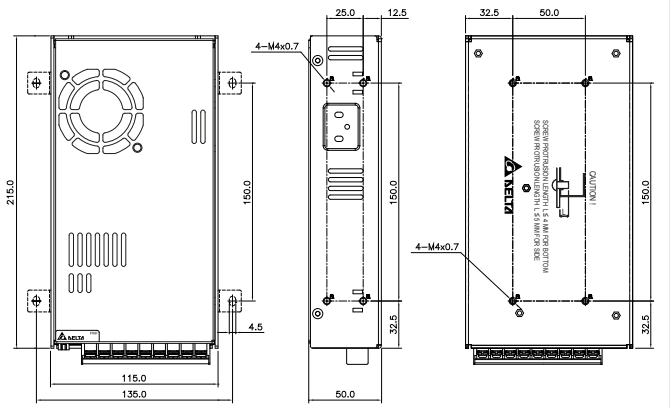

単位：mm

	PMF-4V320WC□□	PMF-5V320WC□□
入力／出力端子	• PMF-4V320WCA□: M3.5 x 9 Pins (Rated 300V/15A) • PMF-4V320WCG□: M3.5 x 9 Pins (Rated 300V/20A)	• PMF-5V320WCA□: M3.5 x 9 Pins (Rated 300V/15A) • PMF-5V320WCG□: M3.5 x 9 Pins (Rated 300V/20A)
入力／出力ワイヤー	AWG 14-12**	AWG 14-12**

**Only use wire that can withstand operating temperature of more than 125°C.

Notes
1) At 25°C ambient temperature by vertical mounting orientation.
2) MTBF as per Telcordia SR-332 (Confidence level: 90%, I/P: 100Vac, O/P: 100% load, Ta: 35°C). MTBF calculations do not include fan life time.
3) All parameters are specified at 25°C ambient temperature unless otherwise indicated.

PMF パネルマウント型電源
24V 出力



PMF

特徴

- ワールドワイドAC入力電圧対応
- PFC、ファン回転コントローラー搭載
- 完全防錆アルミニウムシャーシ・カバー
- 高調波規制 IEC/EN 61000-3-2, Class D
- 短絡／過電圧／過電流／過熱保護機能内蔵
- オプション：ON/OFFリモート

仕様

出力	PMF-24V200WC□□	PMF-24V240WC□□	PMF-24V320WC□□
出力電圧	24V	24V	24V
出力電圧範囲	21.6-26.4V	21.6-26.4V	21.6-26.4V
出力電流	8.40A	10.0A	13.3A
出力電力	201.6W	240W	320W
静的入力変動	< 0.5%		
静的負荷変動	< 0.5%		< 1%
PARD (20MHz)	150mVpp		
出力保持時間	20ms typ. @ 115Vac & 230Vac		
入力			
入力位相	単相		
入力電圧範囲	85-264Vac		
入力周波数	47-63Hz		
入力電流	3.50A typ. @ 115Vac, 1.70A typ. @ 230Vac	3.60A typ. @ 115Vac, 1.80A typ. @ 230Vac	5.00A typ. @ 115Vac, 2.50A typ. @ 230Vac
100% 負荷の効率 [1)]	87.0% typ. @ 230Vac		
最大突入電流	30A typ. @ 115Vac, 50A typ. @ 230Vac	30A typ. @ 115Vac, 60A typ. @ 230Vac	20A typ. @ 115Vac, 40A typ. @ 230Vac
力率	0.98 typ. @ 115Vac, 0.95 typ. @ 230Vac	0.99 typ. @ 115Vac, 0.95 typ. @ 230Vac	0.98 typ. @ 115Vac, 0.95 typ. @ 230Vac
漏洩電流	< 0.5mA @ 240Vac		< 1mA @ 240Vac
仕様／性能			
カバーケース	アルミニウム		
外形寸法 (L x W x H)	190 x 93 x 50 mm	190 x 93 x 50 mm	215 x 115 x 50 mm
質量	0.66 kg	0.66 kg	0.84 kg
冷却方式	強制空冷		
MTBF [2)]	> 700,000 時間	> 700,000 時間	> 700,000 時間
環境対応			
動作温度	-10°C to +70°C		
保存温度	-20°C to +85°C		
ディレーティング	> 50°C (2.5% / °C)		
動作湿度	5 to 95% RH (結露無き事)		
動作高度	0 to 5,000m		

備考
1) At 25°C ambient temperature by vertical mounting orientation.
2) MTBF as per Telcordia SR-332 (Confidence level: 90%, I/P: 100Vac, O/P: 100% load, Ta: 35°C). MTBF calculations do not include fan life time.
3) All parameters are specified at 25°C ambient temperature unless otherwise indicated.

寸法

PMF-24V200WC□□, PMF-24V240WC□□

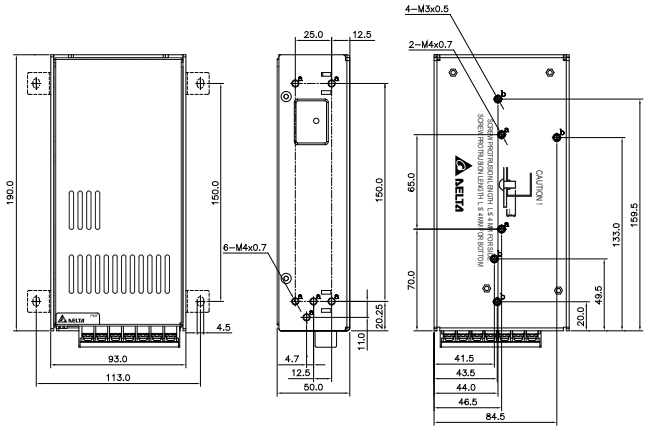

PMF-24V320WC□□

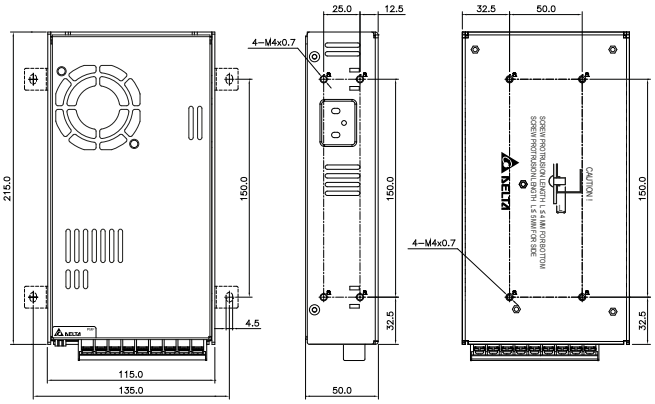

単位: mm

	PMF-24V200WC□□	PMF-24V240WC□□	PMF-24V320WC□□
入力／出力端子	• PMF-24V200WCA□: M3.5 x 7 Pins (Rated 300V/15A) • PMF-24V200WCG□: M3.5 x 7 Pins (Rated 300V/20A)	• PMF-24V240WCA□: M3.5 x 7 Pins (Rated 300V/15A) • PMF-24V240WCG□: M3.5 x 7 Pins (Rated 300V/20A)	• PMF-24V320WCA□: M3.5 x 9 Pins (Rated 300V/15A) • PMF-24V320WCG□: M3.5 x 9 Pins (Rated 300V/20A)
入力／出力ワイヤー	AWG 20-12	AWG 20-12	AWG 20-12

PMR パネルマウント型電源
4.2V 出力



PMR

特徴

- ワールドワイドAC入力電圧対応
- 完全防錆アルミニウムシャーシ・カバー
- PFC 搭載高調波規制 IEC/EN 61000-3-2、Class A、Class D
- 1U 低背（30mm）
- 出力電圧確認端子（リレー出力）
  （PMR-4V320WDBA、PMR-4V320WDCA 対応）

仕様

出力	PMR-4V320WC□A	PMR-4V320WDAA	PMR-4V320WDGA	PMR-4V320WDBA	PMR-4V320WDCA
出力電圧	4.2V	4.2V	4.2V	4.2V	4.2V
出力電圧範囲	3.78-4.62V	3.78-4.62V	3.78-4.62V	3.99-4.51V (No potentiometer)	3.99-4.51V (No potentiometer)
出力電流	60.0A	60.0A	60.0A	60.0A	60.0A
出力電力	252W	252W	252W	252W	252W
静的入力変動	< 0.5%				
静的負荷変動	< 1%			NA	
PARD (20MHz)	< 150mVpp				
出力保持時間	8ms typ.				
入力					
入力位相	単相				
入力電圧範囲	88-264Vac				
入力周波数	47-63Hz				
入力電流	3.00A typ. @ 115Vac, 1.50A typ. @ 230Vac	4.50A typ. @ 115Vac, 2.50A typ. @ 230Vac			
100% 負荷の効率 [1]	80.5% typ. @ 115Vac, 83.5% typ. @ 230Vac	84.5% typ. @ 115Vac, 86.5% typ. @ 230Vac		84.0% typ. @ 115Vac, 86.0% typ. @ 230Vac	
最大突入電流	20A typ. @ 115Vac, 40A typ. @ 230Vac				
力率	0.98 typ. @ 115Vac, 0.95 typ. @ 230Vac				
漏洩電流	< 0.5mA @ 240Vac	< 1mA @ 240Vac			
仕様／性能					
カバーケース	アルミニウム				
外形寸法 (L x W x H)	215 x 115 x 30 mm	215 x 115 x 30 mm	215 x 115 x 30 mm	215 x 115 x 30 mm	215 x 115 x 30 mm
質量	0.76 kg	0.86 kg	0.86 kg	0.86 kg	0.86 kg
冷却方式	強制空冷	自然空冷			
MTBF [2]	> 700,000 時間	> 700,000 時間	> 700,000 時間	> 700,000 時間	> 700,000 時間
環境対応					
動作温度	-10°C to +70°C	-20°C to +70°C			
保存温度	-40°C to +85°C				
ディレーティング	> 50°C (2.5% / °C)	> 40°C (1% / °C), > 50°C (1.5% / °C)			
動作湿度	5 to 95% RH (結露無き事)				
動作高度	0 to 5,000m				

備考
1) At 25°C ambient temperature by vertical mounting orientation.
2) MTBF as per Telcordia SR-332 (Confidence level: 90%, I/P: 100Vac, O/P: 100% load, Ta: 35°C). For PMR-4V320WC□A, MTBF calculation does not include fan life time.
3) All parameters are specified at 25°C ambient temperature unless otherwise indicated.

寸法

PMR-4V320WC□A

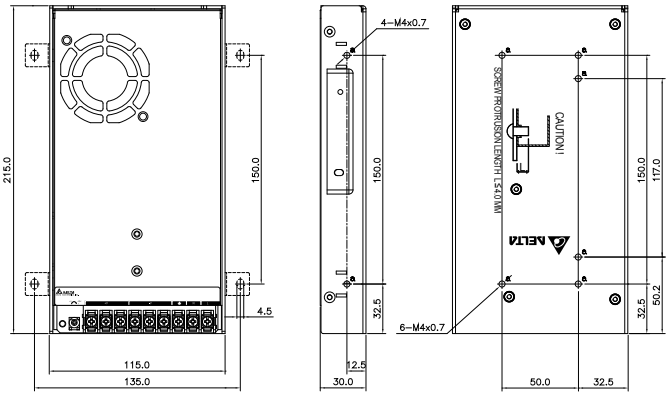

PMR-4V320WD□A

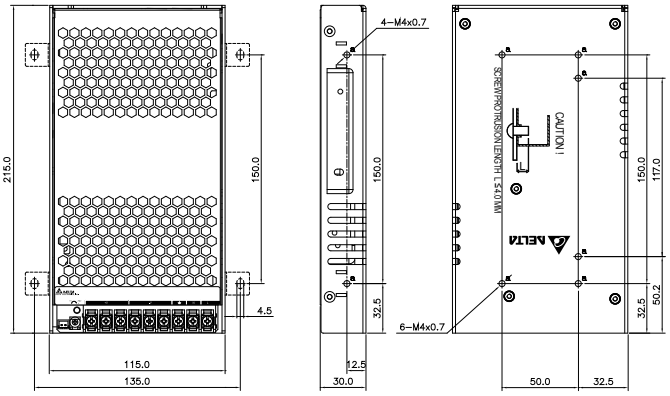

単位：mm

	PMR-4V320WC□A	PMR-4V320WD□A
入力／出力端子	• PMR-4V320WCAA: M3.5 x 9 Pins (Rated 300V/15A) • PMR-4V320WCGA: M3.5 x 9 Pins (Rated 300V/20A)	• PMR-4V320WDAA, PMR-4V320WDBA: M3.5 x 9 Pins (Rated 300V/15A) • PMR-4V320WDGA, PMR-4V320WDCA: M3.5 x 9 Pins (Rated 300V/20A)
入力／出力ワイヤー	• PMR-4V320WCAA: AWG 14-12** • PMR-4V320WCGA: AWG 14-12**	• PMR-4V320WDAA, PMR-4V320WDBA: AWG 14-12** • PMR-4V320WDGA, PMR-4V320WDCA: AWG 14-12**

**Only use wire that can withstand operating temperature of more than 125°C.

PMR パネルマウント型電源
5V 出力



PMR

特徴

- ワールドワイドAC入力電圧対応
- 完全防錆アルミニウムシャーシ・カバー
- PFC 搭載高調波規制 IEC/EN 61000-3-2、Class A、Class D
- 1U 低背（30mm）
- 出力電圧確認端子（リレー出力）
  （PMR-5V320WDBA、PMR-5V320WDCA 対応）

仕様

出力	PMR-5V320WC□A	PMR-5V320WDAA	PMR-5V320WDGA	PMR-5V320WDBA	PMR-5V320WDCA
出力電圧	5V	5V	5V	5V	5V
出力電圧範囲	4.50-5.50V	4.50-5.50V	4.50V-5.50V	4.75-5.25V (No potentiometer)	4.75-5.25V (No potentiometer)
出力電流	60.0A	60.0A	60.0A	60.0A	60.0A
出力電力	300W	300W	300W	300W	300W
静的入力変動	< 0.5%				
静的負荷変動	< 1%			NA	
PARD (20MHz)	< 150mVpp				
出力保持時間	8ms typ.				
入力					
入力位相	単相				
入力電圧範囲	88-264Vac				
入力周波数	47-63Hz				
入力電流	4.50A typ. @ 115Vac, 2.50A typ. @ 230Vac	5.00A typ. @ 115Vac, 2.50A typ. @ 230Vac			
100% 負荷の効率 [1]	81.0% typ. @ 115Vac, 84.0% typ. @ 230Vac	86.0% typ. @ 115Vac, 88.0% typ. @ 230Vac		85.0% typ. @ 115Vac, 87.0% typ. @ 230Vac	
最大突入電流	20A typ. @ 115Vac, 40A typ. @ 230Vac				
力率	0.98 typ. @ 115Vac, 0.95 typ. @ 230Vac				
漏洩電流	< 0.5mA @ 240Vac	< 1mA @ 240Vac			
仕様／性能					
カバーケース	アルミニウム				
外形寸法 (L x W x H)	215 x 115 x 30 mm	215 x 115 x 30 mm	215 x 115 x 30 mm	215 x 115 x 30 mm	215 x 115 x 30 mm
質量	0.76 kg	0.86 kg	0.86 kg	0.86 kg	0.86 kg
冷却方式	強制空冷	自然空冷			
MTBF [2]	> 700,000 時間	> 700,000 時間	> 700,000 時間	> 700,000 時間	> 700,000 時間
環境対応					
動作温度	-10°C to +70°C	-20°C to +70°C			
保存温度	-40°C to +85°C				
ディレーティング	> 50°C (2.5% / °C)	> 40°C (1% / °C), > 50°C (1.5% / °C)			
動作湿度	5 to 95% RH (結露無き事)				
動作高度	0 to 5,000m				

備考
1) At 25°C ambient temperature by vertical mounting orientation.
2) MTBF as per Telcordia SR-332 (Confidence level: 90%, I/P: 100Vac, O/P: 100% load, Ta: 35°C). For PMR-5V320WC□A, MTBF calculation does not include fan life time.
3) All parameters are specified at 25°C ambient temperature unless otherwise indicated.

寸法

PMR-5V320WC□A

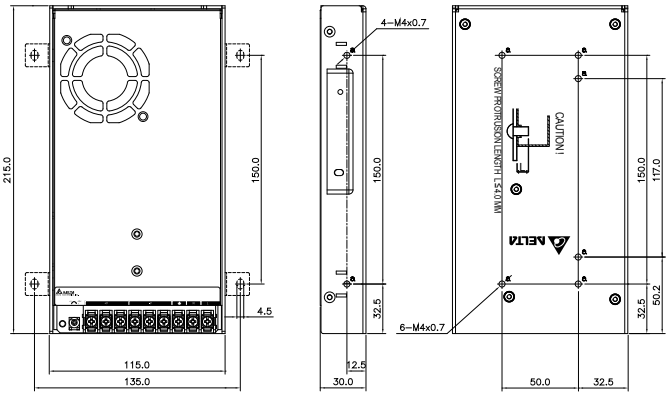

PMR-5V320WD□A

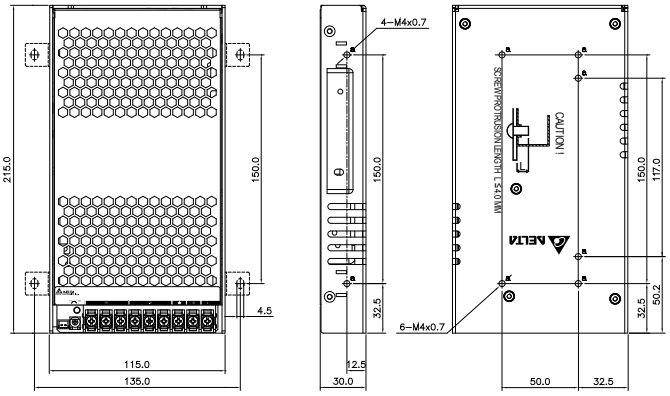

単位：mm

	PMR-5V320WC□A	PMR-5V320WD□A
入力／出力端子	• PMR-5V320WCAA: M3.5 x 9 Pins (Rated 300V/15A) • PMR-5V320WCGA: M3.5 x 9 Pins (Rated 300V/20A)	• PMR-5V320WDAA, PMR-5V320WDBA: M3.5 x 9 Pins (Rated 300V/15A) • PMR-5V320WDGA, PMR-5V320WDCA: M3.5 x 9 Pins (Rated 300V/20A)
入力／出力ワイヤー	• PMR-5V320WCAA: AWG 14-12** • PMR-5V320WCGA: AWG 14-12**	• PMR-5V320WDAA, PMR-5V320WDBA: AWG 14-12** • PMR-5V320WDGA, PMR-5V320WDCA: AWG 14-12**

**Only use wire that can withstand operating temperature of more than 125°C.

PMT パネルマウント型電源
4.2V, 5V 出力



PMT

特徴

- スイッチで入力電圧範囲調整（一部機種除外）
- 高調波規制 IEC/EN 61000-3-2, Class A
- MTBF > 700,000 時間（Telcordia SR-332）
- 短絡／過電圧／過電流／過熱保護機能内蔵
- オプション：シャーシ、ケース（35W、50W 対応）

仕様

出力	PMT-4V350W1A□	PMT-5V350W1A□	PM□-12V150W1A□	PM□-24V150W1A□
出力電圧	4.2V	5V	12V	24V
出力電圧範囲	3.78-4.70V	4.50-5.50V	11.4-13.5V	22.8-27.6V
出力電流	60.0A	60.0A	12.5A	6.50A
出力電力	252W	300W	150W	156W
静的入力変動	< 0.5%			
静的負荷変動	< 2.5%		< 0.5%	
PARD (20MHz)	< 150mVpp		< 120mVpp	
出力保持時間	16ms typ. @ 115Vac, 20ms typ. @ 230Vac	16ms typ. @ 115Vac, 20ms typ. @ 230Vac	20ms typ. @ 115Vac, 24ms typ. @ 230Vac	20ms typ. @ 115Vac, 24ms typ. @ 230Vac
入力				
入力位相	単相			
入力電圧範囲	90-132Vac, 180-264Vac (Selectable by Switch)	90-132Vac, 180-264Vac (Selectable by Switch)	90-132Vac, 180-264Vac (Selectable by Switch)	90-132Vac, 180-264Vac (Selectable by Switch)
入力周波数	47-63Hz			
入力電流	7.00A typ. @ 115Vac, 4.00A typ. @ 230Vac	7.00A typ. @ 115Vac, 4.00A typ. @ 230Vac	3.00A typ. @ 115Vac, 2.00A typ. @ 230Vac	3.00A typ. @ 115Vac, 2.00A typ. @ 230Vac
100% 負荷の効率 [1]	76.0% typ. @ 230Vac	78.0% typ. @ 230Vac	86.0% typ. @ 230Vac	89.0% typ. @ 230Vac
最大突入電流	40A typ. @ 115Vac, 60A typ. @ 230Vac	40A typ. @ 115Vac, 60A typ. @ 230Vac	45A typ. @ 230Vac	45A typ. @ 230Vac
力率	NA		EN 61000-3-2 適合	
漏洩電流	< 1mA @ 240Vac		< 0.5mA @ 240Vac	
仕様／性能				
カバーケース	アルミニウム		SGCC / アルミニウム	
外形寸法 (L x W x H)	215 x 115 x 50 mm	215 x 115 x 50 mm	178 x 97 x 38 mm	178 x 97 x 38 mm
質量	0.81 kg	0.81 kg	0.48 kg	0.48 kg
冷却方式	強制空冷		自然空冷	
MTBF [2]	> 700,000 時間	> 700,000 時間	> 700,000 時間	> 700,000 時間
環境対応				
動作温度	-10°C to +70°C			
保存温度	-25°C to +85°C			
ディレーティング	> 50°C (4% / °C); > 60°C (1% / °C)	> 50°C (2.5% / °C)		
動作湿度	5 to 95% RH (結露無き事)			
動作高度	0 to 5,000m			

備考
1) At 25°C ambient temperature by vertical mounting orientation.
2) MTBF as per Telcordia SR-332 (Confidence level: 90%, I/P: 100Vac, O/P: 100% load, Ta: 35°C). For PMT-4V350W1A□ and PMT-5V350W1A□ models, MTBF calculations do not include fan life time.
3) All parameters are specified at 25°C ambient temperature unless otherwise indicated.

寸法

PMT-4V350W1A□, PMT-5V350W1A□

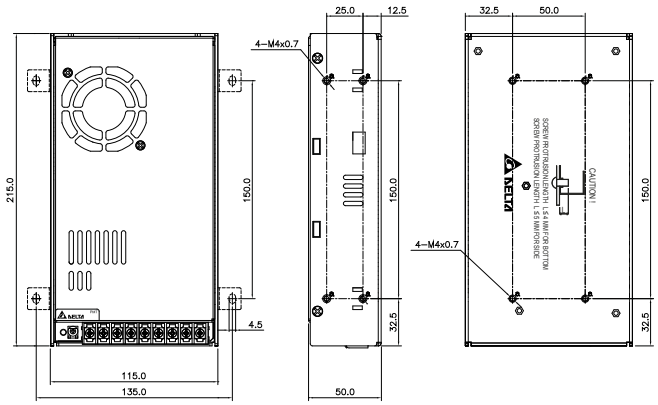

PM□-12V150W1A□

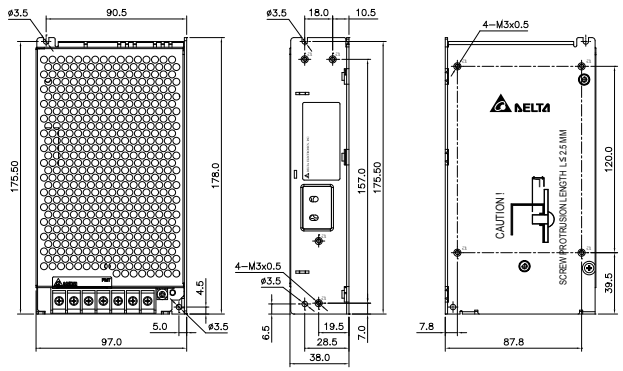

PM□-24V150W1A□

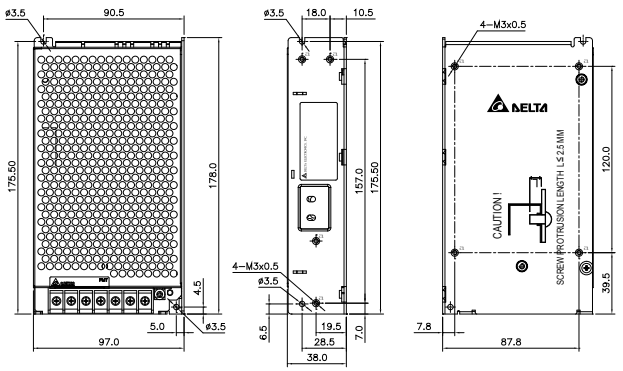

単位：mm

	PMT-4V350W1A□	PMT-5V350W1A□	PM□-12V150W1A□	PM□-24V150W1A□
入力／出力端子	• PMT-4V350W1AM: M3.5 x 9 Pins (Rated 300V/15A) • PMT-4V350W1AN: M3.5 x 9 Pins (Rated 300V/20A)	• PMT-5V350W1AM: M3.5 x 9 Pins (Rated 300V/15A) • PMT-5V350W1AN: M3.5 x 9 Pins (Rated 300V/20A)	• PM□-12V150W1AA: M3.5 x 7 Pins (Rated 300V/15A) • PM□-12V150W1AG: M3.5 x 7 Pins (Rated 300V/20A) • PM□-12V150W1AH: I/P (JWT): A3963WV2-5P-A, O/P (JWT): A3963WV2-7P-U	• PM□-24V150W1AA: M3.5 x 7 Pins (Rated 300V/15A) • PM□-24V150W1AG: M3.5 x 7 Pins (Rated 300V/20A) • PM□-24V150W1AH: I/P (JWT): A3963WV2-5P-A, O/P (JWT): A3963WV2-7P-U
入力／出力ワイヤー	AWG 14-12**	AWG 14-12**	• PM□-12V150W1AA: AWG 18-12 • PM□-12V150W1AG: AWG 18-12 • PM□-12V150W1AH: AWG 18	• PM□-24V150W1AA: AWG 22-12 • PM□-24V150W1AG: AWG 22-12 • PM□-24V150W1AH: AWG 22-18

**Only use wire that can withstand operating temperature of more than 125°C.

PMT パネルマウント型電源
24V, 36V 出力



PMT

特徴

- スイッチで入力電圧範囲調整
- 完全防錆アルミニウムシャーシ・カバー
- 高効率 > 87.0% @ 230Vac
- MTBF > 700,000 時間（Telcordia SR-332）
- 短絡／過電圧／過電流／過熱保護機能内蔵
- オプション：シャーシ、ケース（200W対応）

仕様

出力	PM□-24V200W1A□	PMT-24V350W1AG	PMT-24V350W1AK	PMT-36V350W1A□
出力電圧	24V	24V	24V	36V
出力電圧範囲	21.6-26.4V	20.0-26.4V	20.0-26.4V	32.4-39.6V
出力電流	8.80A	14.6A	14.6A	9.70A
出力電力	211.2W	350.4W	350.4W	349.2W
静的入力変動	< 0.5%			
静的負荷変動	< 0.5%			< 1%
PARD (20MHz)	< 150mVpp			< 240mVpp
出力保持時間	20ms typ. @ 115Vac, 24ms typ. @ 230Vac	16ms typ. @ 115Vac, 20ms typ. @ 230Vac		
入力				
入力位相	単相			
入力電圧範囲	90-132Vac, 180-264Vac (Selectable by Switch)			
入力周波数	47-63Hz			
入力電流	4.50A typ. @ 115Vac, 2.50A typ. @ 230Vac	7.00A typ. @ 115Vac, 4.00A typ. @ 230Vac	7.00A typ. @ 115Vac, 4.00A typ. @ 230Vac	7.00A typ. @ 115Vac, 4.00A typ. @ 230Vac
100% 負荷の効率 [1]	88.5% typ. @ 230Vac	87.0% typ. @ 230Vac		87.5% typ. @ 230Vac
最大突入電流	55A typ. @ 230Vac	50A typ. @ 115Vac, 60A typ. @ 230Vac		40A typ. @ 115Vac, 60A typ. @ 230Vac
力率	NA			
漏洩電流	< 0.25mA @ 240Vac	< 3.5mA @ 240Vac		
仕様／性能				
カバーケース	アルミニウム			
外形寸法 (L x W x H)	215 x 115 x 50 mm	215 x 115 x 50 mm	215 x 115 x 50 mm	215 x 115 x 50 mm
質量	0.63 kg	0.82 kg	0.82 kg	0.83 kg
冷却方式	自然空冷	強制空冷		
MTBF [2]	> 700,000 時間	> 700,000 時間	> 700,000 時間	< 700,000 時間
環境対応				
動作温度	-10°C to +60°C	-10°C to +70°C		
保存温度	-25°C to +85°C			
ディレーティング	> 40°C (2.5% / °C)	> 50°C (2.5% / °C)		
動作湿度	5 to 95% RH (結露無き事)			
動作高度	0 to 5,000m			

備考
1) At 25°C ambient temperature by vertical mounting orientation.
2) MTBF as per Telcordia SR-332 (Confidence level: 90%, I/P: 100Vac, O/P: 100% load, Ta: 35°C). For PMT-24V350W1AG, PMT-24V350W1AK and PMT-36V350W1A□ models, MTBF calculations do notinclude fan life time.
3) All parameters are specified at 25°C ambient temperature unless otherwise indicated.

寸法

PM□-24V200W1A□

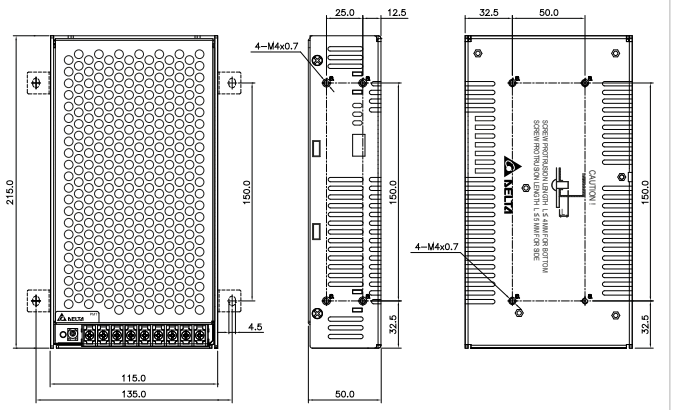

PMT-24V350W1AG, PMT-24V350W1AK

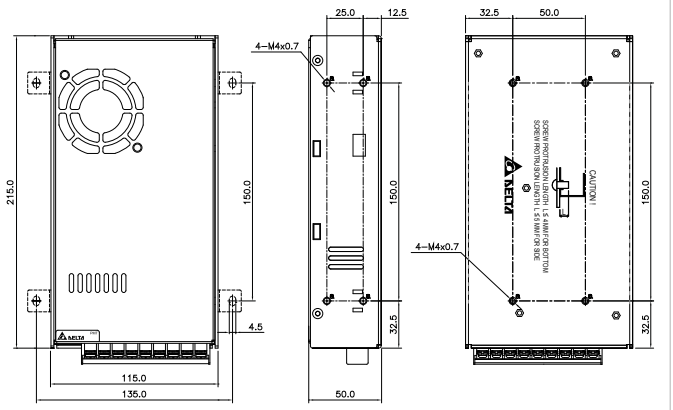

PMT-36V350W1A□

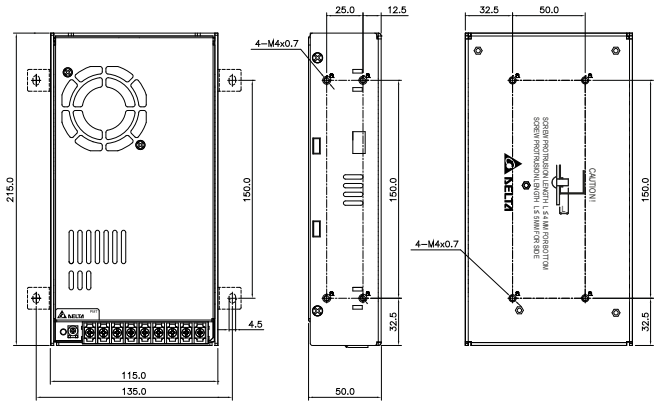

単位：mm

	PM□-24V200W1A□	PMT-24V350W1AG	PMT-24V350W1AK	PMT-36V350W1A□
入力／出力端子	• PM□-24V200W1AM: M3.5 x 9 Pins (Rated 300V/15A) • PM□-24V200W1AN: M3.5 x 9 Pins (Rated 300V/20A)	M3.5 x 9 Pins (Rated 300V/20A)	M3.5 x 9 Pins (Rated 300V/20A)	• PMT-36V350W1AR: M3.5 x 9 Pins (Rated 300V/15A) • PMT-36V350W1AK: M3.5 x 9 Pins (Rated 300V/20A)
入力／出力ワイヤー	AWG 22-12	AWG 20-12	AWG 20-12	AWG 22-12

PMT パネルマウント型電源
48V 出力, Dual Output



PMT

特徴

- スイッチで入力電圧範囲調整
- 高調波規制 IEC/EN 61000-3-2, Class A
- MTBF > 700,000 時間（Telcordia SR-332）
- 短絡／過電圧／過電流／過熱保護機能内蔵
- オプション：シャーシ、ケース

仕様

出力	PM□-48V150W1A□	PMT-48V350W1A□
出力電圧	48V	48V
出力電圧範囲	45.6-52.8V	43.2-52.8V
出力電流	3.30A	7.30A
出力電力	158.4W	350W
静的入力変動	< 0.5%	
静的負荷変動	< 0.5 %	< 1%
PARD (20MHz)	< 200mVpp	< 240mVpp
出力保持時間	20ms typ. @ 115Vac, 24ms typ. @ 230Vac	16ms typ. @ 115Vac, 20ms typ. @ 230Vac
入力		
入力位相	単相	
入力電圧範囲	90-132Vac, 180-264Vac (Selectable by Switch)	
入力周波数	47-63Hz	
入力電流	3.00A typ. @ 115Vac, 2.00A typ. @ 230Vac	7.00A typ. @ 115Vac, 4.00A typ. @ 230Vac
100% 負荷の効率 [1]	89.0% typ. @ 230Vac	87.5% typ. @ 230Vac
最大突入電流	45A typ. @ 230Vac	40A typ. @ 115Vac, 60A typ. @ 230Vac
力率	EN 61000-3-2 適合	NA
漏洩電流	< 0.5mA @ 240Vac	< 3.5mA @ 240Vac
仕様／性能		
カバーケース	SGCC / アルミニウム	アルミニウム
外形寸法 (L x W x H)	178 x 97 x 38 mm	215 x 115 x 50 mm
質量	0.48 kg	0.83 kg
冷却方式	自然空冷	強制空冷
MTBF [2]	> 700,000 時間	> 700,000 時間
環境対応		
動作温度	-10°C to +70°C	
保存温度	-25°C to +85°C	
ディレーティング [2]	> 50°C (2.5% / °C)	
動作湿度	5 to 95% RH (結露無き事)	
動作高度	0 to 5,000m	

備考
1) At 25°C ambient temperature by vertical mounting orientation.
2) MTBF as per Telcordia SR-332 (Confidence level: 90%, I/P: 100Vac, O/P: 100% load, Ta: 35°C). For PMT-48V350W1A□ models, MTBF calculations does not include fan life time.
3) All parameters are specified at 25°C ambient temperature unless otherwise indicated.

寸法

PM□-48V150W1A□

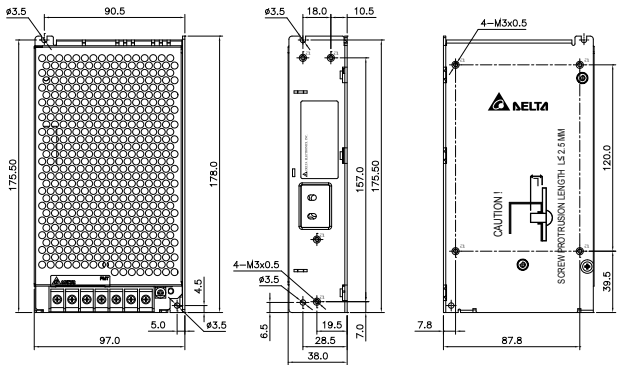

PMT-48V350W1A□

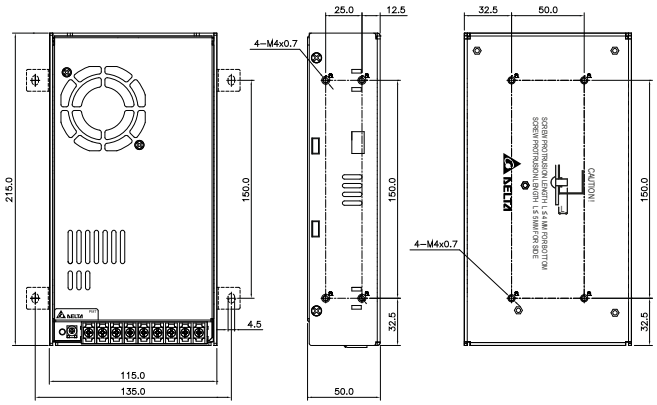

単位：mm

	PM□-48V150W1A□	PMT-48V350W1A□	PM□-D1V100W1A□	PM□-D2V100W1A□
入力／出力端子	• PM□-48V150W1AA: M3.5 x 7 Pins (Rated 300V/15A) • PM□-48V150W1AG: M3.5 x 7 Pins (Rated 300V/20A) • PM□-48V150W1AH: I/P (JWT): A3963WV2-5P-A, O/P (JWT): A3963WV2-7P-U	• PMT-48V350W1AR: M3.5 x 9 Pins (Rated 300V/15A) • PMT-48V350W1AK: M3.5 x 9 Pins (Rated 300V/20A)	• PM□-D1V100W1AA: M3.5 x 7 Pins (Rated 300V/15A) • PM□-D1V100W1AG: M3.5 x 7 Pins (Rated 300V/20A) • PM□-D1V100W1AH: I/P (JWT): A3963WV2-5P-A, O/P (JWT): A3963WV2-7P-U	• PM□-D2V100W1AA: M3.5 x 7 Pins (Rated 300V/15A) • PM□-D2V100W1AG: M3.5 x 7 Pins (Rated 300V/20A) • PM□-D2V100W1AH: I/P (JWT): A3963WV2-5P-A, O/P (JWT): A3963WV2-7P-U
入力／出力ワイヤー	• PM□-48V150W1AA: AWG 22-12 • PM□-48V150W1AG: AWG 22-12 • PM□-48V150W1AH: AWG 22-18	AWG 22-12	• PM□-D1V100W1AA: AWG 22-12 • PM□-D1V100W1AG: AWG 22-12 • PM□-D1V100W1AH: AWG 22-18	• PM□-D1V100W1AA: AWG 22-12 • PM□-D1V100W1AG: AWG 22-12 • PM□-D1V100W1AH: AWG 22-18

PJ オープンフレーム型電源
12V 出力



PJ

特徴

- ワールドワイドAC入力電圧対応
- 高 PF > 0.97（50W以上対応）
- 低突入電流／低漏洩電流
- 高調波規制 IEC/EN 61000-3-2, Class A；
  50W以上機種は Class D対応
- 完全防錆アルミニウムシャーシ・カバー
- 日系長寿命コンデンサー使用
- オプション：シャーシ、ケース
- オプション：ON/OFFリモート（100W以上対応）

仕様

出力	PJ-12V15W□NA	PJ-12V30W□NA	PJ-12V50W□NA	PJ-12V100W□□A	PJ-12V150W□□A
出力電圧	12V	12V	12V	12V	12V
出力電圧範囲	10.8-13.2V	10.8-13.2V	10.8-13.2V	10.8-13.2V	10.8-13.2V
出力電流	1.30A	2.50A	4.30A	8.50A	12.5A
出力電力	15.6W	30W	51.6W	102W	150W
静的入力変動	< 48mV				
静的負荷変動	< 100mV				
PARD (20MHz)	< 150mVpp				
出力保持時間	20ms typ. @ 100Vac				
入力					
入力位相	単相				
入力電圧範囲	85-264Vac				
入力周波数	47-63Hz				
入力電流	0.35A typ. @ 100Vac, 0.20A typ. @ 200Vac	0.65A typ. @ 100Vac, 0.35A typ. @ 200Vac	0.65A typ. @ 100Vac, 0.35A typ. @ 200Vac	1.30A typ. @ 100Vac, 0.65A typ. @ 200Vac	1.90A typ. @ 100Vac, 0.95A typ. @ 200Vac
100% 負荷の効率 [1]	81.0% typ. @ 100Vac, 82.5% typ. @ 200Vac	83.0% typ. @ 100Vac, 85.0% typ. @ 200Vac	83.0% typ. @ 100Vac, 85.0% typ. @ 200Vac	85.0% typ. @ 100Vac, 87.5% typ. @ 200Vac	88.0% typ. @ 100Vac, 91.0% typ. @ 200Vac
最大突入電流	15A typ. @ 100Vac, 30A typ. @ 200Vac				
力率	EN 61000-3-2 適合		0.98 typ. @ 100Vac, 0.97 typ. @ 200Vac	0.99 typ. @ 100Vac, 0.98 typ. @ 200Vac	0.99 typ. @ 100Vac, 0.97 typ. @ 200Vac
漏洩電流	< 0.1mA @ 100Vac, < 0.2mA @ 240Vac			< 0.2mA @ 100Vac, < 0.4mA @ 240Vac	
仕様／性能					
カバーケース	SGCC				
外形寸法 (L x W x H) [2]	87.5 x 50 x 22 mm	105 x 50 x 25.6 mm	132 x 50 x 26.6 mm	155 x 62 x 33.5 mm	160 x 75 x 37 mm
質量 [2]	0.06 kg	0.11 kg	0.16 kg	0.26 kg	0.30 kg
冷却方式	自然空冷				
入力端子	(JST): B3P5-VH(LF)(SN)				
出力端子	(JST): B2P-VH(LF)(SN)	(JST): B4P-VH(LF)(SN)		(JST): B8P-VH(LF)(SN)	V– (JST): B7P-VH(LF)(SN), V+ (JST): B6P-VH(LF)(SN)
入力／出力ワイヤー	AWG 22-18	AWG 22-18	AWG 22-18	AWG 22-18	AWG 22-18
MTBF [3]	> 200,000 時間	> 200,000 時間	> 200,000 時間	> 200,000 時間	> 200,000 時間
環境対応					
動作温度	-10°C to +70°C				
保存温度	-25°C to +75°C				
ディレーティング [2]	> 50°C (2.5% / °C)				> 50°C (2% / °C)
動作湿度	5 to 95% RH (結露無き事)				
動作高度	0 to 5,000m				

備考
1) At 25°C ambient temperature.
2) Open Frame (without chassis and cover).
3) MTBF as per JEITA RCR-9102B.
4) All parameters are specified at 25°C ambient temperature unless otherwise indicated.

寸法

PJ-12V15W□NA

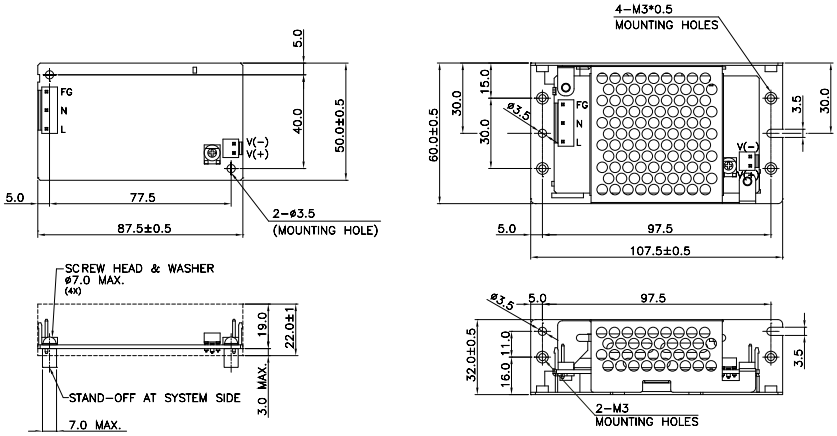

PJ-12V30W□NA

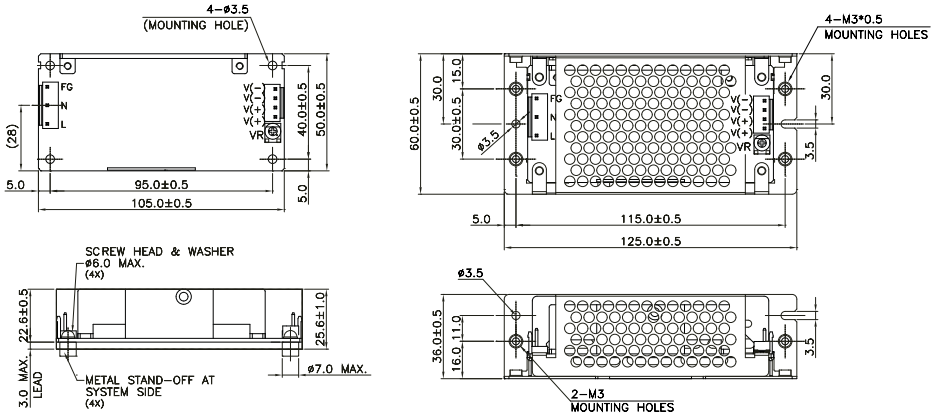

PJ-12V50W□NA

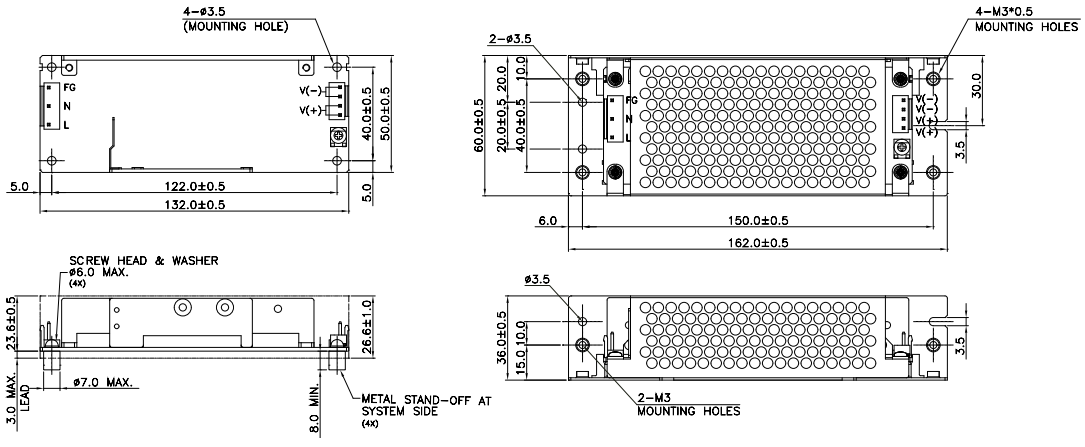

單位：mm

寸法

PJ-12V100W□□A

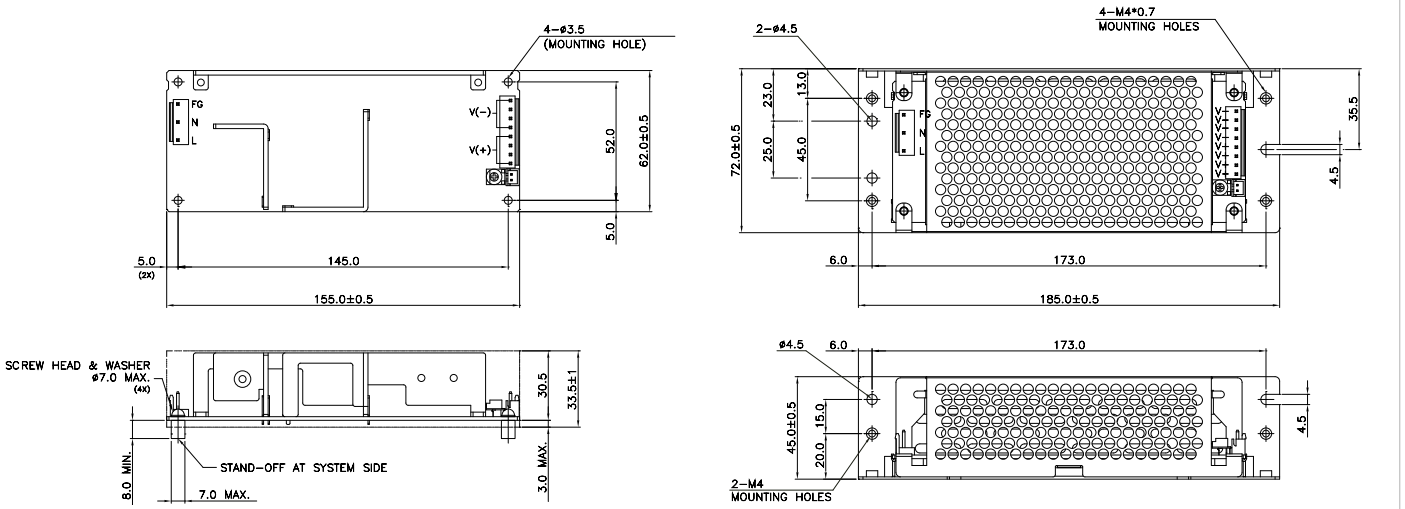

PJ-12V150W□□A

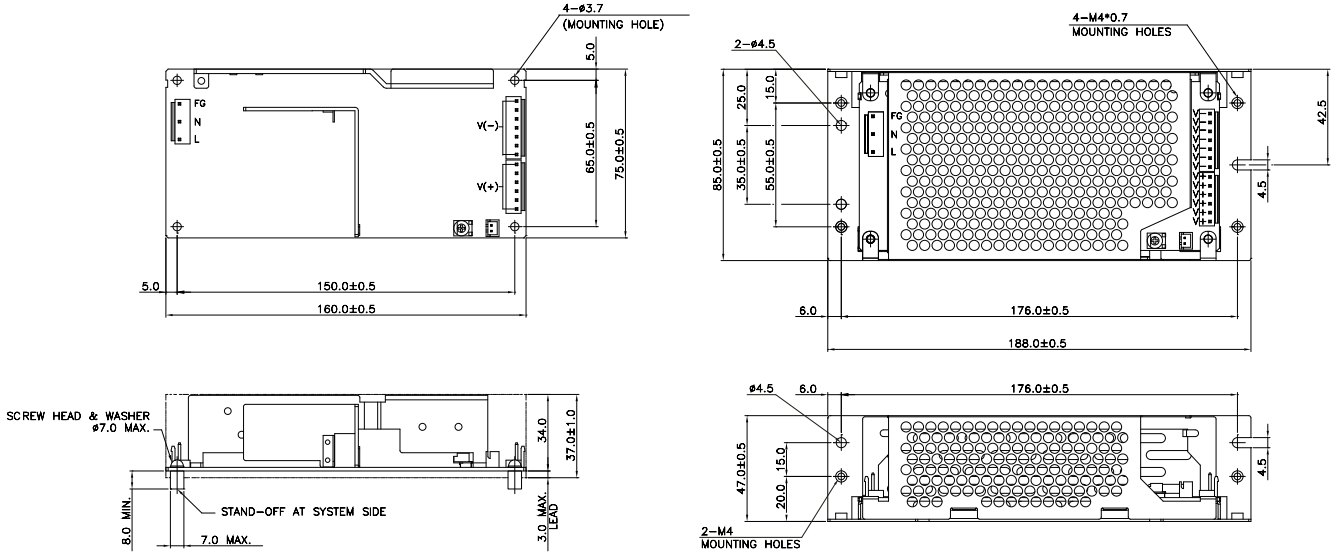

單位: mm

PJ オープンフレーム型電源
24V 出力



PJ

特徴

- ワールドワイドAC入力電圧対応
- 高 PF > 0.97（50W以上対応）
- 低突入電流／低漏洩電流
- 高調波規制 IEC/EN 61000-3-2, Class A；50W以上機種は Class D 対応
- 完全防錆アルミニウムシャーシ・カバー
- 日系長寿命コンデンサー使用
- オプション：シャーシ、ケース
- オプション：ON/OFFリモート（一部機種対応）

仕様

出力	PJ-24V30W□NA	PJ-24V50W□NA	PJ-24V100W□□A	PJ-24V150W□□A
出力電圧	24V	24V	24V	24V
出力電圧範囲	21.6-26.4V	21.6-26.4V	21.6-26.4V	21.6-26.4V
出力電流	1.30A	2.10A	4.30A	6.30A
出力電力	31.2W	50.4W	103.2W	150W
静的入力変動	< 96mV			
静的負荷変動	< 150mV			
PARD (20MHz)	< 150mVpp			
出力保持時間	20ms typ. @ 100Vac			
入力				
入力位相	単相			
入力電圧範囲	85-264Vac			
入力周波数	47-63Hz			
入力電流	0.65A typ. @ 100Vac, 0.35A typ. @ 200Vac	0.65A typ. @ 100Vac, 0.35A typ. @ 200Vac	1.30A typ. @ 100Vac, 0.65A typ. @ 200Vac	1.90A typ. @ 100Vac, 0.95A typ. @ 200Vac
100% 負荷の効率 [1]	85.0% typ. @ 100Vac, 86.0% typ. @ 200Vac	84.5% typ. @ 100Vac, 87.0% typ. @ 200Vac	86.0% typ. @ 100Vac, 89.0% typ. @ 200Vac	88.0% typ. @ 100Vac, 91.0% typ. @ 200Vac
最大突入電流	15A typ. @ 100Vac, 30A typ. @ 200Vac			
力率	EN 61000-3-2 適合	0.98 typ. @ 100Vac, 0.97 typ. @ 200Vac	0.99 typ. @ 100Vac, 0.98 typ. @ 200Vac	0.99 typ. @ 100Vac, 0.97 typ. @ 200Vac
漏洩電流	< 0.1mA @ 100Vac, < 0.2mA @ 240Vac		< 0.2mA @ 100Vac, < 0.4mA @ 240Vac	
仕様／性能				
カバーケース	SGCC			
外形寸法 (L x W x H) [2]	105 x 50 x 25.6 mm	132 x 50 x 26.6 mm	155 x 62 x 33.5 mm	160 x 75 x 37 mm
質量 [2]	0.11 kg	0.16 kg	0.26 kg	0.29 kg
冷却方式	自然空冷			
入力端子	(JST): B3P5-VH(LF)(SN)			
出力端子	(JST): B4P-VH(LF)(SN)		(JST): B8P-VH(LF)(SN)	V– (JST): B7P-VH(LF)(SN), V+ (JST): B6P-VH(LF)(SN)
入力／出力ワイヤー	AWG 22-18	AWG 22-18	AWG 22-18	AWG 22-18
MTBF [3]	> 200,000 時間	> 200,000 時間	> 200,000 時間	> 200,000 時間
環境対応				
動作温度	-10°C to +70°C			
保存温度	-25°C to +75°C			
ディレーティング [2]	> 50°C (2.5% / °C)			> 50°C (2% / °C)
動作湿度	5 to 95% RH (結露無き事)			
動作高度	0 to 5,000m			

備考
1) At 25°C ambient temperature.
2) Open Frame (without chassis and cover).
3) MTBF as per JEITA RCR-9102B.
4) All parameters are specified at 25°C ambient temperature unless otherwise indicated.

寸法

PJ-24V30W□NA

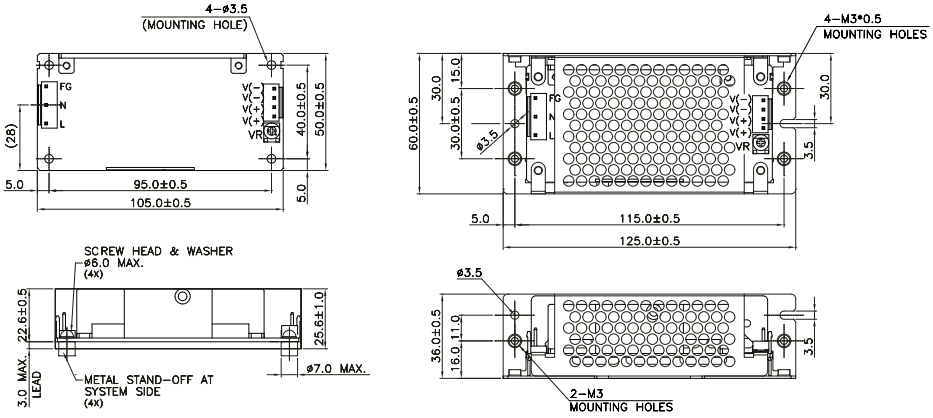

PJ-24V50W□NA

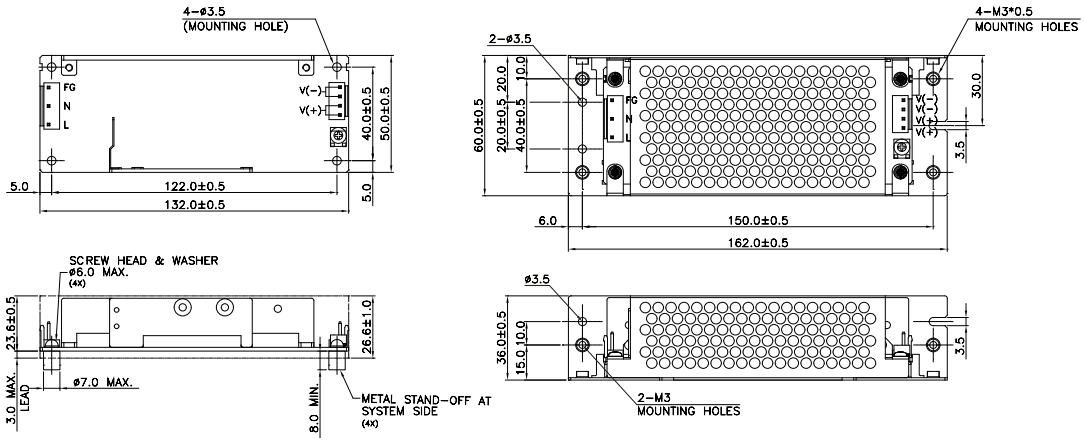

單位: mm

PJ-24V100W□□A

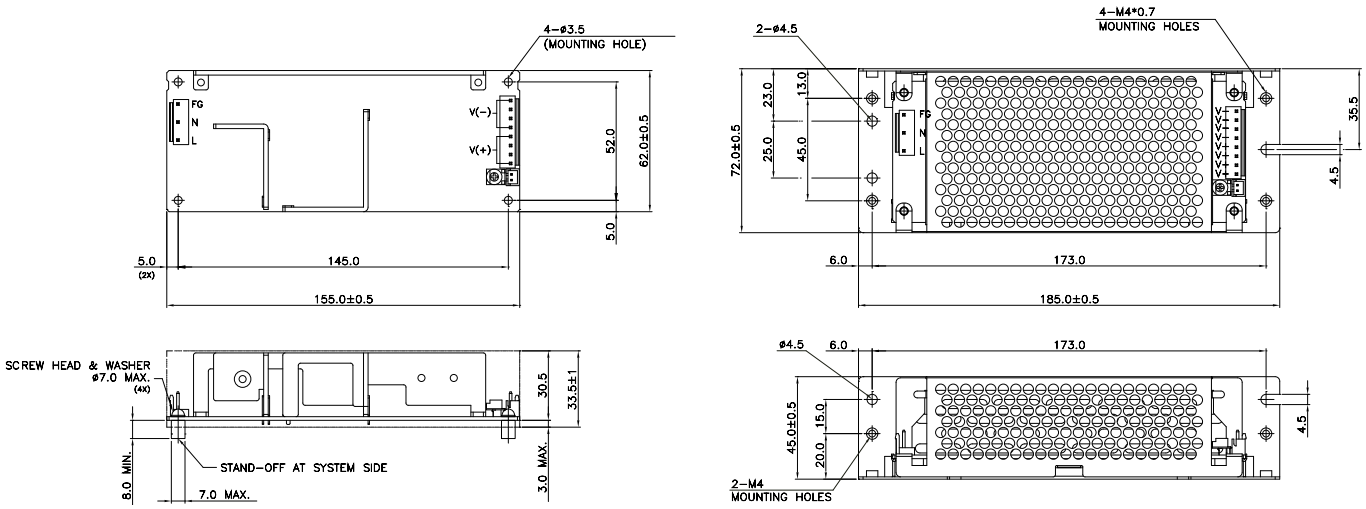

PJ-24V150W□□A

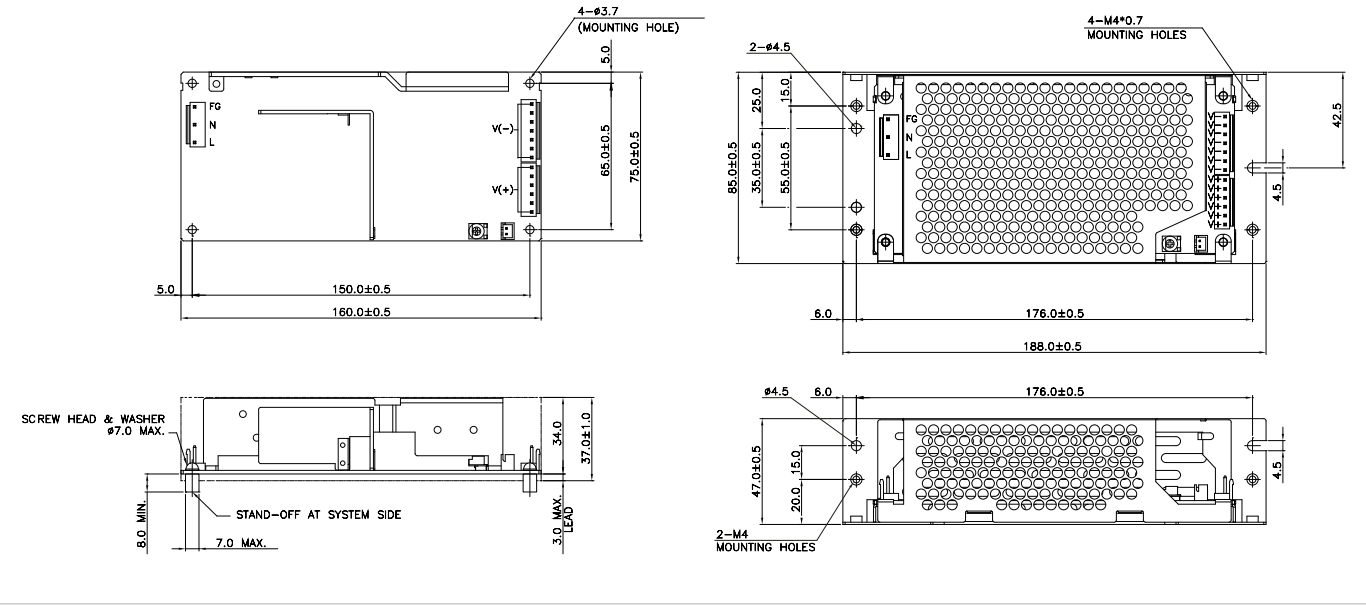

單位: mm

PJ オープンフレーム型電源
5V, 48V 出力



PJ

特徴

- ワールドワイドAC入力電圧対応
- 高 PF > 0.97（50W以上対応）
- 低突入電流／低漏洩電流
- 高調波規制 IEC/EN 61000-3-2, Class A；50Wは Class D 対応
- 完全防錆アルミニウムシャーシ・カバー
- 日系長寿命コンデンサー使用
- オプション：シャーシ、ケース

仕様

出力	PJ-5V15W□NA	PJ-48V50W□NA
出力電圧	5V	48V
出力電圧範囲	4.50-5.50V	43.2-52.8V
出力電流	3.00A	1.10A
出力電力	15W	52.8W
静的入力変動	< 20mV	< 192mV
静的負荷変動	< 40mV	< 240mV
PARD (20MHz)	< 120mVpp	< 250mVpp
出力保持時間	20ms typ. @ 100Vac	
入力		
入力位相	単相	
入力電圧範囲	85-264Vac	
入力周波数	47-63Hz	
入力電流	0.35A typ. @ 100Vac, 0.20A typ. @ 200Vac	0.65A typ. @ 100Vac, 0.35A typ. @ 200Vac
100% 負荷の効率 [1]	78.0% typ. @ 100Vac, 79.5% typ. @ 200Vac	83.0% typ. @ 100Vac, 85.0% typ. @ 200Vac
最大突入電流	15A typ. @ 100Vac, 30A typ. @ 200Vac	
力率	EN 61000-3-2 適合	0.98 typ. @ 100Vac, 0.97 typ. @ 200Vac
漏洩電流	< 0.1mA @ 100Vac, < 0.2mA @ 240Vac	
仕様／性能		
カバーケース	SGCC	
外形寸法 (L x W x H) [2]	87.5 x 50 x 22 mm	132 x 50 x 26.6 mm
質量 [2]	0.06 kg	0.16 kg
冷却方式	自然空冷	
入力端子	(JST): B3P5-VH(LF)(SN)	
出力端子	(JST): B2P-VH(LF)(SN)	(JST): B4P-VH(LF)(SN)
入力／出力ワイヤー	AWG 22-18	AWG 22-18
MTBF [3]	> 200,000 時間	> 200,000 時間
環境対応		
動作温度	-10°C to +70°C	
保存温度	-25°C to +75°C	
ディレーティング [2]	> 50°C (2.5% / °C)	
動作湿度	5 to 95% RH (結露無き事)	
動作高度	0 to 5,000m	

備考
1) At 25°C ambient temperature.
2) Open Frame (without chassis and cover).
3) MTBF as per JEITA RCR-9102B.
4) All parameters are specified at 25°C ambient temperature unless otherwise indicated.

寸法

PJ-5V15W□NA

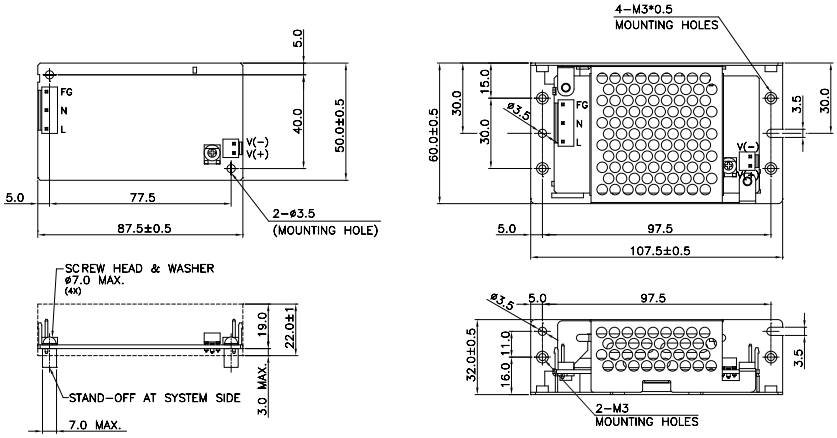

PJ-48V50W□NA

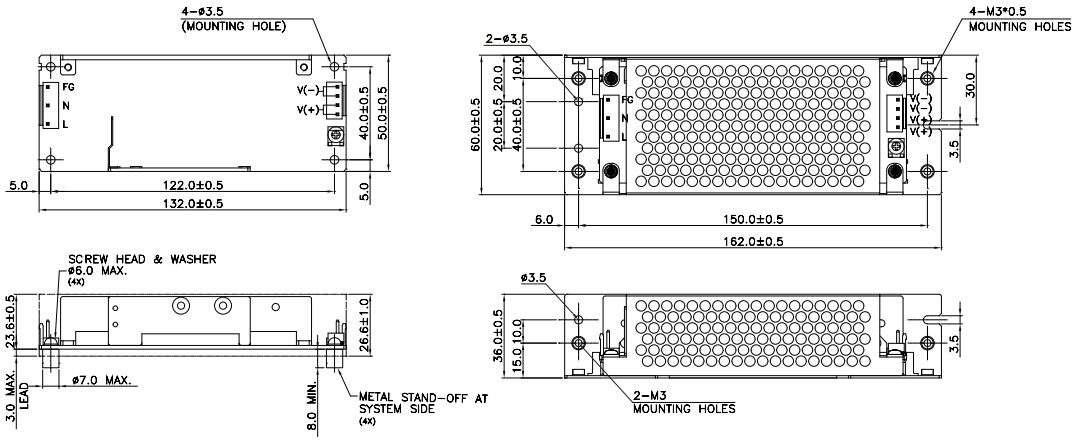

單位: mm

PJB オープンフレーム型電源
24V 出力



PJB

特徴

- ワールドワイドAC入力電圧対応
- ピーク電流対応：200%／10秒間
- 高 PF > 0.97
- 低突入電流／低漏洩電流
- 高調波規制 IEC/EN 61000-3-2, Class D
- 完全防錆アルミニウムシャーシ・カバー
- オプション：シャーシ、ケース
- オプション：ON/OFFリモート

仕様

出力	PJB-24V100W□□A	PJB-24V150W□□A
出力電圧	24V	24V
出力電圧範囲	21.6-26.4V	21.6-26.4V
出力電流	4.30A (8.60A for 10s)	6.30A (12.6A for 10s)
出力電力	103.2W (206.4W for 10s)	151.2W (302.4W for 10s)
静的入力変動	< 96mV	
静的負荷変動	< 150mV	
PARD (20MHz)	< 150mVpp	
出力保持時間	20ms typ. @ 100Vac	
入力		
入力位相	単相	
入力電圧範囲	85-264Vac	
入力周波数	47-63Hz	
入力電流	1.30A typ. @ 100Vac, 0.65A typ. @ 200Vac	1.90A typ. @ 100Vac, 0.95A typ. @ 200Vac
100% 負荷の効率 [1]	86.5% typ. @ 100Vac, 89.0% typ. @ 200Vac	88.0% typ. @ 100Vac, 90.5% typ. @ 200Vac
最大突入電流	15A typ. @ 100Vac, 30A typ. @ 200Vac	
力率	0.98 typ. @ 100Vac, 0.97 typ. @ 200Vac	0.98 typ. @ 100Vac, 0.95 typ. @ 200Vac
漏洩電流	< 0.2mA @ 100Vac, < 0.4mA @ 240Vac	
仕様／性能		
カバーケース	SGCC	
外形寸法 (L x W x H) [2]	155 x 62 x 33.5 mm	160 x 75 x 37 mm
質量 [2]	0.26 kg	0.31 kg
冷却方式	自然空冷	
入力端子	(JST): B3P5-VH(LF)(SN)	
出力端子	(JST): B8P-VH(LF)(SN)	V– (JST): B7P-VH(LF)(SN), V+ (JST): B6P-VH(LF)(SN)
入力／出力ワイヤー	AWG 22-18	AWG 22-18
MTBF [3]	> 200,000 時間	> 200,000 時間
環境対応		
動作温度	-10°C to +70°C	
保存温度	-25°C to +75°C	
ディレーティング [2]	> 50°C (2.5% / °C)	> 50°C (2% / °C)
動作湿度	5 to 95% RH (結露無き事)	
動作高度	0 to 5,000m	

備考
1) At 25°C ambient temperature.
2) Open Frame (without chassis and cover).
3) MTBF as per JEITA RCR-9102B.
4) All parameters are specified at 25°C ambient temperature unless otherwise indicated.

寸法

PJB-24V100W□□A

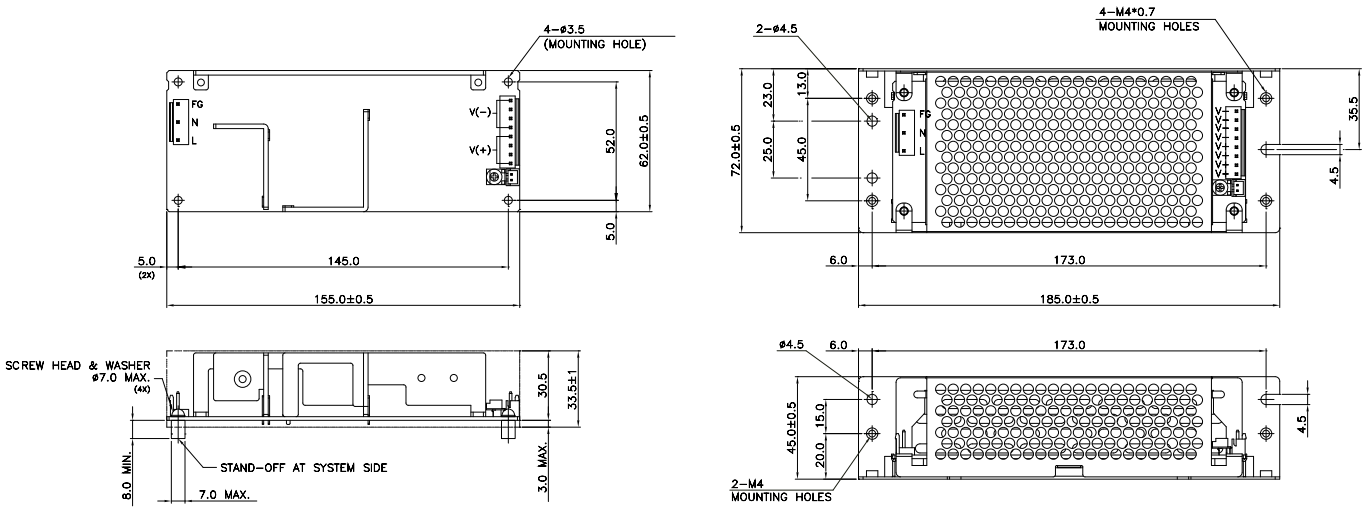

PJB-24V150W□□A

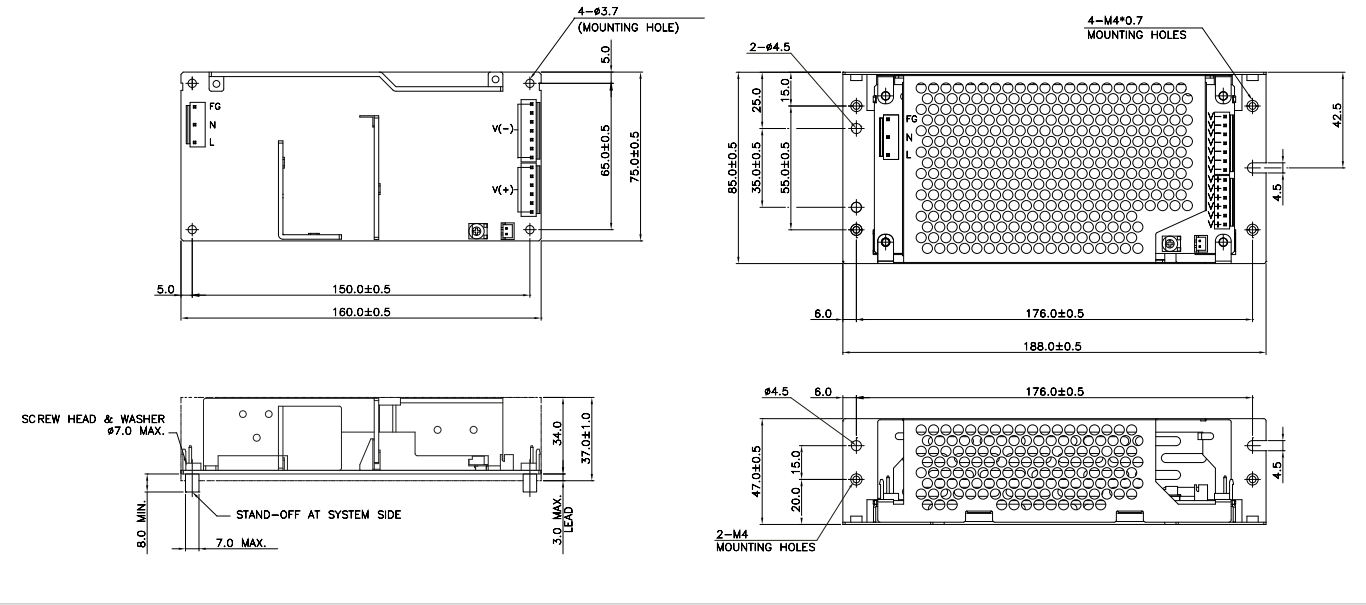

単位：mm

PJT オープンフレーム型電源
12V 出力



PJT

特徴

- ワールドワイドAC入力電圧対応
- 超小型化
- 低漏洩電流 < 0.1mA
- 高調波規制 IEC/EN 61000-3-2, Class A
- MTBF > 700,000 時間 (Telcordia SR-332)
- 短絡／過電圧／過電流／過熱保護機能内蔵

仕様

出力	PJT-12V40WBA□	PJT-12V65WBA□	PJT-12V100WBA□	PJT-12V100WBB□
出力電圧	12V	12V	12V	12V
出力電流	3.33A	5.00A	8.33A	6.67A (自然空冷) 8.33A (強制空冷)
出力電力	40W	60W	100W	80W (自然空冷) 100W (強制空冷)
静的入力変動	< 0.5%			
静的負荷変動	< 1%			
PARD (20MHz)	< 120mVpp			
出力保持時間	18ms typ. @ 115Vac, 90ms typ. @ 230Vac	16ms typ. @ 115Vac, 80ms typ. @ 230Vac	20ms typ. @ 115Vac & 230Vac	10ms typ. @ 115Vac % 230Vac
入力				
入力位相	単相			
入力電圧範囲	90-264Vac			
入力周波数	47-63Hz			
入力電流	0.85A typ. @ 115Vac	1.50A typ. @ 115Vac		2.50A typ. @ 115Vac
100% 負荷の効率 [1]	85.0% typ. @ 115Vac, 86.0% typ. @ 230Vac	86.0% typ. @ 115Vac, 86.5% typ. @ 230Vac	86.5% typ. @ 115Vac & 230Vac	86.0% typ. @ 115Vac, 88.0% typ. @ 230Vac
最大突入電流	30A typ. @ 115Vac, 60A typ. @ 230Vac			
力率	EN 61000-3-2, Class A 適合			
漏洩電流	< 0.1mA @ 240Vac			
仕様／性能				
カバーケース	–			
外形寸法 (L x W x H)	76.2 x 50.8 x 22.9 mm [2" x 3"]	101.6 x 50.8 x 30 mm [2" x 4"]	127 x 76.2 x 31 mm [3" x 5"]	101.6 x 50.8 x 31.8 mm [2" x 4"]
質量	0.08 kg	0.13 kg	0.21 kg	0.15 kg
冷却方式	自然空冷			自然空冷／強制空冷
入力端子	(JST): B2P3-VH(LF)(SN)			
出力端子	(JST): B4P-VH(LF)(SN)		(JST): B8P-VH(LF)(SN)	(JST): B4P-VH(LF)(SN)
入力／出力ワイヤー	AWG 22-18	AWG 22-18	AWG 22-18	AWG 20-18
MTBF [2]	> 700,000 時間	> 700,000 時間	> 700,000 時間	> 700,000 時間
環境対応				
動作温度	-10°C to +70°C			
保存温度	-40°C to +85°C			
ディレーティング	> 50°C (2.5% / °C)			自然空冷: > 50°C (2% / °C) 強制空冷: > 50°C (2.5% / °C)
動作湿度	10 to 95% RH (結露無き事)			
動作高度	0 to 5,000m			

備考
1) At 25°C ambient temperature.
2) MTBF as per Telcordia SR-332 (I/P: 115Vac, O/P: 100% load).
3) All parameters are specified at 25°C ambient temperature unless otherwise indicated.

寸法

PJT-12V40WBA□

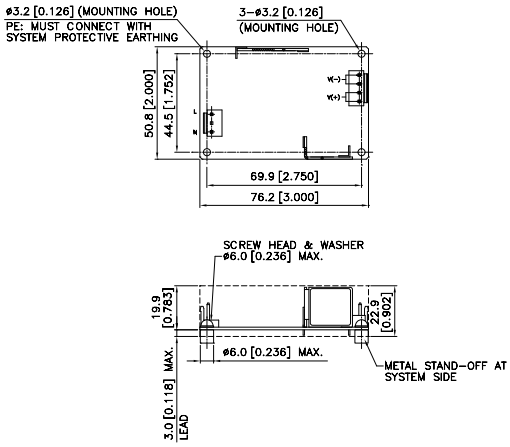

PJT-12V65WBA□

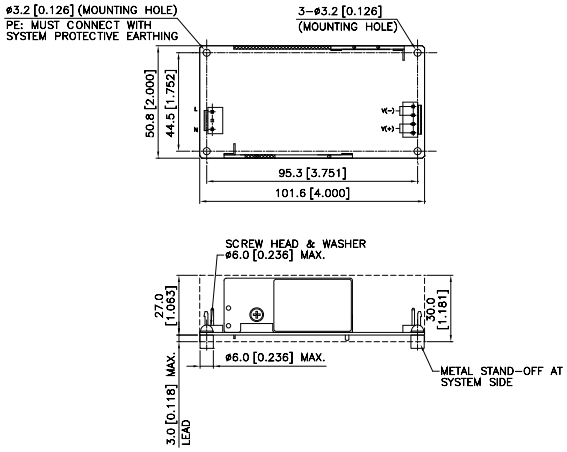

PJT-12V100WBA□

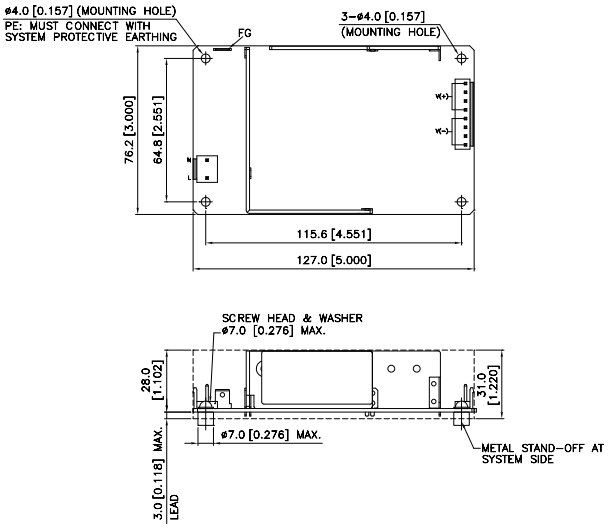

PJT-12V100WBB□

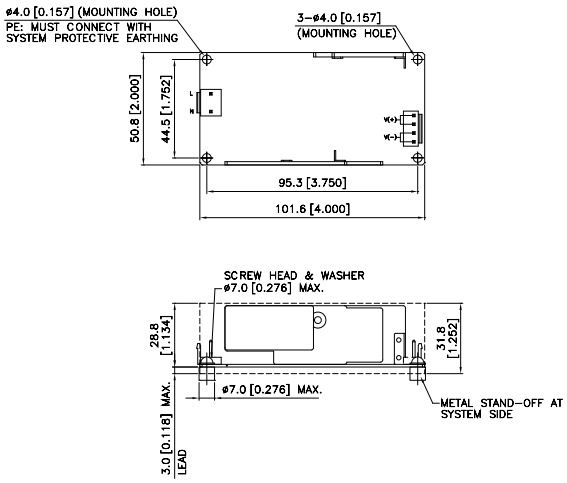

*Units in mm [inch]

PJT オープンフレーム型電源
15V 出力



PJT

特徴

- ワールドワイドAC入力電圧対応
- 超小型化
- 低漏洩電流 < 0.1mA
- 高調波規制 IEC/EN 61000-3-2, Class A
- MTBF > 700,000 時間 (Telcordia SR-332)
- 短絡／過電圧／過電流／過熱保護機能内蔵

仕様

出力	PJT-15V40WBA□	PJT-15V65WBA□	PJT-15V100WBA□	PJT-15V100WBB□
出力電圧	15V	15V	15V	15V
出力電流	2.67A	4.20A	6.67A	5.33A (自然空冷) 6.67A (強制空冷)
出力電力	40W	63W	100W	80W (自然空冷) 100W (強制空冷)
静的入力変動	< 0.5%			
静的負荷変動	< 1%			
PARD (20MHz)	< 150mVpp			
出力保持時間	18ms typ. @ 115Vac, 90ms typ. @ 230Vac	16ms typ. @ 115Vac, 80ms typ. @ 230Vac	20ms typ. @ 115Vac % 230Vac	10ms typ. @ 115Vac & 230Vac
入力				
入力位相	単相			
入力電圧範囲	90-264Vac			
入力周波数	47-63Hz			
入力電流	0.85A typ. @ 115Vac	1.50A typ. @ 115Vac		2.50A typ. @ 115Vac
100% 負荷の効率 [1]	86.0% typ. @ 115Vac, 87.0% typ. @ 230Vac	87.0% typ. @ 115Vac, 88.5% typ. @ 230Vac	87.5% typ. @ 115Vac & 230Vac	87.0% typ. @ 115Vac, 89.0% typ. @ 230Vac
最大突入電流	30A typ. @ 115Vac, 60A typ. @ 230Vac			
力率	EN 61000-3-2, Class A 適合			
漏洩電流	< 0.1mA @ 240Vac			
仕様／性能				
カバーケース	–			
外形寸法 (L x W x H)	76.2 x 50.8 x 22.9 mm [2" x 3"]	101.6 x 50.8 x 30 mm [2" x 4"]	127 x 76.2 x 31 mm [3" x 5"]	101.6 x 50.8 x 31.8 mm [2" x 4"]
質量	0.08 kg	0.13 kg	0.21 kg	0.15 kg
冷却方式	自然空冷			自然空冷／強制空冷
入力端子	(JST): B2P3-VH(LF)(SN)			
出力端子	(JST): B4P-VH(LF)(SN)		(JST): B8P-VH(LF)(SN)	(JST): B4P-VH(LF)(SN)
入力／出力ワイヤー	AWG 22-18	AWG 22-18	AWG 22-18	AWG 20-18
MTBF [2]	> 700,000 時間	> 700,000 時間	> 700,000 時間	> 700,000 時間
環境対応				
動作温度	-10°C to +70°C			
保存温度	-40°C to +85°C			
ディレーティング	> 50°C (2.5% / °C)			自然空冷: > 50°C (2% / °C) 強制空冷: > 50°C (2.5% / °C)
動作湿度	10 to 95% RH (結露無き事)			
動作高度	0 to 5,000m			

備考
1) At 25°C ambient temperature.
2) MTBF as per Telcordia SR-332 (I/P: 115Vac, O/P: 100% load).
3) All parameters are specified at 25°C ambient temperature unless otherwise indicated.

寸法

PJT-15V40WBA□

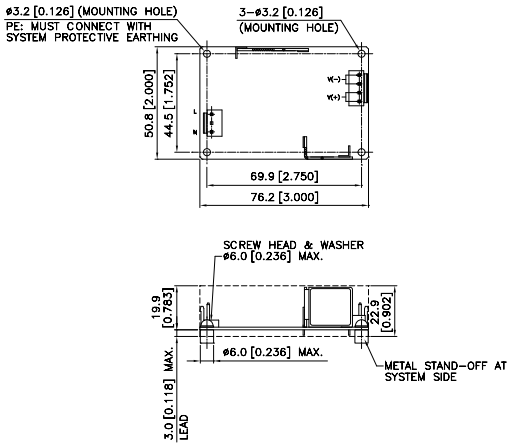

PJT-15V65WBA□

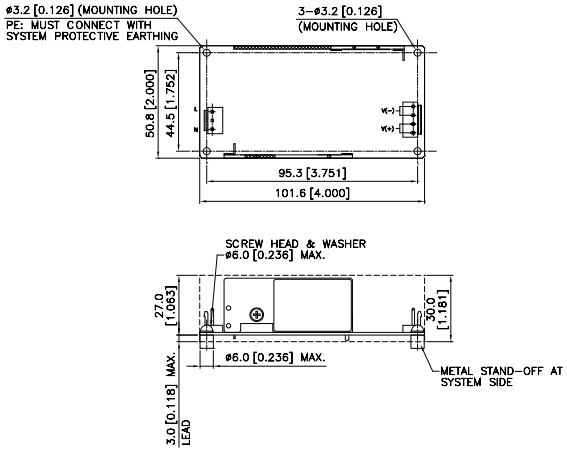

PJT-15V100WBA□

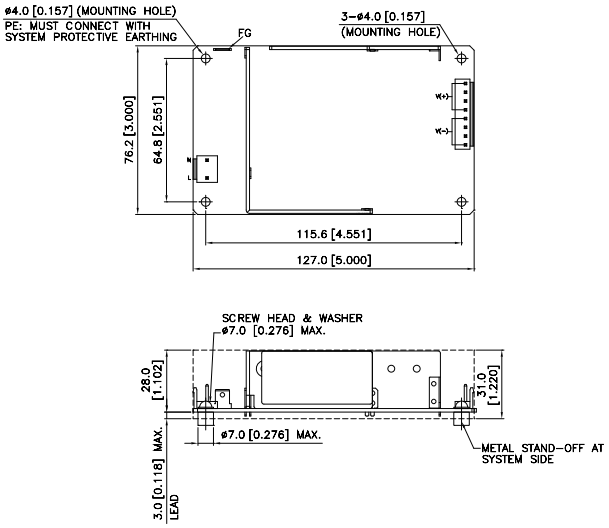

PJT-15V100WBB□

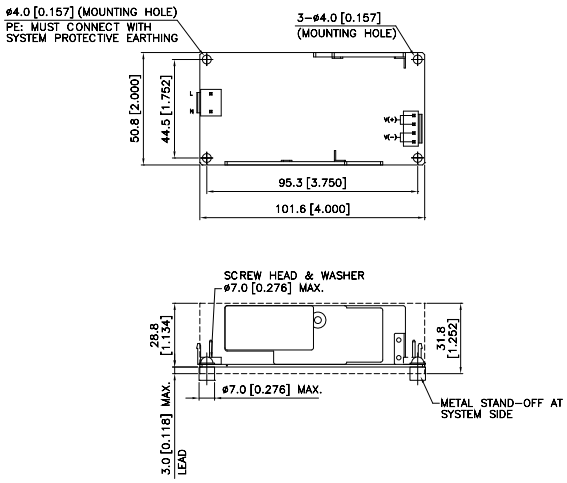

単位：mm [インチ]

PJT オープンフレーム型電源
18V 出力



PJT

特徴

- ワールドワイドAC入力電圧対応
- 超小型化
- 低漏洩電流 < 0.1mA
- 高調波規制 IEC/EN 61000-3-2, Class A
- MTBF > 700,000 時間 (Telcordia SR-332)
- 短絡／過電圧／過電流／過熱保護機能内蔵

仕様

出力	PJT-18V40WBA□	PJT-18V65WBA□	PJT-18V100WBA□	PJT-18V100WBB□
出力電圧	18V	18V	18V	18V
出力電流	2.22A	3.61A	5.55A	4.44A (自然空冷) 5.55A (強制空冷)
出力電力	40W	65W	100W	80W (自然空冷) 100W (強制空冷)
静的入力変動	< 0.5%			
静的負荷変動	< 1%			
PARD (20MHz)	< 180mVpp			
出力保持時間	18ms typ. @ 115Vac, 90ms typ. @ 230Vac	16ms typ. @ 115Vac, 80ms typ. @ 230Vac	20ms typ. @ 115Vac & 230Vac	10ms typ. @ 115Vac & 230Vac
入力				
入力位相	単相			
入力電圧範囲	90-264Vac			
入力周波数	47-63Hz			
入力電流	0.85A typ. @ 115Vac	1.50A typ. @ 115Vac		2.50A typ. @ 115Vac
100% 負荷の効率 [1]	86.0% typ. @ 115Vac & 230Vac	87.0% typ. @ 115Vac, 88.0% typ. @ 230Vac	87.5% typ. @ 115Vac & 230Vac	87.0% typ. @ 115Vac, 89.0% typ. @ 230Vac
最大突入電流	30A typ. @ 115Vac, 60A typ. @ 230Vac			
力率	EN 61000-3-2, Class A 適合			
漏洩電流	< 0.1mA @ 240Vac			
仕様／性能				
カバーケース	–			
外形寸法 (L x W x H)	76.2 x 50.8 x 22.9 mm [2" x 3"]	101.6 x 50.8 x 30 mm [2" x 4"]	127 x 76.2 x 31 mm [3" x 5"]	101.6 x 50.8 x 31.8 mm [2" x 4"]
質量	0.08 kg	0.13 kg	0.21 kg	0.15 kg
冷却方式	自然空冷			自然空冷／強制空冷
入力端子	(JST): B2P3-VH(LF)(SN)			
出力端子	(JST): B4P-VH(LF)(SN)		(JST): B8P-VH(LF)(SN)	(JST): B4P-VH(LF)(SN)
入力／出力ワイヤー	AWG 22-18	AWG 22-18	AWG 22-18	AWG 20-18
MTBF [2]	> 700,000 時間	> 700,000 時間	> 700,000 時間	> 700,000 時間
環境対応				
動作温度	-10°C to +70°C			
保存温度	-40°C to +85°C			
ディレーティング	> 50°C (2.5% / °C)			自然空冷: > 50°C (2% / °C) 強制空冷: > 50°C (2.5% / °C)
動作湿度	10 to 95% RH (結露無き事)			
動作高度	0 to 5,000m			

備考
1) At 25°C ambient temperature.
2) MTBF as per Telcordia SR-332 (I/P: 115Vac, O/P: 100% load).
3) All parameters are specified at 25°C ambient temperature unless otherwise indicated.

寸法

PJT-18V40WBA□

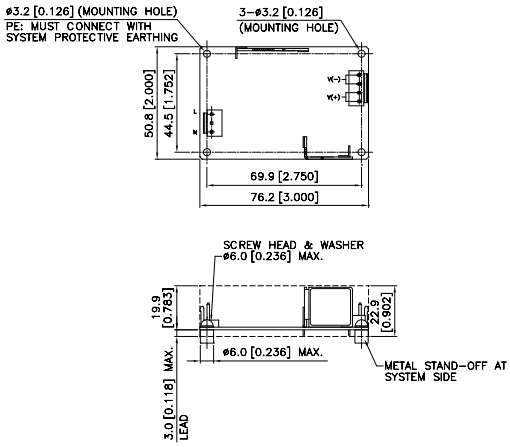

PJT-18V65WBA□

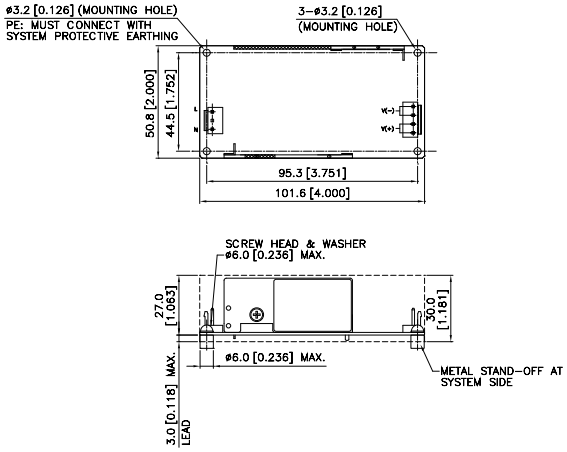

PJT-18V100WBA□

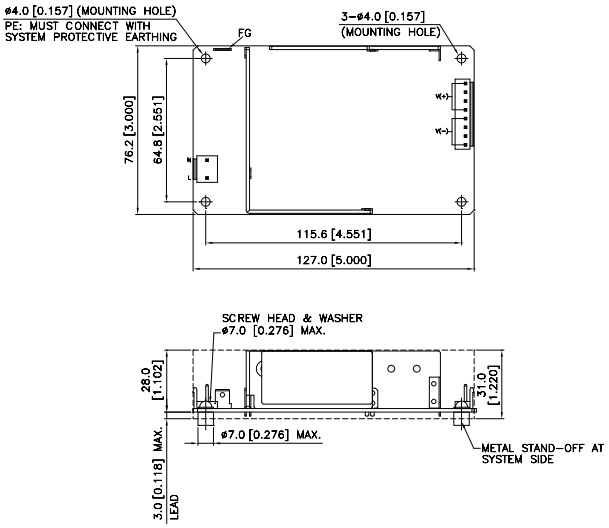

PJT-18V100WBB□

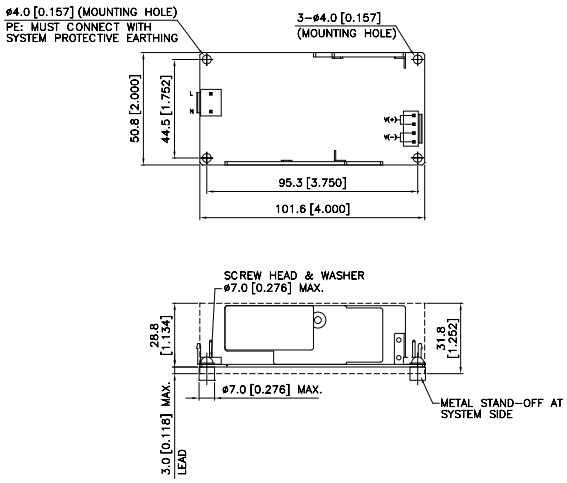

単位：mm [インチ]

PJT オープンフレーム型電源
24V 出力



PJT

特徴

- ワールドワイドAC入力電圧対応
- 超小型化
- 低漏洩電流 < 0.1mA
- 高調波規制 IEC/EN 61000-3-2, Class A
- MTBF > 700,000 時間 (Telcordia SR-332)
- 短絡／過電圧／過電流／過熱保護機能内蔵

仕様

出力	PJT-24V40WBA□	PJT-24V65WBA□	PJT-24V100WBA□	PJT-24V100WBB□
出力電圧	24V	24V	24V	24V
出力電流	1.66A	2.71A	4.17A	3.33A (自然空冷) 4.17A (強制空冷)
出力電力	40W	65W	100W	80W (自然空冷) 100W (強制空冷)
静的入力変動	< 0.5%			
静的負荷変動	< 1%			
PARD (20MHz)	< 240mVpp			
出力保持時間	18ms typ. @ 115Vac, 90ms typ. @ 230Vac	16ms typ. @ 115Vac, 80ms typ. @ 230Vac	20ms typ. @ 115Vac & 230Vac	10ms typ. @ 115Vac & 230Vac
入力				
入力位相	単相			
入力電圧範囲	90-264Vac			
入力周波数	47-63Hz			
入力電流	0.85A typ. @ 115Vac	1.50A typ. @ 115Vac		2.50A typ. @ 115Vac
100% 負荷の効率 [1]	86.0% typ. @ 115Vac, 87.0% typ. @ 230Vac	87.0% typ. @ 115Vac & 230Vac	88.0% typ. @ 115Vac & 230Vac	88.0% typ. @ 115Vac, 89.0% typ. @ 230Vac
最大突入電流	30A typ. @ 115Vac, 60A typ. @ 230Vac			
力率	EN 61000-3-2, Class A 適合			
漏洩電流	< 0.1mA @ 240Vac			
仕様／性能				
カバーケース	–			
外形寸法 (L x W x H)	76.2 x 50.8 x 22.9 mm [2" x 3"]	101.6 x 50.8 x 30 mm [2" x 4"]	127 x 76.2 x 31 mm [3" x 5"]	101.6 x 50.8 x 31.8 mm [2" x 4"]
質量	0.08 kg	0.13 kg	0.21 kg	0.15 kg
冷却方式	自然空冷			自然空冷／強制空冷
入力端子	(JST): B2P3-VH(LF)(SN)			
出力端子	(JST): B4P-VH(LF)(SN)		(JST): B8P-VH(LF)(SN)	(JST): B4P-VH(LF)(SN)
入力／出力ワイヤー	AWG 22-18	AWG 22-18	AWG 22-18	AWG 20-18
MTBF [2]	> 700,000 時間	> 700,000 時間	> 700,000 時間	> 700,000 時間
環境対応				
動作温度	-10°C to +70°C			
保存温度	-40°C to +85°C			
ディレーティング	> 50°C (2.5% / °C)			自然空冷: > 50°C (2% / °C) 強制空冷: > 50°C (2.5% / °C)
動作湿度	10 to 95% RH (結露無き事)			
動作高度	0 to 5,000m			

備考
1) At 25°C ambient temperature.
2) MTBF as per Telcordia SR-332 (I/P: 115Vac, O/P: 100% load).
3) All parameters are specified at 25°C ambient temperature unless otherwise indicated.

寸法

PJT-24V40WBA□

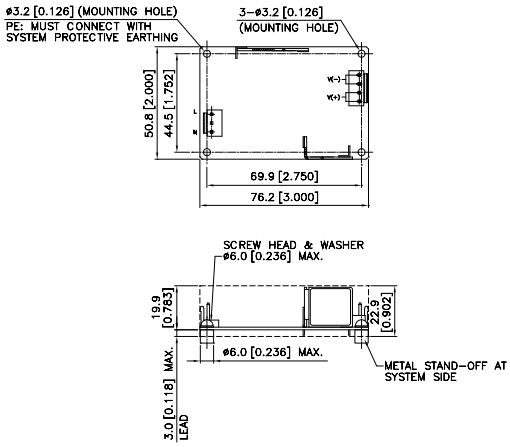

PJT-24V65WBA□

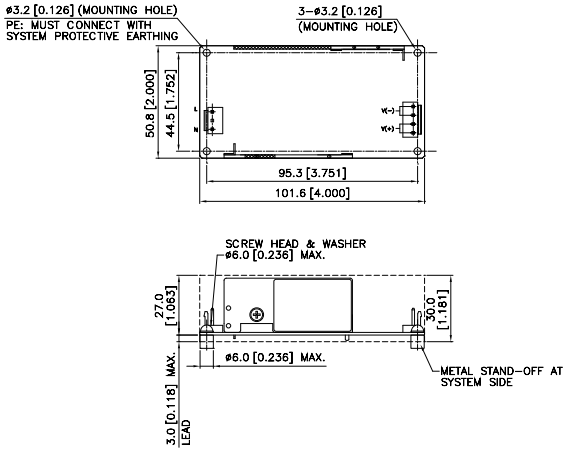

PJT-24V100WBA□

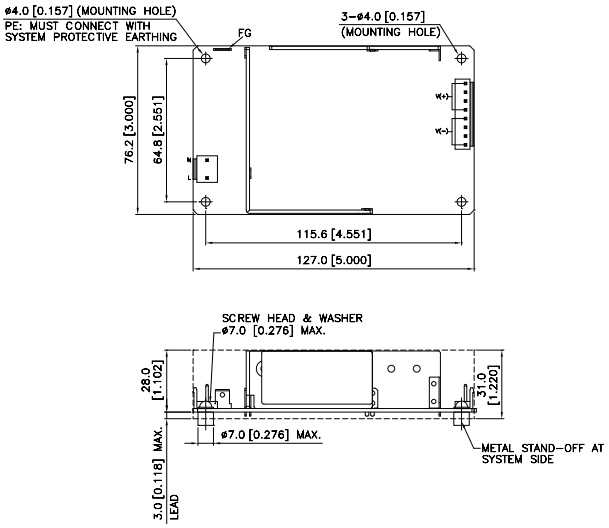

PJT-24V100WBB□

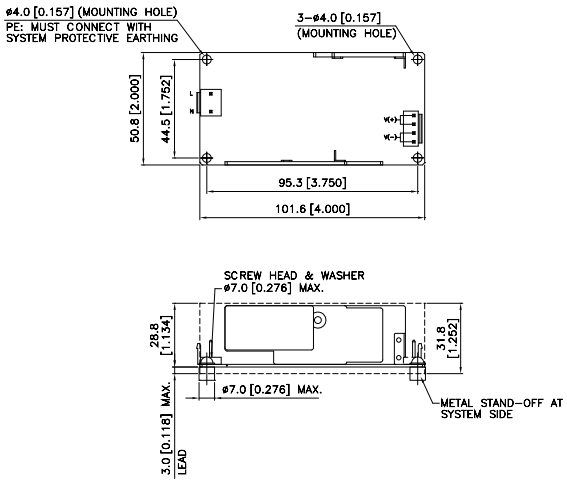

単位：mm [インチ]

アクセサリー
L-01, L-02, L-03A, P-03

DINレール　アクセサリー

■ L-01

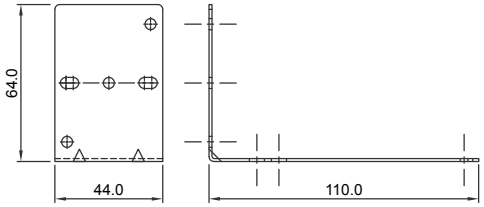

■ P-03

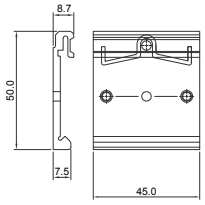

■ L-02

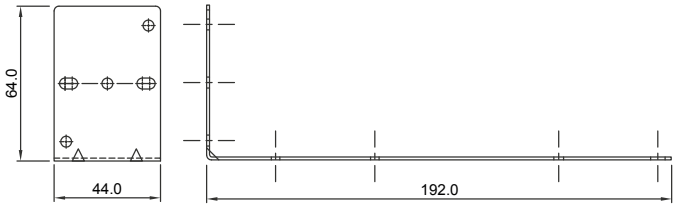

■ L-03A

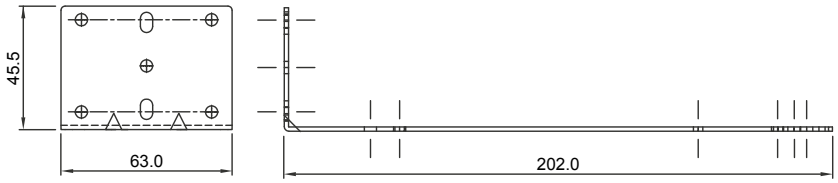

アクセサリー仕組み

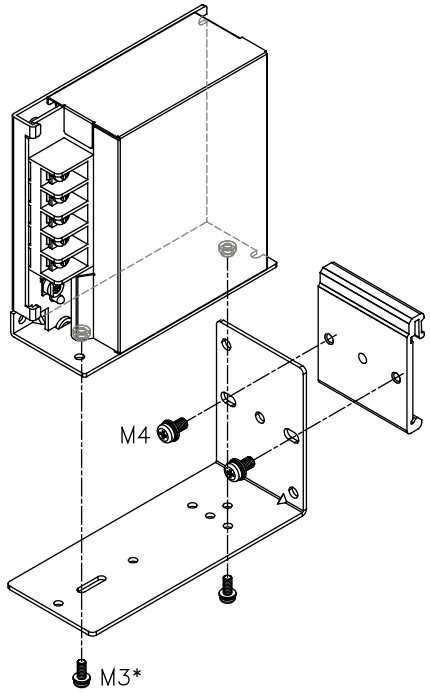

*Except PMC-24V300W1BA. Please use M4 screws only.

製品情報

	品番	対応機種
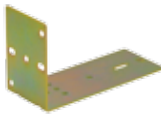	L-01	PMC-05V015W1AA, PMC-05V035W1AA, PMC-05V050W1AA PMC-12V035W1AA, PMC-12V050W1AA, PMC-12V060W1NA PMC-24V035W1A□, PMC-24V050W1A□, PMC-24V075W1A□ PMH-24V50WCA□ PMT-5V35W1A□, PML-5V35W1A□, PMT-5V50W1A□, PML-5V50W1A□ PMT-15V50W1A□, PML-15V50W1A□ PMT-12V35W1A□, PML-12V35W1A□, PMT-12V50W1A□, PML-12V50W1A□ PMT-24V35W1A□, PML-24V35W1A□, PMT-24V50W1A□, PML-24V50W1A□
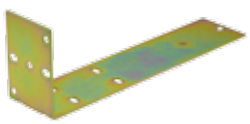	L-02	PMC-12V100W1AA, PMC-12V150W1B□ PMC-24V100W1A□, PMC-24V150W1A□, PMC-24V150W1B□, PMC-24V150W2AA, PMC-DSPV100W1A PMC-48V150W1B□ PMH-24V100WCA□, PMH-24V150WCBA PMT-12V100W1A□, PML-12V100W1A□, PMT-12V150W1A□, PML-12V150W1A□ PMT-24V100W1A□, PML-24V100W1A□, PMT-24V150W1A□, PML-24V150W1A□ PMT-48V150W1A□, PML-48V150W1A□ PMT-D1V100W1A□, PML-D1V100W1A□, PMT-D2V100W1A□, PML-D2V100W1A□
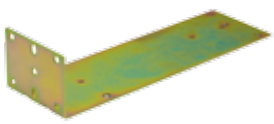	L-03A	PMC-24V300W1BA PMF-24V200WC□□, PMF-24V240WC□□
	P-03	全機種 *レール用クリップ、L-01、L-02 、L-03Aに対応

LM-01

パネルマウント　アクセサリー

■ LM-01

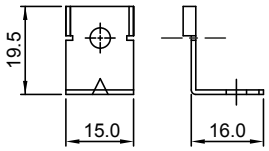

アクセサリー仕組み

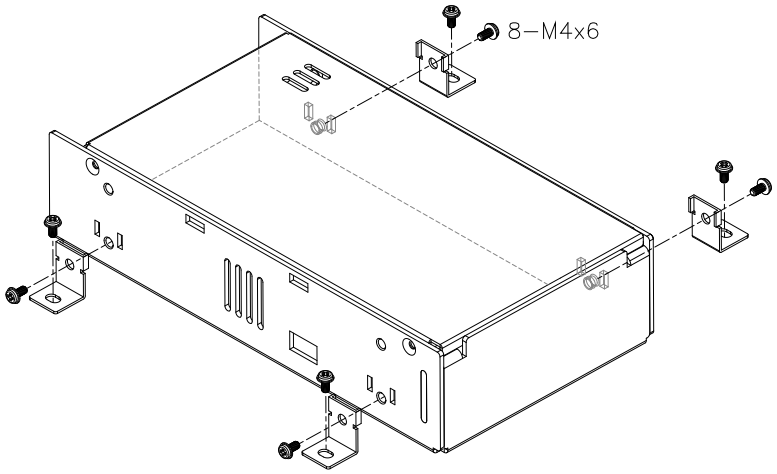

製品情報

	品番	対応機種
	LM-01	PMT-4V350W1A□ PMT-5V350W1A□ PMT-24V200W1A□, PML-24V200W1A□, PMT-24V350W1AG, PMT-24V350W1AK PMT-36V350W1A□ PMT-48V350W1A□ PMF-4V320WC□□ PMF-5V320WC□□ PMF-24V200WC□□, PMF-24V240WC□□, PMF-24V320WC□□ PMR-4V320WC□A, PMR-4V320WD□A PMR-5V320WC□A, PMR-5V320WD□A

適応安全規格
デルタ電子　産業機器用標準電源

	CE	CB Scheme to IEC 60950-1	SIQ or TUV or NEMKO to EN 60950-1	UL 60950-1	UL 508	UL 1310	NEC Class 2	CSA C22.2 No. 107.1-01	CSA C22.2 No. 60950-1	ATEX EN 60079-15	CSA C22.2 No. 213 and ANSI/ISA-12.12.09	GOST-R (Russia)	CCC (China)	RoHS Directive 2011/65/EU	SEMI F47	EN 61204-3	EN 61000-3-2 (PFC)	EN 61000-3-3 (Flicker)	EN 61000-6-1 (Immunity)	EN 61000-6-2 (Immunity)	EN 55024 (Immunity)	EN 55011 Class B (Emissions)	EN 55022 Class B (Emissions)
DINレールマウント型電源																								
DRP012V015W1AY	•	•	•	•	•			•		•	•			•			•	•	•	•	•	•	•	
DRP012V015W1AZ	•	•	•	•	•			•				•		•			•	•	•	•	•	•	•	
DRP012V030W1AY	•	•	•	•	•			•		•	•			•			•	•	•	•	•	•	•	
DRP012V030W1AZ	•	•	•	•	•			•				•		•			•	•	•	•	•	•	•	
DRP012V060W1AA	•	•	•	•	•			•		•	•	•		•			•	•	•	•	•	•	•	
DRP012V100W1AA	•	•	•	•	•			•		•	•	•		•			•	•	•	•	•	•	•	
DRP-24V48W1AZ	•	•	•	•	•			•						•			•	•		•	•	•	•	
DRP024V060W1AZ	•	•	•	•	•			•	•			•		•			•	•	•		•	•	•	
DRP024V060W1AA	•	•	•	•	•			•	•	•	•	•		•	•		•	•			•	•	•	
DRP024V120W1AA	•	•	•	•	•			•	•	•	•	•		•	•		•	•	•		•	•	•	
DRP024V240W1AA	•	•	•	•	•			•	•	•	•	•		•	•		•	•			•	•	•	
DRP024V480W1AA	•	•	•	•	•			•	•	•	•	•		•	•		•	•	•		•	•	•	
DRP024V060W1BA	•	•	•	•	•			•		•	•	•		•		•	•	•	•	•	•	•	•	
DRP024V060W1BN	•	•	•	•	•			•						•		•	•	•	•	•	•	•	•	
DRP024V120W1BA	•	•	•	•	•			•		•	•	•	•	•		•	•	•	•	•	•	•	•	
DRP024V120W1BN	•	•	•	•	•			•					•	•		•	•	•	•	•	•	•	•	
DRP024V240W1BA	•	•	•	•	•			•		•	•			•		•	•	•	•	•	•	•	•	
DRP024V240W1BN	•	•	•	•	•			•						•		•	•	•	•	•	•	•	•	
DRP024V480W1BA	•	•	•	•	•			•		•	•			•		•	•	•		•	•	•	•	
DRP024V480W1BN	•	•	•	•	•			•						•		•	•	•		•	•	•	•	
DRP024V060W1NY	•	•	•	•	•	•	•	•		•	•			•		•	•	•		•	•	•	•	
DRP024V060W1NZ	•	•	•	•	•	•	•	•						•		•	•	•		•	•	•	•	
DRP-24V100W1NN	•	•	•	•	•	•	•	•						•		•	•	•		•	•	•	•	
DRP-24V120W2BN	•	•	•	•	•			•						•		•	•	•		•	•	•	•	
DRP-24V240W2BN	•	•	•	•	•			•						•		•	•	•		•	•	•	•	
DRP024V060W3BA	•	•	•	•	•			•		•	•			•		•	•	•		•	•	•	•	
DRP024V060W3BN	•	•	•	•	•			•						•		•	•	•		•	•	•	•	
DRP024V120W3BA	•	•	•	•	•			•		•	•			•		•	•	•		•	•	•	•	
DRP024V120W3BN	•	•	•	•	•			•						•		•	•	•		•	•	•	•	
DRP024V240W3BA	•	•	•	•	•			•		•	•			•		•	•	•		•	•	•	•	
DRP024V240W3BN	•	•	•	•	•			•						•		•	•	•		•	•	•	•	
DRP024V480W3BA	•	•	•	•	•			•		•	•			•		•	•	•		•	•	•	•	
DRP024V480W3BN	•	•	•	•	•			•						•		•	•	•		•	•	•	•	
DRP024V960W3BN	•	•	•	•	•			•						•		•	•	•		•	•	•	•	
DRP048V060W1BA	•	•	•	•	•			•		•	•			•		•	•	•	•	•	•	•	•	
DRP048V060W1BN	•	•	•	•	•			•						•		•	•	•	•	•	•	•	•	
DRP048V120W1BA	•	•	•	•	•			•		•	•		•	•		•	•	•	•	•	•	•	•	
DRP048V120W1BN	•	•	•	•	•			•					•	•		•	•	•	•	•	•	•	•	
DRP048V240W1BA	•	•	•	•	•			•		•	•			•		•	•	•	•	•	•	•	•	
DRP048V240W1BN	•	•	•	•	•			•						•		•	•	•	•	•	•	•	•	
DRP048V480W1BA	•	•	•	•	•			•		•	•			•		•	•	•		•	•	•	•	
DRP048V480W1BN	•	•	•	•	•			•						•		•	•	•		•	•	•	•	

	CE	CB Scheme to IEC 60950-1	CB Scheme to IEC 61558-1, IEC 61558-2-16	SIQ or TUV or NEMKO to EN 60950-1	UL 60950-1	UL 508	NEC Class 2	CSA C22.2 No. 107.1-01	ATEX EN 60079-15	CSA C22.2 No. 213 and ANSI/ISA-12.12.09	GOST-R (Russia)	CCC (China)	GL (Germanischer Lloyd)	RoHS Directive 2011/65/EU	SEMI F47	EN 61204-3	EN 61000-3-2 (PFC)	EN 61000-3-3 (Flicker)	EN 61000-6-1 (Immunity)	EN 61000-6-2 (Immunity)	EN 55024 (Immunity)	EN 55011 Class B (Emissions)	EN 55022 Class A (Emissions)	EN 55022 Class B (Emissions)	EN 61000-6-3 (Emissions)	EN 61000-6-4 (Emissions)
DINレールマウント型電源																											
DRM-24V120W1PN	○	○	○	○	○	○		○					○	○	○	○	○	○	○	○	○	○			○	○	○
DRM-24V240W1PN	○	○	○	○	○	○		○					○	○	○	○	○	○	○	○	○	○			○	○	○
DRS-24V30W1AZ	•	•		•	•	•						•		•			•	•			•				•		
DRC-5V10W1AZ	•	•		•	•	•	•							•			•	•			•				•		
DRC-12V10W1AZ	•	•		•	•	•	•							•			•	•			•				•		
DRC-12V30W1AZ	•	•		•	•	•	•							•			•	•			•				•		
DRC-12V60W1AZ	•	•		•	•	•	•							•			•	•			•		•				
DRC-24V10W1AZ	•	•		•	•	•	•							•			•	•			•				•		
DRC-24V30W1AZ	•	•		•	•	•	•							•			•	•			•				•		
DRC-24V60W1AZ	•	•		•	•	•	•							•			•	•			•		•				
DRC-24V100W1AZ	•	•		•	•	•	•							•			•	•			•				•		
DINレールモジュール																											
DRR-20A	•	•		•	•	•			•	•	•			•					•	•	•	•			•		
DRR-20N	•	•		•	•	•								•					•	•	•	•			•		
DRR-40A	•	•		•	•	•			•	•	•			•					•	•	•	•			•		
DRR-40N	•	•		•	•	•								•					•	•	•	•			•		
DRU-24V40ABN	•	•		•	•	•		•						•		•				•	•	•			•		
DRB-24V020ABA	•	•		•	•	•		•	•	•				•		•	•	•		•	•	•			•		
DRB-24V020ABN	•	•		•	•	•		•						•		•	•	•		•	•	•			•		
DRB-24V040ABN	•	•		•	•	•		•						•		•	•	•		•	•	•			•		
パネルマウント型電源																											
PMC-05V015W1AA	•	•		•	•							•		•			•	•			•				•		
PMC-05V035W1AA	•	•		•	•						•	•		•			•	•			•				•		
PMC-05V050W1AA	•	•		•	•							•		•			•	•			•				•		
PMC-12V035W1AA	•	•		•	•						•	•		•			•	•			•				•		
PMC-12V050W1AA	•	•		•	•						•	•		•			•	•			•				•		
PMC-12V060W1NA	•	•		•	•		•							•			•	•			•				•		
PMC-12V100W1AA	•	•		•	•						•	•		•			•	•			•				•		
PMC-12V150W1B□	•	•		•	•							•		•			•	•			•				•		
PMC-24V035W1A□	•	•		•	•						•	•		•			•	•			•				•		
PMC-24V050W1A□	•	•		•	•						•	•		•			•	•			•				•		
PMC-24V075W1A□	•	•		•	•							•		•			•	•			•				•		
PMC-24V100W1A□	•	•		•	•						•	•		•			•	•			•				•		
PMC-24V150W1A□	•	•		•	•						•			•				•			•				•		
PMC-24V150W2AA	•	•		•	•							•		•			•	•			•				•		
PMC-24V150W1B□	•	•		•	•							•		•			•	•			•				•		
PMC-24V300W1BA	•	•		•	•							•		•			•	•			•				•		
PMC-24V600W1BA	•	•		•	•									•			•	•		•	•	•			•		
PMC-DSPV100W1A	•	•		•	•						•	•		•			•	•			•				•		
PMC-48V150W1B□	•	•		•	•							•		•			•	•			•				•		

○ Pending

適応安全規格
デルタ電子　産業機器用標準電源

	CE	CB Scheme to IEC 60950-1	CB Scheme to IEC 60335-1	CB Scheme to IEC 61558-1, IEC 61558-2-16	SIQ or TUV or NEMKO to EN 60950-1	UL 60950-1	SIQ to EN 60335-1	CSA C22.2 No. 107.1-01	CSA C22.2 No. 60950-1	ATEX EN 60079-15	CSA C22.2 No. 213 and ANSI/ISA-12.12.09	CCC (China)	RoHS Directive 2011/65/EU	EN 61000-3-2 (PFC)	EN 61000-3-3 (Flicker)	EN 61000-6-1 (Immunity)	EN 55014-2 (Immunity)	EN 55024 (Immunity)	EN 55011 Class B (Emissions)	EN 55022 Class A (Emissions)	EN 55022 Class B (Emissions)	EN 55014-1 (Emissions)	EN 61000-6-3 (Emissions)
パネルマウント型電源																								
PMF-4V320WC□□	•	•			•	•						•	•	•	•			•			•			
PMF-5V320WC□□	•	•			•	•						•	•	•	•			•			•			
PMF-24V200WC□□	•	•			•	•						•	•	•	•			•			•			
PMF-24V240WC□□	•	•			•	•						•	•	•	•			•			•			
PMF-24V320WC□□	•	•			•	•						•	•	•	•			•			•			
PMH-24V50WCA□	•	•	•	•	•	•	•						•	•	•	•	•	•			•	•	•	
PMH-24V100WCA□	•	•	•	•	•	•	•						•	•	•	•	•	•			•	•	•	
PMH-24V150WCBA	○	○	○	○	○	○	○						○	○	○	○	○	○			○	○	○	
PMH-24V200WCBA	○	○	○	○	○	○	○						○	○	○	○	○	○			○	○	○	
PMR-4V320WC□A	•	•			•	•						•	•	•	•			•			•			
PMR-4V320WD□A	•	•			•	•						•	•	•	•			•			•			
PMR-5V320WC□A	•	•			•	•						•	•	•	•			•			•			
PMR-5V320WD□A	•	•			•	•						•	•	•	•			•			•			
PMT-4V350W1A□		•				•							•					•		•				
PM□-5V35W1A□	•	•			•	•						•	•	•	•			•			•			
PM□-5V50W1A□	•	•			•	•						•	•	•	•			•			•			
PMT-5V350W1A□		•				•							•					•		•				
PM□-15V50W1A□	•	•			•	•						•	•	•	•			•			•			
PM□-12V35W1A□	•	•			•	•						•	•	•	•			•			•			
PM□-12V50W1A□	•	•			•	•						•	•	•	•			•			•			
PM□-12V100W1A□	•	•			•	•						•	•	•	•			•			•			
PM□-12V150W1A□	•	•			•	•						•	•	•	•			•			•			
PM□-24V35W1A□	•	•			•	•						•	•	•	•			•			•			
PM□-24V50W1A□	•	•			•	•						•	•	•	•			•			•			
PM□-24V100W1A□	•	•			•	•						•	•	•	•			•			•			
PM□-24V150W1A□	•	•			•	•						•	•	•	•			•			•			
PM□-24V200W1A□		•				•							•											
PMT-24V350W1AG		•				•							•											
PMT-24V350W1AK	•	•			•	•							•					•	•		•			
PMT-36V350W1A□	•	•			•	•							•					•			•			
PM□-48V150W1A□	•	•			•	•						•	•	•	•			•			•			
PMT-48V350W1A□	•				•	•							•					•			•			
PM□-D1V100W1A□	•	•			•	•						•	•	•	•			•			•			
PM□-D2V100W1A□	•	•			•	•						•	•	•	•			•			•			

○ Pending

	CE	CB Scheme to IEC 60950-1	SIQ or TUV or NEMKO to EN 60950-1	UL 60950-1	UL 508	UL 1310	NEC Class 2	CSA C22.2 No. 107.1-01	CSA C22.2 No. 60950-1	ATEX EN 60079-15	CSA C22.2 No. 213 and ANSI/ISA-12.12.09	CCC (China)	RoHS Directive 2011/65/EU	SEMI F47	EN 61000-3-2 (PFC)	EN 61000-3-3 (Flicker)	EN 61000-6-1 (Immunity)	EN 61000-6-2 (Immunity)	EN 55024 (Immunity)	EN 55011 Class B (Emissions)	EN 55022 Class A (Emissions)	EN 55022 Class B (Emissions)
オープンフレーム型電源																							
PJ-12V15W□NA	•	•	•	•									•		•	•			•			•
PJ-12V30W□NA	•	•	•	•									•		•	•			•			•
PJ-12V50W□NA	•	•	•	•									•		•	•			•			•
PJ-12V100W□□A	•	•	•	•									•		•	•			•			•
PJ-12V150W□□A	•	•	•	•									•		•	•			•			•
PJ-24V30W□NA	•	•	•	•									•		•	•			•			•
PJ-24V50W□NA	•	•	•	•									•		•	•			•			•
PJ-24V100W□□A	•	•	•	•									•		•	•			•			•
PJ-24V150W□□A	•	•	•	•									•		•	•			•			•
PJ-5V15W□NA	•	•	•	•									•		•	•			•			•
PJ-48V50W□NA	•	•	•	•									•		•	•			•			•
PJB-24V100W□□A	•	•	•	•									•		•	•			•			•
PJB-24V150W□□A	•	•	•	•									•		•	•			•			•
PJT-12V40WBA□	•	•	•	•									•		•	•			•			•
PJT-12V65WBA□	•	•	•	•									•		•	•			•			•
PJT-12V100WBA□	•	•	•	•									•		•	•			•			•
PJT-12V100WBB□	•	•	•	•									•		•	•			•			•
PJT-15V40WBA□	•	•	•	•									•		•	•			•			•
PJT-15V65WBA□	•	•	•	•									•		•	•			•			•
PJT-15V100WBA□	•	•	•	•									•		•	•			•			•
PJT-15V100WBB□	•	•	•	•									•		•	•			•			•
PJT-18V40WBA□	•	•	•	•									•		•	•			•			•
PJT-18V65WBA□	•	•	•	•									•		•	•			•			•
PJT-18V100WBA□	•	•	•	•									•		•	•			•			•
PJT-18V100WBB□	•	•	•	•									•		•	•			•			•
PJT-24V40WBA□	•	•	•	•									•		•	•			•			•
PJT-24V65WBA□	•	•	•	•									•		•	•			•			•
PJT-24V100WBA□	•	•	•	•									•		•	•			•			•
PJT-24V100WBB□	•	•	•	•									•		•	•			•			•

デルタ電子株式会社
〒 105-0012　東京都港区芝大門 2-1-14
TEL: 03-5733-1177　FAX: 03-5733-1277
お問合せメールアドレス：jpips@deltaww.com

取扱代理店

DeltaPSU

DeltaPSU

DeltaPSU　HD

www.DeltaPSU.com | info@deltapsu.com

April 2017 - All information and specifications are subjected to change without prior notice.

© 2015 Delta Electronics (Thailand) PCL. All Rights Reserved.